SONY

4-193-859-41(1)

Stereo Headphones

Operating Instructions
Mode d'emploi
Bedienungsanleitung
Manual de instrucciones
Istruzioni per l'uso
Gebruiksaanwijzing
Manual de Instruções
Instrukcja obsługi
Használati útmutató
Návod k obsluze
Návod na používanie
Инструкция по эксплуатации
Інструкція з експлуатації
Οδηγίες λειτουργίας
Инструкции за работа
Instrucţiuni de utilizare
Navodila za uporabo

MDR-ZX300
MDR-ZX100

©2010 Sony Corporation Printed in Thailand

A

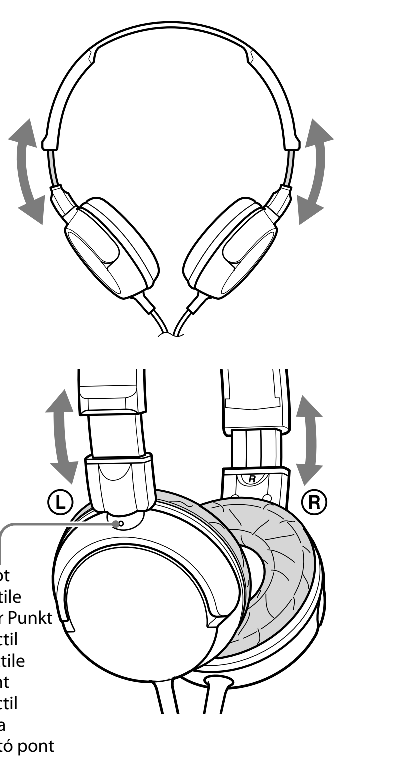

Tactile dot
Point tactile
Fühlbarer Punkt
Punto táctil
Punto tattile
Reliëfpunt
Ponto táctil
Wypustka
Tapintható pont

B

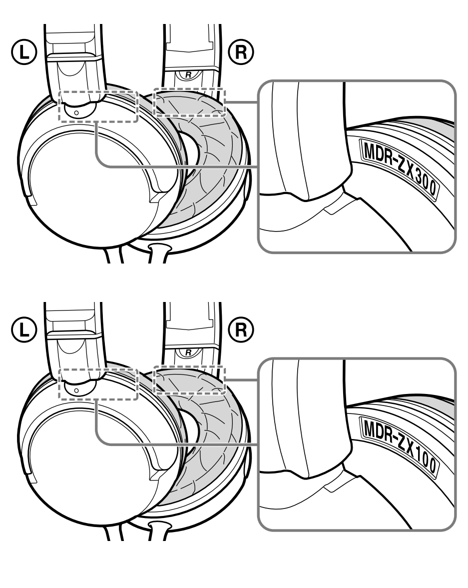

English

Stereo Headphones

How to use (see fig. A)

These headphones are for use with a stereo mini jack.
Extend the headband to adjust the length.
Wear the headphone marked Ⓡ on your right ear, and the one marked Ⓛ on your left ear.
There is a tactile dot on the unit marked Ⓛ to distinguish the left side.

How to confirm the model name (see fig. B)

The location of the model name, ("MDR-ZX300" or "MDR-ZX100") is shown in the illustration. If you have a question about the product, check the model name beforehand to let us know your model.

Note
When checking the model name, do not move the headphone beyond its normal range.

MDR-ZX300

Features
- Neodymium magnet delivers powerful sound.
- Slim swivel folding style for easy portability.
- Resists high power input up to 1,000 mW.

Specifications
Type: Closed, dynamic (supra-aural) / Driver unit: 30 mm, dome type (CCAW Voice Coil) / Power handling capacity: 1,000 mW (IEC*) / Impedance: 24 Ω at 1 kHz / Sensitivity: 102 dB/mW / Frequency response: 10 – 24,000 Hz / Cord: 1.2 m (47 1/4 in), Y type / Plug: Gold-plated L-shaped stereo mini plug / Mass: Approx. 120 g (4.23 oz) without cord / Supplied accessory: Operating Instructions (1)

* IEC = International Electrotechnical Commission

Design and specifications are subject to change without notice.

MDR-ZX100

Features
- 30 mm driver unit for clear sound.
- Slim swivel folding style for easy portability.
- Resists high power input up to 1,000 mW.

Specifications
Type: Closed, dynamic (supra-aural) / Driver unit: 30 mm, dome type (CCAW Voice Coil) / Power handling capacity: 1,000 mW (IEC*) / Impedance: 24 Ω at 1 kHz / Sensitivity: 100 dB/mW / Frequency response: 12 – 22,000 Hz / Cord: 1.2 m (47 1/4 in), Y type / Plug: L-shaped stereo mini plug / Mass: Approx. 120 g (4.23 oz) without cord / Supplied accessory: Operating Instructions (1)

* IEC = International Electrotechnical Commission

Design and specifications are subject to change without notice.

Precautions

- Listening with headphones at high volume may affect your hearing. For traffic safety, do not use while driving or cycling.
- Do not subject the headphones to excessive shock.
- Handle the driver units carefully.
- Do not put weight or pressure on the headphones as it may cause the headphones to deform during long storage.
- The earpads may deteriorate due to long-term storage or use.
- Do not leave the jack plug dirty otherwise the sound may be distorted.
- Clean the headphones with a soft dry cloth. Do not blow on the units when cleaning. Do not allow the plug to become dirty, otherwise the sound may deteriorate.
- Do not leave the stereo headphones in a location subject to direct sunlight, heat or moisture.

Optional replacement earpads can be ordered from your nearest Sony dealer.

Disposal of Old Electrical & Electronic Equipment (Applicable in the European Union and other European countries with separate collection systems)
This symbol on the product or on its packaging indicates that this product shall not be treated as household waste. Instead it shall be handed over to the applicable collection point for the recycling of electrical and electronic equipment. By ensuring this product is disposed of correctly, you will help prevent potential negative consequences for the environment and human health, which could otherwise be caused by inappropriate waste handling of this product. The recycling of materials will help to conserve natural resources. For more detailed information about recycling of this product, please contact your local Civic Office, your household waste disposal service or the shop where you purchased the product.

Notice for customers: the following information is only applicable to equipment sold in countries applying EU directives
The manufacturer of this product is Sony Corporation, 1-7-1 Konan Minato-ku Tokyo, 108-0075 Japan. The Authorized Representative for EMC and product safety is Sony Deutschland GmbH, Hedelfinger Strasse 61, 70327 Stuttgart, Germany. For any service or guarantee matters please refer to the addresses given in separate service or guarantee documents.

Français

Casque d'écoute stéréo

Procédure d'utilisation (voir fig. A)

Ce casque est destiné à être utilisé avec une mini-prise stéréo.
Déployez le serre-tête pour régler sa longueur.
Portez le casque en plaçant l'écouteur Ⓡ sur l'oreille droite et l'écouteur Ⓛ sur l'oreille gauche.
L'écouteur gauche, marqué Ⓛ, porte un point tactile pour le distinguer.

Comment vérifier le nom du modèle (voir fig. B)

L'emplacement du nom du modèle (« MDR-ZX300 » ou « MDR-ZX100 ») est indiqué sur l'illustration. Pour toute question relative au produit, vérifiez d'abord le nom du modèle afin de pouvoir nous le communiquer.

Remarque
Lorsque vous vérifiez le nom du modèle, ne déplacez pas le casque au-delà de sa distance de déplacement normale.

MDR-ZX300

Caractéristiques
- Aimant au néodyme pour un son puissant.
- Pliage astucieux par pivotement des transducteurs facilitant le transport.
- Résistance aux entrées haute puissance jusqu'à 1 000 mW.

Spécifications
Type : Fermé, dynamique (supra aural) / Transducteur : 30 mm, type à dôme (bobine acoustique CCAW) / Puissance admissible : 1 000 mW (CEI*) / Impédance : 24 Ω à 1 kHz / Sensibilité : 102 dB/mW / Réponse en fréquence : 10 – 24 000 Hz / Cordon : 1,2 m (47 1/4 po.), type en Y / Fiche : Mini-fiche stéréo en L plaquée or / Poids : Environ 120 g (4,23 on) sans cordon / Accessoire fourni : Mode d'emploi (1)

* CEI = Commission Electrotechnique Internationale

La conception et les spécifications sont sujettes à modification sans préavis.

MDR-ZX100

Caractéristiques
- Transducteur de 30 mm pour un son clair.
- Pliage astucieux par pivotement des transducteurs facilitant le transport.
- Résistance aux entrées haute puissance jusqu'à 1 000 mW.

Spécifications
Type : Fermé, dynamique (supra aural) / Transducteur : 30 mm, type à dôme (bobine acoustique CCAW) / Puissance admissible : 1 000 mW (CEI*) / Impédance : 24 Ω à 1 kHz / Sensibilité : 100 dB/mW / Réponse en fréquence : 12 – 22 000 Hz / Cordon : 1,2 m (47 1/4 po.), type en Y / Fiche : Mini-fiche stéréo en L / Poids : Environ 120 g (4,23 on) sans cordon / Accessoire fourni : Mode d'emploi (1)

* CEI = Commission Electrotechnique Internationale

La conception et les spécifications sont sujettes à modification sans préavis.

Précautions

- Vous risquez de subir des lésions auditives si vous utilisez ce casque d'écoute à un volume trop élevé. Pour des raisons de sécurité, n'utilisez pas ce casque d'écoute en voiture ou à vélo.
- Ne soumettez pas le casque à des chocs importants.
- Veillez à manipuler avec soin les transducteurs.
- Ne mettez aucun poids ou n'exercez aucune pression sur le casque car cela pourrait le déformer en cas de stockage prolongé.
- Les oreillettes peuvent se détériorer au terme d'une utilisation ou d'un stockage prolongés.
- Nettoyez la fiche, sans quoi le son peut être déformé.
- Nettoyez le casque avec un chiffon sec et doux. Ne projetez pas d'air sur les unités lorsque vous les nettoyez. Evitez que la saleté s'accumule sur la fiche, car cela pourrait altérer le son.
- N'abandonnez pas le casque stéréo dans un endroit soumis aux rayons directs du soleil, à la chaleur ou à l'humidité.

Des oreillettes de rechange en option peuvent être commandées auprès de votre revendeur Sony le plus proche.

Traitement des appareils électriques et électroniques en fin de vie (Applicable dans les pays de l'Union Européenne et aux autres pays européens disposant de systèmes de collecte sélective)
Ce symbole, apposé sur le produit ou sur son emballage, indique que ce produit ne doit pas être traité avec les déchets ménagers. Il doit être remis à un point de collecte approprié pour le recyclage des équipements électriques et électroniques. En s'assurant que ce produit est bien mis au rebut de manière appropriée, vous aiderez à prévenir les conséquences négatives potentielles pour l'environnement et la santé humaine. Le recyclage des matériaux aidera à préserver les ressources naturelles. Pour toute information supplémentaire au sujet du recyclage de ce produit, vous pouvez contacter votre municipalité, votre déchetterie ou le magasin où vous avez acheté le produit.

Avis à l'intention des clients : les informations suivantes s'appliquent uniquement aux appareils vendus dans des pays qui appliquent les directives de l'Union Européenne
Le fabricant de ce produit est Sony Corporation, 1-7-1 Konan Minato-ku Tokyo, 108-0075 Japon. Le représentant autorisé pour les questions de compatibilité électromagnétique (EMC) et la sécurité des produits est Sony Deutschland GmbH, Hedelfinger Strasse 61, 70327 Stuttgart, Allemagne. Pour toute question relative au SAV ou à la garantie, merci de bien vouloir vous référer aux coordonnées contenues dans les documents relatifs au SAV ou la garantie.

Deutsch

Stereokopfhörer

Gebrauch (siehe Abb. A)

Diese Kopfhörer sind zum Anschluss an eine Stereominibuchse gedacht.
Verlängern Sie den Kopfhörerbügel, um die Länge anzupassen.
Tragen Sie die Hörmuschel mit der Markierung Ⓡ auf dem rechten und die mit der Markierung Ⓛ auf dem linken Ohr.
An der linken Hörmuschel mit der Markierung Ⓛ befindet sich zur Kennzeichnung der linken Seite ein fühlbarer Punkt.

So überprüfen Sie die Modellbezeichnung (siehe Abb. B)

Die Position der Modellbezeichnung („MDR-ZX300" oder „MDR-ZX100") ist in der Abbildung dargestellt. Wenn Sie eine Frage zu dem Produkt haben, überprüfen Sie im Vorfeld die Modellbezeichnung, damit Sie uns Ihr Modell nennen können.

Hinweis
Wenn Sie die Modellbezeichnung überprüfen, bewegen Sie die Hörmuschel nicht über den normalen Bereich hinaus.

MDR-ZX300

Merkmale
- Ein Neodymmagnet liefert kraftvollen Klang.
- Dank der flach einklappbaren Muscheln lassen sich die Kopfhörer leicht transportieren.
- Verträgt hohe Eingangsleistung von bis zu 1.000 mW.

Technische Daten
Typ: Geschlossen, dynamisch (ohraufliegend) / Treibereinheit: Kalotte, 30 mm (CCAW-Schwingspule) / Belastbarkeit: 1.000 mW (IEC*) / Impedanz: 24 Ω bei 1 kHz / Empfindlichkeit: 102 dB/mW / Frequenzgang: 10 – 24.000 Hz / Kabel: 1,2 m, Y-förmig / Stecker: Vergoldeter Stereoministecker in L-Form / Gewicht: ca. 120 g (ohne Kabel) / Mitgeliefertes Zubehör: Bedienungsanleitung (1)

* IEC = International Electrotechnical Commission

Änderungen, die dem technischen Fortschritt dienen, bleiben vorbehalten.

MDR-ZX100

Merkmale
- Die 30-mm-Treibereinheit erzeugt klaren Klang.
- Dank der flach einklappbaren Muscheln lassen sich die Kopfhörer leicht transportieren.
- Verträgt hohe Eingangsleistung von bis zu 1.000 mW.

Technische Daten
Typ: Geschlossen, dynamisch (ohraufliegend) / Treibereinheit: Kalotte, 30 mm (CCAW-Schwingspule) / Belastbarkeit: 1.000 mW (IEC*) / Impedanz: 24 Ω bei 1 kHz / Empfindlichkeit: 100 dB/mW / Frequenzgang: 12 – 22.000 Hz / Kabel: 1,2 m, Y-förmig / Stecker: Stereoministecker in L-Form / Gewicht: ca. 120 g (ohne Kabel) / Mitgeliefertes Zubehör: Bedienungsanleitung (1)

* IEC = International Electrotechnical Commission

Änderungen, die dem technischen Fortschritt dienen, bleiben vorbehalten.

Zur besonderen Beachtung

- Wenn Sie bei hoher Lautstärke mit Kopfhörern Musik hören, kann es zu Gehörschäden kommen. Verwenden Sie Kopfhörer aus Gründen der Verkehrssicherheit nicht beim Fahren von Kraftfahrzeugen oder beim Fahrradfahren.
- Schützen Sie die Kopfhörer vor starken Stößen.
- Behandeln Sie die Treibereinheiten pfleglich.
- Achten Sie darauf, dass auf den Kopfhörern kein Gewicht oder Druck lastet. Andernfalls können sich die Kopfhörer bei langer Aufbewahrung verformen.
- Die Ohrpolster können sich bei langer Verwendung oder Lagerung abnutzen.
- Halten Sie den Stecker sauber, da es andernfalls zu Tonverzerrungen kommen kann.
- Reinigen Sie die Kopfhörer mit einem weichen, trockenen Tuch. Pusten Sie nicht auf die Hörmuscheln. Halten Sie den Stecker sauber, da es andernfalls zu Tonverzerrungen kommen kann.
- Schützen Sie die Stereokopfhörer vor direktem Sonnenlicht, Hitze und Feuchtigkeit.

Ersatzohrpolster können Sie bei Bedarf bei Ihrem Sony-Händler bestellen.

Entsorgung von gebrauchten elektrischen und elektronischen Geräten (anzuwenden in den Ländern der Europäischen Union und anderen europäischen Ländern mit einem separaten Sammelsystem für diese Geräte)
Das Symbol auf dem Produkt oder seiner Verpackung weist darauf hin, dass dieses Produkt nicht als normaler Haushaltsabfall zu behandeln ist, sondern an einer Annahmestelle für das Recycling von elektrischen und elektronischen Geräten abgegeben werden muss. Durch Ihren Beitrag zum korrekten Entsorgen dieses Produkts schützen Sie die Umwelt und die Gesundheit Ihrer Mitmenschen. Umwelt und Gesundheit werden durch falsches Entsorgen gefährdet. Materialrecycling hilft, den Verbrauch von Rohstoffen zu verringern. Weitere Informationen zum Recycling dieses Produkts erhalten Sie bei Ihrer Gemeindeverwaltung, den kommunalen Entsorgungsbetrieben oder dem Geschäft, in dem Sie das Produkt gekauft haben.

Hinweis für Kunden: Die folgenden Informationen gelten nur für Geräte, die in Ländern verkauft werden, in denen EU-Richtlinien gelten
Der Hersteller dieses Produktes ist Sony Corporation, 1-7-1 Konan Minato-ku Tokio, 108-0075 Japan. Bevollmächtigter für EMV und Produktsicherheit ist Sony Deutschland GmbH, Hedelfinger Strasse 61, 70327 Stuttgart, Deutschland. Für Kundendienst- oder Garantieangelegenheiten wenden Sie sich bitte an die in Kundendienst- oder Garantiedokumenten genannten Adressen.

Español

Auriculares estéreo

Utilización (consulte la figura A)

Estos auriculares deben usarse con una minitoma estéreo.
Extienda la diadema para ajustar la longitud.
Colóquese el auricular marcado con una Ⓡ en la oreja derecha y el auricular marcado con una Ⓛ en la oreja izquierda.
Hay un punto táctil en la unidad marcado con una Ⓛ para diferenciar el lado izquierdo.

Confirmación del nombre del modelo (consulte la figura B)

La ubicación del nombre del modelo, ("MDR-ZX300" o "MDR-ZX100") se muestra en la ilustración. Si tiene alguna pregunta respecto al producto, compruebe el nombre del modelo de antemano para indicarnos cuál es su modelo.

Nota
Cuando compruebe el nombre del modelo, no mueva el auricular más allá de su alcance normal.

MDR-ZX300

Características
- El imán de neodimio proporciona un potente sonido.
- Sistema de plegado giratorio para un transporte sencillo.
- Resiste una entrada de alimentación alta hasta 1.000 mW.

Especificaciones
Tipo: cerrado, dinámico (supraaural) / Unidad auricular: 30 mm, tipo cúpula (bobina de voz de cable de aluminio encobrado (CCAW)) / Capacidad de potencia: 1.000 mW (IEC*) / Impedancia: 24 Ω a 1 kHz / Sensibilidad: 102 dB/mW / Respuesta en frecuencia: 10 – 24.000 Hz / Cable: 1,2 m, tipo Y / Clavija: miniclavija estéreo dorada en forma de L / Masa: aprox. 120 g sin el cable / Accesorio suministrado: manual de instrucciones (1)

* IEC = Comisión Electrotécnica Internacional

El diseño y las especificaciones están sujetos a cambios sin previo aviso.

MDR-ZX100

Características
- Unidad auricular de 30 mm para obtener un sonido nítido.
- Sistema de plegado giratorio para un transporte sencillo.
- Resiste una entrada de alimentación alta hasta 1.000 mW.

Especificaciones
Tipo: cerrado, dinámico (supraaural) / Unidad auricular: 30 mm, tipo cúpula (bobina de voz de cable de aluminio encobrado (CCAW)) / Capacidad de potencia: 1.000 mW (IEC*) / Impedancia: 24 Ω a 1 kHz / Sensibilidad: 100 dB/mW / Respuesta en frecuencia: 12 – 22.000 Hz / Cable: 1,2 m, tipo Y / Clavija: miniclavija estéreo en forma de L / Masa: aprox. 120 g sin el cable / Accesorio suministrado: manual de instrucciones (1)

* IEC = Comisión Electrotécnica Internacional

El diseño y las especificaciones están sujetos a cambios sin previo aviso.

Precauciones

- Si utiliza los auriculares a un volumen alto, puede dañar sus oídos. Por razones de seguridad, no los utilice mientras conduzca o vaya en bicicleta.
- No someta los auriculares a golpes excesivamente intensos.
- Manipule las unidades de auricular con cuidado.
- No someta los auriculares a peso o presión, ya que se pueden deformar en períodos de almacenamiento prolongado en estas condiciones.
- Las almohadillas para el oído se pueden deteriorar debido a un almacenamiento o uso prolongados.
- No permita que se ensucie la clavija, ya que el sonido podría distorsionarse.
- Limpie los auriculares con un paño suave y seco. No introduzca aire en las unidades al limpiarlas. No deje la toma de la clavija con suciedad o de lo contrario el sonido podría distorsionarse.
- No deje los auriculares en un lugar sometido a la luz solar directa, al calor o a la humedad.

Los recambios opcionales para las almohadillas para el oído se pueden encargar en su distribuidor de Sony más cercano.

Tratamiento de los equipos eléctricos y electrónicos al final de su vida útil (aplicable en la Unión Europea y en países europeos con sistemas de recogida selectiva de residuos)
Este símbolo en el equipo o el embalaje indica que el presente producto no puede ser tratado como residuos domésticos normales, sino que debe entregarse en el correspondiente punto de recogida de equipos eléctricos y electrónicos. Al asegurarse de que este producto se desecha correctamente, Ud. ayuda a prevenir las consecuencias negativas para el medio ambiente y la salud humana que podrían derivarse de la incorrecta manipulación en el momento de deshacerse de este producto. El reciclaje de materiales ayuda a conservar los recursos naturales. Para recibir información detallada sobre el reciclaje de este producto, póngase en contacto con el ayuntamiento, el punto de recogida más cercano o el establecimiento donde ha adquirido el producto.

Aviso para los clientes: la información siguiente resulta de aplicación solo a los equipos comercializados en países afectados por las directivas de la UE
El fabricante de este producto es Sony Corporation, 1-7-1 Konan Minato-ku Tokyo, 108-0075 Japón. El representante autorizado para EMC y seguridad en el producto es Sony Deutschland GmbH, Hedelfinger Strasse 61, 70327 Stuttgart, Alemania. Para cualquier asunto relacionado con servicio o garantía por favor diríjase a la dirección indicada en los documentos de servicio o garantía adjuntados con el producto.

Italiano

Cuffie stereo

Modalità d'uso (vedere fig. A)

Queste cuffie sono state progettate per essere utilizzate con una minipresa stereo.
Estendere la fascia per la testa per regolare la lunghezza.
Posizionare la cuffia con il segno Ⓡ sull'orecchio destro e quella con il segno Ⓛ sull'orecchio sinistro.
Sull'unità con il segno Ⓛ è presente un punto tattile per distinguere il lato sinistro.

Modalità di verifica del nome del modello (vedere fig. B)

Il nome del modello ("MDR-ZX300" o "MDR-ZX100") è indicato nell'illustrazione. In caso di dubbi o domande riguardanti il prodotto, verificare per prima cosa il nome del modello e comunicarcelo.

Nota
Per controllare il nome del modello, non forzare le cuffie oltre il normale angolo di flessione.

MDR-ZX300

Caratteristiche
- Magnete al neodimio per un audio potente.
- Struttura sottile e pieghevole per una portabilità confortevole.
- Elevata potenza in ingresso, fino a 1.000 mW.

Caratteristiche tecniche
Tipo: chiuso, dinamico (sopraurale) / Unità pilota: 30 mm, tipo a cupola (Voice Coil CCAW) / Capacità di potenza: 1.000 mW (IEC*) / Impedenza: 24 Ω a 1 kHz / Sensibilità: 102 dB/mW / Risposta in frequenza: 10 – 24.000 Hz / Cavo: 1,2 m , tipo a Y / Spina: minispina stereo a L placcata in oro / Massa: circa 120 g (senza cavo) / Accessorio in dotazione: istruzioni per l'uso (1)

* IEC = International Electrotechnical Commission

Il design e le caratteristiche tecniche sono soggetti a modifiche senza preavviso.

MDR-ZX100

Caratteristiche
- Unità pilota da 30 mm per un audio chiaro e nitido.
- Struttura sottile e pieghevole per una portabilità confortevole.
- Elevata potenza in ingresso, fino a 1.000 mW.

Caratteristiche tecniche
Tipo: chiuso, dinamico (sopraurale) / Unità pilota: 30 mm, tipo a cupola (Voice Coil CCAW) / Capacità di potenza: 1.000 mW (IEC*) / Impedenza: 24 Ω a 1 kHz / Sensibilità: 100 dB/mW / Risposta in frequenza: 12 – 22.000 Hz / Cavo: 1,2 m , tipo a Y / Spina: minispina stereo a L / Massa: circa 120 g (senza cavo) / Accessorio in dotazione: istruzioni per l'uso (1)

* IEC = International Electrotechnical Commission

Il design e le caratteristiche tecniche sono soggetti a modifiche senza preavviso.

Precauzioni

- L'ascolto ad alto volume mediante le cuffie può provocare danni all'udito. Per motivi di sicurezza stradale, non utilizzare le cuffie durante la guida o in bicicletta.
- Non sottoporre le cuffie ad urti eccessivi.
- Maneggiare con cura le unità pilota.
- Durante lunghi periodi di deposito, non appoggiare oggetti pesanti, né esercitare pressione sulle cuffie onde evitare che si deformino.
- I cuscinetti delle cuffie potrebbero deteriorarsi in seguito all'uso o all'inutilizzo prolungato.
- Se la spina è sporca, pulirla, onde evitare che l'audio risulti distorto.
- Pulire le cuffie con un panno morbido asciutto. Non soffiare sulle unità durante la pulizia. Non lasciare che la spina si sporchi; in caso contrario l'audio potrebbe risultare distorto.
- Non lasciare le cuffie stereo in un luogo soggetto a luce solare diretta, calore o umidità.

È possibile ordinare cuscinetti delle cuffie opzionali sostitutivi dal proprio rivenditore Sony.

Trattamento del dispositivo elettrico o elettronico a fine vita (applicabile in tutti i paesi dell'Unione Europea e in altri paesi europei con sistema di raccolta differenziata)
Questo simbolo sul prodotto o sulla confezione indica che il prodotto non deve essere considerato come un normale rifiuto domestico, ma deve invece essere consegnato ad un punto di raccolta appropriato per il riciclo di apparecchi elettrici ed elettronici. Assicurandovi che questo prodotto sia smaltito correttamente, voi contribuirete a prevenire potenziali conseguenze negative per l'ambiente e per la salute che potrebbero altrimenti essere causate dal suo smaltimento inadeguato. Il riciclaggio dei materiali aiuta a conservare le risorse naturali. Per informazioni più dettagliate circa il riciclaggio di questo prodotto, potete contattare l'ufficio comunale, il servizio locale di smaltimento rifiuti oppure il negozio dove l'avete acquistato.
In caso di smaltimento abusivo di apparecchiature elettriche e/o elettroniche potrebbero essere applicate le sanzioni previste dalla normativa applicabile (valido solo per l'Italia).

Avviso per i clienti: le seguenti informazioni riguardano esclusivamente gli apparecchi venduti in paesi in cui sono applicate le direttive UE
Il fabbricante di questo prodotto è Sony Corporation, 1-7-1 Konan Minato-ku Tokyo, 108-0075, Giappone. Il rappresentante autorizzato ai fini della Compatibilità Elettromagnetica e della sicurezza del prodotto è Sony Deutschland GmbH, Hedelfinger Strasse 61, 70327, Stoccarda Germania. Per qualsiasi problema relativo all'assistenza o alla garanzia, si prega di fare riferimento agli indirizzi indicati nei documenti di assistenza e garanzia forniti con il prodotto.

Nederlands

Stereohoofdtelefoon

Hoe te gebruiken (zie afb. A)

Deze hoofdtelefoon dient te worden aangesloten op een stereominiaansluiting.
U kunt de lengte van de hoofdband aanpassen.
Plaats de oorschelp gemarkeerd met Ⓡ op uw rechteroor en de oorschelp gemarkeerd met Ⓛ op uw linkeroor.
De oorschelp gemarkeerd met Ⓛ beschikt over een reliëfpunt om de linkerkant te kunnen herkennen.

De modelnaam controleren (zie afb. B)

De locatie van de modelnaam ("MDR-ZX300" of "MDR-ZX100") wordt weergegeven op de afbeelding. Als u vragen hebt over het product, controleert u vooraf de modelnaam zodat wij weten over welk model u beschikt.

Opmerking
Verplaats bij het controleren van de modelnaam de hoofdtelefoon niet buiten het normale bereik ervan.

MDR-ZX300

Kenmerken
- Neodymiummagneten voor krachtige geluiden.
- Slank draaiend ontwerp dat u gemakkelijk kunt meenemen.
- Bestand tegen krachtige invoer tot 1.000 mW.

Technische gegevens
Type: gesloten, dynamisch (supra-auraal) / Driver: 30 mm, dome-type (CCAW-spraakspoel) / Vermogenscapaciteit: 1.000 mW (IEC*) / Impedantie: 24 Ω bij 1 kHz / Gevoeligheid: 102 dB/mW / Frequentiebereik: 10 – 24.000 Hz / Kabel: 1,2 m, Y-vormig / Stekker: goudkleurige L-vormige stereoministekker / Gewicht: ong. 120 g zonder kabel / Bijgeleverd accessoire: Gebruiksaanwijzing (1)

* IEC = International Electrotechnical Commission

Wijzigingen in ontwerp en technische gegevens voorbehouden zonder voorafgaande kennisgeving.

MDR-ZX100

Kenmerken
- 30 mm-driver zorgt voor een helder geluid.
- Slank draaiend ontwerp dat u gemakkelijk kunt meenemen.
- Bestand tegen krachtige invoer tot 1.000 mW.

Technische gegevens
Type: gesloten, dynamisch (supra-auraal) / Driver: 30 mm, dome-type (CCAW-spraakspoel) / Vermogenscapaciteit: 1.000 mW (IEC*) / Impedantie: 24 Ω bij 1 kHz / Gevoeligheid: 100 dB/mW / Frequentiebereik: 12 – 22.000 Hz / Kabel: 1,2 m, Y-vormig / Stekker: L-vormige stereoministekker / Gewicht: ong. 120 g zonder kabel / Bijgeleverd accessoire: Gebruiksaanwijzing (1)

* IEC = International Electrotechnical Commission

Wijzigingen in ontwerp en technische gegevens voorbehouden zonder voorafgaande kennisgeving.

Voorzorgsmaatregelen

- Wanneer u de hoofdtelefoon gebruikt bij een hoog volume, kan dit gehoorschade veroorzaken. Gebruik voor uw veiligheid de hoofdtelefoon niet tijdens het rijden of fietsen.
- Stel de hoofdtelefoon niet bloot aan zware schokken.
- Wees voorzichtig met de drivers.
- Plaats geen gewicht op de hoofdtelefoon en oefen er geen druk op uit; dit kan er namelijk voor zorgen dat de hoofdtelefoon vervormd raakt wanneer deze lang wordt opgeborgen.
- De oorkussentjes kunnen verslijten na lang gebruik of een lange opbergtijd.
- Zorg ervoor dat de stekker niet vuil is, anders kan het geluid vervormd worden.
- Reinig de hoofdtelefoon met een zachte droge doek. Blaas niet op het apparaat tijdens het reinigen. Zorg ervoor dat de stekker niet vuil wordt, anders kan het geluid achteruitgaan.
- Laat de hoofdtelefoon niet liggen op een plaats die blootgesteld is aan direct zonlicht, warmte of vocht.

Optionele vervangende oorkussentjes kunnen besteld worden bij uw dichtstbijzijnde Sony-handelaar.

Verwijdering van oude elektrische en elektronische apparaten (Toepasbaar in de Europese Unie en andere Europese landen met gescheiden inzamelingssystemen)
Het symbool op het product of op de verpakking wijst erop dat dit product niet als huishoudelijk afval mag worden behandeld. Het moet echter naar een plaats worden gebracht waar elektrische en elektronische apparatuur wordt gerecycled. Als u ervoor zorgt dat dit product op de correcte manier wordt verwerkt, voorkomt u voor mens en milieu negatieve gevolgen die zich zouden kunnen voordoen in geval van verkeerde afvalbehandeling. De recycling van materialen draagt bij tot het vrijwaren van natuurlijke bronnen. Voor meer details in verband met het recyclen van dit product, neemt u contact op met de gemeentelijke instanties, het bedrijf of de dienst belast met de verwijdering van huishoudafval of de winkel waar u het product hebt gekocht.

Opmerking voor klanten: de volgende informatie geldt enkel voor apparatuur verkocht in landen waar de EU-richtlijnen van kracht zijn
De fabricant van dit product is Sony Corporation, 1-7-1 Konan Minato-ku Tokyo, 108-0075 Japan. De geauthoriseerde vertegenwoordiging voor EMC en produkt veiligheid is Sony Deutschland GmbH, Hedelfinger Strasse 61, 70327 Stuttgart, Duitsland. Voor service- of garantiezaken verwijzen wij u graag naar de addressen in de afzonderlijke service/garantie documenten.

Português

Auscultadores estéreo

Como utilizar (consulte fig. A)

Estes auscultadores destinam-se a uma utilização com uma minitomada estéreo.
Estique o aro para a cabeça para ajustar o comprimento.
Coloque o auscultador com a indicação Ⓡ no ouvido direito e o auscultador com a indicação Ⓛ no ouvido esquerdo.
Existe um ponto táctil na unidade com a marca Ⓛ para distinguir o lado esquerdo.

Como confirmar o nome do modelo (consulte fig. B)

O local do nome do modelo, ("MDR-ZX300" ou "MDR-ZX100") é apresentado na ilustração. Se tiver alguma dúvida acerca do produto, verifique com antecedência o nome do modelo e informe-nos sobre o seu modelo.

Nota
Quando verificar o nome do modelo, não desloque o auscultador além do seu alcance normal.

MDR-ZX300

Características
- O magnete de neodímio oferece um som poderoso.
- Compactos, giratórios e dobráveis para maior facilidade de transporte.
- Resiste a uma entrada de alta potência de até 1.000 mW.

Especificações
Tipo: Fechado, dinâmico (supra-aural) / Unidade accionadora: 30 mm, tipo campânula (Voice Coil CCAW) / Capacidade de admissão de potência: 1.000 mW (IEC*) / Impedância: 24 Ω a 1 kHz / Sensibilidade: 102 dB/mW / Resposta em frequência: 10 – 24.000 Hz / Cabo: 1,2 m, tipo Y / Ficha: Minificha estéreo em L dourada / Peso: Aprox. 120 g sem o cabo / Acessórios fornecidos: Manual de Instruções (1)

* IEC (Comissão Electrotécnica Internacional)

O design e as especificações estão sujeitos a alterações sem aviso prévio.

MDR-ZX100

Características
- Unidade accionadora de 30 mm para um som nítido.
- Compactos, giratórios e dobráveis para maior facilidade de transporte.
- Resiste a uma entrada de alta potência de até 1.000 mW.

Especificações
Tipo: Fechado, dinâmico (supra-aural) / Unidade accionadora: 30 mm, tipo campânula (Voice Coil CCAW) / Capacidade de admissão de potência: 1.000 mW (IEC*) / Impedância: 24 Ω a 1 kHz / Sensibilidade: 100 dB/mW / Resposta em frequência: 12 – 22.000 Hz / Cabo: 1,2 m, tipo Y / Ficha: Minificha estéreo em L / Peso: Aprox. 120 g sem o cabo / Acessórios fornecidos: Manual de Instruções (1)

* IEC (Comissão Electrotécnica Internacional)

O design e as especificações estão sujeitos a alterações sem aviso prévio.

Precauções

- Ouvir com o volume dos auscultadores muito alto pode afectar a sua audição. Para uma maior segurança na condução, não utilize os auscultadores enquanto conduz ou quando andar de bicicleta.
- Não sujeite os auscultadores a impactos excessivos.
- Manuseie as unidades accionadoras cuidadosamente.
- Não sujeite os auscultadores a cargas ou pressão, pois pode provocar a sua deformação, no caso de serem guardados durante um período de tempo prolongado.
- As almofadas dos auriculares podem deteriorar-se devido ao uso ou armazenamento prolongado.
- Mantenha a ficha limpa para que o som não saia distorcido.
- Limpe os auscultadores com um pano macio seco. Não sopre nas unidades quando limpar. Não deixe que a ficha fique suja, caso contrário, o som pode deteriorar-se.
- Não deixe os auscultadores estéreo num local sujeito à luz solar directa, calor ou humidade.

As almofadas de substituição opcionais podem ser encomendadas ao seu representante Sony mais próximo.

Tratamento de Equipamentos Eléctricos e Electrónicos no final da sua vida útil (Aplicável na União Europeia e em países Europeus com sistemas de recolha selectiva de resíduos)
Este símbolo, colocado no produto ou na sua embalagem, indica que este não deve ser tratado como resíduo urbano indiferenciado. Deve sim ser colocado num ponto de recolha destinado a resíduos de equipamentos eléctricos e electrónicos. Assegurandose que este produto é correctamente depositado, irá prevenir potenciais consequências negativas para o ambiente bem como para a saúde, que de outra forma poderiam ocorrer pelo mau manuseamento destes produtos. A reciclagem dos materiais contribuirá para a conservação dos recursos naturais. Para obter informação mais detalhada sobre a reciclagem deste produto, por favor contacte o município onde reside, os serviços de recolha de resíduos da sua área ou a loja onde adquiriu o produto.

Nota para os clientes: as seguintes informações aplicam-se apenas ao equipamento comercializado nos países que aplicam as Directivas da UE
O fabricante deste produto é a Sony Corporation, 1-7-1 Konan Minato-ku Tokyo, 108-0075 Japão. O representante autorizado para Compatibilidade Electromagnética e segurança do produto é a Sony Deutschland GmbH, Hedelfinger Strasse 61, 70327 Stuttgart, Alemanha. Para qualquer assunto relacionado com serviço ou garantia por favor consulte a morada indicada nos documentos sobre serviço e garantias que se encontram junto ao produto.

Polski

Słuchawki stereofoniczne

Użytkowanie (patrz rys. A)

Słuchawki przeznaczone są do użytku z wtykiem stereofonicznym typu mini jack.
Rozsuń pałąk, aby ustawić długość.
Słuchawkę oznaczoną literą Ⓡ należy nosić na prawym uchu, a literą Ⓛ na lewym uchu.
Na słuchawce oznaczonej literą Ⓛ znajduje się wyróżniająca ją wypustka.

Sprawdzanie nazwy modelu (patrz rys. B)

Lokalizacja nazwy modelu („MDR-ZX300" lub „MDR-ZX100") jest pokazana na ilustracji. W przypadku pytań dotyczących produktu należy wcześniej sprawdzić nazwę modelu i przekazać ją nam.

Uwaga
Podczas sprawdzania nazwy modelu nie wolno przestawiać słuchawek poza dozwolony zakres.

MDR-ZX300

Funkcje
- Magnes neodymowy, zapewniający doskonały dźwięk.
- Możliwość złożenia słuchawek na płasko pozwala na wygodne ich przenoszenie.
- Wytrzymałość na wejście o wysokiej mocy, do 1 000 mW.

Dane techniczne
Typ: zamknięty, dynamiczny (muszle słuchawek opierają się o uszy) / Jednostki sterujące: 30 mm, typ stożkowy (uzwojenie z drutu miedzianego platerowanego miedzią) / Moc maksymalna: 1 000 mW (IEC*) / Impedancja: 24 Ω przy 1 kHz / Czułość: 102 dB/mW / Pasmo przenoszenia: 10 – 24 000 Hz / Przewód: 1,2 m, typ Y / Wtyk: pozłacany miniwtyk stereofoniczny w kształcie litery L / Waga: ok. 120 g (bez przewodu) / Dostarczone wyposażenie: Instrukcja obsługi (1)

* IEC = Międzynarodowa Komisja Elektrotechniczna

Konstrukcja i dane techniczne mogą ulec zmianie bez powiadomienia.

MDR-ZX100

Funkcje
- Jednostki sterujące 30 mm zapewniają wyraźny dźwięk.
- Możliwość złożenia słuchawek na płasko pozwala na wygodne ich przenoszenie.
- Wytrzymałość na wejście o wysokiej mocy, do 1 000 mW.

Dane techniczne
Typ: zamknięty, dynamiczny (muszle słuchawek opierają się o uszy) / Jednostki sterujące: 30 mm, typ stożkowy (uzwojenie z drutu miedzianego platerowanego miedzią) / Moc maksymalna: 1 000 mW (IEC*) / Impedancja: 24 Ω przy 1 kHz / Czułość: 100 dB/mW / Pasmo przenoszenia: 12 – 22 000 Hz / Przewód: 1,2 m, typ Y / Wtyk: miniwtyk stereofoniczny w kształcie litery L / Waga: ok. 120 g (bez przewodu) / Dostarczone wyposażenie: Instrukcja obsługi (1)

* IEC = Międzynarodowa Komisja Elektrotechniczna

Konstrukcja i dane techniczne mogą ulec zmianie bez powiadomienia.

Środki ostrożności

- Słuchanie przy użyciu słuchawek dźwięku o wysokiej głośności może być przyczyną problemów ze słuchem. W celu zachowania bezpieczeństwa na drodze nie należy używać słuchawek podczas prowadzenia samochodu lub jazdy rowerem.
- Nie należy poddawać słuchawek silnym wstrząsom.
- Należy ostrożnie obchodzić się z jednostkami sterującymi.
- Na słuchawkach nie należy umieszczać ciężkich przedmiotów ani nie należy stosować względem nich dużego nacisku, ponieważ długotrwałe przechowywanie słuchawek w takich warunkach może spowodować ich deformację.
- W wyniku długotrwałego użytkowania lub przechowywania wyściółka nauszników może ulec uszkodzeniu.
- Nie należy pozostawiać brudnego wtyku, ponieważ może to spowodować pogorszenie jakości dźwięku.
- Słuchawki należy czyścić suchą, miękką szmatką. Podczas czyszczenia nie należy dmuchać na jednostki sterujące. Nie należy dopuszczać do zabrudzenia wtyczki. W przeciwnym razie jakość dźwięku może ulec pogorszeniu.
- Słuchawek nie należy pozostawiać w miejscu narażonym na bezpośrednie działanie promieni słonecznych, gorąco lub wilgoć.

Zapasowe nauszniki można zamówić u najbliższego sprzedawcy produktów Sony.

Pozbycie się zużytego sprzętu (stosowane w krajach Unii Europejskiej i w pozostałych krajach europejskich stosujących własne systemy zbiórki)
Ten symbol na produkcie lub jego opakowaniu oznacza, że produkt nie może być traktowany jako odpad komunalny, lecz powinno się go dostarczyć do odpowiedniego punktu zbiórki sprzętu elektrycznego i elektronicznego, w celu recyklingu. Odpowiednie zadysponowanie zużytego produktu zapobiega potencjalnym negatywnym wpływom na środowisko oraz zdrowie ludzi, jakie mogłyby wystąpić w przypadku niewłaściwego zagospodarowania odpadów. Recykling materiałów pomoże w ochronie środowiska naturalnego. W celu uzyskania bardziej szczegółowych informacji na temat recyklingu tego produktu, należy skontaktować się z lokalną jednostką samorządu terytorialnego, ze służbami zagospodarowywania odpadów lub ze sklepem, w którym zakupiony został ten produkt.

Informacje dla klientow: poniższe informacje dotyczą wyłącznie urządzeń sprzedawanych w krajach, w ktorych obowiązują dyrektywy Unii Europejskiej
Producentem tego produktu jest Sony Corporation, 1-7-1 Konan Minato-ku Tokyo, 108-0075 Japonia. Upoważnionym przedstawicielem producenta w Unii Europejskiej, uprawnionym do dokonywania i potwierdzania oceny zgodności z wymaganiami zasadniczymi, jest Sony Deutschland GmbH, Hedelfinger Strasse 61, 70327 Stuttgart, Niemcy. Nadzór nad dystrybucją na terytorium Rzeczypospolitej Polskiej sprawuje Sony Poland, 00-876 Warszawa, ul. Ogrodowa 58. W sprawach serwisowych i gwarancyjnych należy kontaktować się z podmiotami, których adresy podano w osobnych dokumentach gwarancyjnych lub serwisowych, lub z najbliższym sprzedawcą produktów Sony.

Magyar

Sztereo fejhallgató

Használat (lásd A ábra)

A fejhallgatót mini sztereo csatlakozóra lehet csatlakoztatni.
A fejpántot kihúzva állítsa be a méretet.
Úgy helyezze a fejére, hogy az Ⓡ jelölésű fele a jobb, az Ⓛ jelölésű fele a bal fülére kerüljön.
Az Ⓛ jelölésű bal oldali hangszórót tapintható pont különbözteti meg.

Hogyan ellenőrizhető a típusnév (lásd B ábra)

A típusnév helye („MDR-ZX300" vagy „MDR-ZX100") az ábrán látható. Ha a készülékkel kapcsolatban kérdése van, előzőleg jegyezze fel a típusnevet, hogy azt meg tudja adni nekünk.

Megjegyzés
A típusnév ellenőrzésekor a fejhallgatót ne fordítsa túl a megengedett tartományon.

MDR-ZX300

Jellemzők
- A neodímium mágnes erőteljes hangzást nyújt.
- Vékony, elfordítható és összehajtható, hogy könnyen hordozható legyen.
- Nagy, akár 1 000 mW bemeneti teljesítmény.

Műszaki adatok
Típus: zárt, dinamikus (fülre helyezhető) / Hangszóró: 30 mm, dóm típusú (CCAW hangtekercs) / Teljesítmény: 1 000 mW (IEC*) / Impedancia: 24 Ω 1 kHz-en / Érzékenység: 102 dB/mW / Frekvenciaátvitel: 10 – 24 000 Hz / Kábel: 1,2 m, Y típus / Csatlakozó: Aranyozott L-alakú mini sztereo csatlakozódugó / Tömeg: kb. 120 g (kábel nélkül) / Mellékelt tartozék: Használati útmutató (1)

* IEC = International Electrotechnical Commission

A forma és a műszaki adatok előzetes bejelentés nélkül megváltozhatnak.

MDR-ZX100

Jellemzők
- A 30 mm-es hangszóró tiszta hangzást nyújt.
- Vékony, elfordítható és összehajtható, hogy könnyen hordozható legyen.
- Nagy, akár 1 000 mW bemeneti teljesítmény.

Műszaki adatok
Típus: zárt, dinamikus (fülre helyezhető) / Hangszóró: 30 mm, dóm típusú (CCAW hangtekercs) / Teljesítmény: 1 000 mW (IEC*) / Impedancia: 24 Ω 1 kHz-en / Érzékenység: 100 dB/mW / Frekvenciaátvitel: 12 – 22 000 Hz / Kábel: 1,2 m, Y típus / Csatlakozó: L-alakú sztereó mini csatlakozódugó / Tömeg: kb. 120 g (kábel nélkül) / Mellékelt tartozék: Használati útmutató (1)

* IEC = International Electrotechnical Commission

A forma és a műszaki adatok előzetes bejelentés nélkül megváltozhatnak.

Óvintézkedések

- Ha nagy hangerővel használja a fejhallgatót, károsodhat a hallása. A közlekedés biztonsága érdekében vezetés és kerékpározás közben ne használjon fejhallgatót/fülhallgatót.
- A fejhallgatót óvja az erős rázkódástól.
- Óvatosan kezelje a hangszórókat.
- A fejhallgatóra ne tegyen nehéz tárgyat, és ügyeljen arra is, hogy ne nyomódjék, mert úgy hosszabb tárolás során deformálódhat.
- Hosszú idejű tárolás vagy használat után a fülpárnák minősége romolhat.
- Ne engedje, hogy a csatlakozódugó beszennyeződjék, mert eltorzulhat a hang.
- A fejhallgatót száraz, puha ruhával tisztítsa. Tisztítás közben ne fújja a fejhallgatót. Ne engedje, hogy a csatlakozódugó beszennyeződjék, mert eltorzulhat a hang.
- A készüléket óvja a közvetlen napsütéstől, hőtől vagy nedvességtől.

Tartalék vagy csere-fülpárnát a legközelebbi Sony-forgalmazónál lehet rendelni.

Feleslegessé vált elektromos és elektronikus készülékek hulladékként való eltávolítása (Használható az Európai Unió és egyéb európai országok szelektív hulladékgyűjtési rendszereiben)
Ez a szimbólum a készüléken vagy a csomagolásán azt jelzi, hogy a terméket ne kezelje háztartási hulladékként. Kérjük, hogy az elektromos és elektronikai hulladék gyűjtésére kijelölt gyűjtőhelyen adja le. A feleslegessé vált termék helyes kezelésével segít megelőzni a környezet és az emberi egészség károsodását, mely bekövetkezhetne, ha nem követi a hulladékkezelés helyes módját. Az anyagok újrahasznosítása segít a természeti erőforrások megőrzésében. A termék újrahasznosítása érdekében további információért forduljon a lakhelyén az illetékesekhez, a helyi hulladékgyűjtő szolgáltatóhoz vagy ahhoz az üzlethez, ahol a terméket megvásárolta.

Megjegyzés a vásárlóknak: az alábbi információ csak az Európai Unió irányelveit alkalmazó országokban eladott berendezésekre vonatkozik
Ezt a terméket a Sony Corporation (Japán, 108-0075 Tokió, 1-7-1 Konan, Minato-ku) gyártotta. A termékbiztonsággal és az EMC irányelvekkel kapcsolatban a Sony Deutschland GmbH (Németország, 70327 Stuttgart, Hedelfinger Strasse 61.) a jogosult képviselő. Kérjük, bármely szervizeléssel vagy garanciával kapcsolatos ügyben, a különálló szerviz- vagy garanciadokumentumokban megadott címekhez forduljon.

A

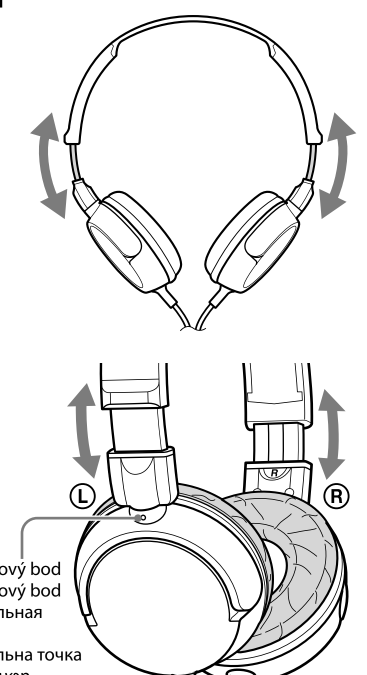

B

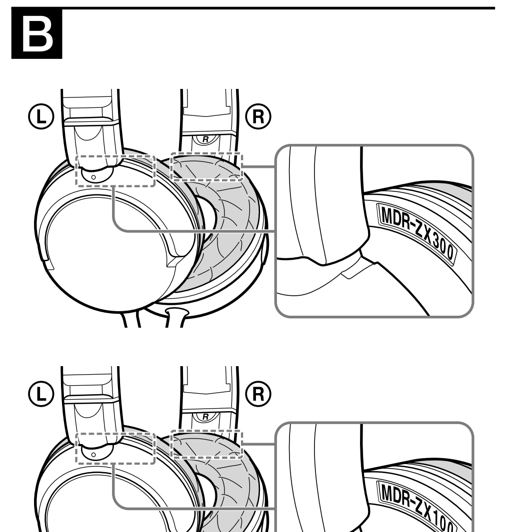

Česky

Stereofonní sluchátka

Použití (viz obr. A)

Tato sluchátka jsou určena pro použití se stereo mini konektorem.
Roztažením hlavového mostu nastavte délku.
Nasaďte sluchátko označené písmenem Ⓡ na pravé ucho a sluchátko Ⓛ na levé.
Na jednotce značené Ⓛ je dotykový bod, aby bylo možné rozlišit levou stranu.

Potvrzení názvu modelu (viz obr. B)

Umístění názvu modelu („MDR-ZX300“ nebo „MDR-ZX100“) je zobrazeno na obrázku. Pokud máte otázku týkající se produktu, nejprve si ověřte název modelu, abyste nám jej mohli sdělit.

Poznámka
Když ověřujete název modelu, nepohybujte sluchátkem mimo běžný rozsah pohybu.

MDR-ZX300

Charakteristika

- Neodymový magnet poskytuje silný zvuk.
- Tenká skládací verze pro snadnou přenosnost.
- Pracuje s vysokým příkonem až do hodnoty 1 000 mW.

Technické údaje

Typ: Zavřený, dynamický (supraaurální) / Měniče: 30 mm, kopulovitého tvaru (hlasová cívka CCAW) / Výkonová zatížitelnost: 1 000 mW (IEC*) / Impedance: 24 Ω při 1 kHz / Citlivost: 102 dB/mW / Frekvenční rozsah: 10–24 000 Hz / Kabel: 1,2 m, typ Y / Konektor: Pozlacený stereo mini konektor tvaru L / Hmotnost: přibl. 120 g bez kabelu / Dodávané příslušenství: Návod k obsluze (1)

* IEC = Mezinárodní výbor pro elektrotechniku

Vzhled a technické údaje mohou být změněny bez předchozího upozornění.

MDR-ZX100

Charakteristika

- Měniče o průměru 30 mm reprodukují čistý zvuk.
- Tenká skládací verze pro snadnou přenosnost.
- Pracuje s vysokým příkonem až do hodnoty 1 000 mW.

Technické údaje

Typ: Zavřený, dynamický (supraaurální) / Měniče: 30 mm, kopulovitého tvaru (hlasová cívka CCAW) / Výkonová zatížitelnost: 1 000 mW (IEC*) / Impedance: 24 Ω při 1 kHz / Citlivost: 100 dB/mW / Frekvenční rozsah: 12–22 000 Hz / Kabel: 1,2 m, typ Y / Konektor: Stereo mini konektor tvaru L / Hmotnost: přibl. 120 g bez kabelu / Dodávané příslušenství: Návod k obsluze (1)

* IEC = Mezinárodní výbor pro elektrotechniku

Vzhled a technické údaje mohou být změněny bez předchozího upozornění.

Upozornění

- Poslech ze sluchátek při nastavené vysoké hlasitosti může nepříznivě ovlivnit váš sluch. Z důvodů bezpečnosti silničního provozu nepoužívejte sluchátka při řízení vozidla nebo při jízdě na kole.
- Nevystavujte sluchátka nadměrným otřesům.
- S měniči zacházejte opatrně.
- Nevystavujte sluchátka tlaku ani zátěži, při dlouhodobém působení tlaku by mohlo dojít k jejich deformaci.
- Ušní polštářky se mohou opotřebovávat z důvodu dlouhého uskladnění nebo používání.
- Zástrčku sluchátek udržujte v čistotě, jinak by mohlo dojít ke zkreslení zvuku.
- Sluchátka čistěte měkkou suchou látkou. Během čištění na jednotku nefoukejte. Nedopusťte, aby se zástrčka znečistila, mohlo by dojít ke zhoršení zvuku.
- Neponechávejte stereofonní sluchátka na přímém slunci, v blízkosti tepelných zdrojů a vlhka.

Volitelné náhradní ušní polštářky lze objednat u nejbližšího prodejce Sony.

Likvidace nepotřebného elektrického a elektronického zařízení (platné v Evropské unii a dalších evropských státech uplatňujících oddělený systém sběru)
Tento symbol umístěný na výrobku nebo jeho balení upozorňuje, že by s výrobkem po ukončení jeho životnosti nemělo být nakládáno jako s běžným odpadem z domácnosti. Je nutné ho odvézt do sběrného místa pro recyklaci elektrického a elektronického zařízení. Zajištěním správné likvidace tohoto výrobku pomůžete zabránit případným negativním důsledkům na životní prostředí a lidské zdraví, které by jinak byly způsobeny nevhodnou likvidací výrobku. Recyklováním materiálů, z nichž je vyroben, pomůžete zachovat přírodní zdroje. Podrobnější informace o recyklaci tohoto výrobku zjistíte u příslušného místního úřadu, podniku pro likvidaci domovního odpadů nebo v obchodě, kde jste výrobek zakoupili.

Poznámka pro zákazníky: následující informace se vztahují jen na produkty prodávané v zemích, ve kterých platí směrnice EU
Výrobcem tohoto výrobku je Sony Corporation, 1-7-1 Konan Minato-ku Tokyo, 108-0075 Japonsko. Zplnomocněným zástupcem pro požadavky ohledně elektromagnetické kompatibility EMC a bezpečnosti výrobku je Sony Deutschland GmbH, Hedelfinger Strasse 61, 70327 Stuttgart, SRN. Pro záležitosti servisu a záruky se obracejte na adresy uváděné v servisních a záručních dokumentech.

Slovensky

Stereofónne slúchadlá

Návod na použitie (pozri obr. A)

Tieto slúchadlá sú určené na použitie s konektorom typu stereo mini.
Roztiahnite hlavový popruh a nastavte dĺžku.
Slúchadlo označené písmenom Ⓡ si nasaďte do pravého ucha a slúchadlo označené písmenom Ⓛ do ľavého ucha.
Na jednotke označenej písmenom Ⓛ je dotykový bod, aby sa dala určiť ľavá strana.

Ako potvrdiť názov modelu (pozri obr. B)

Umiestnenie názvu modelu („MDR-ZX300“ alebo „MDR-ZX100“) je zobrazené na obrázku. Ak máte otázku týkajúcu sa produktu, najprv si overte názov modelu, aby ste nám ho mohli oznámiť.

Poznámka
Keď overujete názov modelu, nepohybujte slúchadlom mimo bežného rozsahu pohybu.

MDR-ZX300

Vlastnosti

- Neodýmový magnet prináša výkonný zvuk.
- Skladanie pomocou tenkého otočného podstavca pre nenáročnú prenosnosť.
- Pracuje s vysokým príkonom až do hodnoty 1 000 mW.

Technické údaje

Typ: zatvorené, dynamické (nad ušnicami) / Budiče slúchadiel: 30 mm, kupolovitý typ (hlasová cievka CCAW) / Zaťažiteľnosť: 1 000 mW (IEC*) / Impedancia: 24 Ω pri frekvencii 1 kHz / Citlivosť: 102 dB/mW / Frekvenčná odozva: 10 – 24 000 Hz / Kábel: 1,2 m, typ Y / Konektor: pozlátený konektor stereo mini typu L / Hmotnosť: pribl. 120 g (bez kábla) / Dodávané príslušenstvo: návod na používanie (1)

* IEC = Medzinárodná elektrotechnická komisia

Vzhľad a technické parametre sa môžu zmeniť bez predchádzajúceho upozornenia.

MDR-ZX100

Vlastnosti

- Budiče slúchadiel s priemerom 30 mm reprodukujú čistý zvuk.
- Skladanie pomocou tenkého otočného podstavca pre nenáročnú prenosnosť.
- Pracuje s vysokým príkonom až do hodnoty 1 000 mW.

Technické údaje

Typ: zatvorené, dynamické (nad ušnicami) / Budiče slúchadiel: 30 mm, kupolovitý typ (hlasová cievka CCAW) / Zaťažiteľnosť: 1 000 mW (IEC*) / Impedancia: 24 Ω pri frekvencii 1 kHz / Citlivosť: 100 dB/mW / Frekvenčná odozva: 12 – 22 000 Hz / Kábel: 1,2 m, typ Y / Konektor: konektor stereo mini typu L / Hmotnosť: pribl. 120 g (bez kábla) / Dodávané príslušenstvo: návod na používanie (1)

* IEC = Medzinárodná elektrotechnická komisia

Vzhľad a technické parametre sa môžu zmeniť bez predchádzajúceho upozornenia.

Odporúčania

- Počúvanie zvuku s vysokou hlasitosťou prostredníctvom slúchadiel môže mať negatívny vplyv na váš sluch. Z bezpečnostných dôvodov nepoužívajte slúchadlá pri šoférovaní alebo bicyklovaní.
- Nevystavujte slúchadlá nárazom.
- S budičmi slúchadiel zaobchádzajte opatrne.
- Slúchadlá nezaťažujte. Pri dlhodobom skladovaní by mohlo zaťaženie spôsobiť deformáciu.
- Slúchadlové vankúše sa môžu pri dlhodobom skladovaní alebo používaní znehodnotiť.
- Udržiavajte konektor čistý, inak môže dôjsť k skresleniu zvuku.
- Slúchadlá čistite suchou a mäkkou handričkou. Nefúkajte do slúchadiel pri čistení. Zvuk sa môže zhoršiť, ak sa konektor zašpiní.
- Nenechávajte stereofónne slúchadlá vystavené priamemu slnečnému žiareniu, teplu alebo vlhkosti.

Náhradné slúchadlové vankúše môžete objednať u najbližšieho predajcu Sony.

Likvidácia starých elektrických a elektronických prístrojov (vzťahuje sa na Európsku úniu a európske krajiny so systémami oddeleného zberu)
Tento symbol na výrobku alebo na jeho obale znamená, že výrobok nesmie byť spracovávaný ako komunálny odpad. Musí sa odovzdať do príslušnej zberne na recykláciu elektrických a elektronických zariadení. Zaručením správnej likvidácie tohto výrobku pomôžete pri predchádzaní potenciálnych negatívnych dopadov na životné prostredie a na zdravie človeka, ktoré by mohli byť zapríčinené nevhodným zaobchádzaním s odpadmi z tohto výrobku. Recyklovaním materiálov pomôžete zachovať prírodné zdroje. Podrobnejšie informácie o recyklácii tohto výrobku vám na požiadanie poskytne miestny úrad, služba likvidácie komunálneho odpadu alebo predajňa, v ktorej ste si tento výrobok zakúpili.

Oznam pre zákazníkov: nasledujúce informácie sa týkajú iba zariadení predávaných v krajinách, v ktorých platia smernice EÚ
Výrobcom tohto výrobku je Sony Corporation, 1-7-1 Konan Minato-ku, Tokyo, 108-0075 Japonsko. Autorizovaným zástupcom pre EMC a bezpečnosť výrobku je Sony Deutschland GmbH, Hedelfinger Strasse 61, 70327 Stuttgart, Nemecko. V akýchkoľvek servisných alebo záručných záležitostiach prosím kontaktujte adresy uvedené v separátnych servisných alebo záručných dokumentoch.

Русский

Стереофонические наушники

Использование (см. рис. A)

Эти наушники используются со стереофоническим мини-гнездом.
Разверните ободок наушников, чтобы отрегулировать длину.
Наденьте наушники: маркировкой Ⓡ на правое ухо, а маркировкой Ⓛ – на левое.
На корпусе устройства имеется тактильная точка в виде буквы Ⓛ, определяющая левую сторону устройства.

Определение названия модели (см. рис. B)

Расположение названия модели (“MDR-ZX300” или “MDR-ZX100”) показано на рисунке. При наличии вопросов об устройстве заранее узнайте название модели, чтобы сообщить нам.

Примечание
При проверке названия модели не сдвигайте наушник за пределы обычного диапазона.

MDR-ZX300

Характеристики

- Мощный звук достигается благодаря использованию неодимового магнита.
- Плоская форма, возможность поворота и складывания обеспечивают удобство переноски.
- Вход для источников большой мощности до 1000 мВт.

Технические характеристики

Тип: закрытый, динамический (supra-aural) / Динамик: 30 мм, купольного типа (звуковая катушка CCAW) / Мощность: 1000 мВт (IEC*) / Сопротивление: 24 Ω при 1 кГц / Чувствительность: 102 дБ/мВт / Диапазон воспроизводимых частот: 10 – 24000 Гц / Шнур: 1,2 м, Y-образный / Штекер: L-образный стереофонический мини-штекер с позолоченным контактом / Масса: прибл. 120 г без шнура / Прилагаемые принадлежности: инструкция по эксплуатации (1)

* IEC = Международная электротехническая комиссия

Конструкция и характеристики могут изменяться без предварительного уведомления.

MDR-ZX100

Характеристики

- Динамики 30 мм обеспечивают чистое звучание.
- Плоская форма, возможность поворота и складывания обеспечивают удобство переноски.
- Вход для источников большой мощности до 1000 мВт.

Технические характеристики

Тип: закрытый, динамический (supra-aural) / Динамик: 30 мм, купольного типа (звуковая катушка CCAW) / Мощность: 1000 мВт (IEC*) / Сопротивление: 24 Ω при 1 кГц / Чувствительность: 100 дБ/мВт / Диапазон воспроизводимых частот: 12 – 22000 Гц / Шнур: 1,2 м, Y-образный / Штекер: L-образный стереофонический мини-штекер / Масса: прибл. 120 г без шнура / Прилагаемые принадлежности: инструкция по эксплуатации (1)

* IEC = Международная электротехническая комиссия

Конструкция и характеристики могут изменяться без предварительного уведомления.

Меры предосторожности

- Высокий уровень громкости в наушниках при прослушивании может оказывать отрицательное воздействие на слух. В целях безопасности на дорогах не пользуйтесь наушниками при управлении автомобилем или езде на велосипеде.
- Не допускайте сильных ударов по наушникам.
- Аккуратно обращайтесь с динамиками.
- Не кладите на наушники тяжелые предметы и не допускайте их сдавливания; это может привести к деформации наушников при длительном хранении.
- Вкладыши могут портиться при длительном хранении или использовании.
- Обязательно удаляйте загрязнения со штекера — в противном случае возможны искажения звука.
- Очистите наушники мягкой сухой тканью. Не дуйте на наушники, чтобы их очистить. Не допускайте загрязнения штекера, так как это может привести к искажению звука.
- Не оставляйте стереофонические наушники в местах, где они могут подвергаться воздействию прямых солнечных лучей, повышенной температуры или влаги.

Дополнительные сменные вкладыши можно заказать у ближайшего дилера Sony.

Утилизация отслужившего электрического и электронного оборудования (директива применяется в странах Евросоюза и других европейских странах, где действуют системы раздельного сбора отходов)
Данный знак на устройстве или его упаковке обозначает, что данное устройство нельзя утилизировать вместе с прочими бытовыми отходами. Его следует сдать в соответствующий приемный пункт переработки электрического и электронного оборудования. Неправильная утилизация данного изделия может привести к потенциально негативному влиянию на окружающую среду и здоровье людей, поэтому для предотвращения подобных последствий необходимо выполнять специальные требования по утилизации этого изделия. Переработка данных материалов поможет сохранить природные ресурсы. Для получения более подробной информации о переработке этого изделия обратитесь в местные органы городского управления, службу сбора бытовых отходов или в магазин, где было приобретено изделие.

Изготовитель: Сони Корпорейшн
Адрес: 1-7-1 Конан, Минато-ку,
Токио 108-0075, Япония
Сделано в Таиланде

Примечание для покупателей.
Следующая информация применима только для оборудования, продающегося в странах, где действуют директивы ЕС
Производителем данного устройства является корпорация Sony Corporation, 1-7-1 Konan, Minato-ku, Tokyo, 108-0075 Japan. Уполномоченным представителем по электромагнитной совместимости (EMC) и безопасности изделия является компания Sony Deutschland GmbH, Hedelfinger Strasse 61, 70327 Stuttgart, Germany. По вопросам обслуживания и гарантии обращайтесь по адресам, указанным в соответствующих документах.

Українська

Стереофонічні навушники

Настанови щодо користування (див. мал. A)

Під'єднання навушників здійснюється через мініатюрний стереороз'єм.
Витягніть дужку, щоб налаштувати довжину.
Надягніть навушник із позначкою Ⓡ на праве вухо та навушник із позначкою Ⓛ на ліве вухо.
Лівий навушник Ⓛ можна визначити на дотик за допомогою спеціальної тактильної точки.

Настанови щодо визначення назви моделі (див. мал. B)

Визначте місцезнаходження позначки з назвою моделі («MDR-ZX300» або «MDR-ZX100») за допомогою наведеної ілюстрації. Звертаючись із питаннями щодо виробу, заздалегідь визначте назву моделі, яку необхідно повідомити виробнику.

Примітка
Визначаючи назву моделі, не відводьте телефони за межі звичайного діапазону їхнього руху.

MDR-ZX300

Особливості

- Неодимовий магніт забезпечує потужне звучання.
- Компактний складаний дизайн із поворотними чашками для зручного носіння.
- Стабільність роботи навіть за потужності вхідного сигналу до 1000 мВт.

Технічні характеристики

Тип: закриті, динамічні навушники (з накладними амбушюрами) / Динаміки: 30 мм, купольного типу (звукова котушка CCAW) / Допустима потужність: 1000 мВт (IEC*) / Повний опір: 24 Ом за 1 кГц / Чутливість: 102 дБ/мВт / Діапазон частот: 10—24000 Гц / Шнур: 1,2 м, Y-подібний / Штекер: мініатюрний позолочений Г-подібний стереофонічний штекер / Вага: прибл. 120 г без шнура / Приладдя в комплекті: інструкція з експлуатації (1)

* IEC = Міжнародна електротехнічна комісія

Конструкція й технічні характеристики можуть бути змінені без попередження.

MDR-ZX100

Особливості

- 30 мм динамік для чіткого звучання.
- Компактний складаний дизайн із поворотними чашками для зручного носіння.
- Стабільність роботи навіть за потужності вхідного сигналу до 1000 мВт.

Технічні характеристики

Тип: закриті, динамічні навушники (з накладними амбушюрами) / Динаміки: 30 мм, купольного типу (звукова котушка CCAW) / Допустима потужність: 1000 мВт (IEC*) / Повний опір: 24 Ом за 1 кГц / Чутливість: 100 дБ/мВт / Діапазон частот: 12—22000 Гц / Шнур: 1,2 м, Y-подібний / Штекер: мініатюрний Г-подібний стереофонічний штекер / Вага: прибл. 120 г без шнура / Приладдя в комплекті: інструкція з експлуатації (1)

* IEC = Міжнародна електротехнічна комісія

Конструкція й технічні характеристики можуть бути змінені без попередження.

Заходи безпеки

- Прослуховування аудіоматеріалу через навушники на великій гучності може негативно вплинути на слух. Задля безпеки дорожнього руху не користуйтеся навушниками, керуючи автомобілем або велосипедом.
- Не піддавайте навушники надмірному динамічному впливові.
- Обережно обходьтеся з динаміками.
- Не ставте на навушники важкі предмети та не піддавайте їх тиску, оскільки тривалий вплив ваги/тиску може спричинити деформацію навушників.
- Тривале користування або зберігання може призвести до псування амбушюрів.
- Не залишайте штекер навушників брудним, аби уникнути можливого спотворення звуку.
- Чистіть навушники чистою сухою тканиною. Не дмухайте на телефони під час чищення. Аби уникнути можливого спотворення звуку, не допускайте забруднення штекера.
- Не залишайте стереонавушники в місцях, підданих впливу прямого сонячного проміння, тепла або вологи.

Додаткові запасні амбушюри можна замовити в найближчого дилера Sony.

Термін експлуатації виробу складає 6 років.

Утилізація старого електричного та електронного обладнання (застосовується в Європейському союзі та інших європейських країнах із системами роздільного збирання сміття)
Цей символ на виробі або на упаковці означає, що цей виріб не можна утилізувати як побутове сміття. Замість цього його потрібно здати до відповідного приймального пункту для вторинної обробки електричного та електронного обладнання. Забезпечивши належну утилізацію цього виробу, ви допоможете запобігти негативним наслідкам для навколишнього середовища та людського здоров'я, до яких могла б призвести неправильна утилізація цього виробу. Вторинна переробка матеріалів допоможе зберегти природні ресурси. Щоб отримати докладнішу інформацію щодо вторинної переробки цього виробу, зверніться до місцевих органів влади, до служби утилізації побутових відходів або до магазину, де було придбано цей виріб.

Примітка для користувачів: наведена нижче інформація стосується лише обладнання, що продається у країнах, де застосовуються директиви ЄС
Виробником цього товару є корпорація Sony, офіс якої розташований за адресою: 1-7-1 Konan, Minato-ku, Tokyo, 108-0075 Japan (Японія). Уповноважений представник з питань EMC (Електромагнітна сумісність) та безпеки товарів – Sony Deutschland GmbH, адреса: Hedelfinger Strasse 61, 70327 Stuttgart, Germany (Німеччина). З приводу обслуговування або гарантії звертайтеся за адресами, вказаними в окремих документах, що обумовлюють питання гарантії та обслуговування.

Ελληνικά

Στερεοφωνικά ακουστικά

Τρόπος χρήσης (βλ. εικόνα A)

Αυτά τα ακουστικά προορίζονται για χρήση σε υποδοχή μίνι στέρεο.
Επεκτείνετε τη στέκα ακουστικών, για να ρυθμίσετε το μήκος της.
Φορέστε το ακουστικό με την ένδειξη Ⓡ στο δεξιό αυτί και εκείνο με την ένδειξη Ⓛ στο αριστερό.
Υπάρχει μια ανάγλυφη κουκίδα στη μονάδα με την ένδειξη Ⓛ για να διακρίνετε την αριστερή πλευρά.

Τρόπος επιβεβαίωσης του ονόματος του μοντέλου (βλ. εικόνα B)

Στην εικόνα υποδεικνύεται η θέση του ονόματος του μοντέλου ("MDR-ZX300" ή "MDR-ZX100"). Εάν έχετε απορίες σχετικά με το προϊόν, ελέγξτε το όνομα του μοντέλου εκ των προτέρων για να μας το παράσχετε.

Σημείωση
Κατά τον έλεγχο του ονόματος του μοντέλου μην μετακινείτε το ακουστικό εκτός της κανονικής περιοχής του.

MDR-ZX300

Χαρακτηριστικά

- Ο μαγνήτης νεοδυμίου παράγει ενισχυμένο ήχο.
- Λεπτός στρεφόμενος άξονας με δυνατότητα αναδίπλωσης για εύκολη μεταφορά.
- Αντίσταση εισόδου υψηλής ισχύος μέχρι 1.000 mW.

Τεχνικά χαρακτηριστικά

Τύπος: Κλειστού τύπου, δυναμικό (επιπτερύγιο) / Μονάδα οδήγησης: 30 mm, θολωτού τύπου (Πηνίο φωνής CCAW) / Μέγιστη επιτρεπόμενη ισχύς: 1.000 mW (IEC*) / Αντίσταση: 24 Ω στο 1 kHz / Ευαισθησία: 102 dB/mW / Απόκριση συχνότητας: 10 – 24.000 Hz / Καλώδιο: Καλώδιο 1,2 m, τύπου Y / Βύσμα: Επιχρυσωμένη υποδοχή μίνι στέρεο σχήματος L / Βάρος: Περίπου 120 g χωρίς το καλώδιο / Παρεχόμενο εξάρτημα: Οδηγίες λειτουργίας (1)

* IEC = International Electrotechnical Commission

Ο σχεδιασμός και οι προδιαγραφές υπόκεινται σε αλλαγή χωρίς προειδοποίηση.

MDR-ZX100

Χαρακτηριστικά

- Μονάδα οδήγησης 30 mm για καθαρό ήχο.
- Λεπτός στρεφόμενος άξονας με δυνατότητα αναδίπλωσης για εύκολη μεταφορά.
- Αντίσταση εισόδου υψηλής ισχύος μέχρι 1.000 mW.

Τεχνικά χαρακτηριστικά

Τύπος: Κλειστού τύπου, δυναμικό (επιπτερύγιο) / Μονάδα οδήγησης: 30 mm, θολωτού τύπου (Πηνίο φωνής CCAW) / Μέγιστη επιτρεπόμενη ισχύς: 1.000 mW (IEC*) / Αντίσταση: 24 Ω στο 1 kHz / Ευαισθησία: 100 dB/mW / Απόκριση συχνότητας: 12 – 22.000 Hz / Καλώδιο: Καλώδιο 1,2 m, τύπου Y / Βύσμα: Υποδοχή μίνι στέρεο σχήματος L / Βάρος: Περίπου 120 g χωρίς το καλώδιο / Παρεχόμενο εξάρτημα: Οδηγίες λειτουργίας (1)

* IEC = International Electrotechnical Commission

Ο σχεδιασμός και οι προδιαγραφές υπόκεινται σε αλλαγή χωρίς προειδοποίηση.

Προφυλάξεις

- Η ακρόαση μέσω των ακουστικών σε υψηλή ένταση μπορεί να επηρεάσει την ακοή σας. Για λόγους οδικής ασφάλειας, μην τα χρησιμοποιείτε κατά την οδήγηση οχήματος ή ποδηλάτου.
- Μην εκθέτετε τα ακουστικά σε υπερβολικούς κραδασμούς.
- Χειριστείτε τις μονάδες οδήγησης με προσοχή.
- Μην ασκείτε βάρος ή πίεση στα ακουστικά, καθώς έτσι ενδέχεται να προκληθεί παραμόρφωση σε μεγάλες περιόδους αποθήκευσης.
- Τα μαξιλαράκια ακουστικών ενδέχεται να φθαρούν εξαιτίας της μακροχρόνιας αποθήκευσης ή χρήσης.
- Μην αφήνετε την υποδοχή βρώμικη, διαφορετικά ο ήχος ενδέχεται να ακούγεται παραμορφωμένος.
- Καθαρίζετε τα ακουστικά με ένα μαλακό στεγνό πανί. Μην φυσάτε τις μονάδες κατά τον καθαρισμό. Μην αφήνετε την υποδοχή να λερωθεί, διαφορετικά η ποιότητα του ήχου ενδέχεται να χειροτερέψει.
- Μην αφήνετε τα στερεοφωνικά ακουστικά σε θέση που υπόκειται σε άμεσο ηλιακό φως, ζέστη ή υγρασία.

Μπορείτε να παραγγείλετε προαιρετικά ανταλλακτικά μαξιλαράκια από τον πλησιέστερο αντιπρόσωπο της Sony.

Απορριψη παλαιών ηλεκτρικών & ηλεκτρονικών συσκευών (Ισχύει στην Ευρωπαϊκή Ένωση και άλλες Ευρωπαϊκές χώρες με ξεχωριστά συστήματα αποκομιδής)
Το σύμβολο αυτό επάνω στο προϊόν ή στη συσκευασία του υποδεικνύει ότι το προϊόν αυτό δεν θα πρέπει να απορρίπτεται μαζί με τα συνηθισμένα οικιακά απορρίμματα. Αντίθετα θα πρέπει να παραδίδεται στο κατάλληλο σημείο αποκομιδής για την ανακύκλωση ηλεκτρικών και ηλεκτρονικών συσκευών. Εξασφαλίζοντας ότι το προϊόν αυτό απορρίπτεται σωστά, βοηθάτε στο να αποτραπούν όποιες αρνητικές επιπτώσεις στην ανθρώπινη υγεία και στο περιβάλλον που θα προέκυπταν από την μη κατάλληλη διαχείριση των αποβλήτων αυτού του προϊόντος. Η ανακύκλωση των υλικών βοηθά στην εξοικονόμηση των φυσικών πόρων. Για περισσότερες πληροφορίες σχετικά με την ανακύκλωση αυτού του προϊόντος, επικοινωνήστε με τις δημοτικές αρχές της περιοχής σας, με την υπηρεσία διάθεσης των οικιακών απορριμμάτων ή το κατάστημα από το οποίο αγοράσατε το προϊόν.

Σημείωση για τους πελάτες: οι παρακάτω πληροφορίες αφορούν μόνο εξοπλισμό που πωλείται σε χώρες όπου ισχύουν οι οδηγίες της Ε.Ε.
Ο κατασκευαστής αυτού του προϊόντος είναι η Sony corporation, 1-7-1 Konan Minato-ku Τόκυο, 108-0075 Ιαπωνία.
Ο εξουσιοδοτημένος αντιπρόσωπος για το EMC και την ασφάλεια των προϊόντων είναι η Sony Deutschland GmbH, Hedelfinger Strasse 61, 70327 Στουτγκάρδη, Γερμανία.
Για οποιαδήποτε θέμα υπηρεσίας ή εγγύησης, παρακαλώ ανατρέξτε στις διευθύνσεις που δίνονται στα χωριστά έγγραφα υπηρεσιών ή εγγύησης.

Български

Стерео слушалки

Използване (вижте фиг. A)

Тези слушалки се използват със стерео мини-жак.
Удължаване на лентата за глава за регулиране на дължината.
Поставяйте маркираната с Ⓡ слушалка на вашето дясно ухо, а маркираната с Ⓛ, на вашето ляво ухо.
На маркираната с Ⓛ слушалка има тактилна точка, за да се разпознава лявата страна.

Как да се потвърди името на модела (вижте фиг. B)

Разположението на името на модела (“MDR-ZX300” или “MDR-ZX100”) е показано на илюстрацията. Ако имате въпрос относно продукта, проверете предварително името на модела, за да ни уведомите за него.

Забележка
Когато проверявате името на модела, не местете слушалката извън нормалния ѝ обхват.

MDR-ZX300

Характеристики

- Неодимиев магнит осигурява мощен звук.
- Тънка шарнирна конструкция за лесно носене.
- Издържа на голяма мощност до 1 000 mW.

Спецификации

Тип : затворени, динамични (обхващащи ухото) / мембрана : 30 мм, куполен тип (CCAW звукова намотка) / Максимална мощност : 1 000 mW (IEC*) / Импеданс : 24 Ω при 1 kHz / Чувствителност : 102 dB/mW / Честотна лента : 10 – 24 000 Hz / Кабел : 1,2 м, Y тип / Конектор: Позлатен L-образен стерео мини конектор / Тегло : Прибл. 120 г без кабел / Приложени аксесоари: Инструкции за работа (1)

* IEC = Международна електротехническа комисия

Конструкцията и спецификациите могат да се променят без предупреждение.

MDR-ZX100

Характеристики

- 30 mm задвижващ блок за ясен звук.
- Тънка шарнирна конструкция за лесно носене.
- Издържа на голяма мощност до 1 000 mW.

Спецификации

Тип : затворени, динамични (обхващащи ухото) / мембрана : 30 мм, куполен тип (CCAW звукова намотка) / Максимална мощност : 1 000 mW (IEC*) / Импеданс : 24 Ω при 1 kHz / Чувствителност : 100 dB/mW / Честотна лента : 12 – 22 000 Hz / Кабел : 1,2 м, Y тип / Конектор: L-образен стерео мини конектор / Тегло : Прибл. 120 г без кабел / Приложени аксесоари: Инструкции за работа (1)

* IEC = Международна електротехническа комисия

Конструкцията и спецификациите могат да се променят без предупреждение.

Предпазни мерки

- Слушането при голяма сила на звука в слушалките може да окаже отрицателно въздействие върху слуха ви. За безопасност на движението, не използвайте слушалките при шофиране или каране на велосипед.
- Не допускайте подлагане на слушалките на силни удари.
- Пазете мембраните.
- Не поставяйте тежки предмети върху слушалките и не ги притискайте, понеже това може да доведе до деформация на слушалките при продължително съхранение.
- При продължително съхранение или използване наушниците могат да се разрушат.
- Не оставяйте жака да се замърси, понеже това може да доведе до нарушаване на звука.
- Чистете слушалките с мека, суха тъкан. При почистване не духайте върху слушалките. Не допускайте замърсяване на жака, понеже това може да доведе до нарушаване на звука.
- Не оставяйте слушалките на място, където те могат да бъдат подложени на въздействието на пряка слънчева светлина, топлина или влага.

Резервни наушници за смяна могат да бъдат поръчани при най-близкия дистрибутор на Sony.

Третиране на стари електрически и електронни уреди (приложимо в Европейския съюз и други Европейски страни със системи за разделно събиране на отпадъци)
Този символ върху устройството или върху неговата опаковка показва, че този продукт не трябва да се третира като домакински отпадък. Вместо това той трябва да бъде предаден в съответния събирателен пункт за рециклиране на електрически и електронни уреди. Като предадете този продукт на правилното място, Вие ще помогнете за предотвратяване на негативните последствия за околната среда и човешкото здраве, които биха възникнали при изхвърлянето му на неподходящо място. Рециклирането на материалите ще спомогне да се съхранят природните ресурси. За подробна информация относно рециклирането на този продукт можете да се обърнете към местната градска управа, фирмата за събиране на битови отпадъци или магазина, откъдето сте закупили продукта.

Забележка за потребители: следната информация се отнася само за оборудване, продавано в страни, където се прилагат директивите на ЕС
Производителят на този продукт е Sony Corporation, 1-7-1 Konan Minato-ku Tokyo, 108-0075 Japan. Упълномощеният представител за EMC (електромагнитна съвместимост) и техническа безопасност на продукта е Sony Deutschland GmbH, Hedelfinger Strasse 61,70327 Stuttgart, Germany. За въпроси, свързани със сервиза и гаранцията, моля обърнете се към адресите в съответните сервизни или гаранционни документи.

Română

Căşti stereo

Mod de utilizare (vezi fig. A)

Aceste căşti sunt destinate utilizării cu o mini-mufă stereo.
Extindeţi banda pentru a regla lungimea.
Purtaţi casca marcată cu Ⓡ la urechea dreaptă, iar cea marcată cu Ⓛ la urechea stângă.
Pe casca marcată cu Ⓛ se află un punct tactil, pentru a se putea deosebi partea stângă.

Confirmarea denumirii modelului (vezi fig. B)

Locul în care este amplasat denumirea modelului, („MDR-ZX300” sau „MDR-ZX100”) este prezentat în figură. Dacă aveţi întrebări despre acest produs, verificaţi înainte denumirea modelului pentru a ne spune ce model aveţi.

Notă
La verificarea denumirii modelului, nu mutaţi casca în afara intervalului normal.

MDR-ZX300

Caracteristici

- Un magnet din neodim asigură un sunet puternic.
- Design cu sistem de pliere suplu şi compact pentru o portabilitate uşoară.
- Rezistă la puteri mari de până la 1.000 mW.

Specificaţii

Tip: Închise, dinamice (supra-aurale) / Unitate de acţionare: 30 mm, de tip dom (bobină mobilă CCAW) / Putere dezvoltată: 1.000 mW (IEC*) / Impedanţă: 24 Ω la 1 kHz / Sensibilitate: 102 dB/mW / Răspuns în frecvenţă: 10 – 24.000 Hz / Cablu: 1,2 m, tip Y / Mufă: mini-mufă stereo în formă de L, placată cu aur / Masă: cca. 120 g fără cablu / Accesorii furnizate: Instrucţiuni de utilizare (1)

* IEC = International Electrotechnical Commission (Comisia Electrotehnică Internaţională)

Designul şi specificaţiile pot fi schimbate fără notificare.

MDR-ZX100

Caracteristici

- Unitate de acţionare de 30 mm pentru sunete clare.
- Design cu sistem de pliere suplu şi compact pentru o portabilitate uşoară.
- Rezistă la puteri mari de până la 1.000 mW.

Specificaţii

Tip: Închise, dinamice (supra-aurale) / Unitate de acţionare: 30 mm, de tip dom (bobină mobilă CCAW) / Putere dezvoltată: 1.000 mW (IEC*) / Impedanţă: 24 Ω la 1 kHz / Sensibilitate: 100 dB/mW / Răspuns în frecvenţă: 12 – 22.000 Hz / Cablu: 1,2 m, tip Y / Mufă: mini-mufă stereo în formă de L / Masă: cca. 120 g fără cablu / Accesorii furnizate: Instrucţiuni de utilizare (1)

* IEC = International Electrotechnical Commission (Comisia Electrotehnică Internaţională)

Designul şi specificaţiile pot fi schimbate fără notificare.

Măsuri de precauţie

- Ascultarea la căşti la volum ridicat vă poate afecta auzul. Pentru siguranţa traficului rutier, nu utilizaţi căştile în timp ce conduceţi autoturismul sau mergeţi pe bicicletă.
- Nu supuneţi căştile la şocuri excesive.
- Manipulaţi cu atenţie unităţile de acţionare.
- Nu aplicaţi greutăţi sau presiune asupra căştilor, deoarece acestea se pot deforma pe durata unei perioade de depozitare prelungite.
- Sistemele de protecţie a urechilor se pot deteriora prin depozitare sau utilizare timp îndelungat.
- Nu lăsaţi mufa să se murdărească, deoarece se pot produce distorsiuni ale sunetului.
- Curăţaţi căştile cu o lavetă moale şi uscată. Nu suflaţi pe unităţi în timp ce le curăţaţi. Nu permiteţi murdărirea mufei, se pot produce distorsiuni ale sunetului.
- Nu lăsaţi căştile stereo într-o locaţie supusă la lumină solară directă, căldură sau umezeală.

Sisteme opţionale de protecţie a urechilor pot fi comandate de la cel mai apropiat dealer Sony.

Dezafectarea echipamentelor electrice şi electronice vechi (Se aplică pentru ţările membre ale Uniunii Europene si pentru alte ţări europene cu sisteme de colectare separată)
Acest simbol aplicat pe produs sau pe ambalajul acestuia, indică faptul că acest produs nu trebuie tratat ca pe un deşeu menajer. El trebuie predat punctelor de reciclare a echipamentelor electrice şi electronice. Asigurându-vă că acest produs este dezafectat în mod corect, veţi ajuta la prevenirea posibilelor consecinţe negative asupra mediului şi a sănătăţii umane, dacă produsul ar fi fost dezafectat în mod necorespunzător. Reciclarea materialelor va ajuta la conservarea resurselor naturale. Pentru mai multe detalii legate de reciclarea acestui produs, vă rugăm să contactaţi primăria din oraşul dumneavoastră, serviciul de salubritate local sau magazinul de unde aţi cumpărat produsul.

Aviz pentru clienţi: următoarele informaţii se aplică numai echipamentelor vândute în ţările care respectă directivele UE
Producătorul acestui aparat este : Sony Corporation, 1-7-1 Konan Minato-ku Tokyo, 108-0075 Japonia.
Reprezentantul autorizat pentru compatibilitatea electromagnetică si conformitatea electrosecurităţii produselor este : Sony Deutschland GmbH, Hedelfinger Strasse 61,70327 Stuttgart, Germania. Pentru orice problemă de service sau de garanţie , vă rugăm să consultaţi documentele de garanţie ce insoţesc aparatul.

Slovenščina

Stereo slušalke

Uporaba (gl. sliko A)

Te slušalke se uporabljajo s stereo mini priključkom.
Iztegnite naglavni obroč, da prilagodite dolžino.
Slušalko z oznako Ⓡ nosite na vašem desnem ušesu, tistega z oznako Ⓛ pa na levem ušesu.
Otipljiva pika z oznako Ⓛ na enoti omogoča prepoznavanje leve strani.

Kako preveriti ime modela (gl. sliko B)

Skica prikazuje, kje najdete ime modela (»MDR-ZX300« ali »MDR-ZX100«). Če imate kakršno koli vprašanje glede izdelka, nam sporočite ime modela.

Opomba
Pri iskanju imena modela ne premikajte slušalk izven navadnega položaja.

MDR-ZX300

Možnosti

- Magnet iz neodima omogoča močne tone.
- Ozko vrtljivo in zložljivo za enostavno prenašanje.
- Odporno na visoko napajalno moč do 1.000 mW.

Specifikacije

Vrsta: Zaprte, dinamične (nadušesne) / Pogonska enota: 30 mm, kupolastega tipa (zvočna tuljava CCAW) / Moč: 1.000 mW (IEC*) / Impedanca: 24 Ω pri 1 kHz / Občutljivost: 102 dB/mW / Frekvenčni odziv: 10 – 24.000 Hz / Kabel: 1,2 m, tipa Y / Vtič: pozlačen stereo mini vtič v obliki črke L / Masa: pribl. 120 g brez kabla / Priložena dodatna oprema: Navodila za uporabo (1)

* IEC = International Electrotechnical Commission

Zasnova in specifikacije se lahko spremenijo brez predhodnega opozorila.

MDR-ZX100

Možnosti

- 30 mm pogonska enota za čist zvok.
- Ozko vrtljivo in zložljivo za enostavno prenašanje.
- Odporno na visoko napajalno moč do 1.000 mW.

Specifikacije

Vrsta: Zaprte, dinamične (nadušesne) / Pogonska enota: 30 mm, kupolastega tipa (zvočna tuljava CCAW) / Moč: 1.000 mW (IEC*) / Impedanca: 24 Ω pri 1 kHz / Občutljivost: 100 dB/mW / Frekvenčni odziv: 12 – 22.000 Hz / Kabel: 1,2 m, tipa Y / Vtič: stereo mini vtič v obliki črke L / Masa: pribl. 120 g brez kabla / Priložena dodatna oprema: Navodila za uporabo (1)

* IEC = International Electrotechnical Commission

Zasnova in specifikacije se lahko spremenijo brez predhodnega opozorila.

Ukrepi

- Poslušanje zelo glasnih zvokov lahko škoduje vašemu sluhu. Zaradi varnosti v prometu slušalk ne uporabljajte med vožnjo z avtom ali kolesom.
- Slušalk ne izpostavljajte udarcem.
- S pogonskimi enotami delajte previdno.
- Slušalk ne izpostavljajte teži ali pritisku, saj se lahko deformirajo.
- Ušesne blazinice se zaradi dolgotrajnega skladiščenja ali uporabe lahko obrabijo.
- Vtiča ne pustite umazanega, saj to lahko moti zvok.
- Slušalke očistite z mehko suho krpo. Med čiščenjem ne pihajte v dele slušalk. Pazite, da se priključek ne umaže, sicer se zvok lahko poslabša.
- Stereo slušalk ne pustite na mestu, kjer bi bile izpostavljene neposredni sončni svetlobi, vročini ali vlagi.

Nadomestne blazinice lahko po želji naročite pri najbližjem trgovcu Sony.

Oddaja stare električne in elektronske opreme (veljavno v Evropski uniji in ostalih evropskih državah s sistemom ločenega zbiranja odpadkov)
Če se na izdelku ali na njegovi embalaži nahaja ta simbol, pomeni, da z izdelkom ne smete ravnati enako kot z drugimi gospodinjskimi odpadki. Morate ga oddati na ustrezno zbirno mesto za recikliranje električne in elektronske opreme. S pravilno oddajo tega izdelka boste pomagali preprečiti negativne posledice za okolje in zdravje ljudi, do katerih bi prišlo v primeru neustreznega ravnanja ob odstranitvi tega izdelka. Recikliranje materiala bo pripomoglo k ohranjevanju naravnih virov. Podrobnejše informacije o recikliranju tega izdelka lahko dobite pri lokalni mestni upravi, službi oddajanja gospodinjskih odpadkov ali v trgovini, kjer ste izdelek kupili. Odpadno električno in elektronsko opremo lahko oddate brezplačno tudi distributerju neposredno ob dobavi električne oz. elektronske opreme.

Obvestilo strankam: naslednji podatki so veljavni samo za opremo, prodano v državah, ki upoštevajo smernice EU
Proizvajalec tega proizvoda je Sony Corporation, 1-7-1 Konan Minato-ku Tokyo, 108-0075 Japonska.
Pooblaščeni predstavnik za EMC in varnost proizvodov je Sony Deutschland GmbH, Hedelfinger Strasse 61, 70327 Stuttgart, Nemčija. Za vse storitve ali garancijske zadeve prosimo, da se obrnete na naslove navedene v ločenih servisnih ali garancijskih dokumentih.