ZEMAN

Фильтр угольный для кухонных вытяжек

Для моделей вытяжек: F/ TF

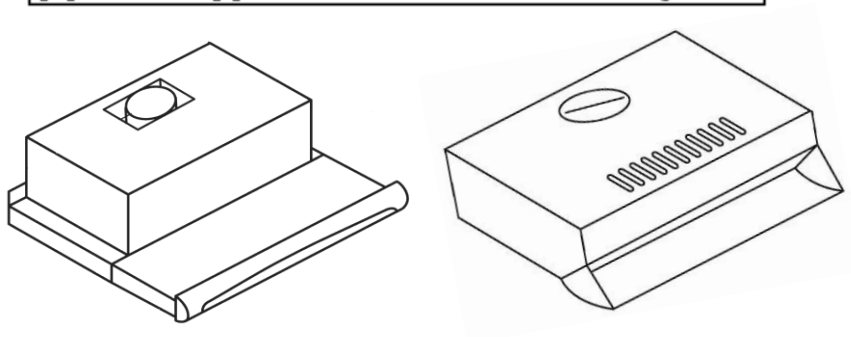

cata since 1947

FILTER TCF-001

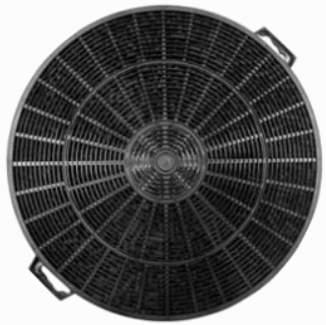

∅ 195 мм

H 37 мм

1 шт.

для очистки воздуха при подключении вытяжки в режиме рециркуляции

Устанавливается на вентиляционный агрегат

Срок службы: 4 месяца
Срок годности: не ограничен
Материал: пластик/полипропилен
Наполнение: гранулы активированного угля

Хранить в сухом месте при температуре от -10 до +25

- ✔ **Лёгкая установка**
- ✔ **Экологические материалы**
- ✔ **Пожаростойкий полипропилен**
- ✔ **Улучшенное поглощение запахов**

RoHS

4 620757 190012

Не подлежит обязательной сертификации
www.cata.ru
www.zemanfilter.ru

Страна происхождения: КНР
Изготовитель: TIANLUN INDUSTRIAL CO., LTD
Jiangcun Industrial Zone, Guangdong prov., P.R.C

ИМПОРТЕР
ООО "Проктехресурс"
603022 Н.Новгород, Окский съезд 2А

AB 09

ZEMAN for cata since '947

FILTER TCF-001

Для моделей вытяжек: F/ TF

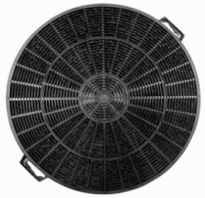

∅ 195 мм

H 37 мм

1 шт.

4 620757 190012