PILOTAGE
радиоуправляемые модели

МОДЕЛИ СЕРИИ STEM 12 и STEM 12 RD

Инструкция по эксплуатации

СОДЕРЖАНИЕ

Содержание. 1
Введение. 2
Меры безопасности. 3
Технические характеристики 4
Комплектация. 5
Передатчик 5
Управление 6
Зарядка аккумулятора модели 9
Практика вождения 11
Обслуживание после запуска 11
Неполадки и их устранение 12
Инструкция по сборке stem STEM 12 12
Инструкция по сборке STEM 12 RD 18
Контактная информация 24
Для заметок 25

Производитель постоянно работает над улучшением дизайна и характеристик своей продукции, поэтому некоторые узлы и детали могут отличаться от образцов, приведенных в инструкции.

Пожалуйста, храните инструкцию на протяжении всего срока службы вашего радиоуправляемого автомобиля

ВВЕДЕНИЕ

Данная заднеприводная автомодель выполнена в масштабе 1:12, имеет прочную конструкцию и легкую раму, что позволяет машине ездить по пересеченной местности!
Машина укомплектована радиоаппаратурой и готова к использованию прямо из коробки. Просто зарядите прилагаемый аккумулятор, установите в передатчик три батарейки «АА» и машина готова к работе!
Автомодель оснащена регулируемой независимой подвеской, мощным коллекторным электромотором серии 390, приемником с встроенным регулятором скорости с пятипроводной серво руля. Батарейный отсек модели расположен в нижней части шасси, так что нет необходимости для замены батареи снимать кузов.

- Этот продукт не игрушка. Данная модель не предназначена для лиц, не достигших 14 лет, дети младшего возраста могут использовать модель только под опекой взрослых.
- Данное руководство может быть изменено без предварительного уведомления.
- Данное руководство содержит инструкции по сборке, эксплуатации и обслуживанию вашего радиоуправляемого автомобиля.
- Прежде, чем приступить к использованию, даже если вы опытный моделист, пожалуйста, прочитайте данную инструкцию.
- Внимательно прочитайте и следуйте всем правилам и предостережениям в инструкции. Несоблюдение правил и/или пренебрежение ими может привести к повреждению модели или имущества.
- Данный автомобиль предназначен для использования на неровной или пересеченной местности, но помните, пыль, песок, вода, трава или волокна ковра могут попасть в важные узлы автомобиля, что в свою очередь может привести к повреждению модели, если их вовремя не удалить. Производитель не несет ответственности за повреждения вашей модели вследствие воздействия на ее элементы песка, грязи воды и т.п. Пользователь несут полную ответственность за правильную и безопасную эксплуатацию модели.
- Никогда не пытайтесь разбирать или модернизировать электронные компоненты модели. Они тщательно калибруются и настраиваются на заводе.
- Для ремонта используйте соответствующие комплекты запчастей. При замене ответственных парных узлов (таких как двигатель, блок приемника с регулятором скорости и т.п.), будьте уверены, что все компоненты правильно подобраны.
- В процессе использования модели может возникнуть потребность в корректировке некоторых настроек.
- Данный автомобиль работает от одного аккумулятора (входит в комплект). Перед запуском убедитесь, что аккумулятор полностью заряжен, в противном случае вы можете потерять контроль над моделью. В передатчик требуется установить три батарейки размер АА (в комплект не входят).
- Всегда вынимайте элементы питания из модели и передатчика сразу после заезда.
- Пожалуйста, для запуска модели выбирайте просторные площадки без препятствий. Никогда не используйте модель в местах, где гуляют люди или ездит автотранспорт.
- Данная модель полностью собрана на заводе. Производитель и продавец не несут ответственности за ущерб и / или несчастные случаи, возникшие в результате нарушения пользователем правил использования модели, ее модернизации или самостоятельной сборки.

МЕРЫ БЕЗОПАСНОСТИ

Управляйте данной автомоделью внимательно и осторожно. Несоблюдение мер безопасности при использовании модели может привести к травмам и повреждению имущества.

- Перед использованием внимательно изучите инструкцию.
- Не запускайте модель на автодорогах общего пользования и на территории, где ходят люди или могут появиться транспортные средств.
- Не используйте модель в стесненных условиях и в местах скопления людей.
- Не запускайте модель в ночное время, в местах, где невозможно управлять моделью в условиях прямой видимости и на площадках рядом с водой.
- Помните, это радиоуправляемая модель. Радиоволны подвержены помехам. Радио помехи могут привести к потере контроля над моделью.
- При использовании инструмента будьте осторожны, не порежьтесь и избегайте травм.
- Так как модель содержит много мелких деталей, используйте, храните и обслуживайте ее в недоступном для детей месте.
- Если ваш радиоуправляемый автомобиль застрял, отпустите курок газа, затем извлеките модель вручную.
- Если модель застряла и не двигается, не пытайтесь выехать, используя двигатель, этим вы можете повредить двигатель и / или регулятор скорости модели.
- Если модель ведет себя странно, немедленно прекратите ее эксплуатацию и выясните причину. Пока проблема не решена, не запускайте модель снова.

МЕРЫ БЕЗОПАСНОСТИ ПРИ ИСПОЛЬЗОВАНИИ АККУМУЛЯТОРА

Для передатчика необходимо докупить 3 элемента питания размера AA.
Данная модель содержит перезаряжаемый аккумулятор.
Только взрослые могут устанавливать и снимать элементы питания.
Не устанавливайте одновременно в передатчик элементы питания разных типов и производителей.
Не используйте одновременно старые и новые батареи.
Используйте только рекомендованные в инструкции элементы питания.
Устанавливайте элементы питания правильно, с соблюдением полярности.
Всегда извлекайте разряженные батареи из передатчика.
Не допускайте короткого замыкания элементов питания.
Сохраняйте упаковку и инструкцию на протяжении всего срока службы модели.

МЕРЫ ПРЕДОСТОРОЖНОСТИ

1. Не оставляйте модель под прямым воздействием солнечных лучей.
2. Не запускайте модель вблизи линий электропередач, радиомачт или других источников радио и электромагнитных излучений.
3. Не допускайте попадания жидкостей на модель или ее компоненты. Если вода или какая-нибудь другая жидкость попала на передатчик, приемник или любые другие компоненты модели, немедленно прекратите использовать продукт, отсоедините питание, чтобы предотвратить короткое замыкание, которое может стать причиной пожара.
4. Не храните модель в условиях повышенной влажности, высокая влажность может повредить модель и ее компоненты.
5. Не подвергайте модель сильным ударам и вибрации.
6. Не подвергайте модель воздействию грязи и пыли. После использования всегда вытирайте модель сухой, чистой тканью.
7. Не кладите никаких предметов на модель.
8. Всегда проверяйте элементы питания аппаратуры. В случае разрушения элементов, а также их разряда, передача и прием радиосигнала ухудшается, поэтому Вы можете потерять контроль над своей моделью во время ее запуска. Это может привести к несчастным случаям и выходу изделия из строя.
9. При замене элементов питания утилизируйте их в соответствии с действующим местным законодательством или сдайте во вторичную переработку.
10. Имейте в виду, что люди вокруг Вас также могут использовать радиоуправляемые модели, убедитесь, что вы друг другу не создаете помех. Сигналы могут смешаться, что приведет к потере контроля над моделью, что также может привести к несчастным случаям.
11. Не запускайте модель при температуре ниже 0 и выше +45 С°.

ТЕХНИЧЕСКИЕ ХАРАКТЕРИСТИКИ

Модель	Длина	Ширина	Высота	База	Диаметр колес	Ширина колес	Аккумулятор
Багги STEM12	338	265	150	240	98	48	7,4в 1500мАч
Багги Stem12 RD	338	265	150	240	98	48	7,4в 850мАч
Монстр STEM 12	338	265	150	240	98	48	7,4в 1500мАч
Монстр STEM 12RD	338	265	150	240	98	48	7,4в 850мАч
Трагги STEM12	336	251	135	240	88	43	7,4в 1500мАч
Трагги STEM12 RD	336	251	135	240	88	43	7,4в 850мАч

КОМПЛЕКТАЦИЯ

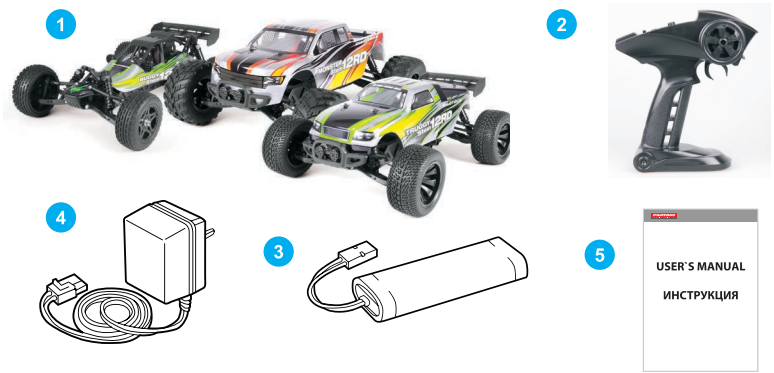

1. Модель
2. Пульт управления
3. Аккумулятор LiON
4. Зарядное стройство
5. Инструкция

ПЕРЕДАТЧИК

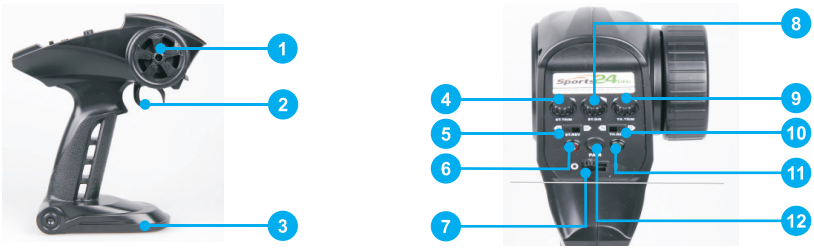

1. Рулевое колесо
2. Курок газа
3. Отсек батарей
4. Триммер руля
5. Реверс руля
6. Красный индикатор
7. Выключатель
8. Двойные расходы руля
9. Триммер газа
10. Реверс газа
11. Зеленый индикатор
12. Кнопка Bind/Mode

РУЛЕВОЕ КОЛЕСО Пропорционально отклонению рулевого колеса передатчика влево/вправо модель поворачивает влево/вправо.

ОТСЕК БАТАРЕЙ Служит для размещения трех элементов питания размера AA.

ВЫКЛЮЧАТЕЛЬ Используется для включения «ON» и выключения «OFF» питания передатчика.

ДВОЙНЫЕ РАСХОДЫ РУЛЯ Регулятор позволяет ограничить угол отклонения передних колес, оставляя неизменным диапазон поворота рулевого колеса.

ТРИММЕРЫ РУЛЯ И ГАЗА Используются для настройки центрального положения по каналу рулевого управления и газа.

РЕВЕРС РУЛЯ Переключает направление отклонения качалки серво руля. Например, если вы переместите рулевое колесо вправо, а передние колеса машины поворачиваются влево,

установите переключатель в положение Rev, чтобы колеса стали поворачиваться вправо.

РЕВЕРС ГАЗА Переключает направление действия курка газа. Например, если вы нажимаете курок газа к рукоятке, а модель едет задним ходом, установите переключатель в положение Rev, чтобы при нажатии курка газа машина ехала вперед.

КУРОК ГАЗА Контролирует скорость движения вперед, тормоз и скорость движения задним ходом. При нажатии курка к рукоятке модель ускоряется пропорционально нажатию курка и едет вперед. Если курок отпустить, модель замедляется. Если отжать курок в сторону от рукоятки, модель тормозит. При повторном отжатии курка от рукоятки модель едет задним ходом.

ИНДИКАТОРЫ Показывают состояние напряжения батарей питания. Когда мигает зеленый индикатор, это указывает, что напряжение батарей недостаточное. Если красный и зеленый индикаторы светятся одновременно, это указывает, что батареи разряжены, необходимо немедленно остановить модель и заменить батарейки передатчика.

КНОПКА BIND/MODE Используется для инициализации приемника с передатчиком.

1. Сдвиньте крышку отсека батарей, как показано на рисунке. Строго соблюдая полярность, как указано в отсеке, установите 3 батарейки типоразмера AA.
2. После установки батарей закройте крышку батарейного отсека.

ВНИМАНИЕ!

- Не устанавливайте одновременно батарейки разного типа или производителя.
- Если передатчик не используется, извлекайте батарейки из отсека батарей.
- Перед запуском модели всегда проверяйте напряжение батарей.
- Утилизируйте использованные батарейки в соответствии с местным законодательством.

УПРАВЛЕНИЕ

1. ВКЛЮЧИТЕ ПИТАНИЕ ПРИЕМНИКА МОДЕЛИ

Установите выключатель питания приемника модели, который расположен в задней или верхней (зависит от типа модели) части автомобиля в положение ON.

2. ВКЛЮЧИТЕ ПЕРЕДАТЧИК

Включите питание передатчика. Автоматически произойдет процесс инициализации приемника модели с передатчиком.

1

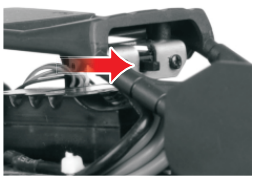

или

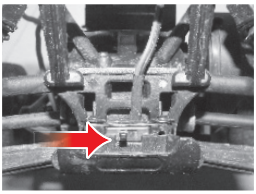

2

3. ПРОВЕРЬТЕ РАБОТУ РУЛЕВОГО УПРАВЛЕНИЯ

(Проверьте направление отклонения передних колес)

- При нейтральном положении рулевого колеса передние колеса модели должны располагаться прямо.

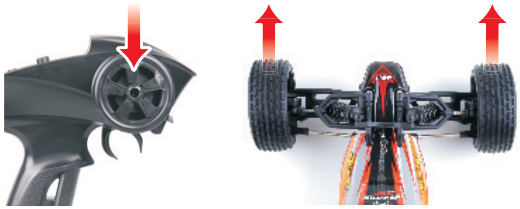

- При повороте рулевого колеса влево передние колеса модели должны отклониться влево.

- При повороте рулевого колеса вправо передние колеса модели должны отклониться вправо.

4. ПРОВЕРЬТЕ РАБОТУ КУРКА ГАЗА

- При нажатии курка газа к рукоятке модель ускоряется и едет вперед.
- Если курок отпустить, модель замедляется. При отжатии курка от рукоятки модель тормозит.
- Отожмите курок от рукоятки второй раз, модель поедет задним ходом.

5. ОТРЕГУЛИРУЙТЕ ТРИММЕР РУЛЯ

Нажмите немного курок газа, чтобы автомобиль ехал медленно. Вращая триммер руля, отрегулируйте прямолинейное движение модели при отпущенном рулевом колесе передатчика.

Триммер руля

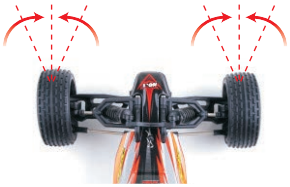

6. ОТРЕГУЛИРУЙТЕ ТРИММЕР ГАЗА

Триммер газа отрегулируйте таким образом, чтобы при отпущенном курке газа передатчика машина стояла на месте и не издаала звуковых сигналов.

Триммер газа

7. ОТРЕГУЛИРУЙТЕ ДВОЙНЫЕ РАСХОДЫ РУЛЯ

Медленно запустите модель по кругу. Вращая регулятор, установите желаемый угол отклонения передних колес. При повороте регулятора влево угол отклонения колес уменьшается — радиус поворота увеличивается. При повороте регулятора вправо, угол отклонения колес увеличивается — радиус поворота модели уменьшается.

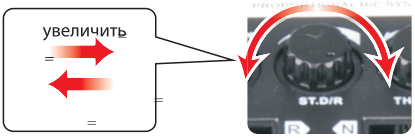

D\R триммер

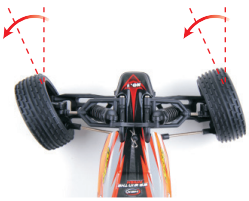

8. РЕВЕРС РУЛЯ/ГАЗА

- Реверс руля служит для переключения направления отклонения качалки серво руля относительно направления отклонения рулевого колеса. Например, если при повороте рулевого колеса передатчика вправо передние колеса модели отклоняются влево, переместите переключатель в положение REV, чтобы передние колеса стали отклоняться вправо.
- Реверс газа переключает направление действия курка газа. Например, если вы нажимаете курок газа к рукоятке, а модель едет задним ходом, установите переключатель в положение Rev, чтобы при нажатии курка газа к рукоятке машина ехала вперед. При переключении реверса газа возможно самопроизвольное включение мотора. В этом случае необходимо использовать триммер газа см. пункт «триммер газа» инструкции.

ЗАРЯДКА АККУМУЛЯТОРА МОДЕЛИ

Крышка аккумулятора модели расположена в нижней части шасси.

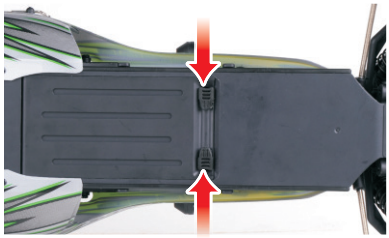

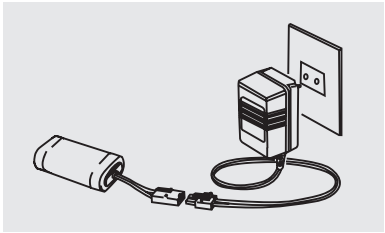

1. Зажмите фиксаторы крышки аккумуляторной батареи в направлении, как показано на рисунке, и откройте крышку отсека аккумулятора.
2. Извлеките аккумулятор.
3. Как показано на рисунке, соблюдая полярность, соедините разъем аккумулятора с разъемом зарядного устройства. (ВНИМАНИЕ! Не пытайтесь подключать к зарядному устройству аккумулятор с поврежденным разъемом.) Подключите зарядное устройство к бытовой сети и зарядите аккумулятор.
4. Не превышайте время зарядки аккумулятора. Время зарядки составляет приблизительно 2 часа.
5. Не оставляйте аккумулятор во время зарядки без присмотра.
6. Всегда используйте в модели полностью заряженный аккумулятор.
7. Утилизируйте неисправный аккумулятор в соответствии с местным законодательством.

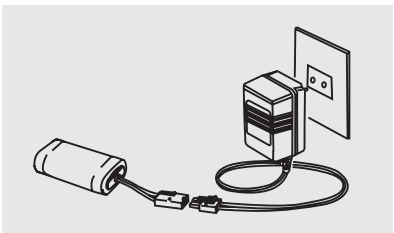

Зарядка простым зарядным устройством

Соблюдая полярность, подключите зарядное устройство к аккумулятору, а затем вилку зарядного устройства в розетку бытовой сети (как показано на рисунке). Время зарядки приблизительно 2 часа.

ВНИМАНИЕ!

Никогда не оставляйте аккумулятор во время зарядки без присмотра.

Зарядка аккумулятора модели STEM 12 зарядным устройством с адаптером

При зарядке аккумулятора с помощью адаптера используйте зарядное устройство 9В, 600мАч. Как показано на рисунке соедините разъем зарядного устройства с соответствующим гнездом адаптера. Затем подключите балансирный (белый) разъем аккумулятора к соответствующему гнезду адаптера.

ВНИМАНИЕ!

Используйте только зарядное устройство, которым скомплектована модель. Зарядные устройства сторонних производителей могут иметь иную полярность и не соответствовать требованиям безопасности!

ВНИМАНИЕ!

Не прилагайте чрезмерных усилий, гнездо и разъем оснащены специальными направляющими, которые позволяют легко подключить разъем только в одном положении, с соблюдением полярности.

На адаптере расположены два индикатора. Красный индикатор светится, когда аккумулятор находится в процесс зарядки. Когда аккумулятор будет полностью заряжен, загорится зеленый индикатор. Время зарядки составляет приблизительно 2–3 часа. Сразу после зарядки отключите аккумулятор от зарядного устройства, а устройство от бытовой сети.

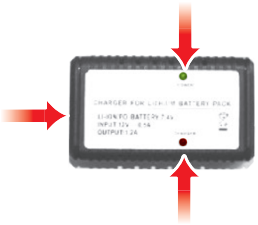

1. Подключите зарядное устройство к блоку питания
2. Подключите аккумулятор к зарядному устройству соблюдая полярность, как показано на рисунке.
3. Подключите блок питания в розетку 220в.
4. Красный и зеленый индикаторы загорятся
5. Когда красный индикатор на зарядном устройстве погаснет (горит только зеленый индикатор) — процесс зарядки окончен. Время зарядки аккумулятора до 3 часов.
6. Не оставляйте аккумулятор во время зарядки без присмотра
7. Не заряжайте аккумулятор дольше 3 часов
8. Всегда отключайте аккумулятор от зарядного устройства по окончании процесса заряда.
9. При появлении посторонних запахов и (или) нагреве аккумулятора, немедленно прекратите процесс заряда аккумулятора и отсоедините его от зарядного устройства.
10. Оберегайте зарядное устройство, блок питания (адаптер) и аккумулятор от воздействия влаги.

Несоблюдение этих правил может привести к выходу из строя аккумулятора и зарядного устройста, к пожару и порче имущества!

ПРАКТИКА ВОЖДЕНИЯ

Попробуйте управлять моделью на небольшой скорости по изображенной на рисунке траектории. Продолжайте тренироваться на низкой скорости, пока не почувствуете уверенность в управлении, учитесь манипулировать рулем, газом и тормозом.
Как только Вы почувствуете уверенность, смените направление движения.
По мере появления опыта, постепенно увеличивайте скорость.

После запуска

1. Переместите выключатель модели в положение “off”.
2. Отсоедините разъем аккумулятора модели от разъема регулятора (ESC).
3. Извлеките аккумулятор из модели.
4. Выключите питание передатчика (Tx)

ВНИМАНИЕ!

- Дайте аккумулятору остыть до комнатной температуры перед зарядкой. Никогда не заряжайте горячий аккумулятор сразу после заезда, это приведет к его повреждению.
- Храните модель только со снятым аккумулятором, в прохладном, сухом, в недоступном для детей месте, вдали от открытого огня и источников высокой температуры.
- Никогда не оставляйте аккумулятор подключенным к модели, если вы ее не используете. Это может привести к повреждению электроннх блоков модели и к выходу из строя аккумулятора.

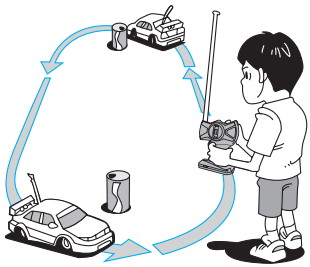

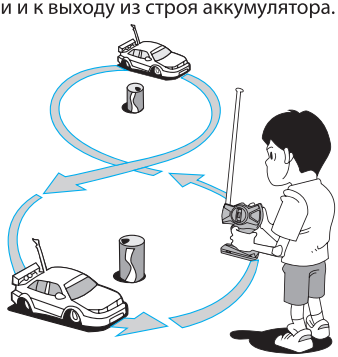

ОБСЛУЖИВАНИЕ ПОСЛЕ ЗАПУСКА

После запуска автомобиля выполняйте ниже перечисленные процедуры, которые помогут продлить срок службы вашего автомобиля.

- Проверьте свой автомобиль на предмет отсутствия видимых повреждений.
- Проверьте износ шестеренок, удалите с шасси пыль и мусора.
- Проверьте колеса и правильно затяните их гайки крепления.
- Проверьте отсутствие ослабленных резьбовых соединений.
- Проверьте проводку и разъемы на предмет отсутствия износа и повреждений.
- Проверьте серво руля.

- Проверьте все элементы питания.
- Храните шасси чистым, сразу после заезда удаляйте с него пыль, песок и влагу.
- Если это необходимо, снимите и очистите двигатель. (Никогда не пытайтесь разбирать двигатель, для очистки используйте сжатый воздух).
- Мягкой тканью без ворса очистите кузов автомобиля.
- Перед хранением удалите из модели и передатчика все элементы питания.

НЕПОЛАДКИ И ИХ УСТРАНЕНИЕ

Машина вообще не работает.	1. Включите питание передатчика и модели 2. Замените элементы питания. 3. Проверьте, нет ли поврежденных частей.
Машина едет медленно.	1. Замените или зарядите аккумулятор 2. Убедитесь, что шестерни редуктора и трансмиссия исправны. 3. Очистите все втулки или подшипники. 4. Убедитесь в отсутствии грязи в трансмиссии
Газ работает, но машина не рулится.	1. Убедитесь, что серво руля исправна. 2. Проверьте всю систему рулевого управления.
Машина рулится, но не реагирует на команды курка газа	1. Проверьте, нет ли поврежденных частей. 2. Замените или зарядите аккумулятор.
Автомобиль работает шумно.	1. Проверьте зазор между шестернями редуктора. 2. Удалите грязь из редуктора и трансмиссии. 3. Очистите втулки и подшипники.

Для проведения диагностики и устранения неисправностей вы можете воспользоваться услугами фирменного сервисного центра.

ИНСТРУКЦИЯ ПО СБОРКЕ STEM 12

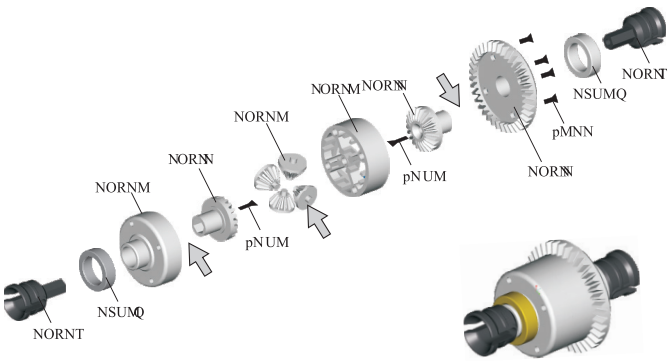

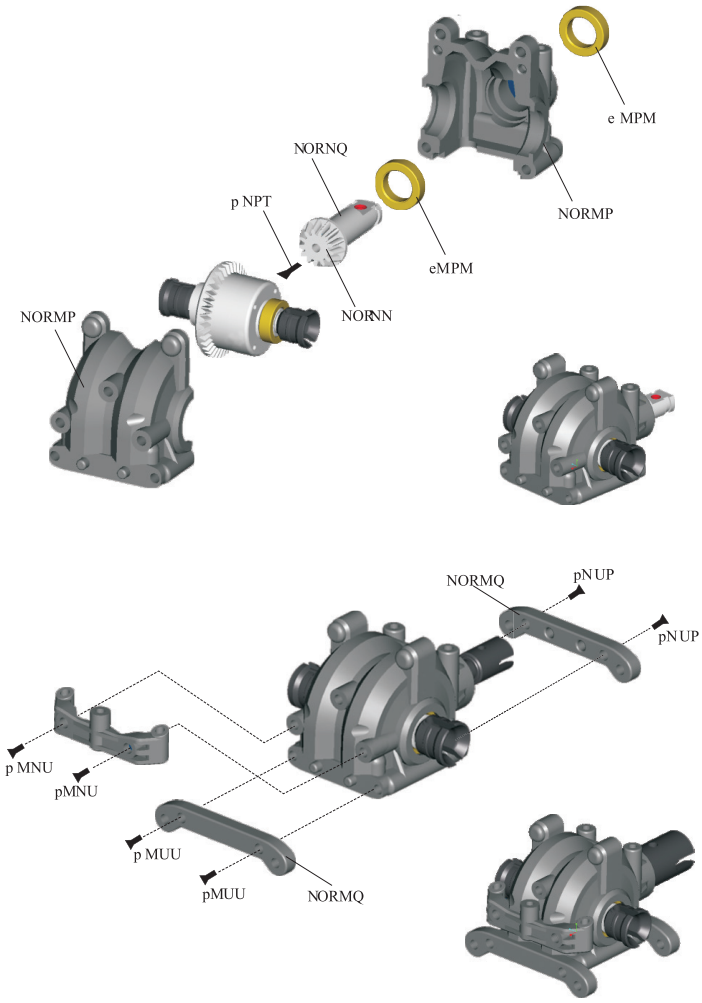
e MPM
NORNQ
NORMP
p NPT
eMPM
NORMP
NORNN
NORMQ
pNUP
pNUP
p MNU
pMNU
p MUU
pMUU
NORMQ

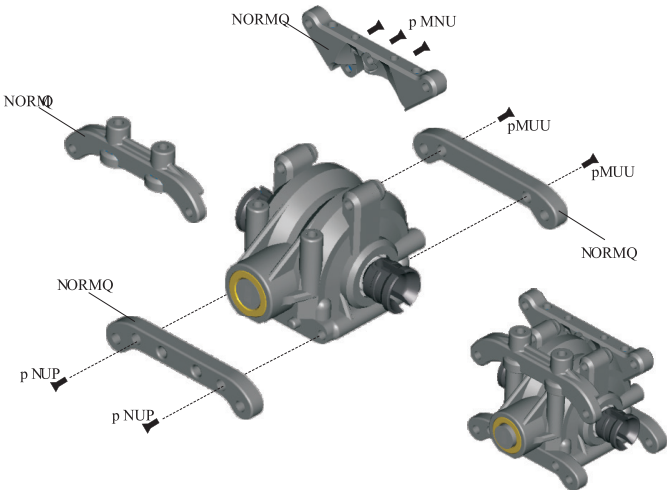
NORMQ
p MNU
NORMQ
pMUU
pMUU
NORMQ
NORMQ
p NUP
p NUP

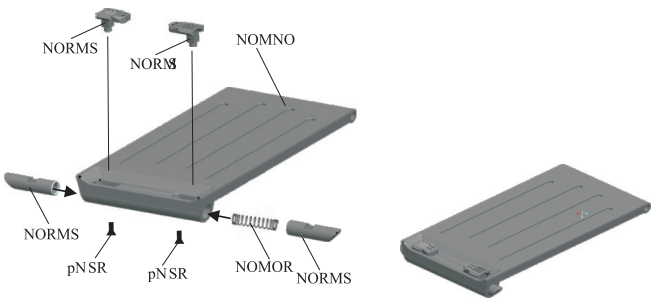
NORMS
NOMNO
NORMS
NORMS
pNSR
pNSR
NOMOR
NORMS

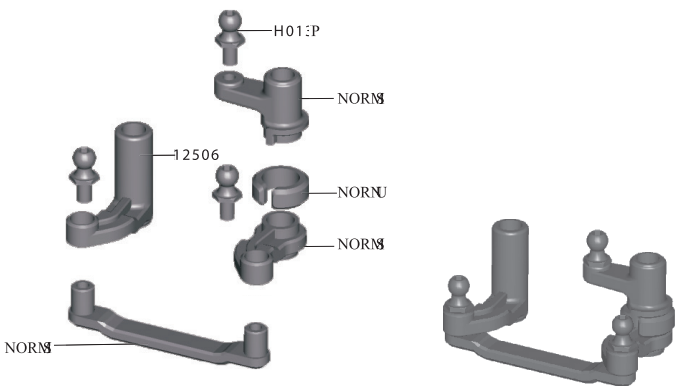
12506
NORMS
NORMS
NORMS

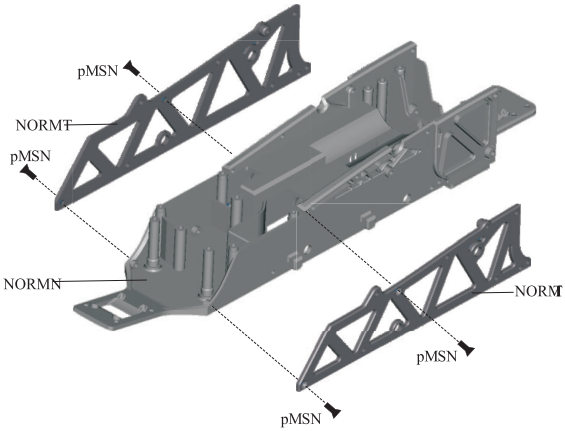
pMSN
NORMT
pMSN
NORMN
NORMT
pMSN
pMSN

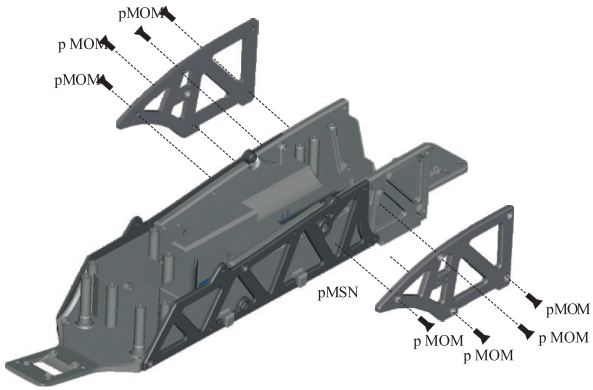
pMOM
p MOM
pMOM
pMSN
pMOM
p MOM
p MOM
p MOM

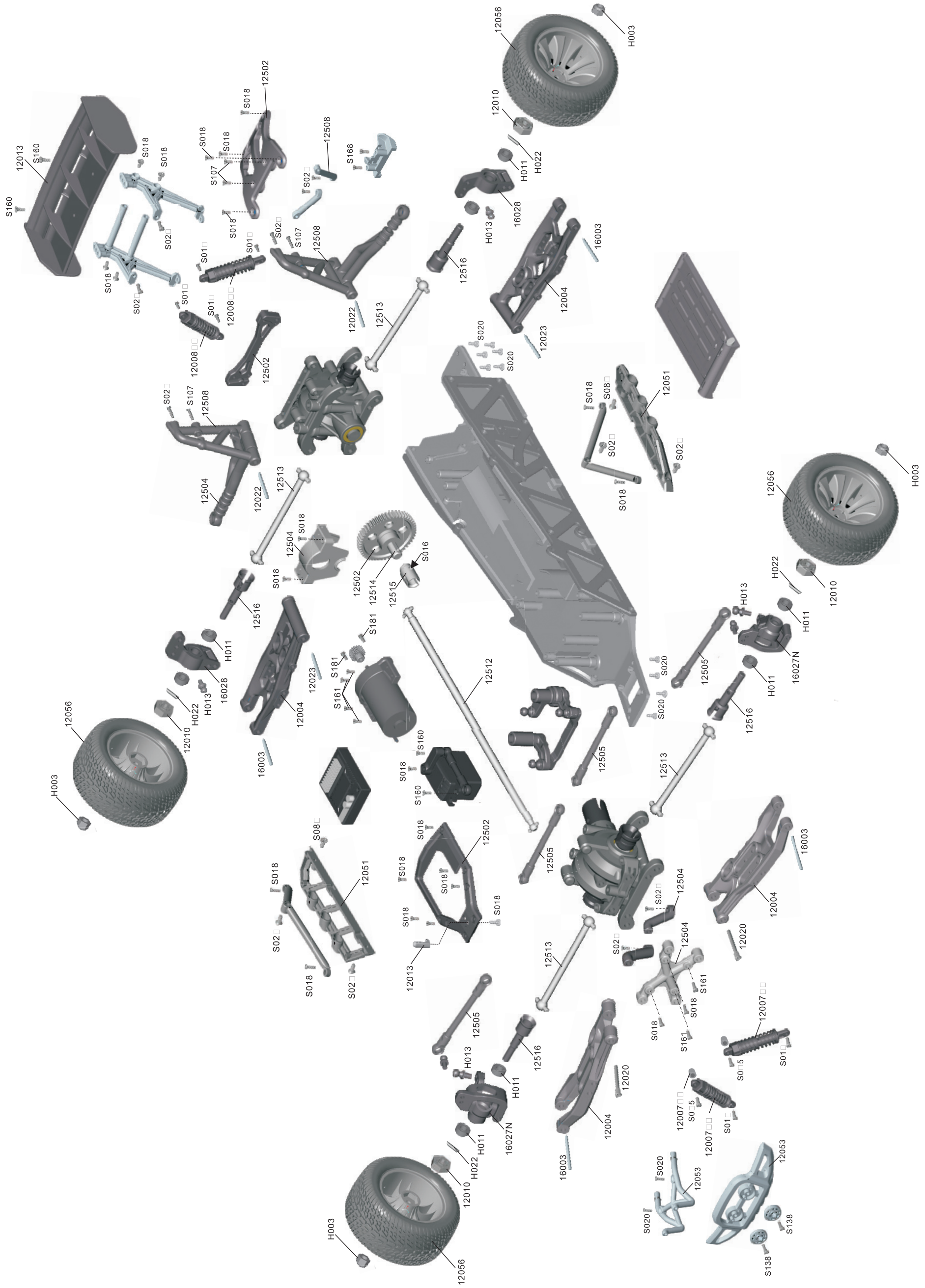
12056
H003
12010
H011
H022
16028
H013
16003
12004
12023
12516
12513
12022
12508
S107
12502
S018
S168
12013
S160
12051
S020
12504
12514
12515
S016
S181
S161
12512
12505
16027N
12020
12053
S138

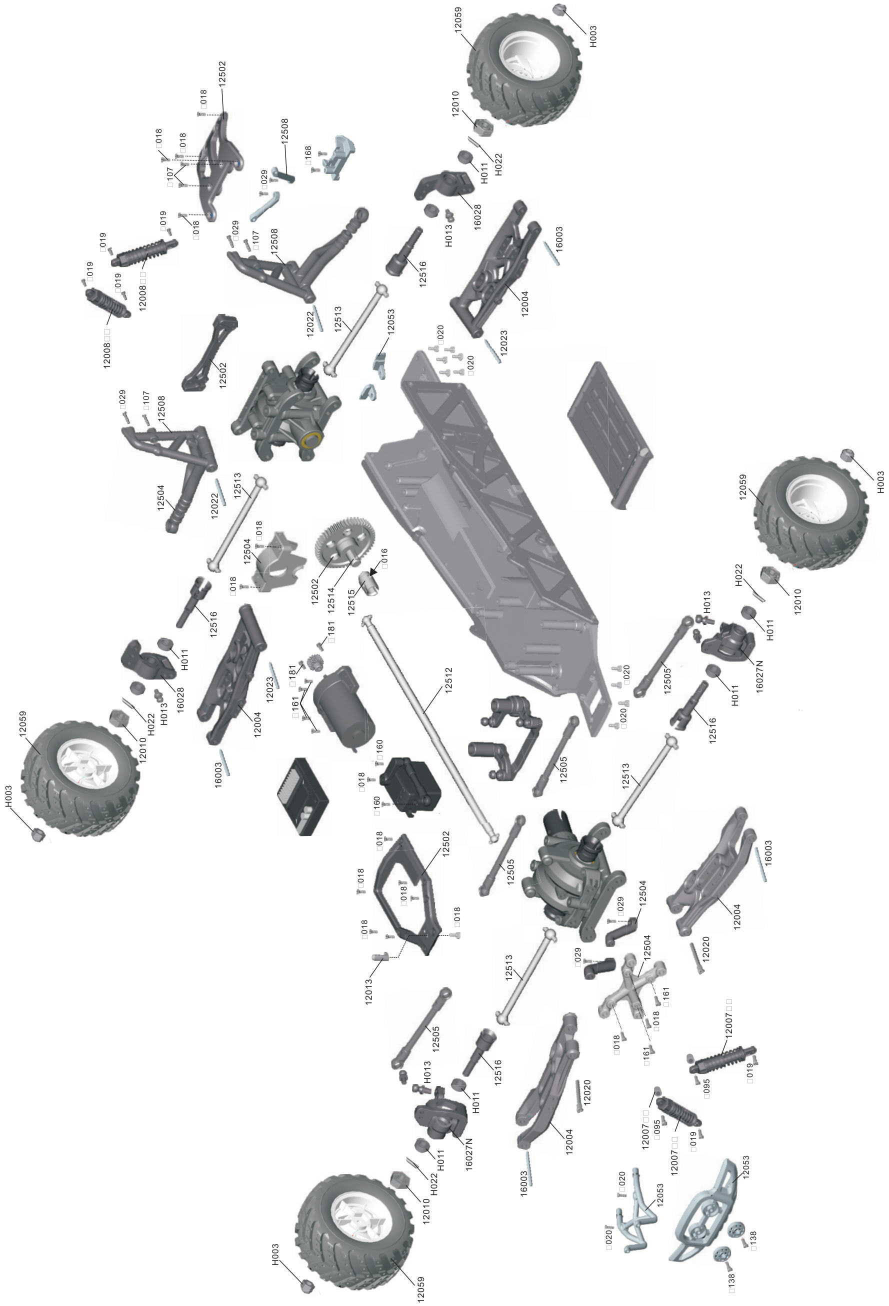
12059
H003
12010
H022
H011
16028
H013
16003
12004
12023
12502
12508
168
029
107
018
019
12008
12516
12513
12053
020
12022
12504
12514
12515
016
181
161
160
12512
12505
16027N
12013
12020
12007
095
138

ИНСТРУКЦИЯ ПО СБОРКЕ STEM 12 RD

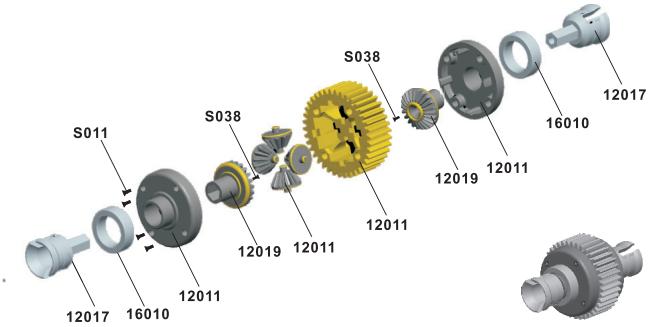

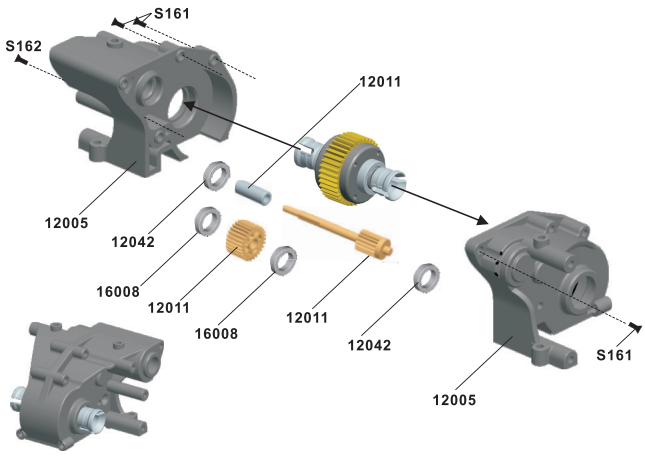

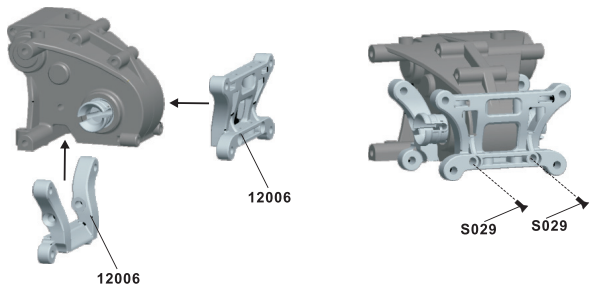

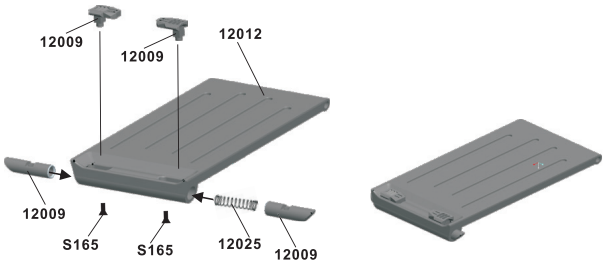

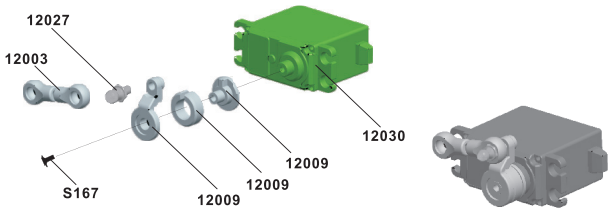

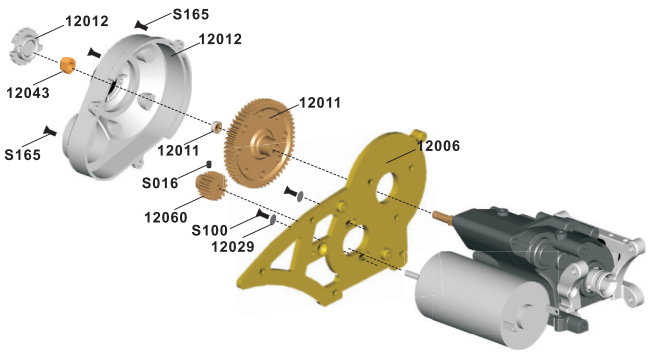

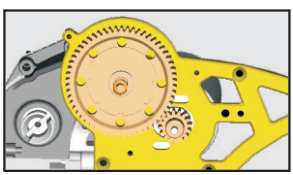

Убедитесь, что зазор между шестернями установлен правильно. Дважды проверьте затяжку упорного винта моторной шестерни и винтов крепления двигателя.

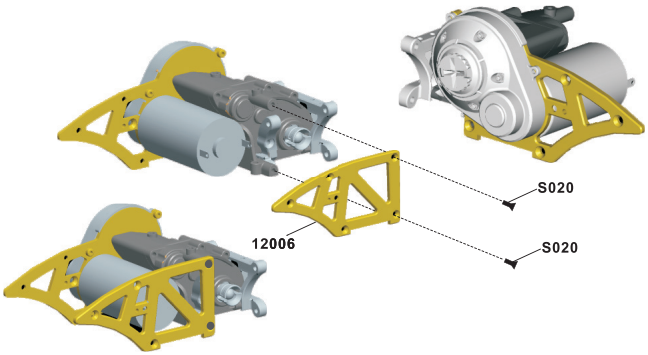
S020
12006
S020

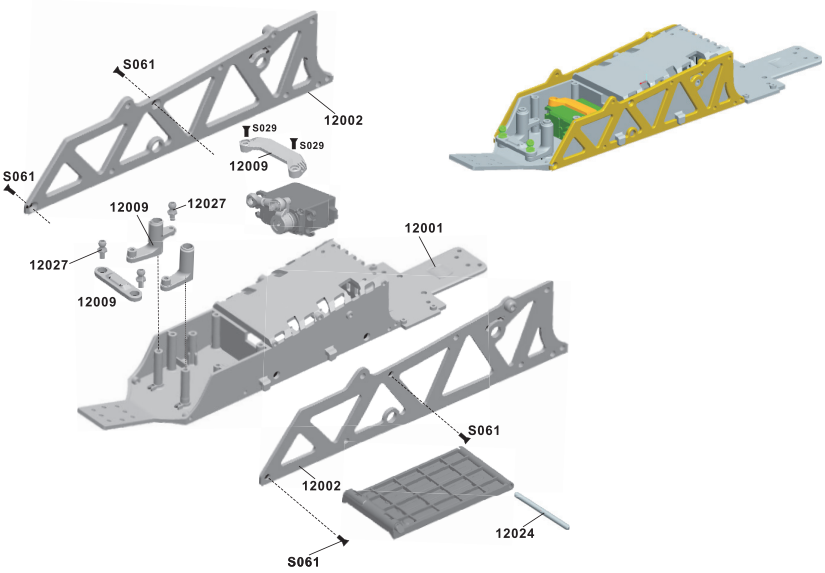
S061
12002
S029
S029
12009
S061
12009
12027
12027
12009
12001
S061
12002
12024
S061

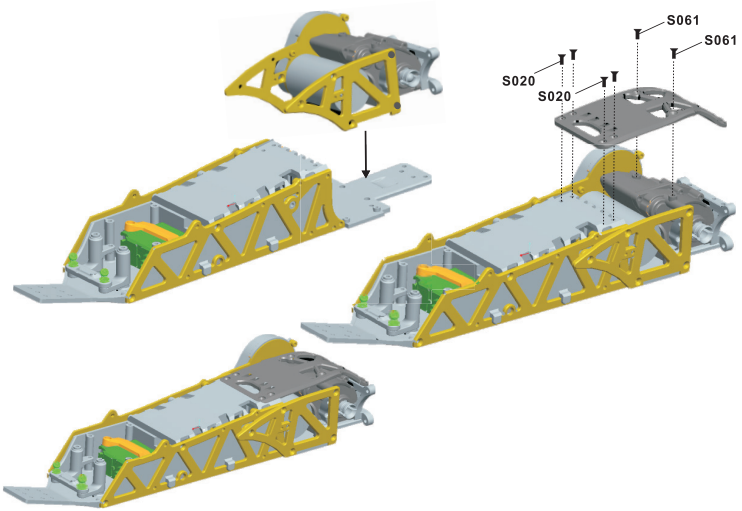
S061
S061
S020
S020

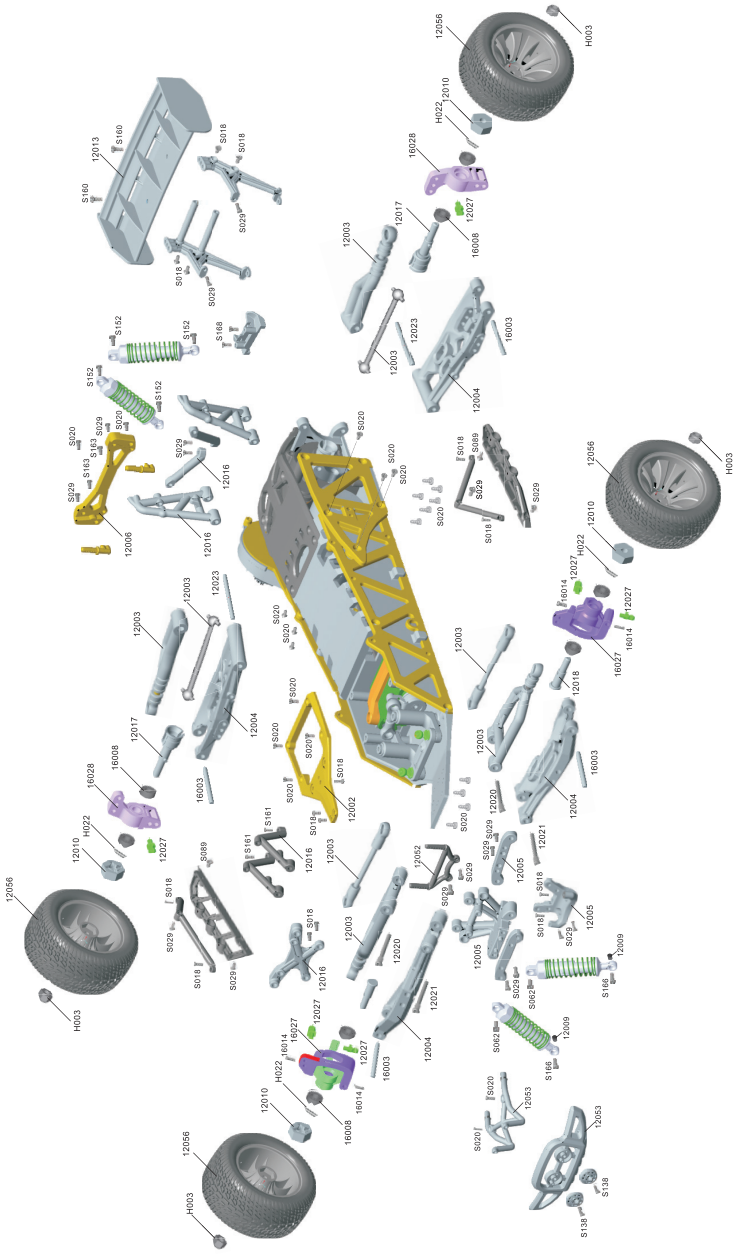
12056
H003
12010
H022
16028
12027
12017
16008
12003
12023
16003
12004
S160
12013
S018
S029
S152
S168
S020
S163
12016
12006
S089
12018
16014
16027
12002
S161
12052
12005
12021
12020
12009
S062
S166
12053
S138

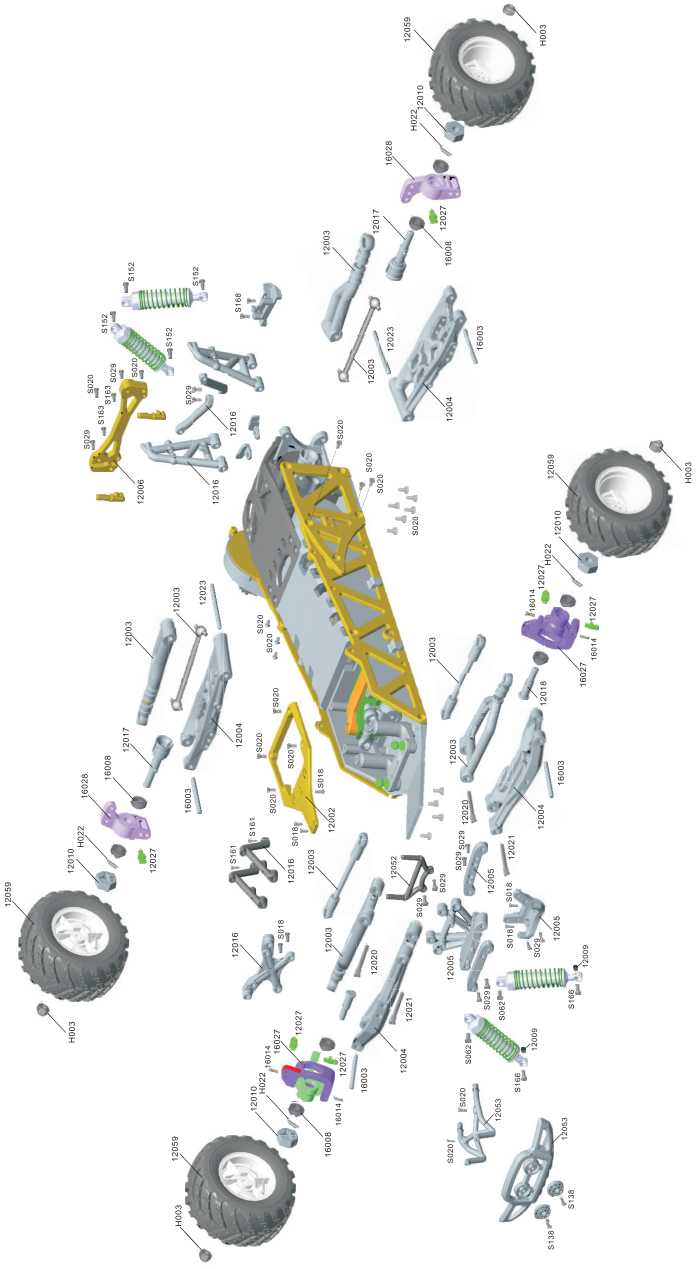
12059
H003
12010
H022
16028
12027
12017
16008
12003
12023
16003
12004
S152
S168
S020
S029
S163
12016
12006
12018
12020
12021
12005
S018
S161
12052
S062
12009
S166
12053
S138
16014
16027

КОНТАКТНАЯ ИНФОРМАЦИЯ

For up to date contact information and news about the Pilotage store closest to you, please go to the Pilotage website dedicated to your country.

For international wholesale inquiries and English language technical support, please contact our Hong Kong office via email at info@pilotage-rc.com.

Для получения информации о ближайших магазинах «Пилотаж», пожалуйста, перейдите на сайт Вашего региона.

По вопросам международной дистрибуции и англоязычной поддержки обращайтесь: info@pilotage-rc.com.

Russian Federation
Российская Федерация
www.pilotage-rc.ru

Hong Kong
Гонконг
info@pilotage-rc.com

Pilotage International Limited
Address: Room 603, unit b, 6/f, block 2, camelpaint building, 62 hoi yuen rd., Kwun tong, kln, hk
Made in China

Пилотаж Интернэйшнл Лимитед
Адрес: 603 Б, блок 2, Камелпаинт, 62 Хоюн роад, Гонконг.
Сделано в Китае

Представительство производителя в РФ:
Альянс Маркетинг Груп ЛЛК,
Москва, ул. Фомичевой 5, стр. 2,
тел.: +7 (495) 796-9332

ДЛЯ ЗАМЕТОК

PILOTAGE

радиоуправляемые модели

www.pilotage-rc.com