LG

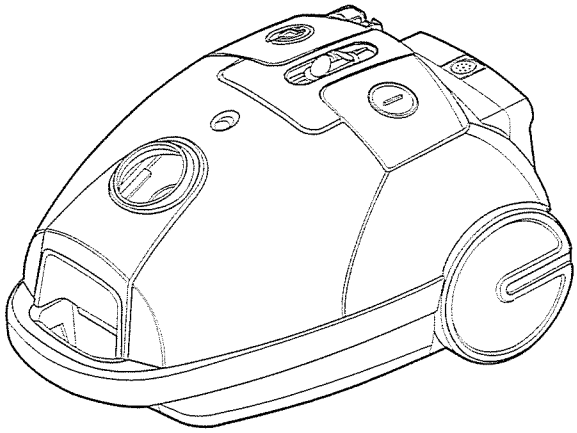

VC5716N
VC5716SR
VC5716SU

E | English
P | Русский язык

Basic Parts
Корпусные детали

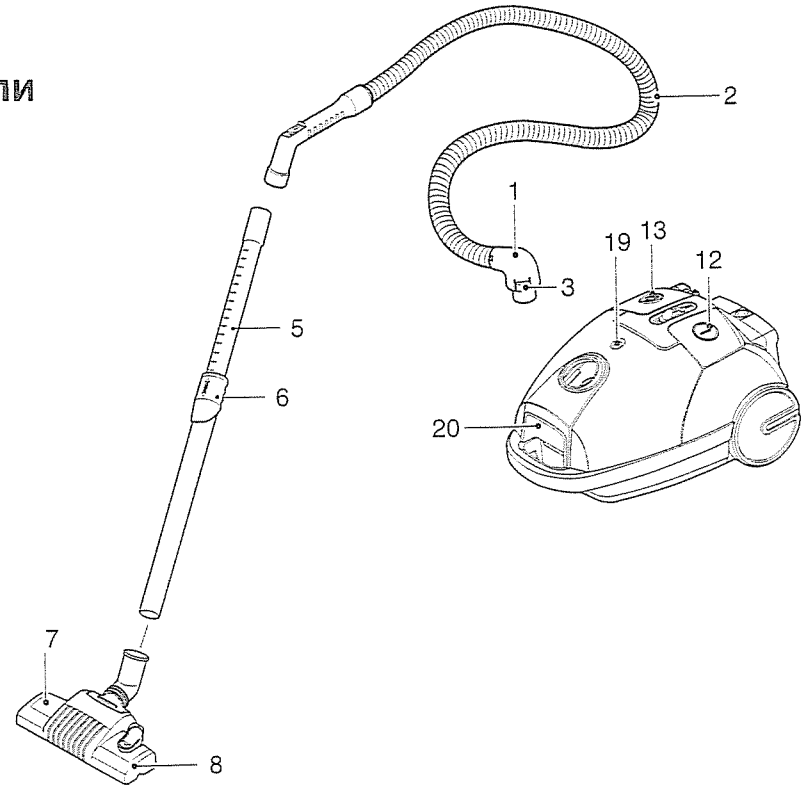

Optional Parts

- The different figure and quantity of the following parts depend on the different models which you have bought.

Детали, приобретаемые дополнительно

- Вид і кількість наступних деталей залежить від моделі, що була Вами придбана.

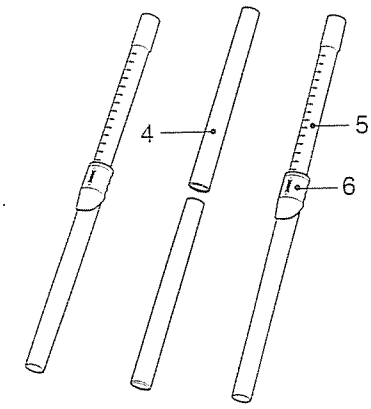

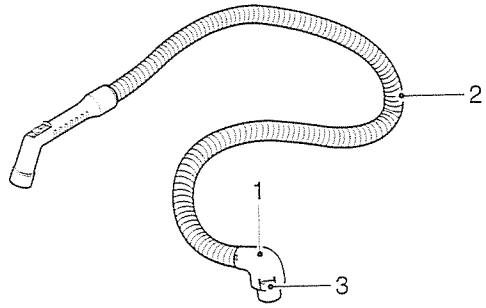

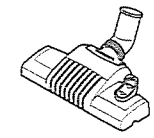

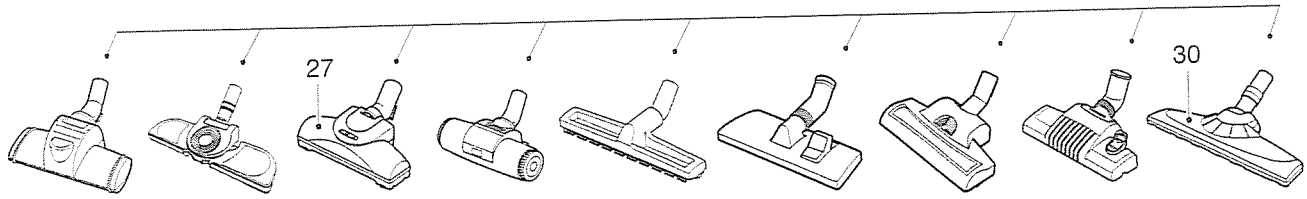

Accessory

- These specifications are subject to change according to the agent/buyer's request.

Вспомогательное оборудование

- Данные технические условия изменяются в соответствии с заказом представителя покупателя /покупателя.

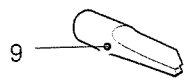

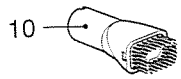

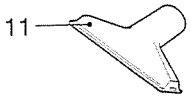

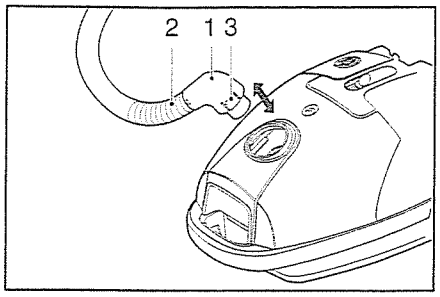
2
1
3

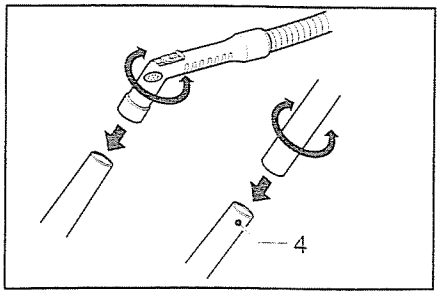
4

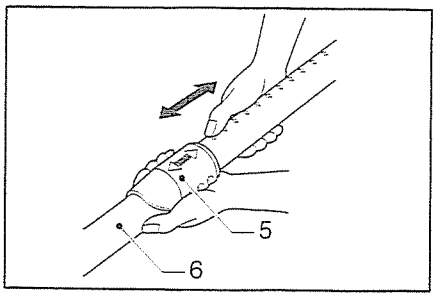
5
6

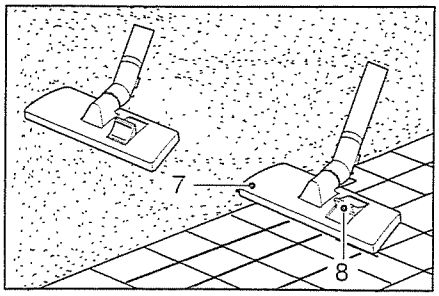
7
8

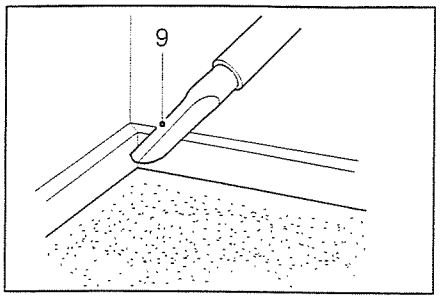
9

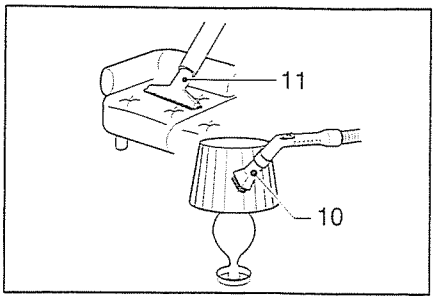
11
10

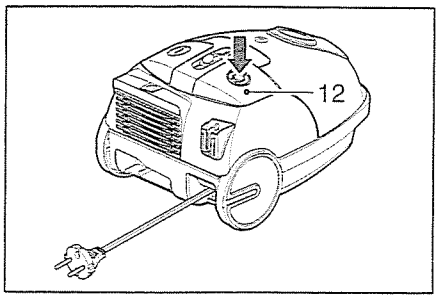
12

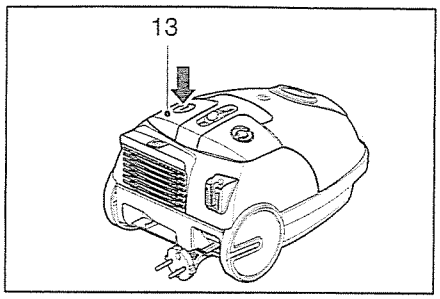
13

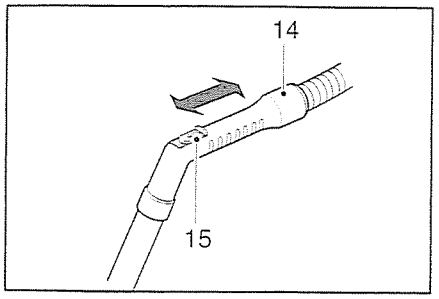
14
15

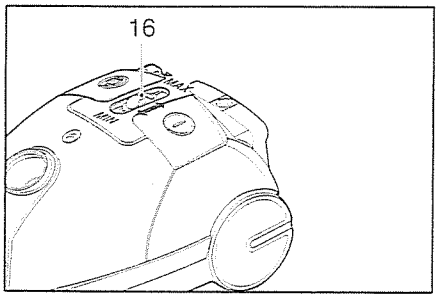
16

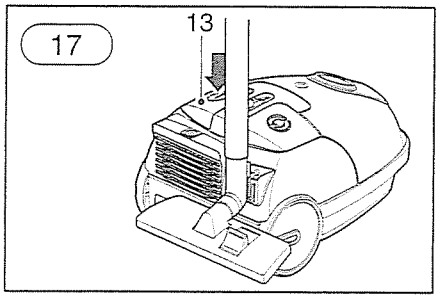
17
13

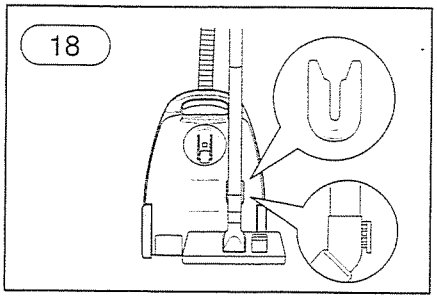
18

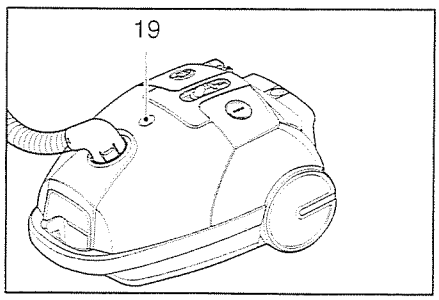
19

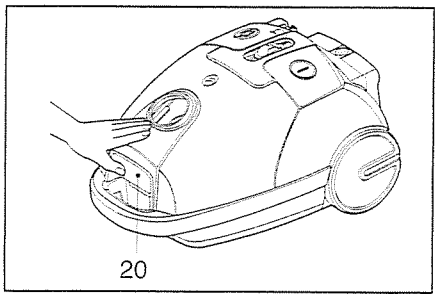
20

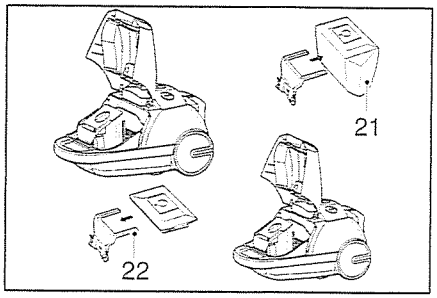
21
22

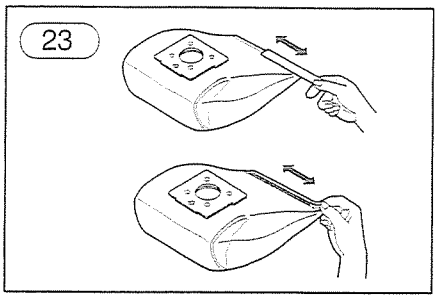
23

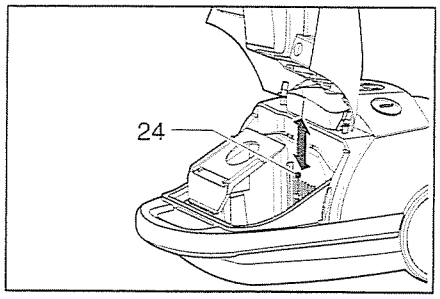
24

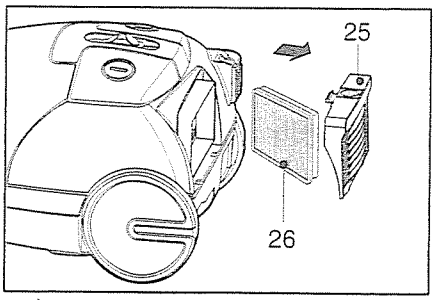
25
26

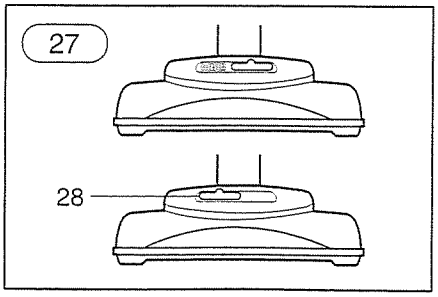
27
28

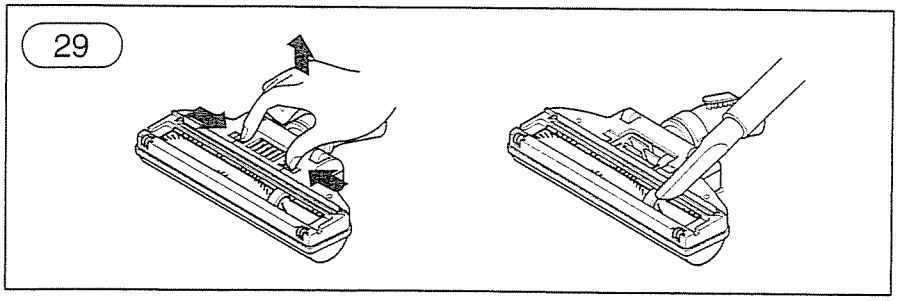
29

Меры предосторожности

Прочтите всю следующую информацию, которая содержит важные инструкции по безопасности, использованию и уходу за пылесосом.

Пылесос соответствует следующим стандартам ЕС: –73/23/EEC, 93/68/EEC–Low Voltage Directive –89/336EEC–EMC Directive.

- Не разрешайте детям пользоваться пылесосом без присмотра взрослых.
- Не пользуйтесь пылесосом при порвреждeнном шнуре питания.
- Если шнур питания поврежден, его замену должен производить только специалист – работник службы сервиса LG Electronics, так как для этого требуются специальные инструменты.
- Всегда выключайте пылесос от сети прежде чем:
  – освобождать контейнер для пыли
  – заменять или чистить фильтры.
- **Если ме шок для пыли не установлен, крышка не будет закрываться. Пожалуйста, не применяйте к ней силу!**
- Запрещается всасывать пялесосом горючие и взрывчатые вещества (жидкости или газы).
- Запрещается всасывать пылесосом гоячий пепел, угольки и т.п., а т акже ост рые предметы.
- Запрещается всасывать пылесосом воду и другие жидкости.

Использование пылесоса

Присоединение гибкого шланга

Вставьте наконечник **(1)** гибкого шланга **(2)** во входное отверстие пылесоса.
Чтобы отсоединить шланг от пылесоса, нажмите кнопку **(3)** на наконечнике и потяните его вверх.

Сборка труб

(зависит от модели)

- **Металлическая или пластиковая труба** (4)
  – Вставьте одну в другую и слегка поверните.
- **Раздвигающаяся трубка (5)**
  – Нажмите на пружинную защелку **(6)**.
  – Вытяните трубку на требуемую длину.
  – Отпустите пружинную защелку, чтобы зафиксировать трубку.

Использование щетки и дополнительных насадок (в зависимости от модели)

Укрепите большую щетку на конце трубки.

- **Двухпозиционная насадка (7)** снабжена одной или двумя **(8)** педалями, что позволяет вам менять положение щетки в зависимости от типа пола.
  Для твердых покрытий (плитки, паркета...). Нажмите на педаль, чтобы выдвинуть щетку.
  Для ковровых покрытий. Нажмите на педаль, чтобы поднять щетку.
- **Щелевая насадка (9)**
  Для уборки в труднодоступных местах, например, в оконных рамах или углах стены.
- **Щетка для пыли (10)**
  Для чистки рам картин, краев мебели, книг и других неровных предметов.
  (зависит от модели)
- **Щетка для чистки обивки мебели (11)**
  Для чистки обивки, матрасов и т.п.
  (зависит от модели)

Включение и использование пылесоса

Вытяните шнур питания на требуемую длину и включите его в розетку.
Чтобы включить пылесос, нажмите кнопку **(13)**. Для выключения пылесоса нажмите кнопку **(13)** еще раз.

Регулировка мощности

- В рукоятке гибкого шланга **(14)** имеется ручной регулятор потока воздуха **(15)**, который позволяет кратковременно снижать силу всасывания.
- Если ваша модель пылесоса оборудована электронным регулятором мощности **(16)**, вы сможете изменять ее по мере необходимости. (в зависимости от модели)

Парковка (17)

- Во время коротких перерывов в уборке, например, пока вы передвигаете стул или коврик, используйте систему «парковки», чтобы закрепить гибкий шланг и чистящую головку.
- Вставьте выступ, находящийся на большой чистящей насадке, в паз на задней стенке пылесоса.

Хыанение (18)

Выключив пылесос и вынув вилку его сетевого шнура из розетки, нажмите кнопку **(12)** для автоматического сматывания шнура.
Пылесос можно хранить в вертикальном положении, вставив большую насадку выступом в паз на его днище.

Замена пылесборника

Если мощность пылесоса установлена на максимум и насадка приподнята над полом, но индикатор "заполнение пылесборника" **(19)** полностью красный, пылесборник требует замены.
Даже если при этом пылесборник не полон, его необходимо заменить.
Такая ситуация может быть следствием того, что отверстия пылесборника забились мелкой пылью.

- Выключите пылесос и отсоедините вилку от розетки.
- Откройте крышку, потянув защелку **(20)** и подняв ее вверх.

В пылесосе может быть установлен бумажный или тканевый пылесборник **(23)** в зависимости от модели.

- Возьмитесь за ручку пылесборника и потяните.

Вытащите пылесборник и выбросьте его.

- Для того, чтобы вставить новый пылесборник **(21)**, вставьте его картонную основу в пылесос **(22)** до упора.

Если в пылесосе установлен тканевый пылесборник, воспользуйтесь инструкцией, приведенной выше.
Очистите пылесборник и вставьте его обратно **(23)**.
Примечание: так как пылесос снабжен устройством, проверяюшим наличие мешка для пыли, Вам не удастся закрыть крышку пылесоса, если мешок закреплен неправильно.

Очистка фильтра мотора.

Фильтр мотора расположен внутри пылесоса, между ручкой и корпусом.
Каждый раз при освобождении контейнера для пыли мы рекомендуем вынимать фильтр мотора **(24)**, вытряхивать и ставить его обратно.

Замена выпускных фильтров

Для замены фильтра **(26)** следует снять крышку отделения для фильтра **(25)**, расположенного с задней стороны пылесоса, нажав кнопку.
Моющийся фильтр HEPA **(26)** следует чистить с помощью воды по крайней мере раз в 6 месяцев.

- **Турбинной щеточной насадки (27).**
- Простая и зффективная очистка благодаря регулировке воздушного потока **(28).**

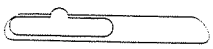
: использование для твердых покрытий коротковорсовых ковров.

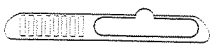
: использование для длинноворсвых ковров.

- **Очистка турбинной щеточной насадки (29).** Нажмите кнопку на задней стороне насадки для снятия защитной крышки. С помощью кисти для удаления пыли и насадки для щелей выполните вакуумную очистку щетки и вентилятора.

- Вы можете осуществлять чистку в любом месте, например, в углах или труднодоступных местах, т.к. всасывающая насадка свободно вращается **(30)**.

Что делать, если пылесос не работает?

Проверьте правильность подключения пылесоса к сети и исправность розетки.

Что делать, если снижена сила всасывания?

- Выключите пылесос и выньте вилку из розетки.
- Проверьте, не забиты ли мусором трубки, гибкий шланг и чистящая насадка.
- Проверьте, не переполнился ли контейнер для пыли. При необходимости освободите его.

Disposal of your old appliance

1. When this crossed-out wheeled bin symbol is attached to a product it means the product is covered by the European Directive 2002/96/EC.
2. All electrical and electronic products should be disposed of separately from the municipal waste stream via designated collection facilities appointed by the government or the local authorities.
3. The correct disposal of your old appliance will help prevent potential negative consequences for the environment and human health.
4. For more detailed information about disposal of your old appliance, please contact your city office, waste disposal service or the shop where you purchased the product.

Утилизация старого оборудования

1. Символ на устройстве, изображающий перечеркнутое мусорное ведро на колесах, означает, что на изделие распространяется Директива 2002/96/EC.
2. Электрические и электронные устройства должны утилизовываться не вместе с бытовым мусором, а через специальные места, указанные правительственными или местными органами власти.
3. Правильная утилизация старого оборудования поможет предотвратить потенциально вредное воздействие на окружающую среду и здоровье человека.
4. Для получения более подробных сведений о старом оборудовании обратитесь в администрацию города, службу, занимающуюся утилизацией или в магазин, где был приобретен продукт.

LG Electronics Inc.

http://www.lg.ru/

P/No. : MFL30132611