MSI Graphics Card Quick User's Guide

GAMING Series

ARMOR Series

條文碼位置

Part NO: G52-XXXX26J

Package Contents

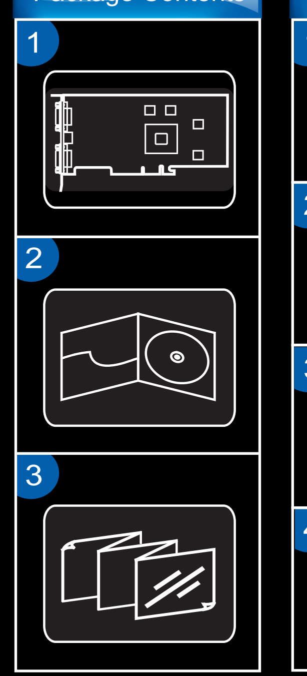

System Requirements

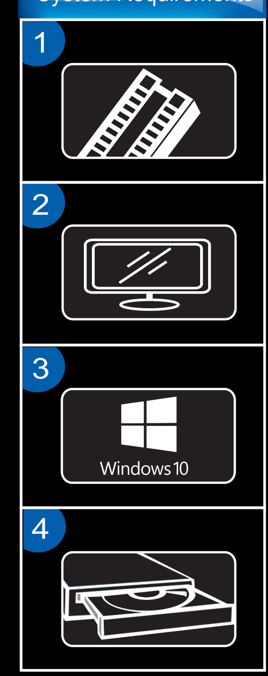

Auxiliary Tools

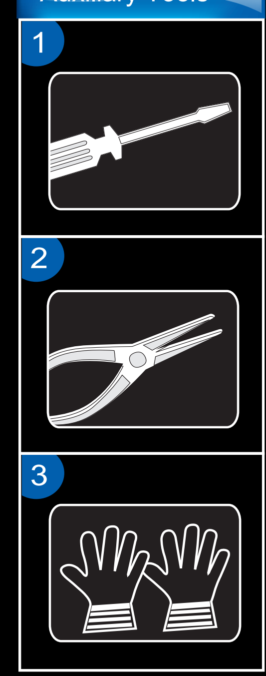

Hardware Installation

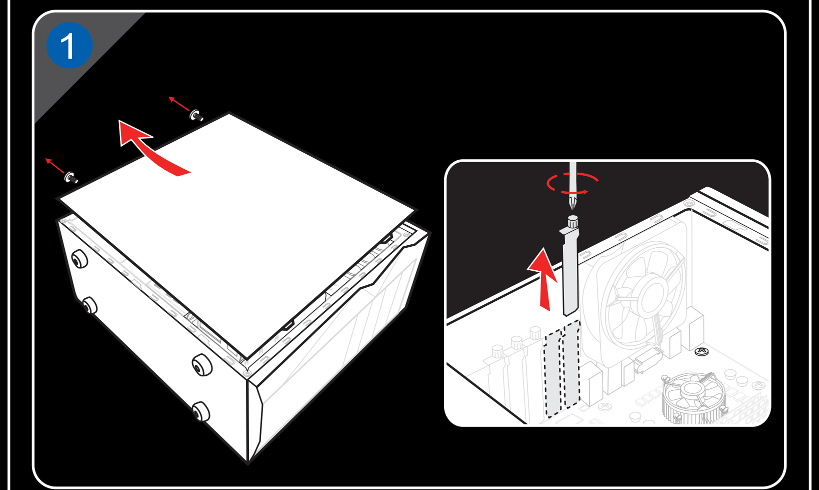

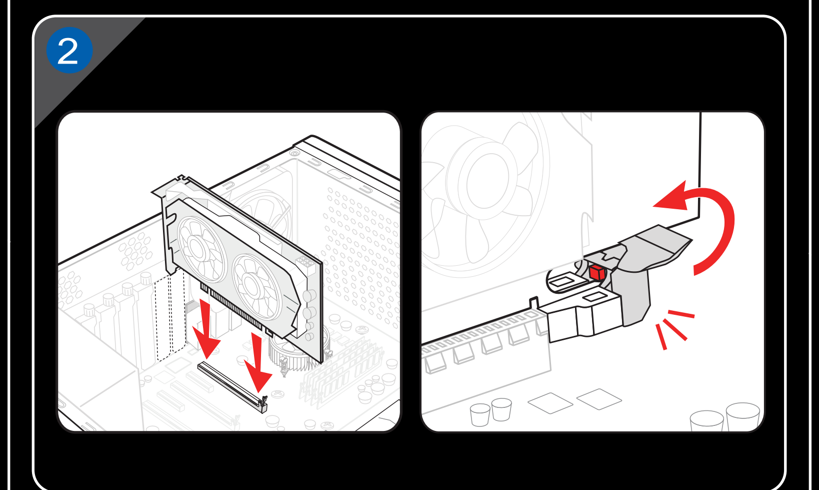

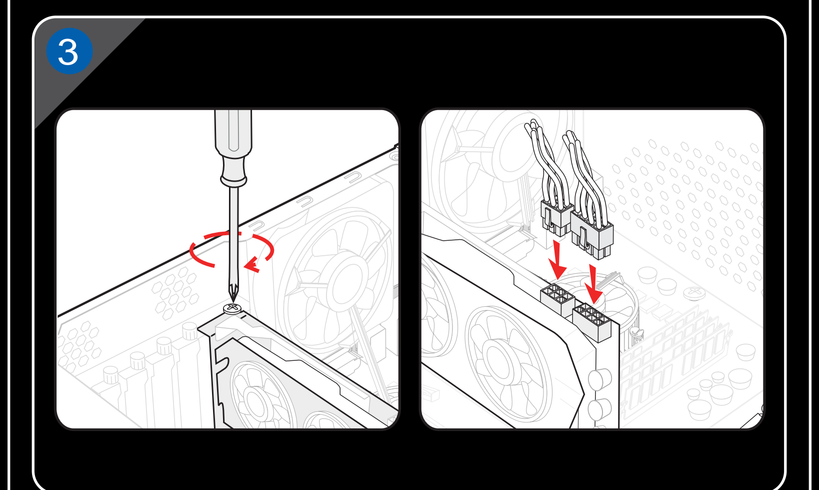

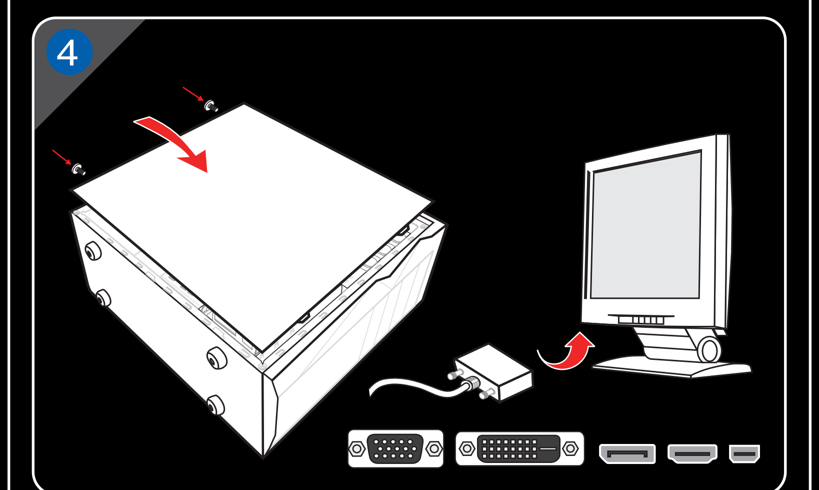

MSI Afterburner is the world's most recognized and widely used graphics card overclocking utility. For more information please visit: http://gaming.msi.com/features/afterburner

(Optional)

- Note that the installation pictures shown here are for reference only and may vary from the actual ones.
- For more information about MSI Graphics Cards, please visit MSI websites at www.msi.com or gaming.msi.com.

English

Package Contents
(Consult your agent if anything is missing or damaged.)
1. Graphics Card
2. Driver CD
3. User's Manual (depends on the product)

System Requirements
1. Expansion Slot: Motherboard with one or above PCI Express x16 slot
2. Monitor: With an input connector equivalent to the output connector of your graphics card.
3. Operation System: Windows® 7 or later (depends on the product)
4. Optical Drive device

Auxiliary Tools
1. Cross-screwdriver: This can be used to do most of the installation. Choose one with a magnetic head would be better.
2. Pliers: This can be used as an auxiliary tool to pull out the power connectors or remove the brackets.
3. Rubber gloves: This can prevent you from being incised and suffering the static charge.

Hardware Installation
1. Turn off the power and remove the case of your computer. Remove the bracket which may obstruct your Graphics card.
2. Put the card directly over the PCI EXPRESS slot and press one end of the card into the slot first. Gently but firmly press the other end until it is fully seated in the slot. Secure the card with a bracket screw.
3. Connect to 6/8-pin power connectors (if any).
4. Replace the case and connect the output and the monitor with the display cable.

Software Installation
1. Turn on your computer.
2. Insert the Driver CD into the optical drive device. The Autorun program will start the Setup program, and the setup screen will be shown as Step 3. If, on your computer, the Autorun program does not execute automatically, please Enable the auto-detect function of the optical drive device from Control panel. Or find and run the setup.exe file manually from the Driver CD.
3. Click NVIDIA®/AMD® drivers. The program will find a proper driver for your Graphics card.
4. After restarting the computer, you can install the optional software from the Driver CD provided such as Microsoft DirectX, Adobe® Acrobat Reader, or related links.
   * Insert the Driver CD into the optical drive device, and start the Setup program.
   * Choose the Utilities tab on the setup screen.
   * Click the software's button that you want to install, then follow the on-screen instructions to complete the installation.
5. Since our products are under continual improvement, there may be a later version of the driver and BIOS for your purchase. Simply click to select the linkage and browse the website as you usually do.
   * Insert the Driver CD into the optical drive device, and start the Setup program.
   * Choose the Website tab on the setup screen.
   * Click the corresponding button to launch your browser and access the website.

Deutsch

Lieferumfang
(Wenn Teile fehlen oder beschädigt sein sollten, wenden Sie sich bitte an Ihren Händler.)
1. Grafikkarte
2. Treiber CD
3.Anleitung (Produktabhängig)

Systemvoraussetzungen
1. Erweiterungssteckplatz: Motherboard mit einem oder mehreren PCI-Express-x16-Steckplätzen
2. Monitor: Mit einem Display-Ausgang, der dem Anschluss der Grafikkarte entspricht
3. Betriebssystem: Windows® 7 oder eine neuere Version (Produktabhängig)
4. Optisches Laufwerk

Hilfswerkszeuge
1. Ein Kreuzschraubenzieher: Ein Kreuzschraubenzieher ist für die meisten Installationsschritte ausreichend. Ein Schraubenzieher mit magnetischem Kopf erleichtert die Installation.
2. Eine Zange: Eine Zange kann bei der Entfernung von Steckblechen hilfreich sein.
3. Gummihandschuhe: Gummihandschuhe schützen vor statischer Aufladung und elektrischen Schlägen.

Hardware-Installation
1. Schalten Sie den Computer aus, entfernen Sie das Stromkabel und öffnen Sie das Gehäuse. Entfernen Sie eine eventuell bereits installierte Grafikkarte oder ein vorhandenes Abdeckungsblech vor dem AGP-Steckplatz.
2. Platzieren Sie die Karte direkt über dem PCI Express-Steckplatz und drücken Sie zunächst ein Ende der Karte in den Steckplatz.Stecken Sie dann die Karte mit Druck, aber ohne Gewalt anzuwenden, in den PCI Express-Steckplatz des Mainboards. Sichern Sie die Grafikkarte mit einer Schraube.
3. Verbinden Sie die 6/8-poligen Netzanschlüsse (sofern vorhanden).
4. Schließen Sie das Gehäuse und schließen Sie das Stromkabel an. Verbinden Sie das Display-Kabel des Monitors mit der Grafikkarte.

Software-Installation
1. Schalten Sie Ihren Computer an.
2. Legen Sie die Treiber-CD in Ihr optisches Laufwerk. Das Autorun-Programm wird das Setup-Programm starten und öffnet die Setup-Ansicht, weiter wie in Schritt 3 gezeigt. Tip: Falls das Autorun-Programm auf Ihrem Computer nicht automatisch startet, gehen Sie bitte wie folgt vor: Aktivieren Sie in der Systemsteuerung die Funktion der automatischen Geräteerkennung Ihres optischen Laufwerks. Oder alternativ können Sie die Setup-Exe-Datei von der Treiber-CD manuell starten.
3. Klicken Sie auf NVIDIA®/AMD®-Treiber. Das Programm sucht den passenden Treiber für Ihre Grafikkarte.
4. Nach dem Neustart können Sie weitere Software von der Treiber-CD laden, z.B. Microsoft DirectX, Adobe® Acrobat Reader, oder zugehörige Links
   * Legen Sie die Treiber-CD in Ihr optisches Laufwerk und starten Sie das Setup-Programm.
   * Wählen Sie „Utilities" in der Setup-Ansicht.
   * Wählen Sie auf die Software aus, die Sie installieren möchten und folgen Sie den Anweisungen um die Installation durchzuführen.
5. Da unsere Produkte kontinuierlich weiterentwickelt werden, besteht die Möglichkeit, daß neuere Treiber- und BIOS-Versionen für Ihre Grafikkarte verfügbar sind.
   * Legen Sie die Treiber-CD in das optische Laufwerk ein und starten Sie das Setup-Programm.
   * Wählen Sie den Punkt „WebSite" in der Setup-Ansicht.
   * Klicken Sie auf den entsprechenden Browser und suchen Sie die gewünschte Software auf der MSI-Website.

Français

Contenu de l'emballage
(Consultez votre revendeur si un élément est manquant ou cassé)
1. Carte graphique
2. CD de pilotes
3. Manuel d'utilisation (dépend du produit)

Configuration système requise
1. Slot d'extension : la carte mère doit disposer d'un slot d'extension (ou plus) PCI Express x16.
2. Moniteur : la sortie doit être identique à celle de la carte graphique.
3. Système d'exploitation : Windows® 7 ou version suivante. (dépend du produit)
4. Lecteur optique

Outils auxiliaires
1. Tournevis cruciforme : la majeure partie des étapes d'installation s'effectue à l'aide d'un tournevis cruciforme. Nous vous conseillons d'utiliser un modèle magnétique.
2. Pinces : les pinces vous permettent de retirer les connecteurs.
3. Gants en caoutchouc : les gants en caoutchouc vous permettent d'éviter les coupures et l'électricité statique.

Installation du matériel
1. Eteignez le PC et ouvrez le boîtier. Retirez la plaque située sur le connecteur de la carte graphique afin de pouvoir l'installer.
2. Placez la carte directement sur le connecteur PCI Express et positionnez d'abord l'une extrémité de la carte dans le connecteur. Appuyez doucement mais fermement sur l'autre extrémité jusqu'à ce que la carte soit totalement insérée dans le connecteur. Sécurisez ensuite la carte à l'aide de vis.
3. Connectez la carte aux connecteurs d'alimentation à 6 ou 8 broches (si présents).
4. Refermez le boîtier et connectez le port sortie au moniteur avec le câble de l'écran.

Installation du logiciel
1. Allumez l'ordinateur.
2. Insérez le CD de pilotes dans le lecteur de disque optique. Le programme d'Autorun se lance automatiquement pour ouvrir le programme d'installation (étape 3). Si le programme d'Autorun ne se lance pas automatiquement, veuillez activer la fonction d'auto-détection du lecteur de disque optique dans le Panneau de Configuration de l'ordinateur. Sinon, vous pouvez également lancer manuellement le fichier setup.exe proposé dans le CD de pilotes.
3. Cliquez sur les pilotes NVIDIA®/AMD®. Le programme trouvera le pilote adéquat pour votre carte graphique.
4. Après avoir réinitialisé l'ordinateur, vous pouvez installer les logiciels optionnels proposés sur le CD de pilotes tels que Microsoft DirectX, Adobe® Acrobat Reader, etc.
   * Insérez le CD dans le lecteur de disque optique et lancez le programme d'installation.
   * Choisir l'onglet Utilitaires sur l'écran de configuration.
   * Choisissez le logiciel que vous voulez installer et suivez les instructions données à l'écran pour compléter l'installation.
5. Du fait de l'évolution continue de nos produits, il est possible qu'il existe une nouvelle version du BIOS ou des pilotes pour votre carte graphique.
   * Insérez le CD dans le lecteur de disque optique et lancez le programme d'installation.
   * Choisissez l'onglet Site internet sur l'écran de configuration.
   * Cliquez sur le bouton correspondant pour lancer votre explorateur internet et accéder au site.

Русский

Комплект Поставки
(Обратитесь к продавцу, если что-либо из комплекта поставки отсутствует или повреждено.)
1. Видеокарта
2. CD-диски
3. Руководство пользователя (в зависимости от продукта)

Системные Требования
1. Слот расширения: материнская плата с одним или несколькими слотами PCI Express x16.
2. Монитор: с таким же разъемом, как на вашей видеокарте
3. Операционная система: Windows® 7 или более поздние версии (в зависимости от продукта)
4. Оптический привод

Вспомогательные Инструменты
1. Крестовая отвертка: Крестовая отвертка используется для сборки и монтажа оборудования. По возможности, используйте отвертку с магнитным наконечником, это обеспечит удобство в работе.
2. Пассатижи: Пассатижи могут использоваться для отсоединения разъемов питания и удаления заглушек задней панели.
3. Резиновые перчатки: Резиновые перчатки защитят вас от возможных порезов и статического электричества.

Установка Оборудования
1. Выключите компьютер, отсоедините шнур питания и снимите крышку корпуса. Удалите заглушку задней панели, которая может меш ать установке видеокарты. * Заглушку следует удалять в защитных перчатках, используя пассатижи.
2. Расположите видеокарту непосредственно над слотом PCI EXPRESS и вставьте ее в слот, начиная с одной стороны. Аккуратно, но с усилием нажимая на другую сторону карты, добейтесь того, чтобы контакты видеокарты полностью вошли в разъём. Закрепите видеокарту с помощью винта.
3. Подсоедините 6/8-контактные разъемы питания (при наличии).
4. Закройте крышку корпуса и подсоедините монитор к разъему VGA с помощью кабеля.

Установка Программного Обеспечения
1. Включите компьютер.
2. Вставьте CD-диск в оптический привод. Автоматически запустится программа установки, как показано в Шаге 3. Если на вашем компьютере программа автоматического запуска не работает в автоматическом режиме, пожалуйста, разрешите использование функции автоматического запуска для привода оптических дисков в Панели управления. Либо найдите и запустите вручную программу setup.exe на вашем CD-диске.
3. Выберите пункт «Драйверы NVIDIA®/ AMD®». Программа найдет необходимые драйверы для вашей VGA карты.
4. После перезапуска компьютера вы можете установить дополнительное ПО с CD-диска такое как, Microsoft DirectX, Adobe® Acrobat Reader и др.
   * Вставьте CD диск в оптический привод, и запустите программу Setup.
   * На экране установки выберите Utilities
   * Выберите ПО, которое вы хотите установить и следуйте инструкциям на экране.
5. Поскольку наши продукты непрерывно совершенствуются, может существовать более новая версия драйверов и BIOS для вашей модели. Просто кликните по ссылке и перейдите в соответствующий раздел сайта.
   * Вставьте CD диск в оптический привод, и запустите программу Setup.
   * На экране установки выберите WebSite.
   * Нажмите соответствующую кнопку для запу ска вашего браузера и доступа на вебсайт.

Polski

Zawartość opakowania
(Sprawdź u przedstawiciela, czy nic nie brakuje i nie jest uszkodzone).
1. Karta graficzna
2. Dysk CD ze sterownikiem
3. Instrukcja (zależnie od produktu)

Wymagania systemowe
1. Gniazdo rozszerzeń: Płyta główna z jednym lub więcej gniazdem PCI Express x16
2. Monitor: Ze złączem wejściowym odpowiadającym złączu wyjściowemu karty graficznej.
3. System operacyjny: Windows® 7 lub nowszy (zależnie od produktu)
4. Napęd optyczny

Narzędzia pomocnicze
1. Śrubokręt krzyżakowy: potrzebny podczas całego procesu instalacji. Wybierz taki z magnetyczną końcówka, a ułatwi Ci to pracę.
2. Szczypce: mogą być potrzebne do wyciagnięcia złącza zasilania lub usunięcia zaślepek-śledzi.
3. Gumowe rękawice: pozwolą zapobiec rozcięciom na dłoniach oraz ochronią przed wyładowaniami statycznymi.

Instalacja sprzętu
1. Wyłącz zasilanie i zdejmij obudowę komputera. Usuń tylną zaślepkę w miejscu instalowania karty grafiki.
2. Ustaw kartę bezpośrednio nad gniazdem PCI EXPRESS i wciśnij najpierw jeden koniec karty do gniazda. Delikatnie, ale pewnie przyciśnij drugi koniec, aż do pełnego osadzenia karty. Zabezpiecz śledzia karty przed wysunięciem przykręcając go śrubą.
3. Podłącz do 6/8-pinowych złączy zasilania (jeśli są dostępne).
4. Zamocuj obudowę a następnie podłącz kabel monitora do wejścia VGA.

Instalacji oprogramowania
1. Włącz computer.
2. Włóż płytę CD ze sterownikami do napędu optycznego. Program Autorun uruchomi program Setup (Ustawienia), a ekran ustawień będzie widoczny jako Krok 3. Jeżeli na komputerze program Autorun nie uruchamia się automatycznie, włącz na panelu sterowania funkcję automatycznego wykrywania dla napędu optycznego. Lub znajdź i uruchom ręcznie plik setup.exe, na płycie CD ze sterownikami.
3. Kliknij sterowniki NVIDIA®/AMD®. Program wyszuka prawidłowy sterownik dla posiadanej karty graficznej.
4. Po ponownym uruchomieniu komputera, można będzie zainstalować opcjonalne oprogramowanie z dysku CD ze sterownikami, takie jak Microsoft DirectX, Adobe® Acrobat Reader lub powiązane łącza.
   * Włóż płytę CD ze sterownikami do napędu optycznego i uruchom program Setup (Ustawienia).
   * wybierz zakładkę „Utilities" (użytki).
   * Wybierz oprogramowanie do instalacji, a następnie wykonaj instrukcje ekranowe w celu dokończenia instalacji.
5. Ponieważ wszystkie nasze produkty są nieustannie ulepszane, może zdarzyć się, że wersja sterowników znajdująca się na dołączonej płycie, nie jest najnowsza. Wystarczy wtedy odwiedzić nasza stronę WWW i pobrać aktualne.
   * Włóż płytę CD ze sterownikami do napędu optycznego i uruchom program Setup (Ustawienia).
   * wybierz zakładkę „WebSite".
   * kliknij na odpowiedni guzik i uruchom przeglądarkę uzyskując dostęp do strony WWW.

Português

Conteúdo da embalagem
(consulte o seu revendedor se algum item estiver em falta ou danificado.)
1. Placa Gráfica
2. CD do controlador
3. Manual do utilizador (depende do produto)

Requisitos do sistema
1. Ranhura de expansão: Placa principal com uma ou mais ranhuras PCI Express x16
2. Monitor: Com um conector de entrada equivalente ao conector de saída da sua placa gráfica.
3. Sistema operativo: Windows® 7 ou mais recente (depende do produto)
4. Unidade de disco ótico

Ferramentas auxiliares
1. Chave Philips: Esta chave é utilizada para a maior parte dos procedimentos de instalação. Escolha uma chave com cabeça magnética.
2. Alicate: O alicate pode ser utilizado como ferramenta auxiliar para puxar os conectores de alimentação para fora ou para remover os suportes.
3. Luvas de borracha: A utilização de luvas evita cortes e descargas de electricidade estática.

Instalação do hardware
1. Desligue a alimentação do computador e remova a respectiva tampa. Remova o suporte que pode estar a obstruir a sua placa VGA.
2. Insira a placa diretamente na ranhura PCI EXPRESS e pressione a extremidade para introduzir a placa na ranhura. Com cuidado mas com firmeza exerça pressão sobre a outra extremidade até a placa ficar totalmente introduzida na ranhura. Fixe a placa com um parafuso.
3. Ligue o cabo de 6/8 pinos (se existente).
4. Reponha a tampa e utilize o cabo VGA para ligar o monitor à porta VGA.

Instalação do software
1. Ligue o computador.
2. Insira o CD de controladores na unidade de disco ótico. O programa de execução automática irá iniciar o programa de instalação, e será exibido o ecrã de instalação, como indicado no Passo 3. Se, no seu computador, o programa de execução automática não for executado automaticamente, ative a função de deteção automática da unidade de disco ótico no Painel de Controlo. Ou procure e execute manualmente o ficheiro setup.exe a partir do CD de controladores.
3. Clique nos controladores NVIDIA®/ AMD®. O programa irá encontrar o controlador adequado para a sua placa gráfica.
4. Depois de reinicia o computador, poderá instalar o software opcional a partir do CD do controlador fornecido, tal como Microsoft DirectX, Adobe® Acrobat Reader, ou outras ligações relacionadas.
   * Insira o CD de controladores na unidade de disco ótico e execute o programa de instalação.
   * Escolha o separador Utilities (Utilitários) no ecrã de instalação.
   * Seleccione o software que deseja instalar e depois siga as instruções no ecrã para completar a instalação.
5. Uma vez que os nossos produtos estão sujeitos a melhoramentos constantes, pode vir a existir uma versão mais actualizada do controlador e da BIOS para aquisição. Basta clicar para seleccionar a ligação e navegar pelo web site como é costume.
   * Insira o CD de controladores na unidade de disco ótico e execute o programa de instalação.
   * Escolha o separador WebSite (Web site) no ecrã de instalação.
   * Clique no botão correspondente para iniciar o seu browser e aceder ao web site.

Español

Contenido del paquete
(consulte con su agente si falta algún artículo o se encuentra dañado).
1. Tarjeta gráfica
2. CD de controladores
3. Manual de Usuario (depende del producto)

Requisitos del sistema
1. Ranura de expansión: Placa base con una ranura PCI Express x16 o superior
2. Monitor: Con un conector de entrada equivalente al conector de salida de la tarjeta gráfica.
3. Sistema operativo: Windows® 7 o posterior (depende del producto)
4. Dispositivo de unidad óptica

Herramientas auxiliares
1. Destornillador de estrella: Se puede utilizar para hacer la mayoría de la instalación. Utilizar uno con cabeza magnética sería mejor.
2. Alicates: Se pueden utilizar como herramienta auxiliar para sacar los conectores de energía o para quitar los soportes.
3. Guantes de goma: Previene que sea portador y pueda transmitir la carga estática.

Instalación del hardware
1. Desconéctelo de la luz y quite la tapa de su ordenador. Quite el soporte que puede obstruir su tarjeta VGA.
2. Inserte la tarjeta directamente sobre la ranura PCI EXPRESS y presione, primero, sobre un extremo de la tarjeta hacia dentro de la ranura. Presione suave pero firmemente el otro extremo hasta que se asiente completamente en la ranura. Asegure la tarjeta con un tornillo de soporte.
3. Conecte los conectores de alimentación de 6/8 pines (si los hubiera).
4. Vuelva a poner la carcasa de su ordenador y conecte el puerto VGA y el monitor con el cable VGA.

Instalación del software
1. Encienda el ordenador.
2. Inserte el CD de controladores en el dispositivo de unidad óptica. El programa de ejecución automática iniciará el programa de Instalación. Aparecerá la pantalla de instalación, como se muestra en el Paso 3. Si el programa de ejecución automática no se ejecuta automáticamente en su equipo, habilite la función de detección automática del dispositivo de unidad óptica en el Panel de control. O bien, busque y ejecute manualmente el archivo setup.exe desde el CD de controladores.
3. Haga clic en los controladores NVIDIA® / AMD®. El programa buscará un controlador adecuado para su tarjeta gráfica.
4. Después de reiniciar el equipo podrá instalar el software opcional desde el CD de controladores suministrado, como Microsoft DirectX, Adobe® Acrobat Reader y otros enlaces relacionados.
   * Inserte el CD de controladores en el dispositivo de unidad óptica e inicie el programa de instalación.
   * Elija Utilidades en la ventana de configuración.
   * Seleccione el software que desee instalar y siga las instrucciones en pantalla para completar la instalación.
5. Como nuestros productos están en continua mejora, puede haber una versión más actual del driver y de la BIOS para su VGA. Simplemente haga clic para seleccionar el link y para hojear el website.
   * Inserte el CD de controladores en el dispositivo de unidad óptica e inicie el programa de instalación.
   * Elija Website en la ventana de configuración.
   * Haga Clic en el botón correspondiente y seleccione el navegador y acceda a la web.

Türkçe

Paketin İçindekiler
(Herhangi biri eksik veya hasar varsa satıcınıza danışın.)
1. Grafik Kartı
2. Sürücü CD'si
3. Kullanım Klavuzu (ürüne bağlıdır)

Sistem Gereksinimleri
1. Genişletme yuvası: Bir veya üzeri PCI Express x16 yuvasına sahip anakart
2. Monitör: Grafik kartınızın çıkış konektörüne eşdeğer bir giriş konetörüne sahip.
3. İşletim Sistemi: Windows® 7 veya üzeri sürüm (ürüne bağlıdır)
4. Optik Sürücü aygıt

Yardımcı Araçlar
1. Cross-screwdriver: Montajın tamamı yıldız tornavida kullanılarak yapılabilir. Manyetik başlıklı olanlar tavsiye edilir.
2. Kerpeten: Kerpeten, güç bağlantılarını çıkarmak veya ayraçları kaldırmak için yardımcı alet olarak kullanılabilir.
3. Plastik eldivenler: Plastik eldivenler, statik elektriği ve elinizin çizilmesini engeller.

Donanım Kurulumu
1. Elektriği kapatın ve bilgisayarınızın kasasını açın. VGA kartınızı engellememesi için kasa üzerindeki demir slot koruma çubuğunu kaldırın.
2. Kartı doğrudan PCI EXPRESS yuvasına yerleştirin ve once kartın bir ucunu yuvanın içine doğru itin. Slota tamamen oturana kadar diğer tarafına da kuvvetli fakat dikkatli bir şekilde bastırın.
3. 6/8 pin güç konnektörlerine bağlayın (mevcutsa).
4. Kasayı yerleştir ve VGA port ile monitörü VGA kablosu ile bağla.

Yazılım Kurulum
1. Bilgisayarınızı açın.
2. Sürücü CD'sini optik sürücü aygıtına yerleştirin. Otomatik Çalıştırma programı Kur programını başlatacak ve kurulum ekranı Adım 3 olarak gösterilecektir. Bilgisayarınızda Otomatik Çalıştırma programı otomatik olarak çalışmazsa, lütfen Denetim Masası'ndan optik sürücü aygıtının otomatik algılama işlevini etkinleştirin. Ya da Sürücü CD'sindeki setup.exe dosyasını manuel olarak arayın ve çalıştırın.
3. NVIDIA®/AMD® sürücülerini tıklayın. Program Grafik kartınız için uygun bir sürücü bulacaktır.
4. Bilgisayarınızı yeniden başlattıktan sonra, Microsoft DirectX, Adobe® Acrobat Reader veya ilgili bağlantıları gibi birlikte verilen Sürücü CD'sinden isteğe bağlı yazılımı kurabilirsiniz.
   * Sürücü CD'sini optik sürücü aygıtına yerleştirin ve Kur programını başlatın.
   * Kurulum ekranından "Utilities" i seçin.
   * Kurmak istediğiniz yazılımı seçin ve daha sonra kurulumu tamamlamak için ekran üstü talimatlara uyun.
5. Ürünlerimiz sürekli geliştirilmekte olduğu için, ürününüzün yeni bir sürücü ve BIOS versiyonu olabilir. Bağlantıyı seçin ve web sitesinden araştırın.
   * Sürücü CD'sini optik sürücü aygıtına yerleştirin ve Kur programını başlatın.
   * Kurulum Ekranından Web Sitesi'ni seçin.
   * VGA ürünleri ile ilgili daha fazla bilgi için lütfen MSI'ın websitesini ziyaret ediniz www.msi.com.tr

Nederlands

Inhoud verpakking
(raadpleeg uw agent als er iets ontbreekt of beschadigd is.)
1. Grafische kaart
2. Cd met stuurprogramma
3. Gebruiksaanwijzing (afhankelijk van het product)

Systeemvereisten
1. Uitbreidingssleuf: Moederbord met één of meer PCI Express x16-sleuven
2. Monitor: Met een ingang die gelijkwaardig is aan de uitgang van uw grafische kaart.
3. Besturingssysteem: Windows® 7 of later (afhankelijk van het product)
4. Optisch station

Hulpgereedschappen
1. Kruiskop-schroevendraaier: Deze schroevendraaier kan voor het grootste gedeelte van de installatie worden gebruikt. Het is nog beter als u een schroevendraaier met een magnetische kop zou gebruiken.
2. Tang: Deze tang kan worden gebruikt als hulpgereedschap om de voedingsconnectors uit te trekken of de haken te verwijderen.
3. Rubber handschoenen: Hiermee vermijd u snijwonden en statische lading.

Hardware-installatie
1. Schakel de voeding uit en verwijder de behuizing van uw computer. Verwijder de haak die uw VGA-kaart mogelijk vasthoudt.
2. Plaats de kaart direct boven de PCI EXPRESS-sleuf en druk eerst het ene uiteinde van de kaart in de sleuf. Druk voorzichtig maar stevig op het andere uiteinde tot de kaart stevig in de sleuf zit. Maak de kaart vast met de schroef van de haak.
3. Sluit aan op de 6/8-pins voedingsaansluitingen (als die er zijn).
4. Plaats de behuizing terug en sluit de VGA-poort aan op de monitor met behulp van de VGA-kabel.

Software-installatie
1. Schakel uw computer in.
2. Stop de cd met het stuurprogramma in het optische station. Het Autorun-programma zal het installatieprogramma starten en het scherm met de instellingen zal worden weergegeven als Stap 3. Als het Autorun-programma niet automatisch wordt gestart op uw computer, schakel u de automatische detectiefunctie van het optisch station in vanaf het Configuratiescherm. U kunt ook het bestand setup.exe file handmatig zoeken of uitvoeren vanaf de stuurprogramma-cd.
3. Klik op de stuurprogramma's NVIDIA®/AMD®. Het programma zal een geschikt stuurprogramma zoeken voor uw grafische kaart.
4. Nadat u de computer opnieuw hebt opgestart, kunt u de optionele software installeren vanaf de bijgeleverde cd met het stuurprogramma, zoals Microsoft DirectX, Adobe® Acrobat Reader of verwante koppelingen.
   * Plaats de stuurprogramma-cd in het optisch station en start het installatieprogramma.
   * Kies het tabblad Utilities (Hulpprogramma's) op het installatiescherm.
   * Selecteer de software die u wilt installeren en volg daarna de instructies op het scherm om de installatie te voltooien.
5. Aangezien wij voortdurend werken aan de verbetering van onze producten, kan er een recentere versie van het stuurprogramma en de BIOS voor uw product bestaan. Klik hiervoor gewoon op de koppelingen en surf naar de website zoals u dat gewoon bent.
   * Plaats de stuurprogramma-cd in het optisch station en start het installatieprogramma.
   * Kies het tabblad WebSite op het installatiescherm.
   * Klik op de overeenkomstige knop om uw browser te starten en de website te ezoeken.

Čeština

Obsah krabice
(Pokud je některá součást poškozená nebo chybí, obraťte se na prodejce.)
1. Grafická karta
2. Disk CD s ovladači
3. Uživatelská příručka (v závislosti na produktu)

Požadavky na systém
1. Rozšiřující patice: Základní deska s jednou nebo vyšší paticí PCI Express x16
2. Monitor: Se vstupním konektorem, který odpovídá výstupnímu konektoru vaší grafické karty.
3. Operační systém: Windows® 7 nebo novější (v závislosti na produktu)
4. Optická jednotka

Pomocné nástroje
1. Křížový šroubovák: Slouží k provedení větší části instalace. Vhodnější je šroubovák s magnetickou hlavou.
2. Kleště: Lze použít jako pomocný nástroj pro vysunutí konektorů napájení nebo vyjmutí konzol.
3. Gumové rukavice: Gumové rukavice mohou zabránit nahromadění a poškození statickou elektřinou.

Instalace hardwaru
1. Vypněte napájení počítače a sejměte kryt skříně počítače. Odmontujte konzolu v místě slotu pro kartu VGA.
2. Nasaďte kartu přímo na slot PCI EXPRESS a nejdříve zasuňte do slotu jeden konec karty. Opatrně (ale pevně) zasuňte druhý konec tak, aby byla karta zcela usazena ve slotu. Kartu zajistěte šroubkem konzole.
3. Připojte ke 6/8kolíkovým konektorům napájení (pokud jsou k dispozici).
4. Nasaďte kryt skříně počítače a propojte port VGA a monitor kabelem VGA.

Instalace softwaru
1. Zapněte počítač.
2. Vložte disk CD s ovladači do optické jednotky. Program Automatické spuštění spustí Instalační program a zobrazí se instalační obrazovka jako v Kroku 3. Pokud se ve vašem počítači program Automatické spuštění nespouští automaticky, v části Ovládací panely prosím aktivujte funkci automatické detekce optické jednotky. Nebo ručně vyhledejte a spusťte soubor setup.exe z disku CD.
3. Klepněte na ovladače NVIDIA®/AMD®. Program vyhledá vhodný ovladač pro grafickou kartu.
4. Po restartování počítače můžete z dodaného disku CD s ovladači nainstalovat další volitelný software, například rozhraní Microsoft DirectX, aplikaci Adobe® Acrobat Reader nebo související odkazy.
   * Vložte disk CD s ovladači do optické jednotky a spusťte Instalační program.
   * Na obrazovce instalačního programu klepněte na kartu Utilities (Nástroje).
   * Vyberte software, který chcete nainstalovat, a podle zobrazených pokynů dokončete instalaci.
5. Vzhledem k průběžnému rozvoji našich výrobků je možné, že máte zakoupenou starší verzi ovladače a systému BIOS. Stačí klepnout na odkaz a procházet Internet jako obvykle.
   * Vložte disk CD s ovladači do optické jednotky a spusťte Instalační program.
   * Na obrazovce instalačního programu klepněte na kartu WebsSite (Web).
   * Klepnutím na příslušné tlačítko a spusťte prohlížeč a vyhledejte webové stránky.

Srpski

Sadržaj pakovanja
(Konsultujte se sa svojim agentom ukoliko je bilo šta oštećeno ili nedostaje.)
1. Grafička kartica
2. CD sa drajverima
3. Uputstvo za korišćenje (zavisi od proizvoda)

Sistemski zahtevi
1. Priključak za proširenje: Matična ploča sa jednim ili više PCI Express x16 priključaka
2. Monitor: Sa ulaznim konektorom istim kao izlazni konektor na grafičkoj kartici.
3. Operativni sistem: Windows® 7 ili noviji (zavisi od proizvoda)
4. Optički uređaj

Pomoćne alatke
1. Krstasti odvijač: Možete da ga koristite tokom većeg dela instalacije. Najbolje odaberite odvijač sa magnetskim vrhom.
2. Špicasta klešta: Možete da ih koristite kao pomoćnu alatku da bi izvlačili napojne konektore, odnosno uklanjali skobe.
3. Gumene rukavice: One bi vas zaštitile od zadobijanja posekotina, odnosno od posledica statičkog opterećenja.

Hardverska instalacija
1. Isključite napajanje i skinite poklopac svog računara. Uklonite skobe koje mogu sprečavati postavljanje vaše VGA kartice.
2. Postavite karticu direktno na PCI EXPRESS slot i prvo ugurajte jedan kraj kartice u njega. Pažljivo ali čvrsto pritisnite drugi kraj dok ne legne dobro u slot. Pričvrstite karticu pomoću vijka od skobe.
3. Povežite 6/8-igličnе priključke za napajanje (ako ih ima).
4. Vratite poklopac računara na mesto i povežite monitor na VGA port, a pomoću VGA kabla.

Instaliranje softvera
1. Uključite svoj računar.
2. Ubacite CD sa upravljačkim programom u optički uređaj. Samopokretački program će pokrenuti instalacioni program i instalacioni ekran će biti prikazan kao 3. korak. Ako se na vašem računaru samopokretački program ne izvrši automatski, omogućite funkciju automatskog otkrivanja optičkog uređaja u Kontrolnoj tabli. Možete i da pronađete i ručno pokrenete datoteku setup.exe sa CD-a sa upravljačkim programom.
3. Kliknite na NVIDIA®/AMD® drajvere. Program će pronaći odgovarajući drajver za vašu Grafičku karticu.
4. Nakon restartovanja kompjutera, možete da instalirate opcioni softver sa drajverskog CD-a, poput Microsoft DirectX, Adobe® Acrobat Reader, ili povezane linkove.
   * Ubacite CD sa upravljačkim programom u optički uređaj i pokrenite instalacioni program.
   * Na konfiguracionom ekranu izaberite karticu Utilities (uslužni programi).
   * Odaberite softver koji želite da instalirate i pratite uputstva na ekranu da završite instalaciju.
5. Prilikom kupovine možete dobiti noviju verziju upravljačkog programa i BIOS-a jer su naši proizvodi podložni stalnom usavršavanju. Jednostavno kliknite na poveznicu i pregledajte web lokaciju kako to obično radite.
   * Ubacite CD sa upravljačkim programom u optički uređaj i pokrenite instalacioni program.
   * Na konfiguracionom ekranu izaberite karticu WebSite (web lokacija).
   * Kliknite na odgovarajuće dugme da biste pokrenuli svoj web čitač i dobili pristup web lokaciji.

Magyar

A csomag tartalma
(Forduljon az eladójához, ha bármi hiányzik vagy sérült.)
1. Grafikus kártya
2. Illesztőprogram CD
3. Használati utasítás (a terméktől függ)

Rendszerkövetelmények
1. Bővítőnyílás: Alaplap egy vagy több PCI Express x16 foglalattal
2. Monitor: bemenete megegyezik a videokártya kimenetével.
3. Operációs rendszer: Windows® 7 vagy újabb (a terméktől függ)
4. Optikai meghajtó

Kiegészítő szerszámok
1. Keresztfejű csavarhúzó: Ezzel a telepítés nagy részét el lehet végezni. A mágneses fejjel rendelkező csavarhúzó jobb választás.
2. Fogó: Ezt kiegészítő eszközként lehet használni a tápcsatlakozók kihúzásánál, illetve tartókeretek eltávolításánál.
3. Gumikesztyű: Ez megakadályozza, hogy megvágja magát és elektrosztatikus kisülést okozzon.

Hardvertelepítés
1. Kapcsolja ki a számítógépet, és vegye le számítógépház fedelét. Távolítsa el a VGA kártyához való szabad hozzáférést esetleg gátló keretet.
2. Tegye a kártyát közvetlenül a PCI EXPRESS kártyafoglalat fölé és először illessze az egyik végét a foglalatba. Óvatosan, de határozottan nyomja be a másik végét, amíg tökéletesen nem illeszkedik a foglalatba. Rögzítse a kártyát egy csavarral.
3. Csatlakoztassa a 6/8 érintkezős tápcsatlakozókat (ha szükséges).
4. Helyezze vissza a fedelet és kösse össze a VGA-portot és a monitort a VGA-kábellel.

Szoftvertelepítés
1. Kapcsolja be a számítógépet.
2. Helyezze be az illesztőprogramot tartalmazó CD-lemezt az optikai meghajtóba. Az Autorun program automatikusan elindítja a telepítőprogramot , és megjelenik a 3. lépésben látható telepítési képernyő. Ha esetleg nem indulna el automatikusan az Autorun program az Ön számítógépén, kérjük tegye a következőt: Engedélyezze az optikai meghajtó automatikus lemezbetöltés-érzékelését a Vezérlőpulton. Más megoldásként keresse meg és futtassa manuálisan a setup.exe fájlt az illesztőprogram CD-n.
3. Kattintson az NVIDIA®/AMD® illesztőprogramokra (drivers). A program megtalálja a megfelelő illesztőprogramot az Ön Grafikus kártyájához.
4. A számítógép újraindítása után Ön feltelepítheti az illesztőprogram CD-n található opcionális szoftvert, pl. a következőket: Microsoft DirectX, Adobe® Acrobat Reader vagy a vonatkozó linkeket.
   * Töltse az illesztprogram CD-t az optikai meghajtóba és indítsa el a telepítő programot.
   * Válassza a Utilities (segédprogramok) fület a telepítési képernyőn.
   * Válassza ki a telepíteni kívánt szoftvert, majd kövesse a képernyőn megjelenő utasításokat a telepítés befejezéséhez.
5. Mivel termékeinket folyamatosan fejlesztjük, előfordulhat, hogy az Ön által vásárolt eszközmeghajtónál és BIOS-nál újabb változatok állnak rendelkezésre. Egyszerűen kattintson a hivatkozásra és szokása szerint böngésszen a weblapon.
   * Töltse az illesztprogram CD-t az optikai meghajtóba és indítsa el a telepítő programot.
   * Válassza a WebSite (weblap) fület a telepítési képernyőn.
   * Kattintson a megfelelő gombra a böngésző indításához és a weblap megnyitásához.

Italiano

Contenuto del Pacchetto
(se qualche elemento risulta danneggiato o mancante consultare il proprio distributore di fiducia.)
1. Scheda grafica
2. CD contenente il driver
3. Manuale dell'Utente (a seconda del prodotto)

Requisiti del Sistema
1. Slot di espansione: Scheda madre con uno o più slot PCI Express x16
2. Monitor: Con connettore di ingresso equivalente a quello di uscita della scheda grafica.
3. Sistema operativo: Windows® 7 o successivo (a seconda del prodotto)
4. Unità ottica

Strumenti Ausiliari
1. Cacciavite a croce: Cacciavite a croce, da utilizzarsi in gran parte delle operazioni di installazione. Se è possibile, sceglierne uno con la testa magnetizzata per migliori risultati.
2. Pinze: Pinze, possono essere usate come strumento di aiuto per estrarre gli spinotti o per togliere le grappe.
3. Guanti di gomma: Guanti di gomma, evitano di tagliarsi o di sentire la scossa della carica statica.

GUIDA DI INSTALLAZIONE RAPIDA
1. Scollegare l'alimentazione e togliere il coperchio del computer. Togliere la grappa che potrebbe bloccare la scheda VGA.
2. Inserire la scheda direttamente sopra lo slot PCI EXPRESS e premere per prima cosa un'estremità della scheda all'interno dello slot. Premere dolcemente, ma con forza, l'altra estremità fino a quando si c olloca perfettamente all'interno dello slot. Fissare la scheda con la vite apposita.
3. Collegare agli (eventuali) connettori di alimentazione a 6/8 pin.
4. Collocare nuovamente il coperchio e collegare la porta VGA e il monitor con l'apposito cavo VGA.

Installazione software
1. Spegnere il PC
2. Inserire il CD del driver nell'unità ottica. Il programma autoavviante AutoRun avvierà il programma di configurazione e, in corrispondenza dell'Operazione 3, verrà visualizzata la schermata di configurazione. Se il computer non esegue in automatico il programma autoavviante AutoRun si prega di abilitare la funzione di rilevamento automatico dell'unità ottica dal Pannello di controllo Oppure trovare ed eseguire manualmente il file setup.exe sul CD contenente il driver.
3. Fare clic sui driver NVIDIA®/AMD®. Il programma individuerà il driver corretto per la scheda grafica.
4. Dopo aver riavviato il computer, è possibile installare il software opzionale dal CD contenente il driver fornito, per esempio Microsoft DirectX, Adobe® Acrobat Reader, o link correlati.
   * Inserire il CD del driver nell'unità ottica e avviare il programma di configurazione.
   * Scegliere la scheda Utilities nello schermo di Setup.
   * Selezionare il software che si desidera installare e seguire le istruzioni riportate sullo schermo per completare l'installazione.
5. Dal momento che i nostri prodotti sono soggetti a continui miglioramenti, vi potrebbero essere delle versioni più recenti del driver e della BIOS per il vostro acquisto. Basta fare clic per selezionare il link e cercare nel sito web, come si fa normalmente.
   * Inserire il CD del driver nell'unità ottica e avviare il programma di configurazione.
   * Selezionare la scheda WebSite nello schermo di setup.
   * Fare clic sul pulsante adeguato per lanciare il browser ed entrare nel sito web.

Română

Conținutul pachetului
(Consultați agentul dvs. dacă lipsește sau se deteriorează ceva.)
1. Placă grafică
2. CD cu driver
3. Manualul de utilizare (depinde de produs)

Cerințele de sistem
1. Slot de expansiune: placă de bază cu unul sau mai multe sloturi PCI Express x16
2. Monitor: Cu un conector de intrare identic cu conectorul de ieșire al plăcii dvs. video.
3. Sistem de operare: Windows® 7 sau superior (depinde de produs)
4. Unitate optică

Scule auxiliare
1. Șurubelniță cu cap în cruce: Poate fi folosită pentru mulți pași ai instalării. Alegeți o șurubelniță cu cap magnetic dacă e posibil.
2. Clești: Poate fi folosit ca sculă auxiliară pentru a scoate conectorii de tensiune sau a demonta plăcuțele metalice.
3. Mănuși de cauciuc: Vă pot proteja de înțepături și de încărcare cu electricitate tatică.

Instalarea hardware-ului
1. Opriți alimentarea și îndepărtați carcasa calculatorului dvs. Îndepărtați plăcuța metalică ce poate exista în locul de instalare al plăcii VGA.
2. Așezați placa direct deasupra slotului PCI EXPRESS și apăsați mai întâi pe un capăt al plăcii pentru a introduce placa în slot. Fixați placa în poziție folosind un șurub pentru suport.
3. Realizați cuplarea la conectorii cu 6/8 pini (dacă există).
4. Montați la loc carcasa și conectați mufa VGA a plăcii cu monitorul, prin intermediul unui cablu VGA.

Instalarea software-ului
1. Porniți calculatorul.
2. Introduceți CD-ul cu driver în unitatea optică. Programul cu executare automată va iniția procesul de configurare. Va fi afișat ecranul de configurare (ilustrat la pasul 3). Dacă pe computer programul nu este executat în mod automat, activați funcția de detectare automată a unităților optice, din panoul de control. În mod alternativ, găsiți manual fișierul setup.exe de pe CD-ul cu driver.
3. Faceți clic pe drivere NVIDIA®/AMD®. Programul va găsi un driver adecvat pentru placa dvs. grafică.
4. După repornirea calculatorului, puteți instala software-ul opțional de pe CD-ul cu driver furnizat, precum Microsoft DirectX,Adobe® Acrobat Reader, sau legături asociate.
   * Introduceți CD-ul cu driver în unitatea optică și porniți programul de configurare.
   * Alegeți eticheta Utilities din ecranul de instalare.
   * Selectați aplicația pe care doriți să o instalați și apoi urmați instrucțiunile de pe ecran pentru a încheia instalarea.
5. Din cauza faptului că produsele noastre se îmbunătățesc continuu, pot exista versiuni mai noi de drivere sau de BIOS pentru placa dvs. Apăsați pe legătură și navigați pe situl web așa cum o faceți de obicei.
   * Introduceți CD-ul cu driver în unitatea optică și porniți programul de configurare.
   * Alegeți eticheta WebSite din ecranul deinstalare.
   * Apăsați pe butonul corespunzător pentru a porni browser-ul dvs și a accesa website-ul.

Slovenčina

Obsah balenia
(Pokiaľ niečo chýba, alebo je poškodené, poraďte sa s predajcom.)
1. Grafická karta
2. CD disk s ovládaèmi
3. Príručka používateľa (závisí od produktu)

Systémové požiadavky
1. Rozširujúca štrbina: základná doska s jednou alebo viacerými štrbinami PCI Express x16
2. Monitor: So vstupným konektorom, ktorý je rovnocenný s výstupným konektorom na vašej grafickej karte.
3. Operačný systém: Windows® 7 alebo novší (závisí od produktu)
4. Zariadenie optickej jednotky

Nástroje
1. Krížový skrutkovač: Hodí sa na väčšinu inštalačných prác. Vyberte si taký, ktorý má magnetickú hlavu, pretože je lepší.
2. Kombinačky: Pomocný nástroj na vytiahnutie napájacích prípojok alebo na odstránenie svoriek.
3. Gumené rukavice: Môžu vás ochrániť pred porezaním a pred statickým výbojom.

Hardvérová inštalácia
1. Vypnite napájanie a zložte kryt z vášho počítača. Odmontujte svorku, ktorá môže zaisťovať vašu VGA kartu.
2. Kartu umiestnite rovno na štrbinu PCI EXPRESS a najprv do štrbiny zatlačte jeden koniec karty. Jemne, ale pevne pritlačte druhý koniec, až pokým sa úplne nezasunie do slotu. Kartu zablokujte svorkou a skrutkovačom.
3. Pripojte k 6/8-kolíkovým konektorom napájania (ak existujú).
4. Nasaďte naspäť kryt a prepojte VGA port a monitor káblom VGA káblom.

Softvérová inštalácia
1. Zapnite počítač.
2. Do zariadenia optickej jednotky vložte disk CD s ovládačmi. Program s automatickým spustením spustí inštalačný program a v 3. kroku sa zobrazí obrazovka inštalácie. Ak sa vo vašom počítači program s automatickým spustením automaticky nespustí, v ovládacom paneli zapnite funkciu automatického zistenia zariadenia optickej jednotky. Alebo na disku CD s ovládačmi nájdite a ručne spusťte súbor setup.exe.
3. Kliknite na ovládače NVIDIA®/ AMD®. Program vyhľadá správny ovládač pre vašu grafickú kartu.
4. Po reštartovaní počítača môžete nainštalovať voliteľný softvér, ktorý nájdete na CD disk s ovládačmi, ako je aplikácia Microsoft DirectX, Adobe® Acrobat Reader alebo patričné odkazy.
   * Disk CD s ovládačmi vložte do zariadenia optickej jednotky a spusťte inštalačný program.
   * Vyberte si záložku Utilities na inštalačnej obrazovke.
   * Zvoľte softvér, ktorý chcete nainštalovať a inštaláciu dokončite podľa pokynov na obrazovke.
5. Nakoľko naše produkty neustále zdokonaľujeme, môžete so zakúpiť vyššiu verziu ovládača alebo BIOS. Jednoducho kliknite na spojenie a použite prehliadač ako zvyčajne.
   * Disk CD s ovládačmi vložte do zariadenia optickej jednotky a spusťte inštalačný program.
   * Vyberte si záložku WebSite na inštalačnej obrazovke.
   * Kliknite na príslušné tlačidlo pre spustenie vášho prehliadača a sprístupnenie webovej stránky.

Ελληνικά

Περιεχόμενα Συσκευασίας
(Συμβουλευτείτε τον αντιπρόσωπο της περιοχής σας εάν λείπει κάτι ή υποστεί ζημία.)
1. Κάρτα Γραφικών
2. CD με πρόγραμμα οδήγησης
3. Εγχειρίδιο Χρήστη (εξαρτάται από το προϊόν)

Απαιτήσεις Συστήματος
1. Υποδοχή κάρτας επέκτασης: Μητρική κάρτα με μία ή παραπάνω υποδοχές PCI Express x16
2. Οθόνη: Με συνδετήρα εισόδου ισοδύναμο με τον συνδετήρα εξόδου της κάρτας γραφικών σας.
3. Λειτουργικό σύστημα: Windows® 7 ή νεότερη έκδοση (εξαρτάται από το προϊόν)
4. Μονάδα οπτικού δίσκου

Βοηθητικά Εργαλεία
1. Σταυροκατσάβιδο: Αυτό μπορεί να χρησιμοποιηθεί για να πραγματοποιήσει το μεγαλύτερο μέρος της εγκατάστασης. Αν επιλέξτε ένα με μαγνητική κεφαλή θα είναι καλύτερα.
2. Πένσα: Αυτή μπορεί να χρησιμοποιηθεί ως βοηθητικό εργαλείο για να βγάλετε τις συνδέσεις ρεύματος ή να αφαιρέσετε τους βραχίονες.
3. Λαστιχένια γάντια: Αυτά μπορούν να σας προστατέψουν από το να κοπείτε και να δεχτείτε το στατικό φορτίο.

Εγκατάσταση Υλικού
1. Κλείστε την παροχή ρεύματος στον υπολογιστή κ αι αφαιρέστε το κάλυμμα του. Αφαιρέστε το βραχίονα που μπορεί να εμποδίζει την κάρτα VGA.
2. Τοποθετήστε την κάρτα απευθείας πάνω από τη θυρίδα PCI EXPRESS και πιέστε πρώτα το ένα άκρο της κάρτας μέσα στη θυρίδα. Απαλά αλλά αποφασιστικά πατήστε το άλλο άκρο μέχρι να καθίσει τελείως στην υποδοχή. Ασφαλίστε την κάρτα με μια βίδα βραχίονα.
3. Συνδεθείτε σε υποδοχές ρεύματος 6/8-ακίδων (εάν υπάρχουν).
4. Κλείστε το κουτί και συνδέστε τη θύρα VGA και τ ην οθόνη με το καλώδιο VGA.

Εγκατάσταση Λογισμικού
1. Ανάψτε τον υπολογιστή σας.
2. Εισάγετε το CD του προγράμματος οδήγησης στη μονάδα οπτικού δίσκου. Το πρόγραμμα αυτόματης εκτέλεσης θα εκκινήσει το πρόγραμμα εγκατάστασης και η οθόνη ρύθμισης θα εμφανιστεί ως βήμα 3. Εάν, στον υπολογιστή σας, το πρόγραμμα Αυτόματης εκτέλεσης δεν εκτελείται αυτόματα, παρακαλώ ενεργοποιήστε την λειτουργία αυτόματης ανίχνευσης της μονάδας οπτικού δίσκου από τον πίνακα ελέγχου. Ή βρείτε και εκτελέστε το αρχείο setup.exe με μη αυτόματο τρόπο από το CD του προγράμματος οδήγησης.
3. Πατήστε στις μονάδες NVIDIA®/AMD®. Το πρόγραμμα θα βρει μία κατάλληλη μονάδα για την κάρτα Γραφικών σας.
4. Αφού κάνετε επανεκκίνηση στον υπολογιστή σας, μπορείτε να εγκαταστήσετε το προαιρετικό λογισμικό από το CD με πρόγραμμα οδήγησης όπως Microsoft DirectX, Adobe® Acrobat Reader, ή σχετικούς συνδέσμους.
   * Εισάγετε το CD του προγράμματος οδήγησης στη μονάδα οπτικού δίσκου και εκκινήστε το πρόγραμμα εγκατάστασης.
   * Επιλέξτε την καρτέλα Utilities [Εφαρμογές] στην οθόνη εγκατάστασης.
   * Επιλέξτε το λογισμικό που θέλετε να εγκαταστήσετε και κατόπιν ακολουθήστε τις οδηγίες επί της οθόνης για να ολοκληρωθεί η εγκατάσταση
5. Επειδή τα προϊόντα μας βελτιώνονται συνεχώς, μπορεί να υπάρχει μια νεότερη έκδοση του προγράμματος οδήγησης και του BIOS για το προϊόν σας. Απλά κάντε κλικ για να επιλέξετε το σύνδεσμο της σελίδα και περιηγηθείτε στον ιστότοπο όπως συνήθως.
   * Εισάγετε το CD του προγράμματος οδήγησης στη μονάδα οπτικού δίσκου και εκκινήστε το πρόγραμμα εγκατάστασης.
   * Επιλέξτε την καρτέλα WebSite [Ιστότοπος] στη ν οθόνη εγκατάστασης.
   * Κάντε κλικ στο αντίστοιχο κουμπί για να εκκινήσετε το πρόγραμμα περιήγησης και να επισκεφτείτε τον ιστότοπο.