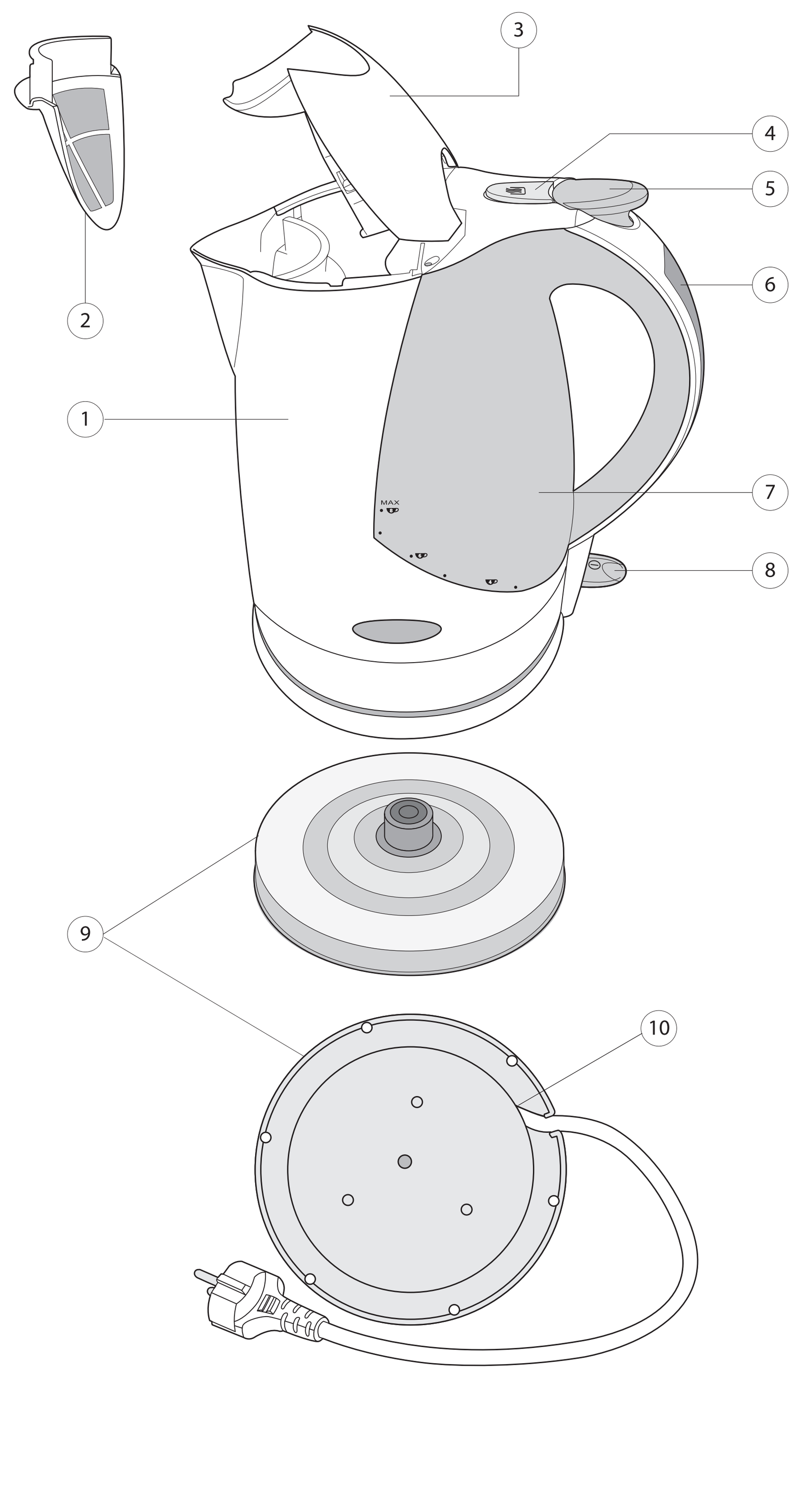

ENGLISH

KETTLE

DESCRIPTION
1. Kettle body
2. Removable mesh filter
3. Lid
4. On/Off button for the Maintain Temperature mode
5. Open lid button
6. Grip handle
7. Water level indicator
8. Power On/Off switch (“O”/”I”)
9. Plastic stand
10. Cord storage compartment.

OPERATING INSTRUCTIONS

IMPORTANT SAFETY MEASURES
- Carefully read these instructions before using the electric tea kettle..
- Make sure that the device’s operating voltage matches that of the local electrical network.
- The power cord is equipped with a "euro-plug;" connect it to an outlet with a reliable ground contact.
- In order to avoid the risk of fire, do no use an adapter to connect the device to the electrical outlet.
- Do not turn on the kettle while empty.
- Use the kettle to boil water only, do not heat or boil any other liquids.
- Make sure that the water level is never less than the "MIN" marking or more than "MAX."
- Place the kettle on a flat, stable surface.
- Do not use the device directly near heat sources or open flames.
- Do not leave children unattended near the kettle while it is operating.
- Only use the stand that came with the kettle.
- You can regulate the length of the power cord by winding it around the stand.
- Do not allow the power cord to hang off the table and make sure that it does not come into contact with any hot surfaces.
- Do not open the lid while the water is boiling.
- Be careful not to burn yourself while the water is boiling.
- Do not touch the hot surfaces of the kettle; grasp it only by the handle.
- Be careful carrying the kettle when it is full of boiling water.
- Do not remove the kettle from the stand while it is heating; if you need to remove it, first turn it off using the power switch and then remove it from the stand.
- In order to avoid electric shock, do not submerse the device in water or any other liquid.
- Disconnect the kettle from electricity when not in use and before cleaning.
- Do not place the kettle into a dishwasher.
- Before storing the device for long periods of time, pour out the water and allow to dry.
- Check the power cord and plug periodically. Do not use the kettle if the device body or cord is damaged in any way.
- Do not attempt to repair the device yourself; if malfunctioning, contact an authorized service center for repair.
- This electric kettle is designed for domestic use only.

SAVE THESE INSTRUCTIONS

Before the first use:
- Remove the packing material from the kettle.
- Make sure that operating voltage of the appliance corresponds to the local power supply.
- Insert the power cord plug into the wall socket.
- Move the switch (8) into the Off position “0”.
- Open the kettle lid (3), by pressing the button (5).
- Fill the kettle with water till the MAX level, close the lid and turn the kettle on by pressing the button (8), the blue indicator, which is built-in into the button, will light up. Boil the water and pour it out. Repeat this procedure two times.

Using the kettle
- Connect the appliance to the power supply.
- To fill the kettle with water, take it from the stand, open the lid (3) by pressing the button (5) and fill the kettle with water, paying attention to the level indicator (7). Close the lid.
- Put the kettle with water onto the stand at your convenience, as the stand allows turning the appliance body by 360˚, turn on the kettle using the switch (8) (position “I”), the blue indicator will light up.
- When the water has boiled, the kettle turns off automatically.
- You can turn off the kettle yourself, by moving the switch (8) into the Off position (“0”).
- Taking the kettle off the stand, make sure that it is turned off.
- After the kettle has tuned off, wait for 15-30 seconds before turning it on again to boil water.

Maintain Temperature mode
Maintain Temperature function allows to keep water in the kettle hot.
- To activate this function, boil the water and wait till the kettle turns off.
- Press the button (4), the built-in indicator will flash in red.
- To turn off the Maintain Temperature function, repeatedly press the button (4).

Internal decorative illumination of the kettle
When the kettle is connected to the power supply and no buttons are pressed, internal decorative illumination of the kettle is turned on. The illumination colors are changed, repeating in the cycle of green-yellow-orange-red-purple-blue.
When the heating element is turned on, the kettle illumination color will change according to the change (increase) of the water temperature. The color change pattern is: light blue-blue-purple-pink-red (boiling).
In the Maintain Temperature mode, the internal illumination periodically lights up in red.

Cleaning the filter
Turn off the kettle before removing the filter; remove it from the stand, pour the water out and allow to cool.

- Open the lid (3) by pressing the button (5).
- Place the kettle in front of yourself, lightly press down on the upper edge of the filter in order to unsecure it from its fixator and remove the filter.
- It is recommended that you wash the filter under a stream of water, cleaning it lightly with a brush.
- Replace the filter (2) by pressing on both edges of the filter at the same time until it is fixed securely in place.

Care and cleaning
- Before cleaning, disconnect from power, pour out the water and allow the kettle to cool.
- Wipe the outer surfaces of the kettle with a damp cloth. Use a mild cleaning solution to remove stains. Do not use metal brushes or abrasive cleaning products.
- Never submerse the kettle and stand in water or any other liquid.
- Do not place the kettle in a dishwasher.

Removing scaling
- Scum, which forms on the inside of the kettle, can effect the taste of the water and also compromise the heat exchange between the water and the heating element, which can lead to overheating and faster malfunction.
- To remove scaling, fill the kettle to the maximum level with a 1:2 solution of table vinegar and water. Boil the liquid and let set overnight. In the morning, pour out the solution, fill the kettle to the maximum level with water, bring to a boil and then pour out the water.
- You can also remove scaling using a special liquid designed for removing scaling from inside kettles.

Technical characteristics
Power requirements: 230V ~ 50Hz
Maximum power rating: 2200 W
Maximum water capacity: 1,7 l.

The manufacturer reserves the right to change the device’s characteristics without prior notice.

Service life of the unit is not less than 3 years

GUARANTEE
Details regarding guarantee conditions can be obtained from the dealer from whom the appliance was purchased. The bill of sale or receipt must be produced when making any claim under the terms of this guarantee.

This product conforms to the EMC-Requirements as laid down by the Council Directive 89/336/EEC and to the Low Voltage Regulation (73/23 EEC)

DEUTSCH

WASSERKOCHER

BESCHREIBUNG
1. Gehäuse des Wasserkochers
2. Abnehmbarer Filter
3. Deckel
4. Taste zum Ein-/Ausschalten des Temperaturkonstanthaltungsbetriebs
5. Taste zum Öffnen des Deckels
6. Wasserkochergriff
7. Wasserstandsanzeiger
8. Taste zum Ein-/Ausschalten (“O”/”I”)
9. Untersatz
10. Kabelaufbewahrung

GEBRAUCHSANWEISUNG

WICHTIGE SICHERHEITSMAßNAHMEN
- Lesen Sie vor Gebrauch des elektrischen Wasserkochers die Gebrauchsanweisung aufmerksam durch.
- Vergewissern Sie sich, dass die Betriebsspannung des Geräts der Netzspannung entspricht.
- Das Netzkabel ist mit einem Euro-Stecker ausgerüstet; verwenden Sie Steckdosen mit einer sicheren Erdung.
- Um Brandgefahr zu vermeiden, verwenden Sie keine Adapter beim Zuschalten des Geräts an die Steckdose.
- Schalten Sie den Wasserkocher nie wasserlos.
- Verwenden Sie den Wasserkocher nur zweckmäßig (Kochen des Wassers); man darf keine anderen Flüssigkeiten aufwärmen oder kochen.
- Vergewissern Sie sich beim Wasserkochen, dass der Wasserstand im Wasserkocher über der MIN-Marke und unter der MAX-Marke ist.
- Stellen Sie den Wasserkocher auf eine ebene und stabile Oberfläche.
- Verwenden Sie das Gerät nie in der direkten Nähe von anderen Wärmequellen oder offenem Feuer.
- Lassen Sie die Kinder nicht unbeaufsichtigt am eingeschaltetem Gerät.
- Verwenden Sie nur den mitgelieferten Aufheizsockel.
- Die Netzkabellänge kann mit dem Aufwickler geändert werden.
- Lassen Sie das Netzkabel vom Tisch nicht herabhängen und heiße Oberflächen nicht berühren.
- Öffnen Sie den Deckel nicht während des Wasserkochens.
- Passen Sie auf, lassen Sie sich während des Wasserkochens am heißen Wasserdampf nicht verbrennen.
- Berühren Sie die heißen Wasserkocher-Oberflächen nicht, greifen Sie nur am Henkel.
- Seien Sie beim Tragen des mit heißem Wasser gefüllten Wasserkochers vorsichtig.
- Man darf nicht den in Betrieb gesetzten Wasserkocher vom Aufheizsockel abnehmen; wenn Sie den Wasserkocher abnehmen wollen, schalten Sie das Gerät mit der AUS-Taste vorerst aus und nehmen Sie es dann ab.
- Vermeiden Sie Stromschläge, tauchen Sie das Gerät ins Wasser oder andere Flüssigkeiten nicht ein.
- Schalten Sie das Gerät spannungslos, wenn sie es nicht brauchen oder vor dem Reinigen.
- Stellen Sie den Wasserkocher nicht in die Geschirrspülmaschine.
- Vor einer längeren Lagerung des Geräts schalten Sie es spannungslos, gießen Sie das Wasser aus und lassen Sie das Gerät abkühlen.
- Prüfen Sie regelmäßig das Netzkabel und den Stecker. Verwenden Sie den Wasserkocher mit dem beschädigten Gehäuse oder Netzkabel nicht.
- Versuchen Sie nicht, das Gerät selbständig zu reparieren; wenden Sie sich bei Störungen an eine autorisierte Service-Stelle.
- Der elektrische Wasserkocher darf nur im Haushalt gebraucht werden.

BEWAHREN SIE DIESE GEBRAUCHSANWEISUNG

Vor der ersten Anwendung
- Entfernen Sie aus dem Wasserkocher das Verpackungsmaterial.
- Überzeugen Sie sich, dass die Betriebsspannung des Geräts der Netzspannung entspricht.
- Stecken Sie die Steckgabel der Netzschnur in eine Steckdose.
- Stellen Sie den Schalter (8) in die Position Aus “O”.
- Öffnen Sie den Deckel des Wasserkochers (3), indem Sie die Taste (5) pressen.
- Füllen Sie den Wasserkocher mit Wasser bis zur Markierung MAX, schließen Sie den Deckel, schalten Sie den Wasserkocher mit der Taste (8) ein, dabei wird der in die Taste eingebaute Lichtindikator (blau) aufleuchten. Kochen Sie das Wasser auf, gießen Sie es danach ab. Wiederholen Sie diese Prozedur zweimal.

Betrieb des Wasserkochers
- Schließen Sie das Gerät an das Stromnetz an.
- Zum Auffüllen des Wasserkochers mit Wasser nehmen Sie ihn vom Untersatz ab, öffnen Sie den Deckel (3), indem Sie auf die Taste (5) pressen,

und gießen Sie Wasser ein, beachten Sie dabei den Wasserstandsanzeiger (7). Schließen Sie den Deckel.
- Stellen Sie den mit Wasser gefüllten Wasserkocher auf den Untersatz, wie es für Sie bequem ist, da er es erlaubt das Gerät um 360˚ zu drehen, stellen Sie die Taste (8) in die Position Ein “I”, dabei wird der Lichtindikator (blau) aufleuchten.
- Wenn das Wasser aufkocht, schaltet sich der Wasserkocher automatisch aus.
- Sie können den Wasserkocher selbst ausschalten, indem Sie die Schaltertaste (8) in die Position Aus “0” stellen.
- Überzeugen Sie sich, dass der Wasserkocher ausgeschaltet ist, wenn Sie ihn vom Untersatz abnehmen.
- Nach dem Abschalten des Wasserkochers warten Sie 15-30 Sek. ab, danach können Sie ihn erneut zum Wasseraufkochen einschalten.

Funktion der Wassertemperaturkonstanthaltung
Die Funktion der Wassertemperaturkonstanthaltung erlaubt es das Wasser im Wasserkocher heiß zu halten.
- Zum Einschalten dieser Funktion lassen Sie den Wasserkocher aufkochen und warten Sie, bis er sich abschaltet.
- Pressen Sie die Taste (4), dabei wird der in die Taste eingebaute Lichtindikator (rot) blinken.
- Zum Abschalten der Funktion der Wassertemperaturkonstanthaltung pressen Sie wiederholt die Taste (4).

Innere Dekorbeleuchtung des Wasserkochers
Nach dem Anschluss des Wasserkochers an eine Speisequelle schaltet sich ohne Tastendruck die Innenraumbeleuchtung des Wasserkochers ein. Die Farben der Beleuchtung ändern sich, indem sie die zyklische Reihenfolge der Farbenabstufungen grün-gelb-orange-rot-violett-blau wiederholen.
Beim Einschalten des Heizelements wird die Innenbeleuchtung des Wasserkochers schrittweise die Farbe ändern, gemäß der Änderung (dem Anstieg) der Wassertemperatur. Der Algorithmus des Farbenwechsels ist wie folgt: hellblau-blau-violett-rosa-rot (Siedung).
Im Temperaturkonstanthaltungsbetrieb leuchtet die Innenbeleuchtung in regelmäßigen Abständen rot auf.

Filterreinigung
Vor der Demontage des Filters schalten Sie den Wasserkocher spannungslos, nehmen Sie ihn von dem Aufheizsockel ab, gießen Sie das Wasser aus und lassen Sie ihn abkühlen.
- Drücken Sie auf die Taste (5) und öffnen Sie den Wasserkocher-Deckel (3).
- Stellen Sie den Wasserkessel vor sich auf, pressen Sie leicht auf den oberen Filterrand nach unten, damit die Schnappverschlüsse des Filters aus der Verriegelung springen, und nehmen Sie den Filter ab.
- Es wird empfohlen den Filter unter einem Wasserstrahl auszuwaschen, und ihn dabei leicht mit einer Bürste reinigen.
- Setzen Sie den Filter (2) wieder ein, indem Sie gleichzeitig auf beide Ränder des Filters bis zum Einschnappen pressen.

Pflege und Reinigung
- Vor der Reinigung schalten Sie den Wasserkocher spannungslos, gießen Sie das Wasser aus und lassen Sie ihn abkühlen.
- Wischen Sie die Oberfläche des Wasserkochers mit einem feuchten Lappen aus. Verwenden Sie weiche Reinigungsmittel, um Verschmutzungen zu beseitigen; verwenden Sie keine Metallbürsten oder Schleifwaschmittel.
- Tauchen Sie den Wasserkocher oder den Aufheizsockel ins Wasser oder andere Flüssigkeiten nicht ein.
- Stellen Sie den Wasserkocher nicht in die Geschirrspülmaschine.

Beseitigung von Kalkablagerungen
- Kalkablagerungen im Wasserkocher verändern den Wassergeschmack und stören den Wärmeaustausch zwischen dem Heizelement und dem Wasser. Das kann zu einer Überwärmung des Heizelements und seinem schnelleren Ausfall führen.
- Um die Kalkablagerungen zu beseitigen, füllen Sie den Wasserkocher bis zur MAX-Marke mit dem im Verhältnis 1:2 gewässerten Essig. Bringen Sie die Flüssigkeit auf den Siedepunkt und lassen Sie sie für eine Nacht im Wasserkocher. Am nächsten Morgen gießen Sie die Flüssigkeit aus, füllen Sie den Wasserkocher bis zur MAX-Marke mit Wasser, bringen Sie es auf den Siedepunkt und gießen Sie es aus.
- Außerdem dürfen Sie zur Beseitigung von Kalkablagerungen spezielle Mittel für Wasserkocher verwenden.

Technische Daten
Spannungsversorgung: 230V ~ 50Hz
Max. Leistung: 2200 W
Fassungsvermögen: 1,7 l

Der Produzent behält sich das Recht vor, die Charakteristiken der Geräte ohne Vorankündigung zu ändern.

Benutzungsdauer der Teekanne nicht weniger als 3 Jahre

Gewährleistung
Ausführliche Bedingungen der Gewährleistung kann man beim Dealer, der diese Geräte verkauft hat, bekommen. Bei beliebiger Anspruchserhebung soll man während der Laufzeit der vorliegenden Gewährleistung den Check oder die Quittung über den Ankauf vorzulegen.

Das vorliegende Produkt entspricht den Forderungen der elektromagnetischen Verträglichkeit, die in 89/336/EWG -Richtlinie des Rates und den Vorschriften 73/23/EWG über die Niederspannungsgeräte vorgesehen sind.

РУССКИЙ

ЧАЙНИК

ОПИСАНИЕ
1. Корпус чайника
2. Съемный фильтр
3. Крышка
4. Кнопка включения/выключения режима поддержания температуры воды
5. Клавиша открытия крышки
6. Ручка чайника
7. Шкала уровня воды
8. Клавиша включения/выключения (“O”/”I”)
9. Подставка
10. Место намотки сетевого шнура

ИНСТРУКЦИЯ ПО ЭКСПЛУАТАЦИИ

ВАЖНЫЕ МЕРЫ БЕЗОПАСНОСТИ
- Перед использованием электрического чайника внимательно прочитайте инструкцию.
- Убедитесь, что рабочее напряжение прибора соответствует напряжению сети.
- Сетевой шнур снабжен «евровилкой»; включайте ее в розетку, имеющую надежный контакт заземления.
- Во избежание риска возникновения пожара не используйте переходники при подключении прибора к электрической розетке.
- Не включайте чайник без воды.
- Используйте чайник только для кипячения воды, запрещается подогревать или кипятить другие жидкости.
- Следите, чтобы уровень воды в чайнике не был ниже отметки MIN и выше отметки MAX.
- Ставьте чайник на ровную и устойчивую поверхность.
- Не используйте прибор в непосредственной близости от источников тепла или открытого пламени.
- Не оставляйте детей без присмотра около включенного прибора.
- Используйте только ту подставку, которая входит в комплект поставки.
- Длину сетевого шнура можно регулировать, наматывая его на подставку.
- Не допускайте, чтобы электрический шнур свешивался со стола, а также следите, чтобы он не касался горячих поверхностей.
- Не открывайте крышку во время кипячения воды.
- Будьте осторожны, чтобы во время кипячения воды не обжечься горячим паром.
- Не прикасайтесь к горячим поверхностям чайника, беритесь только за ручку.
- Будьте осторожны при переносе чайника, наполненного кипятком.
- Запрещается снимать работающий чайник с подставки. Если возникла необходимость снять чайник, отключите его клавишей выключения и снимите с подставки.
- Во избежание удара электрическим током не погружайте прибор в воду или другую жидкость.
- Отключайте прибор от сети, если вы им не пользуетесь или перед чисткой.
- Не помещайте чайник в посудомоечную машину.
- Перед тем как убрать прибор на длительное хранение, отключите его от сети, слейте воду и дайте прибору остыть.
- Периодически проверяйте сетевой шнур и вилку. Не пользуйтесь чайником, если имеются какие-либо повреждения корпуса или сетевого шнура.
- Запрещается самостоятельно ремонтировать прибор. При обнаружении неисправностей обращайтесь в авторизованный сервисный центр.
- Электрический чайник предназначен только для бытового использования.

СОХРАНИТЕ ЭТУ ИНСТРУКЦИЮ

Перед первым использованием
- Удалите из чайника упаковочный материал.
- Убедитесь, что рабочее напряжение прибора соответствует напряжению сети.
- Вставьте вилку сетевого шнура в розетку.
- Установите выключатель (8) в положение Выкл.”O”.
- Откройте крышку чайника (3), нажав на клавишу (5).
- Наполните чайник водой до отметки MAX, закройте крышку, включите чайник нажатием клавиши (8), при этом загорится, (синим цветом), световой индикатор, встроенный в клавишу. Вскипятите воду, а затем слейте ее. Повторите эту процедуру два раза.

Эксплуатация чайника
- Подключите прибор к сети.
- Для наполнения чайника водой снимите его с подставки, откройте крышку (3), нажав на кнопку (5),
и налейте воду, обращая внимание на шкалу указателя уровня (7). Закройте крышку.
- Поместите наполненный чайник на подставку как вам удобно, т. к. она позволяет вращать прибор на 360˚, установите клавишу (8) в положение Вкл.”I”, при этом загорится, (синим цветом), световой индикатор.
- Когда вода закипит, чайник автоматически отключится.
- Вы можете сами отключить чайник, установив кнопку переключателя (8) в положение Выкл.”0”.
- Снимая чайник с подставки, убедитесь, что он выключен.
- После отключения чайника подождите 15-30 с, после чего вы можете снова включать его для кипячения воды.

Функция поддержания температуры воды
Функция поддержания температуры воды позволяет поддерживать воду в чайнике горячей.
- Для включения этой функции вскипятите чайник и дождитесь его отключения.
- Нажмите на кнопку (4), при этом световой индикатор, встроенный в неё, будет мигать (красным цветом).
- Для выключения функции поддержания температуры воды, повторно нажмите на кнопку (4).

Внутренняя декоративная подсветка чайника
После подключения чайника к источнику питания, без нажатия каких-либо клавиш, включается внутренняя подсветка резервуара чайника. Цвета подсветки меняются, повторяя циклическую последовательность смены оттенков: зеленого-желтого-оранжевого-красного-фиолетового-синего.
При включении нагревательного элемента, подсветка чайника постепенно начнет менять цвет в соответствии с изменением (повышением) температуры воды. Алгоритм изменения цвета: голубой-синий-фиолетовый-розовый-красный(кипение).
В режиме поддержания температуры воды внутренняя подсветка периодически загорается красным цветом.

Чистка фильтра
Перед извлечением фильтра отключите чайник, снимите его с подставки, вылейте воду из него и дайте ему остыть.
- Откройте крышку (3), нажав на клавишу (5).
- Поставьте чайник перед собой, слегка нажмите на верхнюю кромку фильтра (2), по направлению вниз, чтобы вывести защелки фильтра из зацепления и снимите фильтр.
- Рекомендуется промывать фильтр под струей воды, слегка почистив его щеткой.
- Установите фильтр (2) на место, нажав одновременно на оба края фильтра для его фиксации.

Чистка и уход
- Перед чисткой отключите прибор от сети, слейте воду и дайте чайнику остыть.
- Протрите внешнюю поверхность чайника влажной тканью. Для удаления загрязнений используйте мягкие чистящие средства, не используйте металлические щетки и абразивные моющие средства.
- Не погружайте чайник и подставку в воду или другие жидкости.
- Не помещайте чайник в посудомоечную машину.

Удаление накипи
- Накипь, образующаяся внутри чайника, влияет на вкусовые качества воды, а также нарушает теплообмен между водой и нагревательным элементом, что может привести к его перегреву и более быстрому выходу из строя.
- Для удаления накипи наполните чайник до максимального уровня водой с разведенным в ней столовым уксусом в пропорции 2:1. Доведите жидкость до кипения и оставьте ее на ночь. Утром слейте жидкость, наполните чайник водой до максимального уровня, прокипятите и слейте воду.
- Для удаления накипи можно использовать специальные средства, предназначенные для электрочайников.

Технические характеристики
Напряжение питание: 230 В ~ 50 Гц
Максимальная мощность: 2200 Вт
Максимальный объем воды: 1,7 л

Производитель оставляет за собой право изменять характеристики приборов без предварительного уведомления

Срок службы прибора не менее 3-х лет

Данное изделие соответствует всем требуемым европейским и российским стандартам безопасности и гигиены.

Производитель: АН-ДЕР ПРОДАКТС ГмбХ, Австрия
Нойбаугюртель 38/7А, 1070 Вена, Австрия

ҚАЗАҚ

ЭЛЕКТР ШАЙНЕК

1. Шәйнектің корпусы
2. Алмалы сүзгіш
3. Қақпақ
4. Су температурасын жақтау тәртіптің қосу/сөндіру түймесі
5. Қақпақты ашу клавишы
6. Шәйнектің тұтқасы
7. Су дәреженің шәкілі
8. Қосу/сөндіру клавишы (“O”/”I”)
9. Зере
10. Желіс кабельді орам орыны

ҚАЖЕТТІ САҚТЫҚ ШАРАЛАРЫ
- Электр шайнегін қолданар алдында нұсқаулықпен жете танысып алыңыз.
- Аспаптың жұмыс кернеуі желі кернеуіне сәйкес келетініне көз жеткізіңіз.
- Желілік сым «евроашамен» жабдықталған. Оны сенімді жерлендіру түйіспесіне ие розеткаға қосыңыз.
- Ұзартқыштарды пайдаланбай аспапты бірден розеткаға қосыңыз.
- Өрт қаупін туғызбас үшін аспапты электр розеткасына қосу кезінде ауыстырғыштарды қолданбаңыз.
- Шайнекті сусыз қоспаңыз.
- Шайнекті тек су қайнату үшін ғана қолданыңыз, онда басқа сұйықтықтарды жылытуға және қайнатуға тыйым салынады.
- Шайнектегі су деңгейі MIN белгісінен төмен болмауын және MAX белгісінен жоғары болмауын қадағалаңыз.
- Шайнекті тегіс тұрақты бетке қойыңыз.
- Аспапты жылу көздеріне жақын немесе ашық от жанында қолданбаңыз.
- Балаларды қосылған шайнек маңында қараусыз қалдырмаңыз.
- Жеткізу топтамасына кіретін тұғырықты ғана пайдаланыңыз.
- Желілік сымның ұзындығын оны тұғырыққа айналдыру арқылы реттеуге болады.
- Электр сымының үстелге ілініп тұрмауын және ыстық беттермен жанаспауын қадағалаңыз.
- Су қайнап жатқан кезде қақпақты ашпаңыз.
- Су қайнап жатқан кезде ыстық буға күйіп қалмау үшін сақ болыңыз.
- Шайнектің ыстық беттеріне тақалмаңыз, оны тек сабынан ұстаңыз.
- Қайнаған суға толы шайнекті тасымалдау кезінде абай болыңыз.
- Қосылып тұрған шайнекті тұғырықтан алуға болмайды, өйткені бұл жағдайда түйіспелер күйіп кетуі мүмкін, егер шайнекті тұғырықтан алу қажеттілігі туса, батырманы «Выкл» жағдайына қойып, оны өшіріңіз.
- Электр тоғына түсіп қалмау үшін аспапты суға не өзге сұйықтыққа салуға болмайды.
- Егер Сіз аспапты қолданбаған жағдайда немесе тазалау алдында оны желіден ажыратыңыз.
- Шайнекті ыдыс жуу машинасына салмаңыз.
- Аспапты ұзақ сақтау үшін алып қоятын жағдайда оны желіден ажыратыңыз, суын төгіңіз және аспаптың суығанын күтіңіз.
- Желілік сымды және ашаны үнемі тексеріп тұрыңыз. Корпустың не желілік сымның қандай да бір зақымдануы болса, онда шайнекті қолданбаңыз.
- Ақаулық тапқан жағдайда шайнекті өзіңіз жөндемеңіз, рұқсат берілген сервис орталығына жүгініңіз.
- Электр шайнек тек тұрмыстық мақсатта пайдалану үшін ғана арналған.

Бірінші пайдалану алдын ала
- Шәйнектің ішінен орауыш материалды шығарып алыңыз.
- Аспаптың жұмыс кернеуі желістегі кернеуге сәйкес келедікеніне көзіңіз жетсін.
- Желіс шнурдың айырғысын розеткаға тығыңыз.
- Айырып-қосқышты (8) Выкл.”O” жайға орнатыңыз.
- Шәйнектің қақпағын(3)ашыңыз, клавишаға (5) басып.
- Шәйнекті MAX белгіге дейін сумен толтырыңыз, қақпақты жабыңыз, клавиша (8) басумен шәйнекті қосыңыз, сонымен жарық индикаторы жанады,(көк түспен), клавишаның ішіне құрыстырылған. Суды қайнатыңыз, содан кейін оны төгіңіз. Осы процедураны екі рет қайталаңыз.

Шәйнекпен пайдалану
- Аспапты желіске қосыңыз.
- Шәйнекті сумен толтыру ұшін, оны зереден шығарып алыңыз, қақпақты (3) ашыңыз, түймеге(5) басып, және су құйыңыз, дәреже көрсеткіштің шәкіліне назар аударып. Қақпақты жабыңыз.
- Тола шәйнекті зеренің үстіне қойыңыз, қалай Сізге ыңғайлы, себебі аспаппен 360°бұрауға болады, клавишаны (8) Вкл.”I”жайға орнатып, сонымен жарық индикаторы жанады,(көк түспен).
- Су қайнағаннан кейін, шәйнек автоматша сөнеді.
- Сіз өзіңіз шәйнекті сөндірееласыз, айырып-қосқыштың түймесін (8) Выкл.”0” жайға орнатып.
- Шәйнекті зереден шығарып алып жатқанда, ол сөніп тұғанына көзіңіз жетсін.
- Шәйнек сөнгеннен кейін 15-30 с күтіңіз, және Сіз тағыда оны қайтадан суды қайнату ұшін қосаласыз.

Су температурасын жақтау функциясы
Су температурасын жақтау функциясы суды шәйнекте ыстық болып тұру ұшін білік береді.
- Осы функцияны қосу ұшін, шәйнекті қайнатыңыз және оның сөнуін күтіңіз.
- (4) түймеге басыңыз, оның ішіне құрыстырылған жарық индикаторы жыпылықтайды (қызыл түспен).
- Су температурасын жақтау функциясын қосу ұшін, қайтадан (4) түймеге басыңыз.

Шәйнектің ішкі декоративтік көмескі жарығы
Шәйнекті қуат алу көзіне қосылғаннан кейін, ешқандай пернелер баспай, шәйнектің қуысындағы ішкі көмескі жарығы жанады. Көмескі жарықтың түстері ауысады, жасыл-сары-сарғылт-қызыл-күлгін-көк реңдердің ауысу циклді дәйектілігін қайталап.
Қыздырғыш элементін қосқан кезінде, шәйнектің көмескі жарығы аз-аздап түсін ауыса бастайды, су температурасы өзгеруіне (жоғарлатуына) қарай. Түстің өзгеру алгоритмы: көгілдір-көк-күлгін-қызғылт-қызыл(қайнау).
Су температурасын жақтау тәртібінде, ішкі көмескі жарығы дамыл-дамыл қызыл түспен жанады.

БІРІНШІ ҚОЛДАНУДЫҢ АЛДЫНДА
- Шайнектен барлық қаптау материалдарын шығарыңыз.
- Аспаптың жұмыс кернеуі желі кернеуіне сәйкес келетініне көз жеткізіңіз.
- Желілік сымның ашасын розеткаға қосыңыз.
- Батырмаға басып шайнектің қақпағын ашыңыз.
- Шайнекті MAX белгісіне дейін толтырыңыз, қақпақты жабыңыз, батырманы басып шайнекті қосыңыз, суды қайнатыңыз, сосын ол суды төгіп тастаңыз.
Бұны екі рет қайталаңыз

ШАЙНЕКТІ ПАЙДАЛАНУ
- Желілік сымның ашасын розеткаға тығыңыз.
- Шайнекті тұғырықтан алыңыз, қақпағын ашыңыз және оған су толтырыңыз. Шайнекті MAX белгісінен артық толтырмаңыз, қақпағын жабыңыз.
- Суға толтырылған шәйнекті тұғырыққа қойыңыз, оны қажетті бағытқа айналдырыңыз, батырманы басып шайнекті қосыңыз, сол кезде жарық индикаторы жанады.
- Шайнек қайнағаннан кейін ол автоматты түрде өшеді.
- Егер шайнекті өшіру қажет болса, қосу батырмасын «Выкл» жағдайына қойыңыз.
- Шайнекті тұғырықтан алған кезде, оның өшкеніне көз жеткізіңіз.
- Шайнек өшкеннен кейін 2-30 секундтан кейін сіз оны қайнату үшін қайта қоса аласыз.

ТАЗАЛАУ ЖӘНЕ КҮТУ
- Тазалаудың алдында аспапты желіден ажыратыңыз. Қалған суды төгіп тастаңыз. Корпус суысын.
- Шайнектің сыртқы бетін жұмсақ дымқыл матамен сүртіңіз. Кірді кетіру үшін жұмсақ тазалау құралдарын пайдаланыңыз. Металл щеткаларды және абразивті жуу құралдарын қолданбаңыз.
- Шайнекті және тұғырықты суға не өзге сұйықтықтарға салмаңыз.
- Шайнекті ыдыс жуу машинасына салуға болмайды.

СҮЗГІНІ ТАЗАЛАУ
Сүзгіні шығарар алдында шайнекті өшіріңіз, оны тұғырықтан алыңыз, суын төгіңіз және суығанын күтіңіз.
- Қақпақты ашыңыз.
- Сүзгіні алдыңызға қойыңыз, сүзгінің бүйір жақтарына өзіңізден кері бағытта асәл басыңыз да сүзгіні шығарыңыз.
- Сүзгіні аздап щеткамен тазалау арқылы ағынды суда жуу қажет.
- Сүзгіні орнына қоятын кезде сүзгінің бүйір жақтарына сәл басыңыз да оның бүйіріндегі шығыңқы жерлерді шайнек қақпағының ішкі бетіндегі тесіктермен сәйкестендіріңіз.

ҚАҚТЫ КЕТІРУ
- Шайнек ішінде құралатын қақ судың дәмдік қасиеттеріне әсер етеді, сонымен қатар су және қыздыру элементі арасында жылу алмасуды бұзады, бұл оның қызып кетуіне және қызметтен мерзімнен бұрын шығуына алып келеді.
- Қақты кетіру үшін шайнекке максималды деңгейіне дейін 1:2 қатынасында сумен араластырылған сірке суын құяды. Суды қайнатыңыз және оны түнге қалдырыңыз. Таңертең суды төгіп тастаңыз, шайнекке максималды деңгейіне дейін су толтырыңыз, қайнатыңыз да ол суды төгіп тастаңыз.
- Қақты кетіру үшін электр шайнектерге арналған арнайы құралдарды пайдалануға болады.

Техникалық сапаттамалар
Электр қуат алуы: 230 В ~ 50 Гц
Барынша қауттылық: 2200 Вт
Сыйымдылығы: 1,7 л.

Өндіруші прибордың характеристикаларын өзгертуге, алдын ала ескертусіз өзінің құқын сақтайды

Прибордын қызмет көрсету уақыты 3 жылға дейін

Гарантиялық міндеттілігі
Гарантиялық жағдайдағы қаралып жатқан бөлшектер дилерден тек сатып алынған адамға ғана беріледі. Осы гарантиялық міндеттілігіндегі шағымдалған жағдайда төлеген чек немесе квитанциясын көрсетуі қажет.

Бұл тауар ЕМС – жағдайларға сәйкес келеді негізгі Міндеттемелер 89/336/ ЕЕС Дерективаның ережелеріне енгізілген Төменгі Ережелердің Реттелуі (73/23 ЕЕС)

БЪЛГАРСКИ

ЧАЙНИК

ОПИСАНИЕ
1. Корпус на чайника
2. Отделящ се филтър
3. Капак
4. Бутон за включване/изключване на режима за поддържане на температурата на водата
5. Клавиш за отваряне на капака
6. Дръжка на чайника
7. Скала, определяща равнището на водата
8. Бутон за включване/изключване (“O”/”I”)
9. Подложка
10. Място за навиване на кабела за мрежата

ИНСТРУКЦИЯ ЗА ЕКСПЛОАТАЦИЯ

ВАЖНИ МЕРКИ ЗА БЕЗОПАСНОСТ
- Преди използване на електрическия чайник внимателно прочетете инструкцията.
- Убедете се, че работното напрежение на прибора, съответства на напрежението на мрежата.
- Кабелът за включване в мрежата е снабден с "еврощепсел", включвайте го в контакт със стабилно заземяване.
- За да се избегне риска от пожар, не използвайте преходници при включване на прибора в електрическия контакт.
- Не включвайте чайника без вода.
- Използвайте чайника само за кипване на вода, забранява се затоплянето или кипването на други течности.
- Следете нивото на водата в чайника да не бъде по-ниско от маркировката "MIN" и по-високо от маркировката "MAX".
- Поставяйте чайника върху равна и устойчива повърхност.
- Не използвайте уреда в непосредствена близост до източници на топлина или огън.
- Пазете от деца.
- Използвайте само подставката, влизаща в комплекта.
- Можете да регулирате дължината на кабела за мрежата, като го навивате на подставката.
- Не допускайте електрокабелът да увисва под масата, а също така той да не влиза в допир с горещи повърхности.
- Не отваряйте капака по време на кипването на водата.
- Бъдете внимателни, за да не се изгорите с гореща пара по време на кипване на вода.
- Не докосвайте горещите повърхности на чайника, докосвайте само дръжката.
- Бъдете внимателни при пренасяне на чайника, пълен с вряла вода.
- Забранява се да се маха работещия чайник от подставката, при необходимост да се маха чайника го изключете с клавиша за изключване и го махнете от подставката.
- За да избегнете електрошок, не потапяйте прибора във вода или в друга течност.
- Изключете прибора от мрежата, ако не го използвате или преди изчистване.
- Не поставяйте чайника в машина за миене на съдове.
- Преди да приберете прибора за продължително съхраняване, изключете го от мрежата, излейте водата и оставете прибора да изстине.
- Периодично проверявайте кабела за мрежата и щепсела. Не използвайте чайника при повреда на корпуса или кабела за мрежата.
- Не се опитвайте самостоятелно да ремонтирате прибора, ако забележите повреди се обръщайте в упълномощения сервизен център.
- Електрическият чайник е предназначен само за битово използване.

СЪХРАНЕТЕ ТАЗИ ИНСТРУКЦИЯ.

При първо използуване
- Отстранете опаковката от чайника.
- Убедете се, че работното напрежение на прибора съответства на напрежението в мрежата.
- Вкарайте щепсела на кабела за мрежата в контакта.
- Установете прекъсвача (8) в положение Изкл.”O”.
- Отворете капака на чайника (3), като натиснете клавиша (5).
- Напълнете чайника с вода до делението MAX, затворете капака, включете чайника, като натиснете клавиша (8), при това ще светне (със синьо) светлинният индикатор, вграден в клавиша. Кипнете водата, а след това я излейте. Повторете тази процедура два пъти.

Използване на чайника
- Включете прибора в мрежата.
- За да напълните чайника с вода го махнете от подставката, отворете капака (3), чрез натискане на бутона (5), и налейте вода, като обръщате внимание на скалата на показалеца на нивото (7). Затворете капака.
- Поставете напълнения чайник върху подставката както ви е удобно, тъй като тя позволява ротацията на прибора на 360˚, поставете клавиша (8) в положение Вкл.”I”, при това ще светне (със синьо) светлинният индикатор.
- Когато водата кипне, чайникът автоматично ще се изключи.
- Можете сами да изключите чайника, позиционирайки бутона на прекъсвача (8) в положение Изкл.”0”.
- Когато махнете чайника от подставката, проверете дали той е изключен.
- След изключване на чайника изчакайте 15-30 с, и ще можете отново да го изключите за кипване на вода.

Функция за поддържане на температурата на водата
Функцията за поддържане на температурата на водата позволява водата в чайника да се поддържа гореща.
- За включване на тази функция кипнете чайника и изчакайте той да се изключи.
- Натиснете бутона (4), при това светлинният индикатор, вграден в нея, ще мига (с червено).
- За изключване на функцията за поддържане на температура на водата повторно натиснете бутона (4).

Вътрешен декоративен светлинен елемент на чайника
След включване на чайника в източника на захранване, без да натискате каквито и да е клавиши се включва вътрешният светлинен елемент във вътрешността на чайника. Цветовете на светлинния елемент се сменят, повтаряйки цикличната последователност на смяната на оттенъците зелено-жълто-оранжево-червено-лилаво-синьо.
При включване на нагревателния елемент светлината на чайника постепенно ще започне да си сменя цвета, в съответствие с изменението (повишението) на температурата на водата. Алгоритъм на смяната на цвета: небесносиньо-синьо-лилаво-розово-червено (кипене).
В режима на поддържане на температурата на водата вътрешният светлинен елемент периодично ще светва с червено.

Почистване на филтъра
Преди да изтеглите филтъра изключете чайника, махнете го от подставката, излейте водата от него и го оставете да изстине.
- Отворете капака (3), като натиснете клавиша (5).
- Поставете чайника пред себе си, леко го натиснете върху горния край на филтъра надолу, за да извадите езичетата на филтъра от зацепване и свалете филтъра.
- Предпоръчва се филтърът да се измива с водна струя, след леко почистване с четка.
- Установете филтъра (2) на място, като натиснете едновременно на двата края на филтъра за фиксирането му.

Почистване и поддържане
- Преди почистване изключете прибора от мрежата, излейте водата и оставете чайника да изстине.
- Изтъркайте външната повърхност на чайника с влажна кърпа. За премахване на замърсяванията използвайте миещи средства, не използвайте метални четки и абразивни миещи средства.
- Не потапяйте чайника и подставката във вода или в други течности.
- Не слагайте чайника в машина за миене на съдове.

Премахване на накип
- Накипът, който се образува в чайника, влияе на вкусовите качества на водата, а също така нарушава топлообмена между водата и нагряващия елемент, което може да предизвика пренагряването му и неправилното му функциониране.
- За отстраняване на накипа напълнете чайника до максималното ниво с оцет, смесен с вода в съотношение 1:2. Кипнете течността и я оставете за през нощта. На следващата сутрин излейте течността, напълнете чайника с вода до максималното ниво, кипнете и излейте водата.
- За отстраняване на накипа може да се използват специални средства, предназначени за електрочайници.

Технически характеристики
Напрежение на захранване:
230 В ~ 50 Хц
Максимална мощност: 2200 Вт
Максимален обем на водата: 1,7 л.

Производителят си запазва правото да изменя характеристиките на приборите без предварително уведомяване.

Срок на използване - над 3 години

Гаранция
Подробни условия на гаранцията могат да бъдат получени от дилера, който е продал тази апаратура. При всяка рекламация по време на срока на действие на тази гаранция е необходимо да се представи чека или квитанцията за купуване.

Това изделие съответства на изискванията за електромагнитна съвместимост на директива 89/336/EEC на Съвета на Европа и на нареждането 73/23 EEC за апаратурата с низко напрежение.

MAGYAR

VÍZFORRALÓ

LEÍRÁS
1. A teafőző törzse
2. Levehető szűrő
3. Fedél
4. Vízhőmérséklet megőrző funkció kapcsolója
5. Fedélnyitó billentyű
6. A teafőző fogantyúja
7. Vízszintmérő skála
8. Főkapcsoló (“O”/”I”)
9. Alátét
10. A vezeték feltekerésének helye

HASZNÁLATI UTASÍTÁS

FONTOS BIZTONSÁGI ELŐÍRÁSOK
- A villamos vízforraló használata előtt figyelmesen olvassa el a használati útmutatót.
- Győződjön meg arról, hogy a készülék üzemelési feszültsége megfelel a hálózat feszültségének.
- A hálózati kábel euro-villával van ellátva, megbízható földeléssel ellátott aljzatba kapcsolja.
- Tűz keletkezésének megelőzése érdekében ne használjon illesztőket a készülék hálózatbakapcsolásakor.
- Ne kapcsolja be a vízforralót víz nélkül.
- A készüléket csak víz forralására használja, tilos benne más folyadékot melegíteni vagy forralni.
- Ügyeljen arra, hogy a vízszínt ne legyen a MIN jelzésnél alacsonyabb és a MAX jelzésnél magasabb.
- A vízforralót egyenes és stabil felületre állítsa.
- Ne használja a készüléket hőforrás vagy nyílt láng közvetlen közelében.
- Ne hagyja a kisgyermekeket felügyelet nélkül a bekapcsolt készülék mellett.
- Csak a készlethez tartozó lábazatot alkalmazza.
- A hálózati kábel hosszúsága szabályozható a lábazatra tekercselésével.
- Kerülje a villamoskábel lecsüngését az asztalról, valamint ugyeljen arra, hogy ne érjen forró felülethez.
- Ne nyissa ki a fedelet a víz forralásakor.
- Legyen óvatos, hogy a víz forralásakor ne kapjon égési sérülést a forró gőztől.
- Ne érjen a vízforraló forró felületéhez, csak a fogantyúnál fogja.
- Legyen óvatos a forróvízzel telt vízforraló átvitelekor.
- Tilos levenni a működő vízforralót a lábazatról. Ha szükség van a vízforraló levételére, kapcsolja ki a kapcsolóbillentyűvel és úgy vegye le.
- Áramütés elkerülése érdekében, ne merítse a készüléket vízbe vagy más folyadékba.
- Kapcsolja le a készüléket a hálózatról, ha nem használja vagy tisztítás előtt.
- Ne tegye a vízforralót mosogatógépbe.
- Mielőtt hosszabb ideig tartó tárolásra rakná el a vízforralót, húzza ki a hálózatból, öntse le a vizet és hagyja lehűlni a készüléket.
- Rendszeresen vizsgálja meg a hálózati kábelt és villát. Ne használja a vízforralót, ha bármilyen sérülést talál a testen vagy a hálózati kábelen.
- Ne próbálkozzon a készülék önálló javításával, meghibásodás észlelésekor forduljon márkaszervizbe.

ŐRIZZE MEG EZT AZ ÚTMUTATÓT

Első használat előtt
- Távolítsa el a teafőzőből a csomagoló anyagot.
- Győződjön meg arról, hogy a készüléken feltüntetett feszültség megegyezik a hálózati feszültséggel.
- Helyezze a vezetékdugót az csatlakozó aljzatba.
- Helyezze a (8) kapcsolót a Kikapcs.”O” helyzetbe.
- Megnyomva az (5) billentyűt, nyissa ki a teafőző (3) fedelét.
- Töltse meg a teafőzőt vízzel a MAX jelzésig, zárja le a fedőt, a (8) billentyű nyomásával kapcsolja be a teafőzőt, közben világítani kezd (kék fénnyel) a billentyűbe épített jelzőlámpa. Forralja fel a vizet, továbbá öntse ki azt. Ismételje meg a procedúrát kétszer.

A teafőző üzemeltetése
- Csatlakoztassa a készüléket az elektromos hálózathoz.
- A teafőző vízzel való feltöltése érdekében vegye le a készüléket az alátétről, megnyomva a (5) gombot, nyissa fel a (3) fedőt és öntsön vizet a készülékbe, figyelve a (7) vízszintmérő skálára. Zárja le a fedőt.
- Helyezze a vízzel töltött teafőzőt az alátétre úgy, ahogy Önnek kényelmes, mivel a készülék 360˚ fordulatképességgel rendelkezik, helyezze a (8) billentyűt Bekapcs.”I” helyzetbe, közben világítani kezd (kék fénnyel) a jelzőlámpa.
- Amikor a víz főni kezd, a teafőző automatikusan kikapcsol.
- Önállóan is kikapcsolhatja a készüléket, amennyiben Kikapcs.”0” helyzetbe helyezi a (8) kapcsolót.
- Mielőtt levenné a teafőzőt az alátétről, bizonyosodjon meg arról, hogy ki van kapcsolva.
- Miután kikapcsolta a teafőzőt tartson 15-30 másodperc szünetet, és újra használhatja vízforralás céljából.

Vízhőmérséklet megőrző funkció
A vízhőmérséklet megőrző funkció segítségével melegen tarthatja a teafőzőbe a vizet.
- E funkció bekapcsolása érdekében forralja fel a vizet, és várja meg, amíg a készülék kikapcsol.
- Nyomja meg a (4) gombot, közben a beépített jelzőlámpa pislogni kezd (piros fény).
- A vízhőmérséklet megőrző funkció kikapcsolása érdekében újra nyomja meg a (4) gombot.

A teafőző dekoratív belső világítása
Miután csatlakoztatta a készüléket az elektromos hálózathoz, bármilyen gombnyomás nélkül bekapcsol a készülék belső világítása. A világítás színei a következő színárnyalatok szerint váltakoznak: zöld-sárga-narancssárga-piros-lila-kék.
A melegítőelem bekapcsolásakor a világítás folyamatosan változtatni kezdi színeit, a vízhőmérséklet változásától (emelkedésétől) függően. A színváltozás algoritmusa: égszínkék-kék-lils-rózsaszin-piros (forrás).
A vízhőmérséklet megőrzés üzemmódban a belső világítás periodikusan piros fénnyel világít.

A szűrő tisztítása
Mielőtt kivenné a szűrőt, kapcsolja ki a vízforralót, vegye le a lábazatról, öntse le a vizet és hagyja lehűlni a készüléket.
- Nyissa ki a vízforraló (3) fedelét, megnyomva a (5) billentyűt.
- Tegye a vízforralót maga elé, enyhén nyomja fel a szűrő felső szélét, hogy a szűrő rögzítőfülei kijöjjenek az akasztókból és vegye le a szűrőt.
- A szűrőt ajánlatos csapvíz alatt leöblíteni, enyhén megtisztítva kefével.
- Helyezze a (2) szűrőt a helyére, egyszerre megnyomva mindkét szélét, hogy a szűrő rögzítődjön.

Tisztítás és karbantartás
- Tisztítás előtt kapcsolja ki a készüléket a hálózatból, öntse le belőle a vizet és hagyja lehűlni.
- Törölje le a vízforraló külső felületét nedves ruhával. Szennyeződések eltávolításához használjon lágy tisztítószert, ne használjon fémkefét és karcoló tisztítószert.
- Ne merítse a vízforralót és a lábazatot vízbe vagy más folyadékba.
- Ne tegye a vízforralót mosogatógépbe.

Vízkőeltávolítás
- A vízforraló belsejében keletkező vízkő rontja a víz ízét, valamint zavarja a hőcserét a víz és a melegítőelem között, ami a melegítőelem túlmelegedését és gyors meghibásodását okozhatja.
- A vízkő eltávolításához töltse fel a vízforralót a maximális szintig étecet és víz 1:2 oldatával. Forralja fel a folyadékot és hagyja állni éjszakára. Reggel öntse le a folyadékot, töltse fel a vízforralót vízzel a maximális szintig, forralja fel és öntse le a vizet.
- A vízkő eltávolításához használhat elektromos vízforralókhoz való vízkőeltávolítószert.

Műszaki adatok
Tápfeszültség: 230 V ~50 Hz
Maximális teljesítmény: 2200 W
Maximális víztérfogat: 1,7 l

A gyártó fenntartja a jogát a készülékek jellemzőinek megváltoztatására előzetes bejelentés nélkül

A készülék legalább 3 évig szolgál.

Garancia
A garancia részletes feltételeit megkaphatja a készüléket eladó márkaképviselőtől. A garancia időtartama alatt, bármilyen kifogás benyújtásakor, fel kell mutatni a számlát vagy a vételi igazolást.

Az adott termék megfelel a 89/336/EEC Európai Közösség direktíva az elektromágneses összeférhetőséghez támasztott követelményeinek valamint a 73/23 EEC kisfeszültségű berendezésekre vonatkozó rendeletnek.

SRBSKI

ČAJNIK

OPIS
1. Kućište čajnika
2. Filter koji se može menjati
3. Poklopac
4. Dugme uključen/isključen
 Režim održavanja temperature vode
5. Dugme za otvaranje poklopca
6. Drška čajnika
7. Skala nivoa vode
8. Dugme uključen/isključen ("O"/"I")
9. Postolje
10. Mesto za smotavanje naponskog kabla

UPUSTVO ZA UPOTREBU

VAŽNE MERE BEZBEDNOSTI
- Pre korišćenja električnog čajnika pažljivo pročitajte upustvo.
- Uverite se da napon naveden na čajniku odgovara naponu mreže u vašoj kući.
- Naponski kabel ima «evropski utikač»,uključite je u utičnicu koja ima sigurno uzemljenje.
- Da bi izbegli rizik od požara nemojte koristiti prelaznik za uključivanje električnog pribora u utičnicu.
- Ne uključujte čajnik bez vode.
- Koristite čajnik samo za prokuvavanje vode, zabranjuje se podgrejavanje il prokuvavanje drugih tekućina.
- Pazite, da nivo vode ne bude niže oznake «MIN» i viši oznake «MAX».
- Stavite čajnik na ravnu i stabilnu površinu.
- Ne koristite čajnik u neposrednoj blizini izvora toplote i otvorenog plamena.
- Ne ostavljajte dete bez nadzora oko uključenog pribora.
- Koristite samo postolje, koje se nalazi u kompletu.
- Dužina naponskog kabla se može regulisati, namotavanjem oko postolja.
- Pazite da da električni kabel ne visi preko ivice stola, i da ne dodiruje vruće površine.
- Ne otvarajte poklopac u toku prokuvavanja vode.
- Budite oprezni, da se u vreme prokuvavanja vode ne opećete vrelom parom.
- Ne dodirujte vruće delove čajnika, uzimajte samo za dršku čajnika.
- Budite oprezni prilikom nošenja čajnika sa vrućom vodom.
- Zabranjuje se skidati uključeni čajnik sa postolja, ako vam je čajnik potreban, isključite ga pritiskom na dugme za isključivanje i skinite ga sa postolja.
- Da bi izbegli udar električnom strujom, ne potapajte pribor u vodu ili drugu tečnost.
- Isključite pribor iz struje, ako ga ne koristite ili pre čišćenja.
- Ne stavljajte čajnik u mašinu za pranje posuđa.
- Pre nego sklonite pribor na dugo čuvanje, isključite ga iz struje, prospite vodu i pustite da se pribor ohladi.
- Povremeno proveravajte naponski kabel i utikač. Ne koristite čajnik ako ima bilo kakvo oštećenje na kućištu ili naponskom kablu.
- Sami ne popravljajte pribor, ako prmitetit bilo kakve neispravnosti, obratite se u autorizovani servisni centar.
- Električni čajnik je predviđen smo za kućnu upotrebu.

SAČUVAJTE OVO UPUSTVO

Pre prvog korištenja
- Uklonite sa čajnika sav matrijal od pakovanja.
- Ubedite se da radni napon pribora odgovara naponu u električnoj mreži.
- Stavite utikač naponskog kabla u utičnicu.
- Namestite prekidač (8) u položaj „Isključ."dugme "O".
- Otvorite poklopac čajnika (3), pritiskom na dugme (5).
- Napunite čajnik vodom do oznake MAX, zatvorite poklopac, uključite čajnik pritiskom na dugme (8), zasvetlit će (plavom bojom), svetlosni indikator, koji je ugrađen u dugme. Prokuvaljte vodu, a onda je prospite. Ponovite ovu proceduru dva puta.

Korištenje čajnika
- Uključite pribor u struju.
- Da bi napunili čajnik vodom sklonite ga sa postolja, otvorite poklopac (3), pritiskom na dugme (5), i nalijte vodu, i obratite pažnju na skalnu nivoa vode (7). Zatvorite poklopac.
- Stavite čajnik sa vodom na postolje kako vam je udobno, jer postolje se može okretati za 360°, stavite dugme (8) u položaj Uključ. „I", zasvetlit će (plavom bojom), svetlosni indikator.
- Kada voda proključa, čajnik će se automatski isključiti.
- Vi možete sami isključiti čajnik, tako što će te dugme (8) staviti u položaj Isključ. „0".
- Skinite čajnik sa postolja, uverite se da je isključen.
- Kad se čajnik isključ sačekajte 15 – 30 sek., i tada možete opet uključiti čajnik da bi prokuvali vodu.

Funkcija održavanja temperature vode
Funkcija održavanja temperature vode dozvoljava održavati vodu u čajniku vrućoj.
- Da bi uključili ovu funkciju, prokuvajte vodu i sačekajte da se čajnik sam isključi.
- Pritisnite na dugme (4), svetlosni indikator, koji je ugrađen u njoj će treperiti (crvenom bojom).
- Da bi siključili funkciju za održavanje temperature vode, ponovo pritisnite na dugme (4).

Unutrašnje dekorativno osvetlenje čajnika
Posle toga kako ste uključili čajnik u struju, ne treba da pritišćete nikakva dugmad, uključit će se unutrašnje osvetlenje celog čajnika. Boje osvetlenja se menjaju, ponavljajući ciklično naizmeničnu promenu boja zelene-žute-naranđaste-crvene-ljubičaste-plave. .
Kada se uključen element za zagrevanj, osvetlenje čajnika će početi postepeno menjati boju, ovisno od promene (povećanja) temperature vode. Algorita, promena boja: svetloplava-pavi-ljubičasti-rozi-crveni (ključanje vode).
U režimu održavanja temperature vode, unutrašnje osvetlenje će povremeno da zasvetli crvenom bojom.

Čišćenje filtera
Prije nego izvadimo filter, isključite aparat iz struje, ostavite da se ohladi i skinite s postolja.
- Otvorite poklopac (3), pritiskom na dugme (5).
- Stavite čajnik pred sebe, malo pritisnite na gornj kraj filtera u pravcu prema dole, da bi izvadili kvačice filtera iz otvora za njih i skinite filter.
- Preporučuje se prati filter pod vodom, koristeći četku za blago čišćenje.
- Namestite filter (2) na mesto, pritskom istovremeno na oba kraja filtera zbog njegovog fiksiranja.

Čišćenje i održavanje
- Pre čišćenja isključite pribor iz struje, prospite vodu i pustite čajnik da se ohladi.
- Obrišite spoljašnjost čajnika mekanom mokrom tkaninom.
 Za otklanjanje nečistoće koristiti blaga sredstva za čišćenje, nemojte koristiti metalne i oštre četke i abrazivna sredstva za čišćenja.
- Nemojte potapati čajnik i postolje u vodu ili druge tečnosti.
- Nemojte prati čajnik u mašini za pranje posuđa.

Uklanjanje kamenca
- Kamenac, pojavivši se u unutrašnjosti čajnika, deluje na ukus i kvalitet vode, a isto tako deluje na toplotnu promenu među vodoj i nagrivaljučim djelom,sto uzrokuje njegovo pregrijavanje i kvarenje.
- Da bi uklonili kamenac,napunite čajnik do maksimalnog nivoa sirčetom rastvorenim s vodom u proporciji 1:2. Prokuvajte tečnost i ostavite da prenoći. Ujutro prospite tečnost, i napunite čajnik do maksimalnog nivoa svežom vodom, prokuvajte i prospite tu vodu.
- Za udajavanje kamenca mogu se koristiti specijalna sredstva, predviđena za električni čajnik.

Tehničke karakteristike
Napajanje: 230 V ~ 50 Hz
Maksimaln snaga: 2200 W
Maksimalna količina vode: 1,7 l.

Proizvođač ostavlja za sobom pravo menjati karakteristike uređaja bez prethodnog saopštenja.

Minimalno trajanje pribora je 3-godine.

Garancija
Detaljnije uslove garancije možete dobiti u dilera, koji vam je prodao aparaturu. Prilikom bilo kog reklamiranja u toku garantnog roka, treba pokazati ček ili račun o kupovini.

Ovaj pribor odgovara traženoj elektromagnetskoj podudarnosti, postavljenoj direktivoj 89/336/EEC Savjeta Evrope i propisom 73/23 EEC o aparatima s niskim naponom.

POLSKI

CZAJNIK

OPIS
1. Obudowa czajnika
2. Zdejmowany filtr
3. Pokrywka
4. Przycisk włączenia/wyłączenia trybu podtrzymywania temperatury wody
5. przycisk otwarcia pokrywki
6. Rączka czajnika
7. Wskaźnik poziomu wody
8. Przycisk włączenia/wyłączenia ("O"/"I")
9. Podstawka
10. Miejsce nawijania kabla sieciowego

INSTRUKCJA OBSŁUGI

WAŻNE ŚRODKI BEZPIECZEŃSTWA
- Przed korzystaniem z czajnika elektrycznego uważnie przeczytać instrukcję.
- Upewnić się, iż napięcie czajnika odpowiada napięciu sieci.
- Kabel zasilający posiada euro-wtyczkę. Gniazdko powinno posiadać niezawodne uziemienie.
- W celu uniknięcia ryzyka pożaru nie używać przejściówek do podłączania urządzenia do gniazdka.
- Nie włączać czajnika bez wody.
- Używać czajnik tylko do gotowania wody, zabrania się podgrzewać inne płyny.
- Uważać, aby poziom wody w czajniku nie był niższy od poziomu oznaczonego literami „MIN" i wyższy od poziomu oznaczonego literami „MAX".
- Stawiać czajnik na stabilnej płaskiej powierzchni.
- Nie stawiać urządzenia w pobliżu źródła ciepła lub otwartego ognia.
- Nie zostawiać dzieci bez nadzoru w pobliżu włączonego urządzenia.
- Korzystać tylko z podstawki, która jest w komplecie.
- Długość kabla można regulować, chowając go w schowek w podstawce.
- Nie dopuszczać, aby kabel zwisał ze stołu, a także śledzić za tym, aby kabel nie miał styczności z gorącymi powierzchniami.
- Nie otwierać pokrywki w czasie gotowania wody.
- Zachować ostrożność, aby w czasie wrzenia wody nie oparzyć się gorącą parą.
- Nie dotykać gorącej powierzchni czajnika, brać wyłącznie za uchwyt.
- Zachować ostrożność przy przenoszeniu czajnika, napełnionego wrzątkiem.
- Zabrania się zdejmować włączony czajnik z podstawki, jeśli powstała konieczność zdjęcia czajnika, odłączyć do przyciskiem wyłączenia i zdjąć z podstawki.
- W celu uniknięcia porażenia prądem, nie zanurzać urządzenia w wodzie lub w innym płynie. Nie umieszczać czajnika w zmywarce do naczyń.
- Odłączać urządzenie od źródła prądu jeśli się go nie używa i przed czyszczeniem czajnika.
- Nie umieszczać czajnika w zmywarce do mycia naczyń.
- Przed schowaniem urządzenia na przechowanie, odłączyć go od sieci, wylać wodę i odczekać, aż ostygnie.
- Regularnie sprawdzać kabel i wtyczkę. Nie korzystać z urządzenia w przypadku uszkodzenia obudowy lub części.
- Nie próbować samodzielnie naprawiać urządzenia, w przypadku wyjawienia niesprawności, zwrócić się do autoryzowanego serwisu.
- Czajnik jest przeznaczony tylko do użytku domowego.

PRZECHOWYWAĆ NINIEJSZĄ INSTRUKCJĘ

Przed pierwszym użyciem
- Usunąć z czajnika całe opakowanie.
- Upewnić się, iż robocze napięcie urządzenia odpowiada napięciu w sieci.
- Wstawić wtyczkę kabla do gniazdka.
- Ustawić wyłącznik (8) w pozycji Wył „0".
- Otworzyć pokrywkę czajnika (3), naciskając na przycisk (5).
- Napełnić czajnik wodą do poziomu MAX, zamknąć pokrywkę (8), przy czym zapali się (na niebiesko), indykator, wbudowany w przycisk. Doprowadzić wodę do wrzenia, a następnie wylać ją. Powtórzyć procedurę dwa razy.

Używanie czajnika
- Podłączyć urządzenie do sieci.
- W celu napełnienia czajnika wodą, zdjąć go z podstawki, otworzyć pokrywkę (3), naciskając na przycisk (5) i nalać wodę, zwracając uwagę na wskaźnik poziomu (7). Zamknąć pokrywkę.
- Umieścić napełniony czajnik na podstawce tak, jak jest Państwu wygodnie, t.j. pozwala ona obracać urządzenie o 360°, ustawić przełącznik (8) w pozycji Wł. „I", przy czym zapali się (na niebiesko, indykator.
- Kiedy woda zacznie wrzeć, czajnik automatycznie wyłączy się.
- Mogą Państwo sami wyłączyć czajnik, ustawiając przycisk przełącznika (8) w pozycji Wył „0".
- Zdejmując czajnik z podstawki, upewnić się, iż jest on wyłączony.
- Po wyłączeniu czajnika odczekać 15 – 30 sek. i mogą Państwo ponownie włączyć czajnik w celu zagotowania wody.

Funkcja podtrzymywania temperatury
Funkcja podtrzymywania temperatury wody pozwala podtrzymywać gorącą wodę w czajniku.
- W celu włączenia owej funkcji, doprowadzić wodę do wrzenia i odczekać aż wyłączy się.
- Nacisnąć przycisk (4), przy czym indykator, wbudowany w niego, będzie migać (na czerwono).
- W celu wyłączenia owej funkcji podtrzymywania temperatury wody, ponownie nacisnąć przycisk (4).

Wewnętrzne dekoracyjne podświetlenie czajnika
Po podłączeniu czajnika do źródła zasilania, nie naciskając żadnych przycisków, włącza się wewnętrzne podświetlenie czajnika. Kolor podświetlenia zmienia się, powtarzając cyklicznie zmianę odcieni zielonego-żółtwgo-pomarańczowego-czerwonego-fioletowego-niebieskiego.
Przy włączeniu elementu grzewczego, podświetlenie czajnika stopniowo zmienia kolor, zgodnie ze zmianą (podwyższeniem) temperatury wody. Algorytm zmiany koloru: niebieski-szary-fioletowy-różowy-czerwony (wrzenie).
W trybie podtrzymywania temperatury wody, wewnętrzne podświetlenie periodycznie zapala się na czerwono.

Czyszczenie filtra
Przed wyciągnięciem filtra wyłączyć czajnik, zdjąć z podstawki, wylać wodę i odczekać aż ostygnie.
- Otworzyć pokrywkę (3), naciskając na przycisk (5).
- Postawić czajnik przed sobą, lekką nacisnąć na górną część filtra, w kierunku w dół, aby wyprowadzić zatrzaski filtra z zaczepów i zdjąć filtr.
- Zaleca się przemywać filtr pod strumieniem wody, lekko oczyszczając szczotką.
- Ustawić filtr (2) z powrotem na miejsce, naciskając jednocześnie na obydwa kraje filtra do jego blokady.

Czyszczenie i konserwacja
- Przede czyszczeniem odłączyć urządzenie od sieci, wylać wodę i odczekać, aż czajnik ostygnie.
- Przetrzeć zewnętrzną część czajnika wilgotną szmatką. W celu usunięcia zabrudzeń używać miękkich środków czystości, nie używać metalowych szczotek i detergentów.
- Nie zanurzać czajnika i podstawki w wodzie lub innych płynach.
- Nie umieszczać czajnika w zmywarce do mycia naczyń.

Usuwanie kamienia
- Kamień, powstały wewnątrz czajnika, wpływa na smak wody, a także narusza wymianę ciepła między wodą i elementem grzejnym, co może doprowadzić do przegrzania i szybszemu zepsuciu się urządzenia.
- W celu usunięcia kamienia, napełnić czajnik do maksymalnego poziomu octem, zmieszany z wodą w proporcji 1:2. Doprowadzić płyn do wrzenia i zostawić na noc. Rano wylać płyn, napełnić czajnik wodą do maksymalnego poziomu, doprowadzić do wrzenia i wylać wodę.
- W celu usunięcia kamienia można używać specjalnych środków, przeznaczonych do czajników elektrycznych.

Dane techniczne
Napięcie zasilania: 230 V ~50 Hz
Maksymalna moc: 2200 W
Maksymalna objętość wody: 1,7 l.

Producent zastrzega sobie prawo zmiany charakterystyki urządzeń bez wcześniejszego zawiadomienia.

Termin przydatności do użytku urządzenia – powyżej 3 lat

Gwarancji
Szczegółowe warunki gwarancji, można otrzymać w punkcie sprzedaży, w którym nabyliście Państwo dane urządzenie. W przypadku zgłaszania roszczeń z tytułu zobowiązań gwarancyjnych, należy okazać rachunek lub fakturę poświadczające zakup.

Dany wyrób jest zgodny z wymaganiami odnośnie elektromagnetycznej kompatybilności, przewidzianej dyrektywą 89/336/EEC Rady Europy oraz przepisem 73/23 EEC o nizkowoltowych urządzeniach.

ČESKÝ

RYCHLOVARNÁ KONVICE

POPIS
1. Nádoba konvice
2. Odnímatelný filtr
3. Víko
4. Tlačítko zapnutí/vypnutí režimu zachování teploty vody
5. Tlačítko odklopení víka
6. Držadlo konvice
7. Ukazatel hladiny vody
8. Tlačítko zapnutí/vypnutí ("O"/"I")
9. Podstavec
10. Místo pro navíjení síťového kabelu

NÁVOD K POUŽITÍ

DŮLEŽITÁ BEZPEČNOSTNÍ OPATŘENÍ
- Před použitím rychlovarné konvice pozorně si přečtěte návod k použití.
- Přesvědčete se, zda provozní napětí přístroje odpovídá napětí sítě.
- Síťový kabel je opatřen vidlicí dle evropských standardů a se smí zapojovat pouze do zásuvky se spolehlivým uzemněním.
- Pro vyloučení rizika vznícení zapojujte přístroj do elektrické zásuvky přes adaptéry.
- Nezapínejte konvici naprázdno.
- Konvice se smí používat pouze k uvaření vody, nesmí se používat k ohřevu či uvedení do varu jiných tekutin.
- Dbejte na to, aby hladina vody v konvici neklesla pod označení «MIN» a nestoupla nad označení «MAX».
- Umístěte konvici na rovném stálém povrchu.
- Nepoužívejte přístroj v bezprostřední blízkosti od tepelných zdrojů a otevřeného ohně.
- Nenechávejte děti bez dohledu v blízkosti zapnutého přístroje.
- Používejte pouze podstavec, který je součástí dodávky.
- Délku síťového kabelu lze nastavit dle volby navíjením na podstavec.
- Vyvarujte se svěšení síťového kabelu přes okraj stolu a kontaktu síťového kabelu s ohřátými povrchy.
- Zákaz odklopení víka během vaření vody.
- Pozor – během uvaření vody existuje riziko opaření.
- Nedotýkejte se ohřátých povrchů konvice, uchopte se držadla.
- Při přenášení konvice s uvařenou vodou je třeba opatrnosti.
- Zákaz sejmutí zapnuté konvice z podstavce, potřebujete-li konvici sejmout, vypněte ji pomocí spínacího tlačítka a sejměte z podstavce.
- Pro vyloučení rizika úrazu elektrickým proudem zákaz ponoření přístroje do vody či jiné tekutiny.
- Odpojte přístroj od sítě, nepoužíváte-li ho nebo hodláte-li ho čistit.
- Konvice není umyvatelná v myčce na nádobí.
- Před uložení přístroje odpojte ho od sítě, vylijte vodu a vyčkejte, až se přístroj ochladne.
- Pravidelně kontrolujte síťový kabel a vidlici. Nepoužívejte konvici po zjištění poškození krytu konvice či síťového kabelu.
- Nepokoušejte se o opravu přístroje samostatně, při zjištění poruch obrat'te se na oprávnění servisní středisko.
- Elektrická rychlovarná konvice je určena k výhradnému použití v domácnosti.

TENTO NÁVOD SI UCHOVEJTE

Před prvním použitím
- Odstraňte z konvice balicí materiály.
- Zkontrolujte, zda pracovní napětí přístroje odpovídá napětí sítě.
- Vložte vidlici síťového kabelu do zásuvky.
- Nastavte přepínač (8) do polohy Zapnuto "O".
- Odklopte víko konvice (3) zmáčknutím tlačítka (5).
- Nalijte do konvice vodu do označení MAX, zaklopte víko, zapněte konvici zmáčknutím tlačítka (8), rozsvítí se (modrý) světelný indikátor, zabudovaný do tlačítka. Uveďte vodu do varu a vylijte. Postup opakujte dvakrát.

Použití konvice
- Zapojte spotřebič do sítě.
- Pro naplnění konvice sejmete ji z podstavce, odklopte víko (3) zmáčknutím tlačítka (5) a nalijte vodu s ohledem na ukazatel hladiny vody (7). Zaklopte víko.
- Umístěte naplněnou konvici na podstavec tak, jak se vám nejvíc hodí, jelikož podstavec dovoluje otáčet konvici o 360°, převeďte tlačítko (8) do polohy Zapnuto "I", rozsvítí se (modrý) světelný indikátor.
- Po uvedení vody do varu konvice se automaticky vypne.
- Konvici lze vypnout převedením tlačítka přepínače (8) do polohy Vypnuto "0".
- Při sejmutí konvice z podstavce přesvědčete se, za je konvice vypnutá.
- Po vypnutí konvice vyčkejte 15-30 sek. a pak lze ji znovu zapnut pro uvaření vody.

Funkce zachování teploty vody
Funkce zachování teploty vody dovoluje zachovávat horkou vodu v konvici.
- Pro zapnutí této funkce uveďte vodu do varu a vyčkejte, až se vypne.
- Zmáčkněte tlačítko (4), zabudovaná do ní indikátor bude blikat (červeně).
- Pro vypnutí funkce zachování teploty znovu zmáčkněte tlačítko (4).

Vnitřní dekorační podsvětlení konvice
Po zapojení konvice do zdroje napětí bez zmáčknutí tlačítek se zapne vnitřní podsvětlení konvice. Barvy podsvětlení se cyklicky střídají v následujícím pořadí odstínů: zelený – žlutý – oranžový – červený – fialový - modrý.
Při zapnutí topného článku podsvětlení konvice postupně mění barvu v souladu se změnou (zvýšením) teploty vody. Algoritmus změny barev: světle modrý – modrý – fialový – růžový – červený (var).
V režimu zachování teploty vnitřní podsvětlení periodicky svítí červeně.

Čištění filtru
Před vyjmutím filtru konvici vypněte, sejměte ji z podstavce, vylijte vodu a vyčkejte, až se ochladí.
- Odklopte víko (3) zmáčknutím tlačítka (5).
- Umístěte konvici před sebou, mírně natlačte na horní okraj filtru směrem dolů pro odjištění pojistky filtru a sejměte filtr.
- Doporučuje se filtr proplachovat pod proudem vody a jemně čistit kartáčkem.
- Pro nastavení filtru (2) zpět natlačte současně na oba okraje filtru pro fixaci.

Čištění a údržba
- Před čištěním odpojte přístroj od sítě, vodu vylijte a vyčkejte, až se konvice vychladne.
- Otřete povrch konvice vlhkou tkaninou. Pro odstranění nečistot použijte šetrné mycí prostředky, nepoužívejte kovové kartáče a abrazivní čisticí prostředky.
- Neponořujte konvici a podstavec do vody či jiné tekutiny.
- Konvice není umyvatelná v myčce na nádobí.

Odvápňování
- Vodní kamen, vznikající uvnitř konvice kazí chuť vody a překáží správně výměně tepla mezi vodou a topným tělesem, což může způsobit přehřátí a poruchy.
- Pro odstranění usazenin naplníte konvice do označení MAX vodním roztokem octu v poměru 1:2. Uveďte roztok do varu a nechejte přes noc. Ráno roztok vylijte, naplňte konvici vodou do označení MAX, vodu uvařte a vylijte.
- Pro odstranění vodního kamene lze použít speciální odvápňovací prostředky pro konvice.

Technické charakteristiky
Napájení 230 V ~ 50 Hz
Výkon 2200 W
Maximální objem 1,7 l

Výrobce si vyhrazuje právo změnit charakteristiku přístrojů bez předchozího upozornění.

Životnost přístroje min. 3 roky

Záruka
Podrobné záruční podmínky poskytne prodejce přístroje. Při uplatňování nároků během záruční lhůty je třeba předložit doklad o zakoupení výrobku.

Tento výrobek odpovídá požadavkům na elektromagnetickou kompatibilitu, stanoveným direktivou 89/336/EEC a předpisem 73/23/ EEC Evropské komise o nízkonapěťových přístrojích.

УКРАЇНСЬКИЙ

ЧАЙНИК

ОПИС
1. Корпус чайника
2. Знімний фільтр
3. Кришка
4. Кнопка вмикання/вимикання режиму підтримки температури води
5. Клавіша відкриття кришки
6. Ручка чайника
7. Шкала рівня води
8. Клавіша вмикання/вимикання ("O"/"I")
9. Підставка
10. Місце намотування мережного кабелю

ІНСТРУКЦІЯ З ЕКСПЛУАТАЦІЇ

ВАЖЛИВІ МІРИ БЕЗПЕКИ
- Перед використанням електричного чайника уважно прочитайте інструкцію.
- Переконайтеся, що робоча напруга приладу відповідає напрузі мережі.
- Мережний шнур постачений "євровилкою", включайте її в розетку, що має надійний контакт заземлення.
- Щоб уникнути ризику виникнення пожежі, не використовуйте перехідники при підключенні приладу до електричної розетки.
- Не включайте чайник без води.
- Використовуйте чайник тільки для кип'ятіння води; забороняється підігрівати або кип'ятити інші рідини.
- Стежте, щоб рівень води в чайнику не був нижче позначки "MIN" і вище позначки "MAX".
- Ставте чайник на рівну і стійку поверхню.
- Не використовуйте прилад у безпосередній близькості від джерел тепла або відкритого полум'я.
- Не залишайте дітей без догляду біля включеного приладу.
- Використовуйте тільки підставку, що входить у комплект постачання.
- Довжину мережного шнура можна регулювати, намотуючи його на підставку.
- Не допускайте, щоб електричний шнур звішувався зі столу, а також стежте, щоб він не торкався гарячих поверхонь.
- Не відкривайте кришку під час кип'ятіння води.
- Будьте обережні, щоб під час кип'ятіння води не обпектися гарячою парою.
- Не доторкайтеся до гарячих поверхонь чайника, беріться тільки за ручку.
- Будьте обережні при переносі чайника, наповненого окропом.
- Забороняється знімати працюючий чайник з підставки; якщо виникла необхідність зняти чайник, відключіть його клавішею вимикання і зніміть з підставки.
- Щоб уникнути удару електричним струмом, не занурюйте прилад у воду або іншу рідину.
- Відключайте прилад від мережі, якщо ви їм не користуєтеся, або перед чищенням.
- Не поміщайте чайник у посудомийну машину.
- Перед тим як забрати прилад на тривале збереження, відключіть його від мережі, злийте воду і дайте приладу охолонути.
- Періодично перевіряйте мережний шнур і вилку. Не користуйтеся чайником, якщо маються які-небудь ушкодження корпуса або мережного шнура.
- Не намагайтеся самостійно ремонтувати прилад, при виявленні несправностей звертайтеся в авторизований сервісний центр.
- Електричний чайник призначений тільки для побутового використання.

ЗБЕРЕЖІТЬ ЦЮ ІНСТРУКЦІЮ

Перед першим використанням
- Видаліть з чайника пакувальний матеріал.
- Переконайтеся, що робоча напруга приладу відповідає напрузі мережі.
- Вставте вилку мережного шнура в розетку.
- Установіть вимикач (8) у положення Викл. "О".
- Відкрийте кришку чайника (3), натиснувши на клавішу (5).
- Наповніть чайник водою до позначки MAX, закрийте кришку, включіть чайник натисканням клавіші (8), при цьому загориться (синім кольором) світловий індикатор, убудований у клавішу. Скип'ятіть воду, а потім злийте її. Повторіть цю процедуру два рази.

Експлуатація чайника
- Підключіть прилад до мережі.
- Для наповнення чайника водою зніміть його з підставки, відкрийте кришку (3), натиснувши на кнопку (5), і налийте воду, звертаючи увагу на шкалу покажчика рівня (7). Закрийте кришку.
- Помістіть наповнений чайник на підставку як вам зручно, тому що вона дозволяє обертати прилад на 360°, установіть клавішу (8) у положення Вкл. "I", при цьому загориться (синім кольором) світловий індикатор.
- Коли вода закипить, чайник автоматично відключиться.
- Ви можете самі відключити чайник, установивши кнопку перемикача (8) у положення Викл. "0".
- Знімаючи чайник з підставки, переконайтеся, що він виключений.
- Після відключення чайника почекайте 15 - 30 с, і ви можете знову включати його для кип'ятіння води.

Функція підтримки температури води
Функція підтримки температури води дозволяє підтримувати воду в чайнику гарячою.
- Для включення цієї функції, скип'ятіть чайник і дочекайтеся його відключення.
- Натисніть на кнопку (4), при цьому світловий індикатор, убудований у неї, буде мигати (червоним кольором).
- Для виключення функції підтримки температури води повторно натисніть на кнопку (4).

Внутрішнє декоративне підсвічування чайника
Після підключення чайника до джерела живлення, не натискаючи ніяких клавіш, включається внутрішнє підсвічування порожнини чайника. Кольори підсвічування міняються, повторюючи циклічну послідовність зміни відтінків зеленого-жовтого-жовтогарячого-червоного-фіолетового-синього.
При включенні нагрівального елемента, підсвічування чайника поступово почне змінювати колір, відповідно до зміни (підвищення) температури води. Алгоритм зміни кольору: блакитний-синій-фіолетовий-рожевий-червоний (кипіння).
У режимі підтримки температури води внутрішнє підсвічування періодично загоряється червоним кольором.

Чищення фільтра
Перед витягом фільтра відключіть чайник, зніміть його з підставки, вилийте воду і дайте йому охолонути.
- Відкрийте кришку (3), натиснувши на клавішу (5).
- Поставте чайник перед собою, злегка натисніть на верхню крайку фільтра, по напрямку вниз, щоб вивести засувки фільтра з зачеплення, і зніміть фільтр.
- Рекомендується промивати фільтр під струменем води, злегка почистивши його щіткою.
- Установіть фільтр (2) на місце, натиснувши одночасно на обидва краї фільтра для його фіксації.

Чищення і догляд
- Перед чищенням відключіть прилад від мережі, злийте воду і дайте чайникові охолонути.
- Протріть зовнішню поверхню чайника вологою тканиною.
 Для видалення забруднень використовуйте м'які засоби, що чистять, не використовуйте металеві щітки та абразивні миючі засоби.
- Не занурюйте чайник і підставку у воду або інші рідини.
- Не поміщайте чайник у посудомийну машину.

Видалення накипу
- Накип, що утворюється усередині чайника, впливає на смакові якості води, а також порушує теплообмін між водою і нагрівальним елементом, що може призвести до його перегріву і більш швидкого виходу з ладу.
- Для видалення накипу наповніть чайник до максимального рівня столовим оцтом, розведеним водою в пропорції 1:2. Доведіть рідину до кипіння і залишіть її на ніч. Ранком злийте рідину, наповніть чайник водою до максимального рівня, прокип'ятіть і злийте воду.
- Для видалення накипу можна використовувати спеціальні засоби, призначені для електрочайників.

Технічні характеристики
Напруга живлення: 230В ~ 50 Гц
Максимальна потужність: 2200 Вт
Максимальний об'єм води: 1,7 л.

Виробник залишає за собою право змінювати характеристики приладів без попереднього повідомлення.

Термін служби приладу не менш 3-х років

Гарантія
Докладні умови гарантії можна отримати в дилера, що продав дану апаратуру. При пред'явленні будь-якої претензії протягом терміну дії даної гарантії варто пред'явити чек або квитанцію про покупку.

Даний виріб відповідає вимогам до електромагнітної сумісності, що пред'являються директивою 89/336/ЄЕС Ради Європи й розпорядженням 73/23 ЄЕС по низьковольтних апаратурах.

БЕЛАРУСКІ

ЧАЙНІК

АПІСАННЕ
1. Корпус чайніка
2. З'ёмны фільтр
3. Накрыўка
4. Кнопка ўключэння\выключэння рэжыма падтрымання тэмпературы вады
5. Клавіша адкрыцця накрыўкі
6. Ручка чайніка
7. Шкала узроўню вады
8. Клавіша ўключэння\выключэння ("O"/"I")
9. Падстаўка
10. Месца намотвання сеткавага кабеля

ІНСТРУКЦЫЯ ПА ЭКСПЛУАТАЦЫІ

ВАЖНЫЯ МЕРЫ БЯСПЕКІ
- Перад выкарыстоўванне электрычнага чайніка ўважліва прачытайце інтсрукцыю.
- Упэўніцеся, што рабочае напружанне прыбора адпавядае напружанню сеткі.
- Сеткавы шнур забяспечаны "еўравілкай", уключайце яе ў разетку, якая мае надзейны кантактзазямлення.
- Каб пазбегнуць рызыкі ўзнікнення пажару не выкарыстоўвайце пераходнікі пры падключэнні прыбора да электрычнай разеткі.
- Не ўключайце чайнік без вады.
- Карыстуйцеся чайнікам толькі для кіпячэння вады, забараняецца падаграваць ці кіпяціць іншыя вадкасці.
- Сачыце, каб узровень вады ў чайніку не быў ніжэй за адметку "MIN" і вышэй за адметку "MAX".
- Стаўце чайнік на роўную і ўстойлівую паверхню.
- Не выкарыстоўвайце прыбор у непасрэднай блізкасці ад крыніцы цяпла ці адкрытага полымя.
- Не пакідайце дзяцей без дагляду каля ўключанага прыбора.
- Выкарыстоўвайце толькі падстаўку, уваходзячую ў камплект падстаўкі.
- Даўжыню сеткавага шнура можна рэгуляваць пры наматванні яго на падстаўку.
- Не дапускайце, каб электрычны шнур звешваўся са стала, а так сама сачыце, каб ён не дакранаўся да гарачых паверхняў.
- Не адкрывайце крышку падчас кіпячэння вады.
- Будзьце асцярожныя, каб у час кіпячэння вады не апячыся гарачай парай.
- Не дакранайцеся да гарачых паверхняў чайніка, трымайцеся толькі за ручку.
- Будзьце асцярожныя пры перанясенні чайніка, запоўненага кіпяткам.
- Забараняецца здымац працуючы чайнік з падстаўкі, калі ўзнікла неабходнасць зняць чайнік, адключыце яго клавішай выключэння і здыміце з пажстаўкі.
- Каб пазбегнуць удара электрычным токам, не апускайце прыбор у ваду ці іншую вадкасць.
- Адключайце прыбор ад сеткі, калі вы ім не карыстуецеся, ці перад чысткай.
- Не размяшчайце чайнік у посудамыечную машыну.
- Перад тым як убраць прыбор на працяглае захоўванне, адключыце яго ад сеткі, злейце ваду і дайце прыбору астыць.
- Перыядычна правярайце сеткавы шнур і вілку. Не карыстайцеся чайнікам, калі маюцца якія-небудзь пашкоджанні корпуса уі сеткавага шнура.
- Не спрабуце самастойна рэмантаваць прыбор, пры выяўленні няспраўнасцей, вяртайцеся ў аўтарызаваны сэрвісны цэнтр.
- Электрычны чайнік прызначаны толькі для бытавога карыстання.

ЗАХАВАЙЦЕ ГЭТУЮ ІНСТРУКЦЫЮ

Перад першым выкарыстаннем
- Аддаліце з чайніка ўпаковачны матэрыял.
- Упэўніцеся, што працоўнае напружанне прыбора адпавядае напружанню сеткі.
- Устаўце вілку сеткавага шнура ў разетку.
- Устанавіце выключальнік (8) у становішча Выкл."О".
- Адчыніце накрыўку чайніка (3), націснўўшы на клавішу (5).
- Напоўніце чайнік вадой да адметкі МАХ, закрыйце накрыўку, уключыце чайнік націсканнем клавішы (8), пры гэтым загарыцца, (сінім колерам), светавы індыкатар, убудаваны ў клавішу. Закіпяціце ваду, а затым злейце яе. Паўтарыце гэту працэдуру два разы.

Эксплуатацыя чайніка
- Падключыце прыбор да сеткі.
- Для напаўнення чайніка вадой зніміце яго з падстаўкі, адкрыйце накрыўку (3), націснўўшы на кнопку (5),

і налейце ваду, звярніце ўвагу на шкалу паказчыкаў узроўню(7). Закрыйце накрыўку.
- Змясціце напоўнены чайнік на падстаўку як Вам зручна, бо яна дазваляе варочаць прыбор на 360°, устанавіце клавішу (8) у становішча Вкл."I", пры пры гэтым загарыцца, (сінім колерам), светавы індыкатар.
- Калі вада закіпіць, чайнік аўтаматычна адключыцца.
- Вы можаце самі адключыць чайнік, устанавіўшы кнопку пераключальніка (8) у становішча Выкл."0".
- Знімаючы чайнік з падстаўкі, упэўніцеся, што ён выключаны.
- Пасля адключэння чайніка пачакайце 15-30 с, і вы можаце зноў уключыць яго для кіпячэння вады.

Функцыя падтрымання тэмпературы вады
Функцыя падтрымання тэмпературы вады дазваляе падтрымліваць ваду ў чайніку гарачай.
- Для выключэння гэтай функцыі, закіпяціце чайнік і дачакайцеся яго адключэння.
- Націсніце на кнопку (4), пры гэтым светлавы індыкатар,убудаваны ў яе, будзе мігаць(чырвоным колерам).
- Для выключэння функцыі падтрымання тэмпературы вады, паўторна націсніце на кнопку (4).

Унутраная дэкаратыўная падсветка чайніка
Пасля падключэння чайніка да крыніцы сілкавання, не націскаючы ніякіх клавіш, уключаецца унутраная падсветка поласці чайніка. Колеры падсветкі мяняюцца, паўтараючы цыклічную паслядоўнасць змены адценняў зялёнага-жоўтага-аранжавага-чырвонага-фіялетавага-сіняга.
Пры выключэнні награвальнага элемента, падсветка чайніка паступова пачне мяняць колер, у адпаведнасці з змяненнем(павышэннем) тэмпературы вады. Алгарытм змянення колеру: блакітны-сіні-фіялетавы-ружовы-чырвоны(кіпенне).
Ў рэжыме падтрымання тэмпературы вады, унутраная падсветка перыядычна загараецца чырвоным колерам.

Чыстка фільтра
Перад выманнем фільтра адключыце чайнік, здыміце яго з падстаўкі, зліце ваду з яго і дайце яму астыць.
- Адчыніце крышку (3), націснуўшы клавішу (5).
- Пастаўце чайнік перад сабой, злегку націсніце на верхнюю кромку фільтра, у накірунку ўніз, каб вывесці зашчапкі фільтра з зачэплівання і зніміце фільтр.
- Рэкамендуецца прамываць фільтр пад струменем вады, злегку пачысціўшы яго шчоткай.
- Устанавіце фільтр (2) на месца, націснуўшы адначасова на два бакі для яго фіксацыі.

Чыстка і догляд
- Перад чысткай адключыце прыбор ад сеткі, адлейце ваду і дайце чайніку астыць.
- Пратрыце знешнюю паверхню чайніка вільготнай тканінай. Для аддалення забруджванняў выкарыстоувайце мяккіе чысцячыя сродкі, не вакарыстоувайце металічныя шчоткі і абразіуныя мыючыя сродкі.
- Не апускайце чайнік і падстауку у ваду ці іншыя вадкасці.
- Не змяшчайце чайнік у пасудамыечная машына.

Аддаленне накіпу
- Накіп, які узнікае унутры чайніка, уздзейнічае на смакавыя якасці вады, а таксама парушае цеплаабмен паміж вадой і награвальным элементам, што можа прывесці да яго перагрэву і больш хуткаму выхаду со строю.
- Дляаддаленнянакіпу,запоуніцечайнік да максісальнага узроуню сталовым воцатам, разведзенным вадой у прапорцыі 1:2. Давядзіце вадкасць да кіпення і пакінце яе на ноч. Утрам злейце вадкасць, запоуніце чайнік вадой да максімальнага узроуню, пракіпяціце і злейце ваду.
- Для аддалення накіпу можна твыкарыстоуваць спецыяльныя сродкі, прызначаныя для электрачайнікау.

Тэхнічныя характарыстыкі
Напружанне сілкавання:
230 В ~ 50 Гц
Максімальная магутнасць: 2200 Вт
Максімальны аб'ем вады: 1,7 л.

Вытворца пакідае за сабой права змяняць характарыстыкі прыбораў без папярэдняга паведамлення.

Тэрмін службы прыбора не менш за 3 гады

Гарантыя
Падрабязнае апісанне умоў гарантыйнага абслугоўвання могут быць атрыманы у таго дылера, ў якога была набыта тэхніка. Пры звароце за гарантыйным абслугоўваннем абавязкова павінна быць прад'яўлена купчая альбо квітанцыя аб аплаце.

Дадзены выраб адпавядае патрабаванням ЕМС, якія выказаны ў дырэктыве ЕС 89/336/ЕЕС, і палажэнням закона аб прытрымліванні напружання (73/23 ЕС)

العربية

إبريق إعداد الشاى الكهربائي

وصف الجهاز :
1. جسم الإبريق
2. المصفاة القابلة للنزع
3. الغطاء
4. زر فتح/قفل لنظام الحفاظ على درجة الحرارة
5. زر فتح الغطاء
6. أكرة الإبريق
7. تدريج مستوى الماء
8. زر التشغيل/الإيقاف ("I"/"O")
9. المسند
10. مكان لف السلك الكهربائي

إرشادات التشغيل :

تعليمات هامــة للأمان:
- قبل إستخدام الإبريق الكهربي إقرأوا التعليمات بعناية
- تأكدوا من أن الجهد الكهربي للجهاز يتناسب مع الجهد الكهربي بالمنزل
- الوصلة الكهربية تحتوي علي الرأس "شوكة ثلاثية" ، قوموا بتوصيلها إلي مقبس ذو توصيل أرضي مضمون
- لتجنب مخاطر الحريق لا تقوموا بتوصيل الإبريق إلي مقبس التيار الكهربي من خلال وصلة وسيطة أخرى
- لا تقوموا بتشغيل الإبريق عند عدم إحتواءه علي مياه
- يستخدم الإبريق لتسخين المياه فقط ، لا تستخدموه لتسخين أي سوائل أخرى
- يجب ملاحظة مستوى المياه دائما بحيث لا تكون أقل من علامة «MIN» ولا أكثر من علامة «MAX»
- يجب وضع الإبريق علي سطح أفقي ثابت و مستوى
- لا تستخدموا الجهاز بالقرب الشديد من مصادر الحرارة أو لهب النيران
- لا تتركوا الأطفال بدون ملاحظة بالقرب من الجهاز أثناء التشغيل
- إستخدموا فقط قاعدة تثبيت الإبريق الموجودة معه عند الشراء وليس أى قاعدة أخرى
- يمكن التحكم في طول سلك توصيل التيار الكهربي وذلك بلفه حول قاعدة التثبيت
- لا تسمحوا بأن يكون سلك التوصيل الكهربي في وضع التعليق علي المنضدة ، أو وضع تلامس مع الأسطح الساخنة
- لا تقوموا بفتح غطاء الإبريق أثناء تسخين المياه
- كونوا في حذر تام حتي لا تصابوا بالحرق من بخار المياه أثناء تسخين المياه
- لا تقربوا جسم الأبريق الساخن ويجب إمساكه فقط من خلال اليد المخصصة لذلك
- كونوا حذرين عند نقل الأبريق المملوء بالمياه الساخنة
- يحظر تماما نقل الأبريق و قاعدة التثبيت معا أثناء تشغيله ، وإذا كانت هناك ضرورة ملحة لذلك فقوموا أولا بفصل التيار الكهربي عنه وبعد ذلك يمكن نقلهما معا
- حتي تتجنبوا مخاطر الصعق بالتيار الكهربي ، لا تقوموا بتعريض الأبريق للبلل بالمياه أو أى سائل آخر
- قوموا بفصل التيار الكهربي عن الجهاز إذا لم يكن في حاجة للعمل أو أردتم القيام بعملية تنظيفه
- لا تقوموا بغسل الأبريق في غسالة الأطباق
- قبل القيام بحفظ الجهاز لفترة طويلة ، قوموا بفصل التيار الكهربي عنه وسكب المياه الموجودة به وتركه حتي يبرد تماما
- بصورة دورية منتظمة ، قوموا بالتأكيد علي سلامة سلك التوصيل الكهربي والشوكة الثلاثية ، لا تستخدموا الأبريق إذا كان هناك أي عطب بالأبريق أو سلك التوصيل الكهربي
- لا تحاولوا إصلاح الجهاز بأنفسكم في حالة وجود أعطاب ، وفي حالة وجود أى عطب قوموا بالتوجه إلي مركز الخدمة المختص
- إبريق إعداد الشاى الكهربائى مخصص فقط للإستخدام المنزلى

قبل استخدام الجهاز لأول مرة
- أخرجي من الإبريق مواد التحزيم.
- تأكدي من أن جهد التيار الكهربائي للجهاز يتناسب مع جهد التيار في الدائرة الكهربائية.
- قومي بتوصيل الجهاز إلا الدائرة الكهربائية.
- ضعي المفتاح (8) في وضعية الإيقاف "O".
- افتحي غطاء الإبريق (3) ضاغطة على الزر (5).
- املئي الإبريق بالماء حتى علامة MAX ثم اقفلي الغطاء وشغلي الإبريق بواسطة المفتاح (8) ويبدأ المبين الضوئي الموجود في المفتاح يضوء باللون الأزرق. قومي بتغلية الماء ثم فرغي الإبريق من الماء وقومي بنفس العملية مرة ثانية.

استخدام الإبريق
- قومي بتوصيل الجهاز إلى الدائرة الكهربائية.
- ارفعي الإبريق من المسند ثم افتحي الغطاء (3) ضاغطة على الزر (5) واملئي الإبريق بالماء. لا تملئي الإبريق بالماء أعلى من علامة MAX. اقفلي الغطاء.
- ضعي الإبريق المملوء على المسند وضعا مريحا بالنسبة لك حيث أنه يسمح المسند بدوران الإبريق على زاوية 360 درجة ثم ضعي المفتاح (8) في وضع التشغيل "I" ويبدأ المبين يضوء باللون الأزرق.
- يتوقف الإبريق تلقائيا بعد أن يغلي الماء.
- يمكنك أن توقفي الإبريق بنفسك واضعة المفتاح (8) في وضع الإيقاف "0".
- تأكدي من أن مفتاح الإبريق في وضع الإيقاف قبل أن ترفيه من المسند.
- انتظري حوالي 15 – 30 ثانية بعد أن أوقفت الإبريق قبل أن تشغليه مرة ثانية.

وظيفة الحفاظ على درجة حرارة الماء
تسمح هذه الوظيفة بالحفاظ على درجة حرارة الماء في الإبريق.
- لكي تستخدمي هذه الوظيفة قومي بتغلية الماء وانتظري حتى يتوقف الإبريق.
- اضغطي على الزر (4) ويبدأ المبين الضوئي الموجود في المفتاح يغمز باللون الأحمر.
- لقفل الوظيفة اضغطي على الزر (4) مرة ثانية.

الإضاءة الداخلية للإبريق
تنفتح الإضاءة داخل الإبريق مجرد توصيله إلى الدائرة الكهربائية ودون أن تضغطي أي زر. تتغير ألوان الإضاءة بصورة متوالية دقيقة تالية: أخضر ثم أصفر وبرتقالي وأحمر وبنفسجي وأزرق.
ويبدأ لون إضاءة الإبريق يتغير بعد تشغيل عنصر التدفئة وذلك بالتناسب مع تغير (ارتفاع) درجة حرارة الماء وتتغير ألوان الإضاءة بصورة متوالية دقيقة وهي أزرق فاتح ثم أزرق غامق ثم بنفسجي ثم رمادي وبعدها أحمر (غليان).
وتنفتح الإضاءة داخل الإبريق باللون الأحمر في نظام الحفاظ على درجة الحرارة أحيانا.

تنظيف فلتر المياه :
قبل إستخدام الفلتر (المرشح) قبل بفصل الأبريق عن العمل ، اسكبوا المياه من داخله و أتركوه ليبرد تماما.
- قوموا بفتح غطاء الأبريق (3) ، بالضغط علي مفتاح الضغط (5)
- قوموا بوضع الأبريق أمامكم ، ثم بخفة قوموا بالضغط علي حافة الفلتر العلوية في إتجاهكم ، حتى يمكن فصله عن نقاط التثبيت ثم انزعوا الفلتر.
- ينصح بغسل الفلتر تحت المياه الجارية من الصنبور ، وبالتنظيف الخفيف بفرشاة.
- قوموا بوضع الفلتر (2) في مكانه وبخفة قوموا بالضغط علي الجزء العلوي منه للتثبيت.

النظافة والعناية بالإبريق :
- قبل بدء عملية التنظيف قوموا بفصل الجهاز عن مصدر التيار الكهربي ، قوموا بسكب المياه منه ، وأتركوا الأبريق ليبرد تماما.
- قوموا بمسح السطح الداخلي للأبريق بقطعة قماش مبللة. من أجل إزالة أى أوساخ قوموا بإستعمال أى أداة تنظيف ناعمة ، لا تستخدموا فرشاة معدنية أو سوائل التنظيف الشديدة.
- لا تقوموا بتعريض الأبريق أو قاعدة تثبيته للبلل بالمياه أو أى سائل آخر
- لا تقوموا بغسل الأبريق في غسالة الأطباق

تنظيف الأملاح المتراكمة :
- الأملاح المتراكمة في داخل الأبريق تؤثر على طعم المياه ، وكذا علي التبادل الحراري بين المياه وعنصر التسخين ، والذى يؤثر على قدرته للعمل وكذا علي العمر الإفتراضي له.
- لإزالة هذه التراكمات ، قوموا بملأ الأبريق حتي أقصى علامة الملأ بمزيج من خل الطعام والمياه معا بنسبة 1:2 . قوموا بتسخين هذا المزيج حتى الغليان ثم أتركوا الأبريق بما فيه لفترة الليل كاملة ، وفي الصباح قوموا بسكب هذا المزيج واملأوا الأبريق بالمياه حتى العلامة القصوى وأتركوه يغلى ، ثم اسكبوا منه المياه.
- لإزالة الأملاح المتراكمة يمكن إستخدام السوائل الخاصة بذلك لسخانات الشاى الكهربائية.

الخواص التقنية :
الجهد الكهربي اللازم : 220 - 230 فولت ~ 50 هرتز
القدرة القصوى : 2200 وات
السعة القصوى للمياه : 1,7 لتر

للمنتج الحق في تغيير خصائص الجهاز دون إشعار مسبق.

مدة خدمة الجهاز 3 سنوات على الأقل.

ضمان
قد تحصل على الوصف المتكامل للتأمين بضمان الاجهزة من البائع الذي تم شراء البضاعة منه. عند طلب التأمين بضمان يجب تقديم إيصال دفع ثمن البضاعة.

تتناسب هذه البضاعة لطلبات "EMC" المشار اليها في امر EEC/336/89 وقانون مراقبة الجهد الكهربائي 73/23/ (EEC)

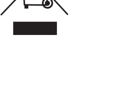

Vitek

Spectrum
VT-1135 W

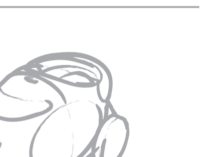

MANUAL INSTRUCTION

GB MANUAL INSTRUCTION 2
DE DIE BETRIEBSANWEISUNG 3
RUS ИНСТРУКЦИЯ ПО ЭКСПЛУАТАЦИИ 4
KZ ПАЙДАЛАНУШЫҒА НҰСҚАУ 5
BG ИНСТРУКЦИЯ ЗА ЕКСПЛОАТАЦИЯ 6
HU HASZNÁLATI ÚTMUTATÓ 7
SCG UPUSTVO ZA UPOTREBU 8
PL INSTRUKCJA OBSŁUGI 9
CZ NÁVOD K POUŽITÍ 10
UA ІНСТРУКЦІЯ З ЕКСПЛУАТАЦІЇ 11
BEL ІНСТРУКЦЫЯ ПА ЭКСПЛУАТАЦЫІ 12
AR تعليمات الاستخدام 13

www.vitek-aus.com

1135.indd 2
09.06.2006 17:47:31