Vitek

Blend-De-Light

VT-1464 W

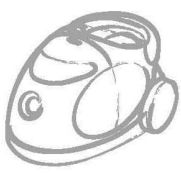

MANUAL INSTRUCTION

GB	MANUAL INSTRUCTION	2
DE	DIE BETRIEBSANWEISUNG	3
RUS	ИНСТРУКЦИЯ ПО ЭКСПЛУАТАЦИИ	4
KZ	ПАЙДАЛАНУШЫҒА НҰСҚАУ	5
BG	ИНСТРУКЦИЯ ЗА ЕКСПЛОАТАЦИЯ	6
HU	HASZNÁLATI ÚTMUTATÓ	7
SCG	UPUSTVO ZA UPOTREBU	8
PL	INSTRUKCJA OBSŁUGI	9
CZ	NÁVOD K POUŽITÍ	10
UA	ІНСТРУКЦІЯ З ЕКСПЛУАТАЦІЇ	11
BEL	ІНСТРУКЦЫЯ ПА ЭКСПЛУАТАЦЫІ	12
AR	تعليمات استخدام	13

www.vitek-aus.com

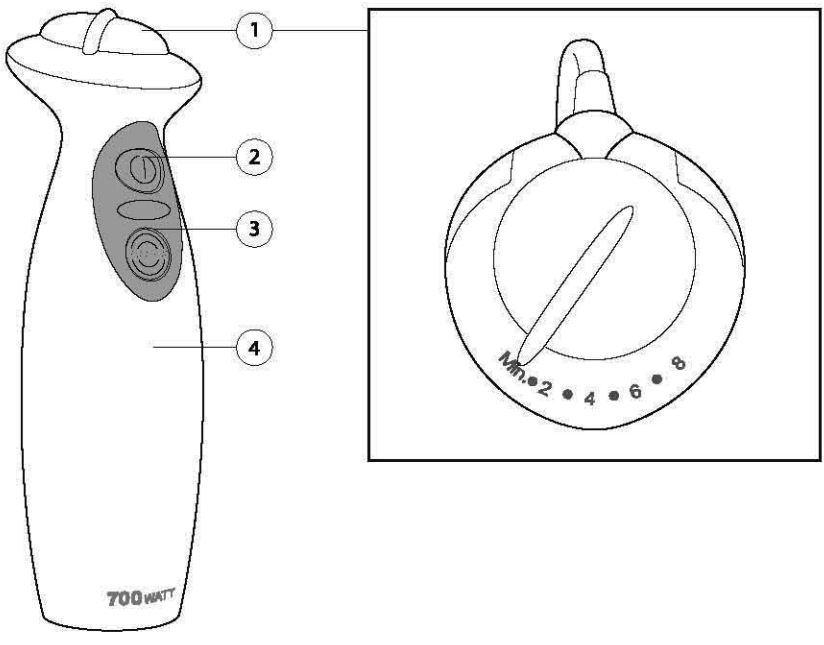
1
2
3
4
700 WATT
Min.
2
4
6
8

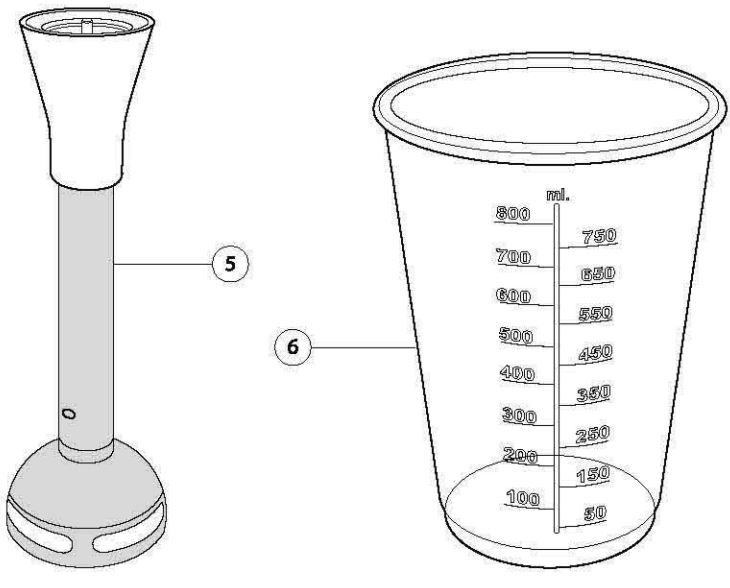
5
6
ml.
800
750
700
650
600
550
500
450
400
350
300
250
200
150
100
50

1464.indd 1

РУССКИЙ

БЛЕНДЕР

Ручной блендер поможет вам приготовить все, начиная от супов и кончая шоколадным муссом, быстро и с минимальными усилиями.

ОПИСАНИЕ

1. Регулятор скорости
2. Кнопка включения
3. Кнопка режима "TURBO"
4. Корпус
5. Съемная насадка-блендер
6. Емкость для смешивания

РУКОВОДСТВО ПО ЭКСПЛУАТАЦИИ

МЕРЫ БЕЗОПАСНОСТИ

- Перед первым включением проверьте, соответствует ли рабочее напряжение устройства напряжению в электросети.
- Запрещается использовать устройство вне помещений.
- Всегда отключайте устройство от электросети перед чисткой или если вы его не используете.
- Во избежание поражения электрическим током и возгорания не погружайте корпус устройства в воду или другие жидкости.
- Не позволяйте детям играть с устройством.
- Не оставляйте устройство включенным без присмотра.
- Не касайтесь вращающихся частей устройства.
- Остерегайтесь попадания волос или краев одежды в зону вращения ножей.
- Не используйте принадлежности, не входящие в комплект поставки.
- Не используйте прибор с поврежденным сетевым шнуром.
- Не пытайтесь самостоятельно ремонтировать устройство. При возникновении неполадок обращайтесь в авторизованный сервисный центр.
- Следите, чтобы сетевой шнур не касался острых предметов и горячих поверхностей.
- Не тяните за сетевой шнур, не перекручивайте и не наматывайте его на корпус устройства.
- Прежде чем снять насадку, дождитесь полной остановки вращения электромотора.
- Блендер позволяет работать быстро и эффективно, но при этом **продолжительность непрерывной работы не должна превышать 30 секунд.** Перед дальнейшим продолжением работы блендера необходимо сделать перерыв, необходимый для остывания электромотора (не менее 3-4 минут).
- Прибор предназначен только для домашнего использования.

ПОДГОТОВКА К РАБОТЕ

- Перед использованием устройства промойте насадку (5) и емкость (6) теплой водой с нейтральным моющим средством и тщательно просушите их. Корпус снаружи протрите мягкой слегка влажной тканью.
- **Запрещается погружать корпус устройства в воду или другие жидкости.**

РАБОТА

ПРЕДУПРЕЖДЕНИЕ: перед сборкой убедитесь, что вилка сетевого шнура не вставлена в розетку.

- Подсоедините насадку (5) к корпусу устройства, повернув ее по часовой стрелке до упора.
- Вставьте сетевую вилку в розетку. Блендер готов к использованию.
- Погрузите насадку блендера (5) в посуду с продуктами, которые вы хотите измельчить/перемешать [можете использовать емкость (6)].
- Для включения блендера нажмите и удерживайте кнопку (2). Используйте данный режим работы для смешивания жидких продуктов.
- Во время работы вы можете регулировать скорость вращения ножа поворотом регулятора (1).
- При нажатии кнопки "TURBO" блендер будет работать на максимальных оборотах. Используйте режим работы "TURBO" для совместной обработки жидких и твердых продуктов.
- После завершения использования устройства выньте сетевую вилку из розетки, поверните насадку против часовой стрелки и снимите ее.
- Запрещается снимать любые принадлежности во время работы блендера.
- Чтобы не повредить лезвия, не обрабатывайте слишком твердые продукты, такие как лед, замороженные продукты, крупы, рис, приправы и кофе.

ЧИСТКА

ВНИМАНИЕ! Режущие лезвия очень острые и представляют опасность. Обращайтесь с ними крайне осторожно!

- Перед чисткой устройства отключите его от электрической сети.
- Отсоедините насадку.
- Промойте насадку и емкость в теплой мыльной воде, ополосните и тщательно просушите их. Запрещается промывать насадку (5) вместе с блендером, сначала снимите ее с блендера и только затем мойте.
- Корпус блендера протирайте влажной тканью.

ЗАПРЕЩАЕТСЯ ПОГРУЖАТЬ КОРПУС ПРИБОРА В ЛЮБЫЕ ЖИДКОСТИ, А ТАКЖЕ МЫТЬ ВОДОЙ ИЛИ В ПОСУДОМОЕЧНОЙ МАШИНЕ.

Технические характеристики

Напряжение питания: 230 В ~ 50 Гц
Потребляемая мощность: 700 Вт
Кратковременное использование: 10 секунд работы / 2 минуты перерыв

Производитель оставляет за собой право изменять характеристики приборов без предварительного уведомления

Срок службы прибора не менее 3-х лет

ME 61

Данное изделие соответствует всем требуемым европейским и российским стандартам безопасности и гигиены.

Производитель: АН-ДЕР ПРОДАКТС ГмбХ, Австрия
Нойбаугюртель 38/7А, 1070 Вена, Австрия

РЕЖИМЫ ОБРАБОТКИ НЕКОТОРЫХ ПРОДУКТОВ

Обрабатываемый продукт	Максимальная масса /объем	Максимальное время непрерывной обработки (сек.)	Рекомендуемая скорость
Миндаль	100 г	15	"TURBO"
Вареные яйца	200 г	10	"TURBO"
Панировочные сухари	20 г	15	"TURBO" или низкая
Чеснок	150 г	Короткими нажатиями	Низкая
Окорок	200 г	15	"TURBO"
Орехи	100 г	15	"TURBO"
Мороженое	200 г	20	"TURBO"
Легкое тесто	0,4 л	15	"TURBO" или низкая
Лук	200 г	Короткими нажатиями	Низкая
Петрушка	30 г	10	"TURBO" или низкая
Перец	200 г	30	"TURBO"
Лук-шалот	200 г	Короткими нажатиями	Низкая
Приправы	100 г	30	"TURBO"
Стейк	150-200 г	15	"TURBO"
Грецкий орех	100 г	15	"TURBO"