Украина
83112, Донецк, пр. Жуковского, 2
Внимание! По вопросам качества гарантийного и сервисного обслуживания Вы можете обращаться по телефонам **горячей линии: (0622) 63-84-35; 8 800 5004310 (по Украине, бесплатный)** .

029 ME 33

Гарантийный срок эксплуатации + **1** год
Бесплатное сервисное обслуживание **4** года

ПОЗДРАВЛЯЕМ ВАС С ПРИОБРЕТЕНИЕМ МОРОЗИЛЬНИКА!

Морозильники ДМ-155-3-ХХХ МКШ-210 УХЛ4.2* N ,ДМ-156-ХХХ КС-101 УХЛ 4.2* N ТУ У 29.7-14309505-043-2001 разработаны **УКРАИНСКИМ НАУЧНО-ИССЛЕДОВАТЕЛЬСКИМ И ПРОЕКТНО-КОНСТРУКТОРСКИМ ИНСТИТУТОМ БЫТОВОГО МАШИНОСТРОЕНИЯ** и изготовляются на крупнейшем в Украине предприятии по выпуску бытовой холодильной техники с современным уровнем производства - **АКЦИОНЕРНОМ ОБЩЕСТВЕ "НОРД"**.

Система управления качеством АО "НОРД" отвечает требованиям международного стандарта ИСО 9001 и сертифицирована в системе TUV CERT (Германия).

Холодильные приборы имеют сертификаты соответствия в Системе сертификации УкрСЕПРО (Украина) и в Системе сертификации ГОСТ Р (Россия) , а также сертификат соответствия Республики Беларусь.

Конструкция холодильного прибора обеспечивает его несложное и удобное использование в течение многих лет, однако мы рекомендуем Вам потратить некоторое время на изучение настоящего руководства. Надежная и экономичная работа прибора зависит от правильной эксплуатации, соблюдения требований безопасности и приведенных в руководстве указаний.

1 ОБЩИЕ УКАЗАНИЯ

1.1 Бытовые электрические морозильники ДМ-155-3, ДМ-156 предназначены для замораживания и хранения замороженных продуктов, для приготовления пищевого льда.

В морозильниках используется хладагент R134a или R600a. Наименование хладагента указано на табличке, которая находится на задней стенке прибора.

1.2 Холодильные приборы работают от электрической сети напряжением (220±33) В переменного тока частотой 50 Гц и предназначены для установки в кухонных помещениях с температурой окружающего воздуха от плюс 16 до плюс 32 °С и относительной влажностью не более 70%.

1.3 Конструкция холодильного прибора постоянно совершенствуется, поэтому возможны некоторые изменения, не отраженные в данном руководстве.

2 ТЕХНИЧЕСКИЕ ДАННЫЕ

Таблица 1 - Технические данные

Показатели	ДМ-155-3	ДМ-156
Общий (брутто) объем морозильника, дм³	210	101
в том числе полезный объем морозильника, дм³	152	67
Температура в морозильнике в режиме хранения, °С, не выше	- 18	- 18
Суточный расход электроэнергии при температуре окружающего воздуха 25 °С и температуре в морозильнике минус 18 °С (R134a/R600a) кВт.час	0,90	0,72/0,53
Производительность замораживания, кг/сут	14,0	11,0
Количество производимого льда, кг/час	0,150	0,120
Суммарная площадь полок и корзин для хранения продуктов, м²	0,839	0,395
Габаритные размеры, мм, не более:		
высота	1480	850
ширина	574	574
глубина	610	610
Масса (нетто), кг	55,0	39,0
Содержание серебра, г	по приложению А	

Примечание - Теплоэнергетические параметры (температура в морозильнике, суточный расход электроэнергии) определяются по стандартной методике в лабораторных условиях при регламентированных температуре окружающей среды, влажности воздуха и др.

3 КОМПЛЕКТ ПОСТАВКИ

3.1 Перед дальнейшим чтением руководства посмотрите рисунки, расположенные после текстовой части (приложение Б).

3.2 В комплект поставки входит упакованный морозильник с набором комплектующих изделий в соответствии с таблицей 2 и рисунками Б.1, Б.1а, руководство по эксплуатации, списки мастерских по ремонту холодильных приборов.

Таблица 2 - Комплектующие изделия

Рис.Поз.	Комплектующие изделия	Количество, шт.	
		ДМ-155-8	**ДМ-158**
Б.1 1	Установочная (сервировочная) плоскость*	1	1
Б.1 2	Шторка	3	1
Б.1 3	Шкаф*	1	1
Б.1 4	Полка испарителя*	3	1
Б.1 5	Корзина малая	1	1
Б.1 6	Корзина большая	2	1
Б.1 7	Дверь*	1	1
Б.1 8	Решетка	3	1
Б.1 9	Форма для льда	1	1
Б.1 10	Подпятка	1	1
Б.1 11	Пульт управления*	1	1
Б.1а 2	Упор	2	2**

* - к комплектующим изделиям не относится (устанавливается на заводе).
** - вариант поставки (см. пункт 5.3).

4 ТРЕБОВАНИЯ БЕЗОПАСНОСТИ

4.1 При эксплуатации холодильного прибора соблюдайте общие правила электробезопасности при пользовании электроприборами.

4.2 Ваш холодильный прибор выполнен по степени защиты от поражения электрическим током класса 1. Если вилка шнура питания не подходит к Вашей розетке, следует обратиться к квалифицированному электрику для установки розетки с заземляющим контактом (производится за счет потребителя).

4.3 Перед включением холодильного прибора проверьте исправность розетки, вилки а также сетевой шнур на отсутствие нарушений изоляции.

4.4 **Не допускайте** повреждения сетевого шнура и нарушения его контактов в вилке. Для замены используйте шнур, специально подготовленный и полученный у изготовителя или в специализированной мастерской (см. списки мастерских).

При появлении признаков ухудшения изоляции электрооборудования (пощипывание при касании к металлическим частям) **немедленно отключите холодильный прибор** от электросети и вызовите механика обслуживающей организации для выявления и устранения неисправности.

4.5 **Не кладите** на сервировочную (установочную) плоскость 1 (рисунок Б.1) холодильного прибора электронагревательные устройства, от которых может загореться пластмасса.

Не допускайте попадания влаги на токоведущие части, расположенные сзади холодильного прибора.

4.6 Не реже одного раза в год с помощью сухой мягкой щетки или пылесоса очищайте от пыли элементы конструкции, расположенные сзади холодильного прибора, предварительно вынув из розетки вилку сетевого шнура.

4.7 **Внимание!** В целях обеспечения пожарной безопасности:

- не подключайте холодильный прибор к электросети с неисправной защитой от токовых перегрузок;

- не используйте для подключения переходники, дополнительные розетки и удлинительные шнуры;

- не производите замену элементов электропроводки специалистами, не имеющими на то разрешения;

- не эксплуатируйте холодильный прибор сверх срока службы (дальнейшая эксплуатация возможна только после замены всех элементов электропроводки холодильного прибора).

4.8 Если в Вашем морозильнике используется хладагент R 600a - природный газ, ненаносящий вреда окружающей среде, но являющийся легковоспламеняемым, необходимо соблюдать дополнительные меры предосторожности:

Внимание! Не загромождайте вентиляционный зазор сзади холодильного прибора.

Внимание! Не используйте механические устройства или другие приспособления для ускорения процесса размораживания, кроме рекомендованных изготовителем.

Внимание! Не повредите охладительный контур.

Внимание! Не используйте электроприборы внутри отделений для хранения продуктов, если они отличаются от типов, рекомендованных изготовителем.

Внимание! При разгерметизации холодильной системы хорошо проветрите помещение и не используйте открытое пламя.

4.9 **Отключайте** холодильный прибор от электросети, вынув вилку из розетки при:

- уборке его внутри и снаружи, оттаивании;
- мытье пола под ним, при перемещении его на другое место;
- отключении напряжения электрической сети;
- устранении неисправностей;
- Вашем отъезде на длительное время.

5 ПОРЯДОК УСТАНОВКИ И ПОДГОТОВКА К РАБОТЕ

5.1 Снимите упаковку с холодильного прибора.

5.2 Вымойте морозильник теплой водой: наружную часть - моющим мыльным средством; внутренние части - раствором пищевой соды, насухо вытрите мягкой тканью и тщательно проветрите.

Не допускайте использования для мойки холодильного прибора абразивной пасты и моющих средств, содержащих кислоты и растворители.

5.3 На заднюю стенку плоскости установочной (сервировочной) морозильника прикрепите два упора, что обеспечит необходимое расстояние от холодильного прибора до стены помещения (рисунок Б.1а). В случае применения плоскости сервировочной с решеткой задней в морозильнике ДМ-156 данные упоры не применяются и в комплекте холодильного прибора отсутствуют.

5.4 Определите место установки холодильного прибора. Не располагайте его вблизи источников тепла, влаги и в зоне попадания прямых солнечных лучей.

5.5 Для самопроизвольного закрывания дверей прибора установите его с наклоном назад при помощи регулировочных опор.

Установите комплектующие изделия в холодильный прибор согласно рисунку Б.1.

5.6 Холодильный прибор, находившийся на холоде, перед включением в электросеть необходимо выдержать при комнатной температуре не менее 8 час.

5.7 Ваш холодильный прибор имеет правостороннее открывание двери. С целью обеспечения более удобного размещения его в интерьере кухни в конструкции предусмотрена возможность перенавески двери для левостороннего открывания. При необходимости это может выполнить механик мастерской по ремонту холодильных приборов (производится за счет потребителя).

6 ПОРЯДОК РАБОТЫ

6.1 В верхней части холодильного прибора находится пульт управления 10 (рисунок Б.1) с блоками индикации и управления (рисунок Б.2).

6.2 Включение в сеть прибора производится вилкой сетевого шнура, при этом ручка датчика-реле температуры 5, расположенная на пульте (рисунок Б.2), должна быть в положении "выключено".

6.3 Включение в работу морозильника осуществляется поворотом ручки датчика-реле по часовой стрелке, при этом должен ощущаться легкий щелчок. В момент пуска и остановки холодильного прибора возможен незначительный шум.

Внимание! Повторное включение морозильника в электросеть необходимо производить не ранее, чем через 3-4 мин после его отключения.

6.4 При включении морозильника на пульте загорается зеленая лампа 2 (рисунок Б.2) индикации включения в сеть (горит постоянно) и красная сигнальная лампа 1, свидетельствующая о том, что в морозильнике не достигнута температура хранения (минус 18 °С). При необходимости замораживания продуктов установите переключатель режимов работы 3 в положение режима замораживания, при этом загорается оранжевая лампа 4. По достижении температуры хранения лампа 1 погаснет и, если больше нет продуктов, подлежащих замораживанию, необходимо установить переключатель 3 на режим хранения.

Примечание - В передней части прибора по периметру МК имеется система обогрева, которая служит для предотвращения осаждения влаги на металлических поверхностях. В процессе работы прибора в зависимости от температуры окружающей среды эта поверхность нагревается, что не является причиной для беспокойства. При значительном повышении температуры окружающей среды (выше плюс 32 °С) внимательно отнеситесь к выполнению условий установки холодильного прибора (пункт 5.4) и обеспечьте свободное прохождение воздуха к задней стенке для охлаждения.

6.5 Регулирование температурного режима морозильника производится ручкой датчика-реле 5 (рисунок Б.2). Понижение температуры осуществляется путем поворота ручки по часовой стрелке от крайнего левого до крайнего правого положения.

При первом включении морозильника или же после его длительного отключения перед загрузкой продуктов необходимо включить морозильник не менее, чем на 3 ч, при этом ручку датчика-реле температуры 5 установить в крайнее правое положение (максимальный холод).

Загрузив морозильник, необходимо:

- при температуре окружающей среды до плюс 20 °С ручку 5 перевести против часовой стрелки приблизительно на одну отметку;
- при температуре окружающей среды выше плюс 20 °С ручку 5 можно оставить в том же положении (максимальный холод).

Внимание! Жидкость и газы, циркулирующие в герметичной системе охлаждения холодильного прибора, могут издавать некоторые шумы как при работе компрессора, так и после отключения. Также могут быть слышны легкие потрескивания материалов под воздействием температурных деформаций, щелчки срабатывания датчика-реле температуры. Не волнуйтесь, это совершенно нормально.

6.6 При размещении продуктов в морозильнике соблюдайте следующие правила:

- не допускайте попадания поваренной соли на поверхность испарителя;
- с целью предотвращения примерзания продуктов к полкам испарителя 4 морозильника, продукты следует класть на решетки 8 (рисунок Б.1);
- нельзя хранить в морозильнике жидкие продукты в стеклянной таре.

6.7 Для удобства пользования морозильником предусмотрены выдвижные корзины.

Продукты, предназначенные для замораживания, укладывайте на полки испарителя 4, откинув шторки 2 (рисунок Б.1) и размещайте так, чтобы они занимали как можно большую площадь. Шторки легко откидываются, если их потянуть незначительным усилием сначала вверх, потом на себя.

Внимание! Во избежание поломки не прилагайте больших усилий при открывании шторок.

Следующую порцию продуктов для замораживания рекомендуется помещать по истечении 24 час также на полки испарителя, предварительно распределив ранее замороженные продукты ниже - по корзинам.

6.8 Максимальное количество продуктов (производительность замораживания), которое может быть заморожено в течение 24 час при температуре окружающего воздуха плюс 25°С, указано в таблице 1. Превышение указанной нормы ведет к увеличению длительности замораживания и к снижению качества замороженных продуктов.

Примечание - В режиме замораживания компрессор морозильника работает непрерывно, в режиме хранения - циклично. Максимальное время работы компрессора в режиме замораживания рекомендуется не более 24 час.

6.9 Соблюдайте сроки хранения для купленных в магазине готовых замороженных продуктов (сроки указаны на упаковке).

Рекомендованные сроки хранения в МК продуктов, замороженных в домашних условиях, такие:

- для жирных и соленых продуктов - до трех месяцев;
- для продуктов после кулинарной обработки и продуктов с небольшим содержанием жира - до полугода;
- для постных продуктов - до одного года.

6.10 Для приготовления пищевого льда заполните форму для льда 9 (рисунок Б.1) и установите ее в морозильник.

7 УХОД ЗА ХОЛОДИЛЬНЫМ ПРИБОРОМ

7.1 При образовании незначительного снегового покрова в морозильнике его следует удалять с помощью лопатки 10 (рисунок Б.1), не приурочивая это к моменту оттаивания.

Запрещается использовать для удаления снегового покрова острые металлические предметы!

7.2 Если образовался плотный снеговой покров толщиной более 5 мм (определяется визуально) и его нельзя удалить лопаткой, морозильник следует отключить для оттаивания.

Оттаивание морозильника желательно осуществлять во время, когда в нем мало продуктов и проводится общая уборка холодильного прибора.

Оттаивание производите в следующем порядке:

- отключите холодильный прибор от электросети;
- удалите корзины с продуктами и продукты с полок испарителя, заверните их в несколько слоев бумаги и положите в прохладное место;
- оставьте дверь прибора открытой, шторки 2 (рисунок Б.1) снимите;
- возьмите лопатку 10 (рисунок Б.1) и установите ее в паз 1 на нижней стенке МК (рисунок Б.3);
- подставьте под лопатку любой сосуд 2 емкостью не менее 2 л;
- талая вода будет поступать в сосуд постепенно, по мере оттаивания "снеговой шубы" под действием температуры окружающей среды. Время оттаивания можно сократить, поставив в МК сосуд с горячей водой (60-70 °С). Чтобы не повредить испаритель, сосуд следует устанавливать на решетку 8 (рисунок Б.1).

По окончании оттаивания воду из сосуда 2 (рисунок Б.3) слейте и произведите уборку холодильного прибора в соответствии с пунктом 5.2. Выньте лопатку из паза камеры.

Морозильник рекомендуется оттаивать с профилактической целью не реже одного раза в пять-шесть месяцев.

Примечания Для извлечения корзин 5 и 6 (рисунок Б.1) их необходимо выдвинуть до упора и, приподняв переднюю часть, извлечь из шкафа. Для предотвращения падения корзин на них предусмотрены дополнительные фиксаторы. Извлечение шторок 2 (рисунок Б.1) производится следующим образом: откиньте шторку в горизонтальное положение, поднимая правую сторону шторки, выведите ее ось из кронштейна, снимите шторку.

7.4 При выключении морозильника на долгое время следует выполнить оттаивание, уборку и оставить двери прибора слегка открытыми, чтобы в камере не образовывался неприятный запах.

8 ПРАВИЛА ХРАНЕНИЯ И ТРАНСПОРТИРОВАНИЯ

8.1 Холодильный прибор храните в упакованном виде в закрытых помещениях с естественной вентиляцией, при относительной влажности не выше 70%.

8.2 Транспортируйте холодильные приборы в упаковке в вертикальном рабочем положении любым видом крытого транспорта. Надежно закрепляйте приборы, чтобы исключить любые возможные удары и перемещения их внутри транспортных средств.

8.3 При погрузочно-разгрузочных работах не допускается подвергать холодильный прибор ударным нагрузкам.

9 ТЕХНИЧЕСКОЕ ОБСЛУЖИВАНИЕ

9.1 Холодильные приборы АО "НОРД" обеспечиваются гарантийным, техническим и сервисным обслуживанием.

9.2 При обнаружении неисправностей, которые не удается устранить в соответствии с рекомендациями, изложенными в разделе 10 настоящего руководства по эксплуатации,

необходимо обратиться в торговое предприятие, продавшее изделие, или в мастерскую по ремонту холодильных приборов.

9.3 **Внимание!** При одновременном выполнении работ по гарантийному ремонту и техническому обслуживанию изымается только **один** талон.

9.4 **Внимание!** Ложный вызов оплачивается потребителем.

Если причиной вызова механика является невыполнение потребителем руководства по эксплуатации, нарушение условий установки или несоответствующие условия эксплуатации (см. пункт 1.2), вызов и выполненные работы подлежат оплате согласно прейскуранту службы сервиса.

10 ВОЗМОЖНЫЕ НЕИСПРАВНОСТИ И МЕТОДЫ ИХ

10.1 Возможные неисправности и методы их устранения приведены в таблице 3.

Внимание! Перед проведением работ по устранению неисправностей отключите холодильный прибор от электросети!

Таблица 3- Возможные неисправности

Неисправность, ее внешнее проявление, дополнительные признаки	**Вероятная причина**	**Метод устранения**
Включенный в электросеть морозильник не работает	Отсутствие напряжения в электросети Нет контакта вилки с розеткой	Проверьте наличие напряжения электрической сети в розетке Обеспечьте контакт вилки с розеткой
Повышенный шум	Неправильно установлен морозильник Трубопроводы холодильного агрегата соприкасаются с корпусом морозильника или между собой	Установите морозильник в соответствии с требованиями настоящего руководства. Устраните касание трубопроводов с корпусом морозильника или между собой
Наличие характерного для отлипания хлопающего звука при открывании двери, тугое открывание двери	Прилипание уплотнителя к плоскости прилегания двери шкафа со стороны ее навески	Промойте уплотнитель двери и плоскость шкафа, к которой прилегает дверь, теплой мыльной водой, насухо вытрите мягкой тканью
Появляется запах в морозильнике	Нерегулярная уборка морозильника. Длительное пребывание морозильника в выключенном состоянии с плотно закрытой дверью. Хранение в морозильнике несвежих продуктов	Тщательно вымойте и проветрите морозильник

ДОДАТОК Б
ПРИЛОЖЕНИЕ Б
Малюнки та схеми
Рисунки и схемы

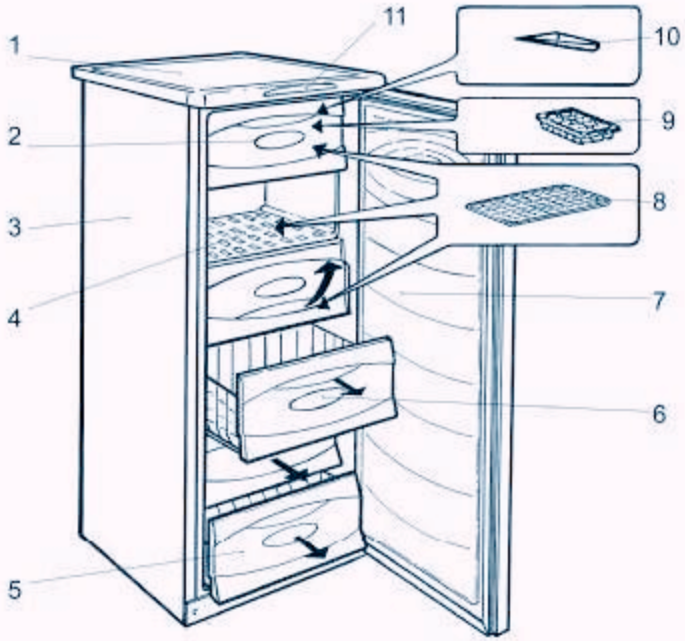

Рисунок Б.1 - Устройство морозильника и расположение комплектующих изделий

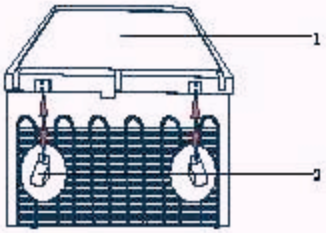

1 - установочная плоскость;
2 - упор

Рисунок Б.1а - Схема крепления упоров к плоскости установочной (сервировочной)

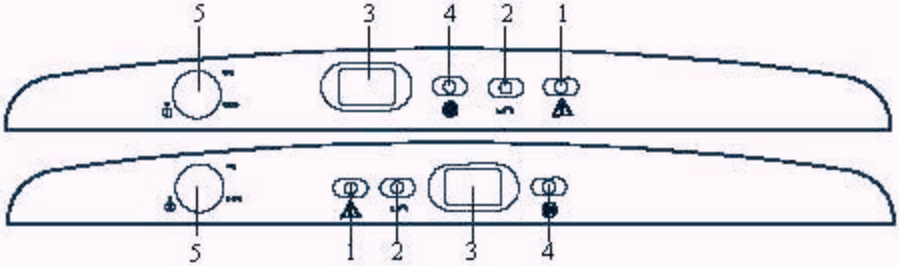

1 - красная сигнальная лампа;
2 - зеленая лампа (индикация включения в сеть);
3 - переключатель режимов;
4 - оранжевая лампа (индикация режима замораживания);
5 - ручка датчика-реле температуры.

Рисунок Б.2 - Пульт управления

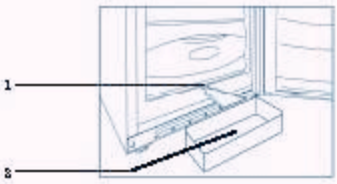

1 - паз;
2 - сосуд.

Рисунок Б.3 - Схема отвода талой воды