Always there to help you

Register your product and get support at
www.philips.com/welcome

Question? Contact Philips

HD4734
HD4749
Мультиварка
Мультипісіргіш

EN User manual
KK Пайдалануғы нұсқаулығы
RU Руководство пользователя
UK Посібник користувача

PHILIPS

Specifications are subject to change without notice
© 2015 Koninklijke Philips N.V.
All rights reserved.
HD4734_HD4749_UM_v1.0

1

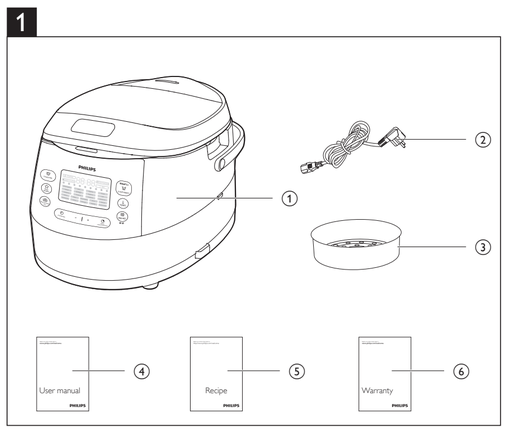

2

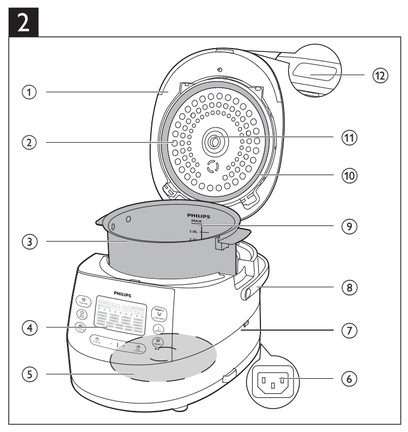

3

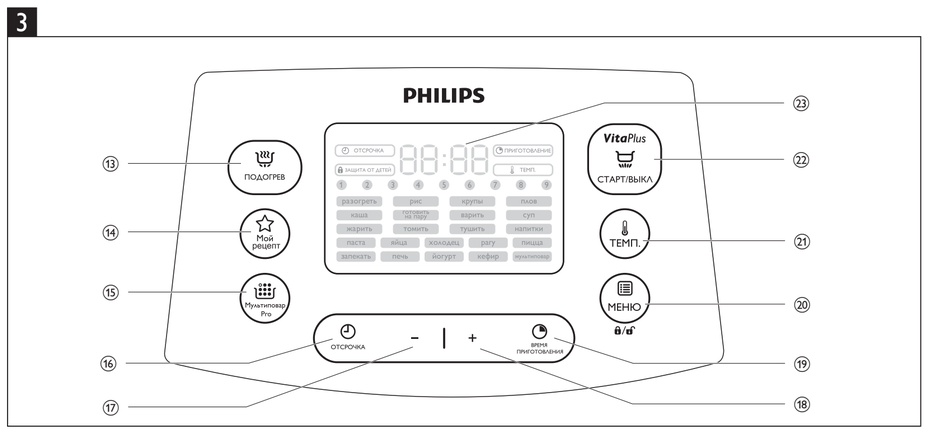

English

1 Your multicooker

Congratulations on your purchase, and welcome to Philips!
To fully benefit from the support that Philips offers, register your product at www.philips.com/welcome.

2 What's in the box (fig. 1)

① Multicooker main unit	④ User manual
② Power cord	⑤ Recipe booklet
③ Steam basket	⑥ Warranty card

3 Overview

Product overview (fig. 2)

① Top lid	⑦ Main unit
② Detachable inner lid	⑧ Cooker handle
③ Inner pot	⑨ Water level indications
④ Control panel	⑩ Sealing ring
⑤ Heating element	⑪ Detachable steam vent cap
⑥ Power socket	⑫ Lid release button

Controls overview (fig. 3)

⑬ Keep-warm button	⑲ Cooking time button
⑭ My Recipe button	⑳ Menu/Child lock button
⑮ Multicook Pro button	㉑ Temperature button
⑯ Preset time button	㉒ Start/Off button
⑰ Decrease button	㉓ Display screen
⑱ Increase button	

Menus overview

Menus	Default cooking time	Cooking time regulating range
Reheat (разогреть)	25 min	5-60 min
Rice (рис)	30-40 min	/
Grain (крупы)	30-40 min	/
Pilaf (плов)	35 min	/
Porridge (каша)	10 min	5 min - 2 hr
Steam (готовить на пару)	20 min	5 min - 2 hr
Boil (варить)	20 min	5 min - 2 hr
Soup (суп)	1 hr	20 min-4 hr
Fry (жарить)	15 min	5-60 min
Slow cook (томить)	5 hr	1-15 hr
Stew (тушить)	1 hr	20 min - 10 hr
Drinks (напитки)	10 min	5-40 min
Pasta (паста)	4 min	1-15 min
Egg (яйца)	4 min	1-15 min
Jelly meat (холодец)	6 hr	4-10 hr
Ragout (pary)	2 hr	20 min - 10 hr
Pizza (пицца)	35 min	10-60 min
Roast (запекать)	1 hr	/
Bake (печь)	45 min	20 min - 2 hr
Yogurt (йогурт)	8 hr	6-12 hr
Sour milk (кефир)	8 hr	6-12 hr
Manual (мультиповар)	2 hr	5 min - 10 hr
Multicook Pro (Мультиповар Pro)	5 min	5 min - 15 hr

Menus	Preset time	Default cooking temperature	Temperature regulating range
Reheat (разогреть)	/	85°C	/
Rice (рис)	1-24 hr	130-140°C	/
Grain (крупы)	1-24 hr	130-140°C	/
Pilaf (плов)	1-24 hr	130-140°C	/
Porridge (каша)	1-24 hr	90-100°C	/
Steam (готовить на пару)	1-24 hr	100°C	/
Boil (варить)	1-24 hr	100°C	/
Soup (суп)	1-24 hr	90-100°C	/
Fry (жарить)	/	145-160°C	/
Slow cook (томить)	1-24 hr	80°C	/
Stew (тушить)	1-24 hr	95°C	/
Drinks (напитки)	1-24 hr	100°C	/
Pasta (паста)	/	100°C	/
Egg (яйца)	/	100°C	/
Jelly meat (холодец)	1-24 hr	90-100°C	/
Ragout (pary)	1-24 hr	90°C	/
Pizza (пицца)	/	130°C	/
Roast (запекать)	1-24 hr	120-130°C	/
Bake (печь)	/	130°C	40-160°C
Yogurt (йогурт)	1-24 hr	40±3°C	/
Sour milk (кефир)	1-24 hr	40±3°C	/
Manual (мультиповар)	1-24 hr	100°C	30-160°C
Multicook Pro (Мультиповар Pro)	1-24 hr	100°C	30-160°C

Note

- The cooking time for rice (**рис**), grain (**крупы**), and pilaf (**плов**) is determined by the multicooker in accordance to the quantity of ingredients put in the inner pot.
- You can adjust the cooking temperature for bake (**печь**), manual (**мультиповар**) and multicook Pro (**Мультиповар Pro**). For bake, the temperature is available from 40°C to 160°C for manual and multicook Pro, the temperature is available from 30°C to 160°C.
- After the cooking process has started, you can touch the Start/Off button (**СТАРТ/ВЫКЛ**) to deactivate the current cooking process, and the multicooker will switch to the standby mode.

4 Using the multicooker (fig. 4)

Note

- For all menus, do not exceed the **MAX** indication on the inside of the inner pot when putting food, liquid or ingredients in it, otherwise the food may overflow during cooking (fig. ①).
- The cooking time does not display straight from the beginning for rice (**рис**), grain (**крупы**) and pilaf (**плов**). [- -] displays on the screen during most of the cooking time as the multicooker needs to detect the water/liquid and ingredient volume in the initial preparation stage. When the multicooker detects the actual cooking time needed, the remaining cooking time displays on the screen. For porridge (**каша**), steam (**готовить на пару**), boil (**варить**), jelly meat (**холодец**) and beverage (**напитки**), [- -] displays on the screen before the water/liquid is brought to boil. When the water/liquid starts boiling, the set cooking time displays on the screen.
- Refer to the recipe booklet for more details on cooking with each menu.

Tip

- To select a certain menu, touch "menu" (**МЕНЮ**) repeatedly. You can also touch "menu" (**МЕНЮ**) once, and then touch increase (**+**) or decrease (**-**) to do so.

Before first use

1 Take out all the accessories from the inner pot, and remove the packaging material of the inner pot.
2 Clean all parts of the multicooker thoroughly before using it for the first time (see chapter 'Cleaning and Maintenance').

Note

- Make sure all parts are completely dry before you start using the multicooker.

Reheating (разогреть)

1 Loosen the food and evenly distribute it in the inner pot.
2 Pour some water onto the food to prevent it from becoming too dry. The quantity of the water depends on the amount of food.
3 Wipe the outside of the inner pot dry (fig. ④), and then put it in the multicooker (fig. ⑤).
4 Close the lid of the multicooker (fig. ⑥), and put the plug in the power socket (fig. ⑦).
5 Touch menu (**МЕНЮ**) to select "reheat" (**разогреть**) (fig. ⑧).
↳ To choose a different cooking time, refer to chapter "Setting up the cooking time".
6 Touch and hold "start" (**СТАРТ/ВЫКЛ**) for 3 seconds to confirm and start cooking (fig. ⑨).
7 When the cooking is finished, the appliance beeps and turns into warm keeping automatically.

Cooking rice (рис) and grain (крупы)

Note

- If the voltage is unstable at the area you live, it is possible that food in the multicooker overflows.
- After the cooking is finished, stir the rice/grain and loosen it immediately to release excessive moisture for fluffy rice/grain.
- Depending on the cooking conditions, the bottom portion of the rice/grain may become slightly browned.

1 Rinse rice, put the washed rice in the inner pot, and fill in water (fig. ②).

Note

- For details about the ratio of rice/grain and water, refer to the recipe booklet.

2 Press the lid release button to open the lid (fig. ③).
3 Wipe the outside of the inner pot dry (fig. ④), and then put it in the multicooker (fig. ⑤).

Note

- Make sure that the inner pot is in proper contact with the heating element.
- Make sure that the outside of the inner pot is clean and dry, and that there is no foreign residue on the heating element.

4 Close the lid of the multicooker (fig. ⑥), and put the plug in the power socket (fig. ⑦).
5 Touch "menu" (**МЕНЮ**) to select "rice" (**рис**) (fig. ⑩) or "grain" (**крупы**) (fig. ⑪).
6 Touch and hold "start" (**СТАРТ/ВЫКЛ**) for 3 seconds to confirm and start cooking (fig. ⑨).
7 When the cooking is finished, the appliance beeps and turns into warm keeping automatically.

Making pilaf (плов)

1 Put the ingredients for the pilaf into the inner pot.
2 Wipe the outside of the inner pot dry (fig. ④), and then put it in the multicooker (fig. ⑤).
3 Close the lid of the multicooker (fig. ⑥), and put the plug in the power socket (fig. ⑦).
4 Touch "menu" (**МЕНЮ**) to select "pilaf" (**плов**) (fig. ⑫).
5 Touch and hold "start" (**СТАРТ/ВЫКЛ**) for 3 seconds to confirm and start cooking (fig. ⑨).
6 When the cooking is finished, the appliance beeps and turns into warm keeping automatically.

Cooking porridge (каша)

1 Put ingredients for the porridge into the inner pot and stir a little bit.
2 Wipe the outside of the inner pot dry (fig. ④), and then put it in the multicooker (fig. ⑤).
3 Close the lid of the multicooker (fig. ⑥), and put the plug in the power socket (fig. ⑦).
4 Touch "menu" (**МЕНЮ**) to select "porridge" (**каша**) (fig. ⑬).
↳ To choose a different cooking time, refer to chapter "Setting up the cooking time".
5 Touch and hold "start" (**СТАРТ/ВЫКЛ**) for 3 seconds to confirm and start cooking (fig. ⑨).
6 When the cooking is finished, the appliance beeps and turns into warm keeping automatically.

Note

- [- -] displays on the screen before the water/liquid is brought to boil. When the water/liquid starts boiling, the set cooking time displays on the screen.
- For details about the ratio of ingredients and liquid, refer to the recipe booklet.

Steaming (готовить на пару)

1 Pour some water into the inner pot.

Note

- To steam vegetable, use 0.2L to 1L water depending on the types and amount of vegetable; to steam meat, use 0.5L to 2L water depending on the size and amount of meat.

2 Put the steam basket in the inner pot, put the food in a bowl, and then put the bowl on the steam basket.
↳ Make sure that not all the steaming holes on the steam basket are covered by the ingredients, so that hot steam could flow up from under the steam basket.
3 Wipe the outside of the inner pot dry (fig. ④), and then put it in the multicooker (fig. ⑤).
4 Close the lid of the multicooker (fig. ⑥), and put the plug in the power socket (fig. ⑦).
5 Touch "menu" (**МЕНЮ**) to select "steaming" (**готовить на пару**) (fig. ⑭).
↳ To choose a different cooking time, refer to chapter "Setting up the cooking time".
6 Touch and hold "start" (**СТАРТ/ВЫКЛ**) for 3 seconds to confirm and start cooking (fig. ⑨).
7 When the cooking is finished, the appliance beeps and turns into warm keeping automatically.

Note

- When steaming food, do not immerse the steam basket in water.
- [- -] displays on the screen before the water/liquid is brought to boil. When the water/liquid starts boiling, the set cooking time displays on the screen.
- After the steaming is finished, use a kitchen glove or a cloth to remove the bowl and steam basket, as they could be very hot.

Boiling (варить)

1 Fill the inner pot with some water.
2 Wipe the outside of the inner pot dry (fig. ④), and then put it in the multicooker (fig. ⑤).
3 Close the lid of the multicooker (fig. ⑥), and put the plug in the power socket (fig. ⑦).
4 Touch "menu" (**МЕНЮ**) to select "boil" (**варить**) (fig. ⑮).
↳ To choose a different cooking time, refer to chapter "Setting up the cooking time".
5 Touch and hold "start" (**СТАРТ/ВЫКЛ**) for 3 seconds to confirm and start cooking (fig. ⑨).
6 When the water is brought to boil, the multicooker beeps 5 times as a reminder for you to open the lid and put the food in the inner pot.

Note

- [- -] displays on the screen before the water/liquid is brought to boil. When the water/liquid starts boiling, the set cooking time displays on the screen.

7 When the cooking is finished, the appliance beeps and turns into standby automatically.

Making soup (Суп)

1 Put ingredients and water/liquid for the soup into the inner pot.
2 Wipe the outside of the inner pot dry (fig. ④), and then put it in the multicooker (fig. ⑤).
3 Close the lid of the multicooker (fig. ⑥), and put the plug in the power socket (fig. ⑦).
4 Touch "menu" (**МЕНЮ**) to select "soup" (**Суп**) (fig. ⑯).
↳ To choose a different cooking time, refer to chapter "Setting up the cooking time".
5 Touch and hold "start" (**СТАРТ/ВЫКЛ**) for 3 seconds to confirm and start cooking (fig. ⑨).
6 When the cooking is finished, the appliance beeps and turns into warm keeping automatically.

Frying (жарить)

1 Wipe the outside of the inner pot dry (fig. ④), and then put it in the multicooker (fig. ⑤).
2 Put the plug in the power socket (fig. ⑦).
3 Pour some cooking oil into the inner pot.
4 Touch "menu" (**МЕНЮ**) to select "fry" (**жарить**) (fig. ⑰).
5 Touch and hold "start" (**СТАРТ/ВЫКЛ**) for 3 seconds to confirm and start cooking (fig. ⑨).
Let the cooking oil heat up for 5 minutes, and then put the ingredients and seasonings into the inner pot.
7 Keep the lid open and stir the ingredients constantly with a spatula.
8 When the cooking is finished, the appliance beeps and turns into standby automatically.

Simmering (Томить)

1 Clean the inner pot thoroughly and wipe the inside of the pot dry with a soft cloth.
2 Wipe the outside of the inner pot dry (fig. ④), and then put it in the multicooker (fig. ⑤).
3 Put the plug in the power socket (fig. ⑦).
4 Touch "menu" (**МЕНЮ**) to select "simmer" (**Томить**) (fig. ⑱).
↳ To choose a different cooking time, refer to chapter "Setting up the cooking time".
5 Touch and hold "start" (**СТАРТ/ВЫКЛ**) for 3 seconds to confirm and start cooking (fig. ⑨).
6 When the cooking is finished, the appliance beeps and turns into warm keeping automatically.

Making stew (тушить) or ragout (pary)

1 Put the ingredients for the stew or ragout in the inner pot.
2 Wipe the outside of the inner pot dry (fig. ④), and then put it in the multicooker (fig. ⑤).
3 Close the lid of the multicooker (fig. ⑥), and put the plug in the power socket (fig. ⑦).
4 Touch "menu" (**МЕНЮ**) to select "stew" (**тушить**) (fig. ⑲) or "ragout" (**pary**) (fig. ⑳).
↳ To choose a different cooking time, refer to chapter "Setting up the cooking time".
5 Touch and hold "start" (**СТАРТ/ВЫКЛ**) for 3 seconds to confirm and start cooking (fig. ⑨).
6 When the cooking is finished, the appliance beeps and turns into warm keeping automatically.

Making beverage (напитки)

1 Put the ingredients for the beverage in the inner pot.
2 Wipe the outside of the inner pot dry (fig. ④), and then put it in the multicooker (fig. ⑤).
3 Close the lid of the multicooker (fig. ⑥), and put the plug in the power socket (fig. ⑦).
4 Touch "menu" (**МЕНЮ**) to select "beverage" (**напитки**) (fig. ㉑).
↳ To choose a different cooking time, refer to chapter "Setting up the cooking time".
5 Touch and hold "start" (**СТАРТ/ВЫКЛ**) for 3 seconds to confirm and start cooking (fig. ⑨).
6 When the cooking is finished, the appliance beeps and turns into warm keeping automatically.

Note

- [- -] displays on the screen before the water/liquid is brought to boil. When the water/liquid starts boiling, the set cooking time displays on the screen.

Boiling pasta (паста)

1 Fill the inner pot with some water.
2 Wipe the outside of the inner pot dry (fig. ④), and then put it in the multicooker (fig. ⑤).
3 Close the lid of the multicooker (fig. ⑥), and put the plug in the power socket (fig. ⑦).
4 Touch "menu" (**МЕНЮ**) to select "pasta" (**паста**) (fig. ㉒).
↳ To choose a different cooking time, refer to chapter "Setting up the cooking time".
5 Touch and hold "start" (**СТАРТ/ВЫКЛ**) for 3 seconds to confirm and start cooking (fig. ⑨).
6 When the water is brought to boil, the multicooker beeps 5 times as a reminder for you to open the lid and put the pasta in the inner pot.

Note

- [- -] displays on the screen before the water is brought to boil. When the water starts boiling, the set cooking time displays on the screen.
- If the multicooker is left idle for 1 minute after the multicooker beeps, the multicooker turns into standby mode.

7 After the pasta is put in the inner pot, touch "menu" (**МЕНЮ**) to resume the cooking process.
8 Keep the lid open and constantly stir the pasta with a spatula.

Tip

- You can also close the lid after the pasta is put in the inner pot for a soft and tender taste of the pasta.

9 When the cooking is finished, the appliance beeps and turns into standby automatically.

Boiling egg (яйца)

1 Fill the inner pot with some water.
2 Wipe the outside of the inner pot dry (fig. ④), and then put it in the multicooker (fig. ⑤).
3 Close the lid of the multicooker (fig. ⑥), and put the plug in the power socket (fig. ⑦).
4 Touch "menu" (**МЕНЮ**) to select "egg" (**яйца**) (fig. ㉓).
↳ To choose a different cooking time, refer to chapter "Setting up the cooking time".
5 Touch and hold "start" (**СТАРТ/ВЫКЛ**) for 3 seconds to confirm and start cooking (fig. ⑨).
6 When the water is brought to boil, the multicooker beeps 5 times as a reminder for you to open the lid and put the eggs in the inner pot.

Note

- [- -] displays on the screen before the water is brought to boil. When the water starts boiling, the set cooking time displays on the screen.
- The default cooking time for boiling egg is 4 minutes, and "04:00" displays on the screen.
- If the multicooker is left idle for 5 minute after the multicooker beeps, the multicooker turns into standby mode.

7 After the eggs are put in the inner pot, close the lid and touch "menu" (**МЕНЮ**) to resume the cooking process.
8 When the cooking is finished, the appliance beeps and turns into standby automatically.

Making jelly meat (холодец)

1 Put the ingredients for the jelly meat in the inner pot.
2 Wipe the outside of the inner pot dry (fig. ④), and then put it in the multicooker (fig. ⑤).
3 Close the lid of the multicooker (fig. ⑥), and put the plug in the power socket (fig. ⑦).
4 Touch "menu" (**МЕНЮ**) to select "jelly meat" (**холодец**) (fig. ㉔).
↳ To choose a different cooking time, refer to chapter "Setting up the cooking time".
5 Touch and hold "start" (**СТАРТ/ВЫКЛ**) for 3 seconds to confirm and start cooking (fig. ⑨).
6 When the cooking is finished, the appliance beeps and turns into warm keeping automatically.

Note

- [- -] displays on the screen before the water/liquid is brought to boil. When the water/liquid starts boiling, the set cooking time displays on the screen.

Making pizza (пицца)

1 Put the ingredients for the pizza in the inner pot.
2 Wipe the outside of the inner pot dry (fig. ④), and then put it in the multicooker (fig. ⑤).
3 Close the lid of the multicooker (fig. ⑥), and put the plug in the power socket (fig. ⑦).
4 Touch "menu" (**МЕНЮ**) to select "pizza" (**пицца**) (fig. ㉕).
↳ To choose a different cooking time, refer to chapter "Setting up the cooking time".
5 Touch and hold "start" (**СТАРТ/ВЫКЛ**) for 3 seconds to confirm and start cooking (fig. ⑨).
6 When the cooking is finished, the appliance beeps and turns into warm keeping automatically.

Note

- If you cook with frozen pizza, you can adjust the cooking time according to your own preference. The pizza gets browner as the cooking time increases.

Roasting (запекать)

1 Put ingredients into the inner pot.
2 Wipe the outside of the inner pot dry (fig. ④), and then put it in the multicooker (fig. ⑤).
3 Close the lid of the multicooker (fig. ⑥), and put the plug in the power socket (fig. ⑦).
4 Touch "menu" (**МЕНЮ**) to select "roast" (**запекать**) (fig. ㉖).
5 Touch and hold "start" (**СТАРТ/ВЫКЛ**) for 3 seconds to confirm and start cooking (fig. ⑨).
6 There are 2 stages of roasting. When the first stage (about 35 minutes) is over, the multicooker beeps 5 times every 30 seconds as a reminder for you to open the lid, and turn the food over in the inner pot.
↳ [- -] flashes on the screen.
7 Touch "menu" (**МЕНЮ**) to start the second stage.
↳ If menu (**МЕНЮ**) is not touched within 5 minutes after the first stage is over, the multicooker will turn into warm keeping.
8 When the cooking is finished, the appliance beeps and turns into standby automatically.

Baking (печь)

1 Put the ingredients to bake in the inner pot.
2 Wipe the outside of the inner pot dry (fig. ④), and then put it in the multicooker (fig. ⑤).
3 Close the lid of the multicooker (fig. ⑥), and put the plug in the power socket (fig. ⑦).

Note

- When baking cake or bread, keep the lid closed during cooking. Baking cake at 130°C and by 45 minutes usually delivers best cooking result.
- If you bake other food with a temperature above 140°C, keep the lid open.

4 Touch "menu" (**МЕНЮ**) to select "bake" (**печь**) (fig. ㉗).
↳ To choose a different baking temperature, refer to chapter "Setting up the cooking temperature".
↳ To choose a different cooking time, refer to chapter "Setting up the cooking time".
5 Touch and hold "start" (**СТАРТ/ВЫКЛ**) for 3 seconds to confirm and start cooking (fig. ⑨).
6 When the cooking is finished, the appliance beeps and turns into warm keeping automatically.

Note

- If the baking temperature is set below 80°C, when the cooking is finished, the appliance turns into standby automatically.
- When removing the inner pot from the multicooker after cooking, use a kitchen glove or a cloth, as the inner pot could be very hot.

Making yogurt (йогурт) or sour milk (кефир)

1 Mix the ingredients for the yogurt or sour milk well and put them in the inner pot.
2 Wipe the outside of the inner pot dry (fig. ④), and then put it in the multicooker (fig. ⑤).
3 Close the lid of the multicooker (fig. ⑥), and put the plug in the power socket (fig. ⑦).
4 Touch "menu" (**МЕНЮ**) to select "yogurt" (**йогурт**) (fig. ㉘) or "sour milk" (**кефир**) (fig. ㉙).
↳ To choose a different cooking time, refer to chapter "Setting up the cooking time".
5 Touch and hold "start" (**СТАРТ/ВЫКЛ**) for 3 seconds to confirm and start cooking (fig. ⑨).
6 When the cooking is finished, the appliance beeps and turns into standby automatically.

Manual (мультиповар)

You may use the manual mode to cook food with more control over the cooking time and temperature.
1 Put ingredients into the inner pot.
2 Wipe the outside of the inner pot dry (fig. ④), and then put it in the multicooker (fig. ⑤).
3 Close the lid of the multicooker (fig. ⑥), and put the plug in the power socket (fig. ⑦).
4 Touch "menu" (**МЕНЮ**) to select "manual" (**мультиповар**) (fig. ㉚).
↳ To choose a different baking temperature, refer to chapter "Setting up the cooking temperature".
↳ To choose a different cooking time, refer to chapter "Setting up the cooking time".
5 Touch and hold "start" (**СТАРТ/ВЫКЛ**) for 3 seconds to confirm and start cooking (fig. ⑨).
6 When the cooking is finished, the appliance beeps and turns into warm keeping automatically.

Multicook Pro (Мультиповар Pro)

With the multicook Pro function, you can set up to 9 stages of cooking with different time and temperature.
For example, you can set the first stage for 5 minutes at 160°C, the second stage for 10 minutes at 100°C and the last stage for 20 minutes at 80°C.
1 When the multicooker is at standby mode, touch "multicook Pro" (**Мультиповар Pro**). (fig. ㉛)
↳ "1" lights up on the screen.
2 Refer to chapter "Setting up the cooking time" and select the cooking time for stage 1.
3 Refer to chapter "Setting up the cooking temperature" and select the cooking temperature for stage 1.
4 Touch "multicook Pro" (**Мультиповар Pro**) again and move to stage 2. (fig. ㉜)
↳ "2" lights up on the screen.
5 Set the cooking time and temperature for stage 2.
6 Repeat the above steps until you have set all the stages you need, and then touch and hold "start" (**СТАРТ/ВЫКЛ**) for 3 seconds to confirm and start cooking (fig. ⑨).

My Recipe (Мой рецепт)

1 After multicook Pro is finished, if you would like to save the cooking stages you have set, within 10 minutes after the cooking is finished, touch and hold "My Recipe" (**Мой рецепт**) for 3 seconds. (fig. ㉝)
↳ "F1" displays on the screen for 3 seconds.
2 Touch "increase" (+) or "decrease" (-) to select F1, F2, F3, F4 or F5.
3 Touch and hold "My Recipe" (**Мой рецепт**) for 3 seconds again to save the cooking stages to the designated slot.

Note

- You can save up to 5 multicook Pro menus in "My Recipe" (**Мой рецепт**), and they are saved as F1, F2, F3, F4 and F5.
- When the multicooker is at standby mode, touch and hold "My Recipe" (**Мой рецепт**) for 3 seconds, and then touch "increase" (**+**) or "decrease" (**-**) to choose the menu you need.
- If you would like to replace one of the current My Recipe menus with a new setting, select the menu you no longer need, and save the new setting to it.
- The total cooking time for all the cooking stages you have set has a maximum limitation of 24 hours.

Warm keeping

The multicooker provides you with easy control over the keep-warm mode.

- After you have touched "menu" (**МЕНЮ**) to select the cooking function, if you touch and hold "start" (**СТАРТ/ВЫКЛ**) for 3 seconds directly, the keep-warm indicator will light up. After the cooking is finished, the multicooker will switch to keep-warm mode directly.
- After you have touched "menu" (**МЕНЮ**) to select the cooking function, if you touch "keep-warm" (**ПОДОГРЕВ**) first, and then touch and hold "start" (**СТАРТ/ВЫКЛ**) for 3 seconds , the keep-warm indicator will be off. After the cooking is finished, the multicooker will be in standby mode.

Note

- After the appliance turns into warm keeping, it remains at warm keeping for 12 hours, after that it beeps and cease the warm keeping process.
- At standby mode, you can touch "keep-warm" (**ПОДОГРЕВ**) to switch to warm keeping. The accumulated warm keeping time displays on the screen. The appliance remains at warm keeping for 24 hours, after that it beeps and cease the warm keeping process.
- In keep-warm mode, you can touch "keep-warm" (**ПОДОГРЕВ**) to switch to standby..

Setting up the cooking time

You can adjust the cooking time for some menus. Refer to chapter "Menus overview" and see which menus have the time regulation as well as the regulating range.
1 Select the cooking menu you need.
2 Touch "cooking time" (**ВРЕМЯ ПРИГОТОВЛЕНИЯ**) (fig. ㉞).
↳ The hour unit starts flashing on the display.
3 Touch "increase" or "decrease" (-) to set the hour unit (fig. ㉟).
4 After the hour unit is set, touch "cooking time" (**ВРЕМЯ ПРИГОТОВЛЕНИЯ**) again (fig. ㊱).
↳ The minute unit starts flashing on the display.
5 Touch "increase" or "decrease" (-) to set the minute unit (fig. ㊲).
6 Touch and hold "start" (**СТАРТ/ВЫКЛ**) for 3 seconds to confirm and start cooking (fig. ⑨).

Note

- If the multicooker is left idle for 15 seconds after "cooking time" (**ВРЕМЯ ПРИГОТОВЛЕНИЯ**) is touched, it will turn to standby mode.
- For menus with a maximum cooking time of no more than 1 hour, the first time you touch "cooking time" (**ВРЕМЯ ПРИГОТОВЛЕНИЯ**), the minute unit starts flashing on the display.

Setting up the cooking temperature

You can adjust the cooking temperature for some menus. Refer to chapter "Menus overview" and see which menus have the temperature regulation as well as the regulating range.
1 Select the cooking menu you need.
2 Touch "temperature" (**ТЕМП.**) (fig. ㊱).
↳ The default cooking temperature displays on the screen.
3 Touch "increase" or "decrease" (-) to set the cooking temperature (fig. ㊲).
4 Touch and hold "start" (**СТАРТ/ВЫКЛ**) for 3 seconds to confirm and start cooking (fig. ⑨).

Note

- Instead of touching "increase" or "decrease" (-) to set the cooking temperature, you can also touch "temperature" (**ТЕМП.**) repeatedly to adjust the cooking temperature.

Setting up the child lock

To protect children from using the multicooker or to avoid any misoperation, you can activate the child lock during a cooking process.
- Touch and hold "menu" (**МЕНЮ**) for 3 seconds to activate the child lock (fig. ㊳).
↳ "Child lock" (**ЗАЩИТА ОТ ДЕТЕЙ**) lights up on the display.
- To unlock, touch and hold "menu" (**МЕНЮ**) for 3 seconds again (fig. ㊴).
↳ "Child lock" (**ЗАЩИТА ОТ ДЕТЕЙ**) goes off.

5 Cleaning and Maintenance

Note

- Unplug the multicooker and wait until it has cooled down sufficiently before cleaning.

Interior

Inside of the top lid and the main body; the heating element:
- Wipe with a wrung out cloth.
- Make sure to remove all the food residues stuck to the multicooker.

Exterior

Surface of the top lid and outside of the main body:
- Wipe with a cloth damped with soap water.
- Only use soft and dry cloth to wipe the control panel.
- Make sure to remove all the food residues around the control panel.

Accessories

Inner pot, steam basket, and detachable steam vent cap:
- Soak in hot water and clean with sponge.

6 Recycling

This symbol means that this product shall not be disposed of with normal household waste (2012/19/EU). Follow your country's rules for the separate collection of electrical and electronic products. Correct disposal helps prevent negative consequences for the environment and human health.

7 Guarantee and service

If you need service or information, or if you have a problem, visit the Philips website at www.philips.com or contact the Philips Customer Care Center in your country. You can find its phone number in the worldwide guarantee leaflet. If there is no Customer Care Center in your country, go to your local Philips dealer.

8 Specifications

Model Number	HD4734, HD4749
Rated voltage	220V-240V~
Rated power output	890W-1070W
Rated capacity	5.0L

9 Troubleshooting

If you encounter problems when using this multicooker, check the following points before requesting service. If you cannot solve the problem, contact the Philips Consumer Care Center in your country.

Problem	Solution
The light on the button does not go on.	There is a connection problem. Check if the power cord is connected to the multicooker properly and if the plug is inserted firmly into the power outlet.
	The light is defective. Take the appliance to your Philips dealer or a service center authorized by Philips.
The display does not function.	The multicooker is not connected to the power supply. If there is no power supply, the power failure backup function does not work and the display does not function.
The ingredients are not cooked.	You did not touch and hold "start" (**СТАРТ / ВЫКЛ**) for 3 seconds.
	Make sure that there is no foreign residue on the heating element and the outside of the inner pot before switching the multicooker on.
	The heating element is damaged, or the inner pot is deformed. Take the multicooker to your Philips dealer or a service center authorized by Philips.
The rice is too dry and not well cooked.	Add more water to the rice, and cook for a bit longer.
The rice is scorched.	You have not rinsed the rice properly. Rinse the rice until the water runs clear.
The multicooker does not turn into warm keeping automatically.	You might have touched "keep-warm" (**ПОДОГРЕВ**) before starting the cooking process. In this case the multicooker will be in standby mode after the cooking is finished.
	The temperature control is defective. Take the appliance to your Philips dealer or a service center authorized by Philips.
Water spills out of the multicooker during cooking.	Make sure that the ingredients you put in the inner pot do not exceed the MAX indication.

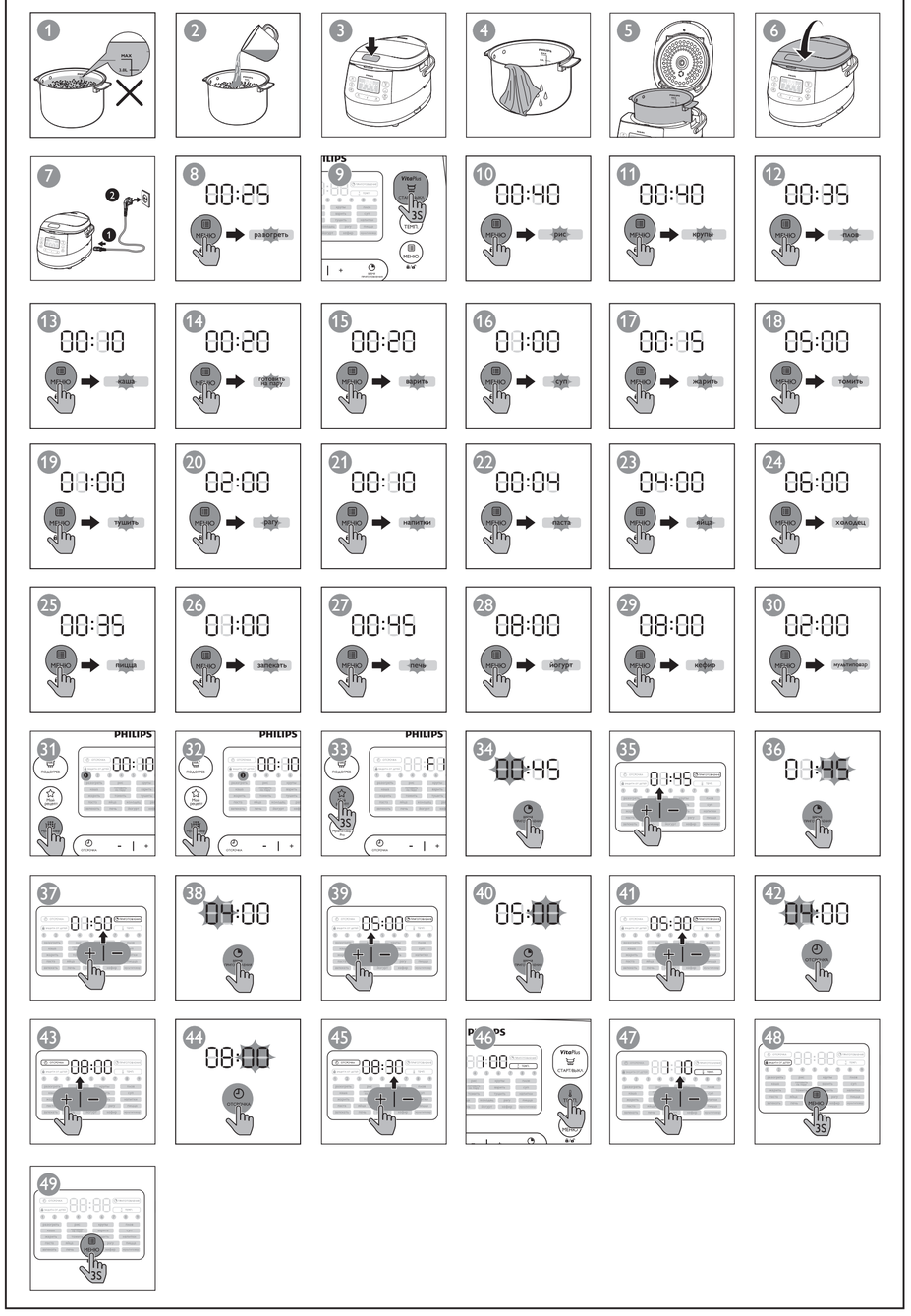

Problem	Solution
I cannot get to the desired cooking function.	Touch "menu" (**МЕНЮ**) repeatedly to select the desired function.
Dishes smell bad after cooking	Clean the inner pot with some washing detergent and warm water.
	After cooking, make sure the steam vent cap, inner lid and inner pot is cleaned thoroughly.
Error message (E1, E2, E3, or E4) appears on the display.	There has been a power failure during cooking. Take the appliance to your Philips dealer or a service center authorized by Philips.

Қазақша

1 Көп функциялы тағам пісіргішіңіз

Сатып алғаныңыз құтты болсын және Philips компаниясына қош келдіңіз!
Philips ұсынатын қолдауды толық пайдалану үшін, өнімді www.philips.com/welcome торабында тіркеңіз.

2 Қорап ішіндегі заттар (1-сурет)

① Көп функциялы тағам пісіргіштің негізгі бөлігі	④ Пайдалануғы нұсқаулығы
② Ток сымы	⑤ Рецепт кітапшасы
③ Бу себеті	⑥ Кепілдік картасы

3 Жалпы шолу

Өнімге жалпы шолу (2 -сурет)

① Жоғарғы қақпақ	⑦ Негізгі бөлік
② Алынатын ішкі қақпақ	⑧ Тағам пісіргіштің тұтқасы
③ Ішкі ыдысы	⑨ Су деңгейінің көрсеткіштері
④ Басқару панелі	⑩ Мөрлейтін сақина
⑤ Қыздыру элементі	⑪ Алынатын бу шығатын тесіктің қақпағы
⑥ Қуат розеткасы	⑫ Қақпақты шешу түймесі

Басқару құралдарына шолу (3-сурет)

⑬ Жылы сақтау түймесі	⑲ Пісіру уақыты түймесі
⑭ Менің рецептім түймесі	⑳ Мәзір/Балалардан құлыптау түймесі
⑮ Көп функциялы тағам пісіргіш Pro түймесі	㉑ Температура түймесі
⑯ Уақытты алдын ала орнату түймесі	㉒ Бастау/Өшіру түймесі
⑰ Азайту түймесі	㉓ Дисплей экраны
⑱ Көбейту түймесі	

Мәзірлерге шолу

Мәзірлер	Әдепкі пісіру уақыты	Пісіру уақытын реттеу ауқымы
Жылыту (разогреть)	25 мин.	5-60 мин.
Күріш (рис)	30-40 мин.	/
Жарма (крупы)	30-40 мин.	/
Палау (плов)	35 мин.	/
Ботқа (каша)	10 мин.	5 мин. - 2 сағ.
Буға пісіру (готовить на пару)	20 мин.	5 мин. - 2 сағ.
Қайнату (варить)	20 мин.	5 мин. - 2 сағ.
Көже (суп)	1 сағ.	20 мин.-4 сағ.
Қуыру (жарить)	15 мин	5-60 мин.
Демдеп пісіру (томить)	5 сағ.	1-15 сағ.
Бұқтыру (тушить)	1 сағ.	20 мин. - 10 сағ.
Сусындар (напитки)	10 мин.	5-40 мин.
Паста (паста)	4 мин	1-15 мин.
Жұмыртқа (яйца)	4 мин	1-15 мин.
Іркілдек (холодец)	6 сағ.	4-10 сағ.
Рагу (рагу)	2 сағ.	20 мин. - 10 сағ.
Пицца (пицца)	35 мин.	10-60 мин.
Қақтап пісіру (запекать)	1 сағ.	/
Пеш ішінде пісіру (печь)	45 мин.	20 мин. - 2 сағ.
Йогурт (йогурт)	8 сағ.	6-12 сағ.
Айран (кефир)	8 сағ.	6-12 сағ.
Қолмен (мультиповар)	2 сағ.	5 мин. - 10 сағ.
Көп функциялы аспаз Pro (Мультиповар Pro)	5 мин.	5 мин - 15 сағ

Мәзірлер	Алдын ала орнату уақыты	Әдепкі пісіру температурасы	Температураны реттеу ауқымы
Жылыту (разогреть)	/	85°C	/
Күріш (рис)	1-24 сағ.	130-140°C	/
Жарма (крупы)	1-24 сағ.	130-140°C	/
Палау (плов)	1-24 сағ.	130-140°C	/
Ботқа (каша)

1 Кажетті пісіру мәзірін таңдаңыз.
2 «Ұзақтығы алдын ала орнату» (**ОТСРОЧКА**) түймесін басыңыз (42 -сур.).
↳ Сағат көрсеткіші дисплейде жыпылықтайды.
3 Сағат көрсеткішін орнату үшін "көбейту" немесе "азайту" (+) түймелерін басыңыз (43 -сур.).
4 Сағат көрсеткіші орнатылғаннан кейін "ұзақтығы алдын ала орнату" (**ОТСРОЧКА**) түймесін қайтадан басыңыз (44 -сур.).
↳ Минут көрсеткіші дисплейде жыпылықтайды.
5 Минут көрсеткішін орнату үшін "көбейту" (+) немесе "азайту" (-) түймелерін басыңыз (45 -сур.).
6 Растап, пісіруді бастау үшін «бастау» (**СТАРТ/ВЫКЛ**) түймесін 3 секунд басып тұрыңыз (9 -сур.).

Есте сақтаңыз

- Егер тағам пісіріш "ұзақтығы алдын ала орнату" (**ОТСРОЧКА**) басылғаннан кейін 15 секунд бойы ешбір әрекет жасалмаса, ол кут режиміне ауысады.
- Алдын ала орнатылған уақыт өткен кезде, пісіру аяқталады. Мысалы, сіз таңертең сағат 10:00-де алдын ала орнатылған уақытты 8 сағат деп көрсеткенсіз, пісіру 8 сағаттан кейін, кешкі сағат 18:00-де аяқталады.

Пісіру температурасын орнату

Кейбір мәзірлер үшін пісіру температурасын бейімдеуге болады. "Мәзірге шолу" тарауын қарап, қандай мәзірлердің температурасын реттеуге болатынын және реттеу ауқымын қараңыз.
1 Кажетті пісіру мәзірін таңдаңыз.
2 "Температура" (**ТЕМП.**) түймесін басыңыз (46 -сур.).
↳ Әдепкі пісіру температурасы экранда көрінеді.
3 Пісіру температурасын орнату үшін "көбейту" немесе "азайту" (+) түймелерін басыңыз (47 -сур.).
4 Растап, пісіруді бастау үшін «бастау» (**СТАРТ/ВЫКЛ**) түймесін 3 секунд басып тұрыңыз (9 -сур.).

Есте сақтаңыз

- Пісіру температурасын орнату үшін "көбейту" немесе "азайту" (-) түймелерін басудың орнына "температура" (**ТЕМП.**) түймесін қайта-қайта басып, пісіру температурасын орнатуға болады.

Балалардан қорғау құлпын орнату

Балаларды тағам пісіргіштің пайдаланудан қорғау немесе кез келген кате әрекетті болдырмау үшін пісіру кезінде балалардан қорғау құлпын қосқа болады.
- Балалардан қорғау құлпын іске қосу үшін «мәзір» (**МЕНЮ**) түймесін 3 секунд басып тұрыңыз (48 -сур.).
↳ «Балалардан қорғау құлпы» (**ЗАЩИТА ОТ ДЕТЕЙ**) дисплейде жанады.
- Құлыпты ағыту үшін «мәзір» (**МЕНЮ**) түймесін 3 секунд басып тұрыңыз (49 -сур.).
↳ «Балалардан қорғау құлпы» (**ЗАЩИТА ОТ ДЕТЕЙ**) сөнеді.

5 Тазалау және техникалық қызмет көрсету

Есте сақтаңыз

- Кез функциялы тағам пісіргішті тоқтан ажыратып, тазалау үшін әбден суығанша күтіңіз.

Іші

Үстіңгі қақпақтың іші және негізгі корпус; қыздыру элементі:
- Сығылған шүберектен сүртіңіз.
- Кез функциялы тағам пісіргіше жабысқан барлық тағам қалдықтарын міндетті түрде кетіріңіз.

Сырты

Үстіңгі қақпақтың беті және негізгі корпустың сырты:
- Сабынды сумен ылғалдандырылған шүберектен сүртіңіз.
- Баскару панелін сүрту үшін тек жұмсақ және құрғақ шүберекті пайдаланыңыз.
- Баскару панелінің айналасындағы барлық тағам қалдықтарын міндетті түрде кетіріңіз.

Қосалқы құралдар

Ішкі ыдыс, бу себеті және бу шығатын алмалы қақпақ:
- Ыстық суға малып, губкамен тазаланыз.

6 Қайта өңдеу

Бұл таңба осы өнімді қалыптық тұрмыстық қалдықпен тастауға болмайтынын білдіреді (2012/19/ЕU). Электр және электрондық өнімдердің қалдықтарын бөлек жинауды қамтамасыз ететін ерекшелерін сақтаңыз. Қоқыска дұрыс тастау қоршаған ортаға және адам денсаулығына тиетін зиянды әсерлердің алдын алуға көмектеседі.

7 Кепілдік және қызмет көрсету

Қызмет немесе ақпарат қажет болса, я болмаса мәселе болса, www.philips.com Philips веб-торабына кіріңіз немесе елініздегі Philips тұтынушыларды қолдау орталығына хабарласыңыз. Оның телефон нөмірін дүние жүзілік кепілдік парақшасында табуға болады. Егер елінізде тұтынушыларға қолдау көрсету орталығы болмаса, онда жергілікті Philips компаниясының дилеріне барыңыз.

8 Техникалық деректер

Үлгі нөмірі	HD4734, HD4749
Нақты кернеулік	220V-240В~
Номиналды қуат шығысы	890-1070 Вт
Номиналды сыйымдылық	5,0 Л

9 Ақауларды жою

Осы кеп функцияны тағам пісіргіштің пайдалану кезінде проблемалар туындаса, қызмет көрсетуді сұрамастан бұрын келесі нәрселерді тексеріңіз. Проблема шешілмесе, елініздегі Philips тұтынушыларды қолдау орталығына хабарласыңыз.

Ақаулық	Шешімі
Түймелері шам жанбайды.	Қосылу мәселесі бар. Қуат сымының кеп функцияны тағам пісіргішке дұрыстап қосылғанын және ашаның қуат розеткасына мықтап тығылғанын тексеріңіз.
	Жарық сынық. Құрылғыны Philips дилеріне немесе Philips рұқсат етken қызмет көрсету орталығына апарыңыз.
Дисплей жұмыс істемейді.	Кеп функцияны тағам пісіргіш қуат көзіне қосылмаған. Қуат көзі жоқ, қуат ақауы кезінде сақтау функциясы жұмыс істемейді және дисплей жұмыс істемейді.
Тағамның құрамдас бөліктері піспейді.	"Қосу" (**СТАРТ / ВЫКЛ**) түймесін 3 секунд бойы басып тұрмағансыз.
	Кеп функцияны тағам пісіргішті қосластан бұрын, ысыту элементінде және ішкі ыдыстың сыртында ешқандай бөтен қалдықтың болмауын тексеріңіз.
	Ысыту элементі зақымдаған немесе ішкі ыдыс бұзылған. Кеп функцияны тағам пісіргішті Philips дилеріне немесе Philips рұқсат етken қызмет көрсету орталығына апарыңыз.
Күріш тым құрғақ және дұрыс піспеген.	Күріште көбірек су құйыңыз және ұзақтау пісіріңіз.
Күріш күйіп кетken.	Күріште дұрыстап жуғансыз. Күрішті су тазарғанша шайыңыз.
Кеп функцияны тағам пісіргіш жылы күйінде ұстау режіміне автоматты түрде ауыспайды.	Пісіруді бастардан бұрын "жылы күйінде ұстау" (**ПОДОГРЕВ**) түймесін басқан болуыңыз мүмкін. Бұл жағдайда кеп функцияны тағам пісіргіш пісіру аяқталғаннан кейін кут режиміне болады.
	Температура бақылауы сынық. Құрылғыны Philips дилеріне немесе Philips рұқсат етken қызмет көрсету орталығына апарыңыз.
Пісіру кезінде кеп функцияны тағам пісіргішті тағам пісіргіштен су ағады.	Ішкі кастрюле салынған құрамдас бөліктердің MAX көрсеткішінен аспайтынына көз жеткізіңіз.
Кажетті пісіру функциясына ете алмайсың.	Қалаған функцияны таңдау үшін "мазір" (**МЕНЮ**) түймесін қайтадан басыңыз.
Пісіргеннен кейін ыдыстан жаман ис шығады.	Ішкі ыдысты біраз жуу тазартқышымен және жылы сумен тазалаңыз.
	Пісіруден кейін, бу шығатын қақпақты, ішкі қақпақты және ішкі ыдысты міндетті түрде мұқият тазалаңыз.
Дисплейде кате хабары (E1, E2, E3 немесе E4) пайда болады.	Пісіру кезінде қуат ақауы орын алған. Құрылғыны Philips дилеріне немесе Philips рұқсат етken қызмет көрсету орталығына апарыңыз.

Русский

1 Мультиварка

Поздравляем с покупкой и приветствуем вас в клубе Philips! Чтобы воспользоваться всеми преимуществами поддержки Philips, зарегистрируйте устройство на веб-сайте www.philips.com/welcome.

2 Комплект поставки (рис. 1)

1 Мультиварка (основное устройство)	4 Руководство пользователя
2 Шнур питания	5 Книга рецептов
3 Чаша для приготовления на пару	6 Гарантийный талон

3 Описание

Описание изделия (рис. 2)

1 Верхняя крышка	7 Основное устройство
2 Съемная внутренняя крышка	8 Ручка мультиварки
3 Внутренняя чаша	9 Мерная шкала
4 Панель управления	10 Уплотнительное кольцо
5 Нагревательный элемент	11 Съемная крышка отверстия выхода пара
6 Разъем кабеля питания	12 Кнопка открывания крышки

Описание панели управления (рис. 3)

13 Кнопка режима поддержания температуры	19 Кнопка выбора времени приготовления
14 Кнопка "Мой рецепт"	20 Кнопка меню/блокировки от детей
15 Кнопка "Мультиварка Pro"	21 Кнопка выбора температуры
16 Кнопка отсрочки старта	22 Кнопка включения/выключения
17 Кнопка уменьшения значения	23 Дисплей
18 Кнопка увеличения значения	

Обзор программ

Меню	Время приготовления по умолчанию	Диапазон времени приготовления
Разогреть	25 мин	5—60 мин
Рис	30—40 мин	/
Крупы	30—40 мин	/
Плов	35 мин	/
Каша	10 мин	5 мин — 2 ч
Готовить на пару	20 мин	5 мин — 2 ч
Варить	20 мин	5 мин — 2 ч
Суп	1 ч	20 мин — 4 ч
Жарить	15 мин	5—60 мин
Томить	5 ч	1—15 ч
Тушить	1 ч	20 мин — 10 ч
Напитки	10 мин	5—40 мин
Паста	4 мин	1—15 мин
Яйца	4 мин	1—15 мин
Холодец	6 ч	4—10 ч
Рагу	2 ч	20 мин — 10 ч
Пицца	35 мин	10—60 мин
Запекать	1 ч	/
Печь	45 мин	20 мин — 2 ч
Йогурт	8 ч	6—12 ч
Кефир	8 ч	6—12 ч
Ручной Мультиповар	2 ч	5 мин — 10 ч
Режим "Мультиповар Pro"	5 мин	5 мин — 15 ч

Меню	Время отсрочки старта	Температура приготовления, установленная по умолчанию	Диапазон регулировки температур
Разогреть	/	85 °C	/
Рис	1—24 ч	130—140 °C	/
Крупы	1—24 ч	130—140 °C	/
Плов	1—24 ч	130—140 °C	/
Каша	1—24 ч	90—100 °C	/
Готовить на пару	1—24 ч	100 °C	/
Варить	1—24 ч	100 °C	/
Суп	1—24 ч	90—100 °C	/
Жарить	/	145—160 °C	/
Томить	1—24 ч	80 °C	/
Тушить	1—24 ч	95 °C	/
Напитки	1—24 ч	100 °C	/
Паста	/	100 °C	/
Яйца	/	100 °C	/
Холодец	1—24 ч	90—100 °C	/
Рагу	1—24 ч	90 °C	/
Пицца	/	130 °C	/
Запекать	1—24 ч	120–130 °C	/
Печь	/	130 °C	40–160 °C
Йогурт	1—24 ч	40±3 °C	/
Кефир	1—24 ч	40±3 °C	/
Ручной Мультиповар	1—24 ч	100 °C	30–160 °C
Режим "Мультиповар Pro"	1—24 ч	100 °C	30–160 °C

Примечание

- Время приготовления в программах **Рис**, **Крупы** и **Плов** определяется мультиваркой автоматически в зависимости от количества ингредиентов во внутренней чаше.
- Вы можете регулировать температуру приготовления в программах **Печь**, **Мультиповар** и **функции Мультиповар Pro**. Для программы выпекания можно выбрать температуру в диапазоне от 40 °C до 160 °C, для программы "Мультиповар" и функции "Мультиповар Pro" — от 30 °C до 160 °C.
- После запуска процесса приготовления для отключения программы кнопкой кнопки **СТАРТ/ВЫКЛ**. Мультиварка перейдет в режим ожидания.

Примечание

- Во избежание переполнения внутренней чаши в процессе приготовления во всех программах не превышайте отметку **MAX**, помещая ингредиенты и жидкость в чашу мультиварки (рис. 1).
- В программах **Рис**, **Крупы** и **Плов** время приготовления отображается не сразу после запуска мультиварки. На начальном этапе приготовления мультиварка определяет количество ингредиентов и жидкости, а потому большую часть времени приготовления на дисплее отображаются бегущие полоски [- - -]. Когда мультиварка определит необходимое время приготовления, на дисплее начнется обратный отсчет. В программах **Каша**, **Готовить на пару**, **Варить**, **Холодец** и **Напитки** индикация [- - -] отображается на экране до закипания воды/жидкости. Когда вода/жидкость закипит, на дисплее начнется обратный отсчет установленного времени приготовления.
- Более подробную информацию о каждой программе приготовления см. в книге рецептов в комплекте.

Совет

- Для выбора программы повторно касайтесь кнопки **МЕНЮ**. Вы также можете коснуться кнопки **МЕНЮ** один раз, а затем повторно касайтесь кнопки **+** или **-**.

Перед первым использованием

1 Выньте все аксессуары из внутренней чаши и снимите упаковочный материал.
2 Тщательно очистите все детали мультиварки перед первым использованием (см. главу "Очистка и уход").

Примечание

- Перед использованием мультиварки убедитесь, что все части абсолютно сухие.

Программа "Разогреть"

1 Помещайте блюдо и равномерно распределите его во внутренней чаше.
2 Для того чтобы блюдо не получилось сухим, добавьте немного воды. Количество воды зависит от нужного объема порции.
3 Насухо вытрите внешнюю поверхность чаши (рис. 4) и поместите чашу в мультиварку (рис. 5).
4 Закройте крышку мультиварки (рис. 6) и подключите сетевую вилку к розетке (рис. 7).
5 Касаясь кнопки **МЕНЮ**, выберите программу **Разогреть** (рис. 8).
↳ Чтобы задать другое время приготовления, обратитесь к информации в главе "Настройка времени приготовления".
6 Коснитесь кнопки **СТАРТ/ВЫКЛ** и удерживайте ее в течение 3 секунд, чтобы подтвердить выбор и начать приготовление (рис. 9).
7 По завершении приготовления прибор подаст сигнал и автоматически перейдет в режим поддержания температуры.

Программы "Рис" и "Крупы"

Примечание

- Если в вашем регионе наблюдаются перепады напряжения в сети, чаша мультиварки может переполниться.
- По окончании приготовления сразу же перемешайте крупу, чтобы разрыхлить ее и выгрыть лишнюю жидкость. Это позволит получить более рассыпчатую консистенцию.
- В зависимости от условий приготовления нижний слой крупы может стать золотистым.

1 Промойте крупу, поместите ее во внутреннюю чашу и налейте воду (рис. 2).

Примечание

- Подробную информацию о соотношении количества крупы и воды см. в книге рецептов в комплекте.

2 Откройте крышку, нажав соответствующую кнопку (рис. 3).
3 Насухо вытрите внешнюю поверхность чаши (рис. 4) и поместите чашу в мультиварку (рис. 5).

Примечание

- Убедитесь, что внутренняя чаша касается нагревательного элемента должным образом.
- Убедитесь, что внешняя поверхность внутренней чаши является сухой и чистой, а на нагревательном элементе отсутствуют загрязнения.

4 Закройте крышку мультиварки (рис. 6) и подключите сетевую вилку к розетке (рис. 7).
5 Касаясь кнопки **МЕНЮ**, выберите программу **Рис** (рис. 10) или **Крупы** (рис. 11).
6 Коснитесь кнопки **СТАРТ/ВЫКЛ** и удерживайте ее в течение 3 секунд, чтобы подтвердить выбор и начать приготовление (рис. 9).
7 По завершении приготовления прибор подаст сигнал и автоматически перейдет в режим поддержания температуры.

Программа "Плов"

1 Поместите во внутреннюю чашу все ингредиенты для приготовления плова.
2 Насухо вытрите внешнюю поверхность чаши (рис. 4) и поместите чашу в мультиварку (рис. 5).
3 Закройте крышку мультиварки (рис. 6) и подключите сетевую вилку к розетке (рис. 7).
4 Касаясь кнопки **МЕНЮ**, выберите программу **Плов** (рис. 12).
5 Коснитесь кнопки **СТАРТ/ВЫКЛ** и удерживайте ее в течение 3 секунд, чтобы подтвердить выбор и начать приготовление (рис. 9).
6 По завершении приготовления прибор подаст сигнал и автоматически перейдет в режим поддержания температуры.

Программа "Каша"

1 Поместите ингредиенты для каши во внутреннюю чашу и перемешайте их.
2 Насухо вытрите внешнюю поверхность чаши (рис. 4) и поместите чашу в мультиварку (рис. 5).
3 Закройте крышку мультиварки (рис. 6) и подключите сетевую вилку к розетке (рис. 7).
4 Касаясь кнопки **МЕНЮ**, выберите программу **Каша** (рис. 13).
↳ Чтобы задать другое время приготовления, обратитесь к информации в главе "Настройка времени приготовления".
5 Коснитесь кнопки **СТАРТ/ВЫКЛ** и удерживайте ее в течение 3 секунд, чтобы подтвердить выбор и начать приготовление (рис. 9).
6 По завершении приготовления прибор подаст сигнал и автоматически перейдет в режим поддержания температуры.

Примечание

- [- - -] отображается на дисплее до закипания воды/жидкости. Когда вода/жидкость закипит, на дисплее начнется обратный отсчет установленного времени приготовления.
- Подробную информацию о соотношении количества ингредиентов и воды см. в книге рецептов.

Программа "Готовить на пару"

1 Налейте воду во внутреннюю чашу.

Примечание

- Чтобы приготовить овощи на пару, налейте 0,2—1 л воды в зависимости от вида и количества овощей. Чтобы приготовить мясо на пару, налейте 0,5—2 л воды в зависимости от размера порций и количества мяса.

2 Положите необходимые ингредиенты в чашу для приготовления на пару и поместите ее во внутреннюю чашу мультиварки.
↳ Убедитесь, что не все отверстия для пара в чаше для приготовления на пару закрыты ингредиентами, чтобы пар свободно проходил эти отверстия.
3 Насухо вытрите внешнюю поверхность чаши (рис. 4) и поместите чашу в мультиварку (рис. 5).
4 Закройте крышку мультиварки (рис. 6) и подключите сетевую вилку к розетке (рис. 7).
5 Касаясь кнопки **МЕНЮ**, выберите программу **Готовить на пару** (рис. 14).
↳ Чтобы задать другое время приготовления, обратитесь к информации в главе "Настройка времени приготовления".
6 Коснитесь кнопки **СТАРТ/ВЫКЛ** и удерживайте ее в течение 3 секунд, чтобы подтвердить выбор и начать приготовление (рис. 9).
7 По завершении приготовления прибор подаст сигнал и автоматически перейдет в режим поддержания температуры.

Примечание

- При приготовлении на пару не погружайте пластиковую чашу в воду.
- [- - -] отображается на дисплее до закипания воды/жидкости. Когда вода/жидкость закипит, на дисплее начнется обратный отсчет установленного времени приготовления.
- После окончания приготовления на пару используйте кухонную рукавицу или полотенце для извлечения чаши мультиварки и чаши для приготовления на пару, так как они могут быть очень горячими.

Программа "Варить"

1 Налейте воду во внутреннюю чашу.
2 Насухо вытрите внешнюю поверхность чаши (рис. 4) и поместите чашу в мультиварку (рис. 5).
3 Закройте крышку мультиварки (рис. 6) и подключите сетевую вилку к розетке (рис. 7).
4 Касаясь кнопки **МЕНЮ**, выберите программу **Варить** (рис. 15).
↳ Чтобы задать другое время приготовления, обратитесь к информации в главе "Настройка времени приготовления".
5 Коснитесь кнопки **СТАРТ/ВЫКЛ** и удерживайте ее в течение 3 секунд, чтобы подтвердить выбор и начать приготовление (рис. 9).
6 По завершении приготовления прибор подаст сигнал и автоматически перейдет в режим поддержания температуры.

Примечание

- [- - -] отображается на дисплее до закипания воды/жидкости. Когда вода/жидкость закипит, на дисплее начнется обратный отсчет установленного времени приготовления.

7 По завершении приготовления прибор подаст сигнал и автоматически перейдет в режим ожидания.

Программа "Суп"

1 Поместите ингредиенты и налейте воду/жидкость во внутреннюю чашу для приготовления супа.
2 Насухо вытрите внешнюю поверхность чаши (рис. 4) и поместите чашу в мультиварку (рис. 5).
3 Закройте крышку мультиварки (рис. 6) и подключите сетевую вилку к розетке (рис. 7).
4 Касаясь кнопки **МЕНЮ**, выберите программу **Суп** (рис. 16).
↳ Чтобы задать другое время приготовления, обратитесь к информации в главе "Настройка времени приготовления".
5 Коснитесь кнопки **СТАРТ/ВЫКЛ** и удерживайте ее в течение 3 секунд, чтобы подтвердить выбор и начать приготовление (рис. 9).
6 По завершении приготовления прибор подаст сигнал и автоматически перейдет в режим поддержания температуры.

Программа "Жарить"

1 Насухо вытрите внешнюю поверхность чаши (рис. 4) и поместите чашу в мультиварку (рис. 5).
2 Подключите сетевую вилку к электророзетке (рис. 7).
3 Налейте небольшое количество масла во внутреннюю чашу.
4 Касаясь кнопки **МЕНЮ**, выберите программу **Жарить** (рис. 17).
5 Коснитесь кнопки **СТАРТ/ВЫКЛ** и удерживайте ее в течение 3 секунд, чтобы подтвердить выбор и начать приготовление (рис. 9).
6 Подождите 5 минут, пока масло для приготовления разогреется, а затем поместите ингредиенты и приправы в чашу мультиварки.
7 Не закрывайте крышку и постоянно помешивайте ингредиенты лопаткой.
8 По завершении приготовления прибор подаст сигнал и автоматически перейдет в режим ожидания.

Программа "Томить"

1 Тщательно очистите внутреннюю чашу мультиварки и насухо вытрите ее внутреннюю поверхность мягкой тканью.
2 Насухо вытрите внешнюю поверхность чаши (рис. 4) и поместите чашу в мультиварку (рис. 5).
3 Подключите сетевую вилку к электророзетке (рис. 7).
4 Касаясь кнопки **МЕНЮ**, выберите программу **Томить** (рис. 18).
↳ Чтобы задать другое время приготовления, обратитесь к информации в главе "Настройка времени приготовления".
5 Коснитесь кнопки **СТАРТ/ВЫКЛ** и удерживайте ее в течение 3 секунд, чтобы подтвердить выбор и начать приготовление (рис. 9).
6 По завершении приготовления прибор подаст сигнал и автоматически перейдет в режим поддержания температуры.

Примечание

- [- - -] отображается на дисплее до закипания воды/жидкости. Когда вода/жидкость закипит, на дисплее начнется обратный отсчет установленного времени приготовления.

Программы "Тушить" и "Рагу"

1 Поместите во внутреннюю чашу ингредиенты для тушения или приготовления рагу.
2 Насухо вытрите внешнюю поверхность чаши (рис. 4) и поместите чашу в мультиварку (рис. 5).
3 Закройте крышку мультиварки (рис. 6) и подключите сетевую вилку к розетке (рис. 7).
4 Касаясь кнопки **МЕНЮ**, выберите программу **Тушить** (рис. 19) или **Рагу** (рис. 20).
↳ Чтобы задать другое время приготовления, обратитесь к информации в главе "Настройка времени приготовления".
5 Коснитесь кнопки **СТАРТ/ВЫКЛ** и удерживайте ее в течение 3 секунд, чтобы подтвердить выбор и начать приготовление (рис. 9).
6 По завершении приготовления прибор подаст сигнал и автоматически перейдет в режим поддержания температуры.

Программа "Напитки"

1 Поместите во внутреннюю чашу ингредиенты для приготовления напитка.
2 Насухо вытрите внешнюю поверхность чаши (рис. 4) и поместите чашу в мультиварку (рис. 5).
3 Закройте крышку мультиварки (рис. 6) и подключите сетевую вилку к розетке (рис. 7).
4 Касаясь кнопки **МЕНЮ**, выберите программу **Напитки** (рис. 21).
↳ Чтобы задать другое время приготовления, обратитесь к информации в главе "Настройка времени приготовления".
5 Коснитесь кнопки СТАРТ/ВЫКЛ и удерживайте ее в течение 3 секунд, чтобы подтвердить выбор и начать приготовление (рис. 9).
6 По завершении приготовления прибор подаст сигнал и автоматически перейдет в режим поддержания температуры.

Примечание

- [- - -] отображается на дисплее до закипания воды/жидкости. Когда вода/жидкость закипит, на дисплее начнется обратный отсчет установленного времени приготовления.

Программа "Паста"

1 Налейте воду во внутреннюю чашу.
2 Насухо вытрите внешнюю поверхность чаши (рис. 4) и поместите чашу в мультиварку (рис. 5).
3 Закройте крышку мультиварки (рис. 6) и подключите сетевую вилку к розетке (рис. 7).
4 Касаясь кнопки **МЕНЮ**, выберите программу **Паста** (рис. 22).
↳ Чтобы задать другое время приготовления, обратитесь к информации в главе "Настройка времени приготовления".
5 Коснитесь кнопки **СТАРТ/ВЫКЛ** и удерживайте ее в течение 3 секунд, чтобы подтвердить выбор и начать приготовление (рис. 9).
6 По завершении приготовления прибор подаст сигнал и автоматически перейдет в режим поддержания температуры.

Примечание

- [- - -] отображается на дисплее до закипания воды/жидкости. Когда вода/жидкость закипит, на дисплее начнется обратный отсчет установленного времени приготовления.
- Если в течение 1 минуты после подачи сигнала не будет совершена ни одна операция, мультиварка перейдет в режим ожидания.

7 Поместив макароны во внутреннюю чашу, коснитесь кнопки **МЕНЮ**, чтобы продолжить процесс приготовления.
8 Не закрывайте крышку и постоянно помешивайте макароны лопаткой.

Совет

- Вы также можете закрыть крышку после помещения макарон во внутреннюю чашу, чтобы она стала мягкой.

9 По завершении приготовления прибор подаст сигнал и автоматически перейдет в режим ожидания.

Программа "Яйца"

1 Налейте воду во внутреннюю чашу.
2 Насухо вытрите внешнюю поверхность чаши (рис. 4) и поместите чашу в мультиварку (рис. 5).
3 Закройте крышку мультиварки (рис. 6) и подключите сетевую вилку к розетке (рис. 7).
4 Касаясь кнопки **МЕНЮ**, выберите программу **Яйца** (рис. 23).
↳ Чтобы задать другое время приготовления, обратитесь к информации в главе "Настройка времени приготовления".
5 Коснитесь кнопки **СТАРТ/ВЫКЛ** и удерживайте ее в течение 3 секунд, чтобы подтвердить выбор и начать приготовление (рис. 9).
6 Когда вода закипит, мультиварка подаст 5 сигналов, напомнив о том, что необходимо открыть крышку и поместить яйца во внутреннюю чашу.

Примечание

- [- - -] отображается на дисплее до закипания воды. Когда вода закипит, на дисплее начнется обратный отсчет установленного времени приготовления.
- Время варки яиц по умолчанию — 4 минуты, и на дисплее отображается индикация "04:00".
- Если в течение 5 минут после подачи сигнала не будет совершена ни одна операция, мультиварка перейдет в режим ожидания.

7 Поместив яйца во внутреннюю чашу, закройте крышку и нажмите кнопку **МЕНЮ**, чтобы продолжить процесс приготовления.
8 По завершении приготовления прибор подаст сигнал и автоматически перейдет в режим ожидания.

Программа "Печь"

1 Положите ингредиенты для выпечки во внутреннюю чашу.
2 Насухо вытрите внешнюю поверхность чаши (рис. 4) и поместите чашу в мультиварку (рис. 5).
3 Закройте крышку мультиварки (рис. 6) и подключите сетевую вилку к розетке (рис. 7).

Примечание

- При выпекании пирогов или хлеба крышка должна быть закрыта. Оптимальной для выпечки считается температура 130 °C и время приготовления 45 минут.
- Если ингредиенты выпекаются при температуре выше 140 °C, не закрывайте крышку.

4 Касаясь кнопки **МЕНЮ**, выберите программу **Печь** (рис. 27).
↳ Чтобы задать другую температуру выпекания, обратитесь к информации в главе "Настройка температуры приготовления".
↳ Чтобы задать другое время приготовления, обратитесь к информации в главе "Настройка времени приготовления".
5 Коснитесь кнопки **СТАРТ/ВЫКЛ** и удерживайте ее в течение 3 секунд, чтобы подтвердить выбор и начать приготовление (рис. 9).
6 По завершении приготовления прибор подаст сигнал и автоматически перейдет в режим поддержания температуры.

Примечание

- Если выбранная температура выпекания ниже 80 °C, после окончания приготовления прибор автоматически перейдет в режим ожидания.
- Извлекая внутреннюю чашу из мультиварки после приготовления, используйте кухонную рукавицу или полотенце, так как чашу сильно нагревается.

Программы "Йогурт" и "Кефир"

1 Смешайте ингредиенты, необходимые для приготовления йогурта или кефира, и поместите их во внутреннюю чашу.
2 Насухо вытрите внешнюю поверхность чаши (рис. 4) и поместите чашу в мультиварку (рис. 5).
3 Закройте крышку мультиварки (рис. 6) и подключите сетевую вилку к розетке (рис. 7).
4 Касаясь кнопки **МЕНЮ**, выберите программу **Йогурт** (рис. 28) или **Кефир** (рис. 29).
↳ Чтобы задать другое время приготовления, обратитесь к информации в главе "Настройка времени приготовления".
5 Коснитесь кнопки **СТАРТ/ВЫКЛ** и удерживайте ее в течение 3 секунд, чтобы подтвердить выбор и начать приготовление (рис. 9).
6 По завершении приготовления прибор подаст сигнал и автоматически перейдет в режим ожидания.

Программа "Мультиповар"

Данная программа позволит вам готовить блюда с индивидуальными настройками времени и температуры.
1 Поместите ингредиенты во внутреннюю чашу.
2 Насухо вытрите внешнюю поверхность чаши (рис. 4) и поместите чашу в мультиварку (рис. 5).
3 Закройте крышку мультиварки (рис. 6) и подключите сетевую вилку к розетке (рис. 7).
4 Касаясь кнопки **МЕНЮ**, выберите программу **Мультиповар** (рис. 30).
↳ Чтобы установить нужную температуру приготовления, обратитесь к информации в главе "Настройка температуры приготовления".
↳ Чтобы установить нужное время приготовления, обратитесь к информации в главе "Настройка времени приготовления".
5 Коснитесь кнопки **СТАРТ/ВЫКЛ** и удерживайте ее в течение 3 секунд, чтобы подтвердить выбор и начать приготовление (рис. 9).
6 По завершении приготовления прибор подаст сигнал и автоматически перейдет в режим поддержания температуры.

Примечание

- Если выбранная температура выпекания ниже 80 °C, мультиварка автоматически перейдет в режим ожидания после завершения процесса приготовления.
- Если выбранная температура выше 140 °C, верхняя крышка должна быть открыта при приготовлении.

Функция "Мультиповар Pro"

Функция "Мультиповар Pro" позволяет настраивать до 9 этапов приготовления с установкой различных параметров времени и температуры.

Например, для первого этапа можно выбрать настройки 5 минут и 160 °C, для второго этапа — 10 минут и 100 °C, а для последнего этапа — 20 минут и 80 °C.
1 В режиме ожидания мультиварки коснитесь кнопки **Мультиповар Pro**. (рис. 31).
↳ На дисплее появится индикация "1".
2 См. главу "Настройка времени приготовления", чтобы выбрать время для этапа 1.
3 См. главу "Настройка температуры приготовления", чтобы выбрать температуру для этапа 1.
4 Снова коснитесь кнопки **Мультиповар Pro** и переходите к этапу 2. (рис. 32).
↳ На дисплее появится индикация "2".
5 Настройте время и температуру приготовления для этапа 2.
6 Повторяйте описанные выше шаги, пока не будут настроены параметры для всех этапов, а затем коснитесь кнопки СТАРТ/ВЫКЛ и удерживайте ее в течение 3 секунд, чтобы подтвердить выбор и начать приготовление (рис. 9).

Функция "Мой рецепт"

1 Если после окончания приготовления блюда с помощью функции "Мультиповар Pro" вы хотите сохранить заданные параметры приготовления, в течение 10 минут после завершения приготовления коснитесь кнопки **Мой рецепт** и удерживайте ее в течение 3 секунд. (рис. 33)
↳ На дисплее отобразится индикация "F1".
2 Касайтесь кнопок увеличения (+) или уменьшения (-) значения, чтобы выбрать F1, F2, F3, F4 или F5.
3 Коснитесь кнопки **Мой рецепт** и удерживайте ее в течение 3 секунд, чтобы сохранить параметры приготовления в выбранной позиции.

Примечание

- Вы можете сохранить до 5 настроек "Мультиповар Pro" в функции **Мой рецепт** — они будут сохранены под названиями F1, F2, F3, F4 и F5.
- В режиме ожидания коснитесь кнопки **Мой рецепт** и удерживайте ее в течение 3 секунд, а затем касайтесь кнопок увеличения (+) или уменьшения (-) значения, чтобы выбрать нужную настройку.
- Если вы хотите заменить один из текущих рецептов функции "Мой рецепт", выберите нужную настройку и сохраните новые параметры.
- Общее время приготовления для всех заданных этапов должно составлять не более 24 часов.

Поддержание температуры

В мультиварке предусмотрена функция удобного управления режимом поддержания температуры.
- Если после выбора нужной программы приготовления с помощью кнопки **МЕНЮ** вы коснетесь кнопки **СТАРТ/ВЫКЛ** и удержите ее в течение 3 секунд, в течение всего процесса приготовления будет гореть индикатор режима поддержания температуры (**ПОДОГРЕВ**). После окончания приготовления мультиварка перейдет в режим поддержания температуры.
- Если после выбора нужной программы приготовления с помощью кнопки **МЕНЮ** вы сначала коснетесь кнопки **ПОДОГРЕВ**, затем коснетесь кнопки **СТАРТ/ВЫКЛ** и удержите ее в течение 3 секунд, индикатор режима поддержания температуры (**ПОДОГРЕВ**) погаснет. По окончании приготовления мультиварка перейдет в режим ожидания.

Примечание

- Прибор может находиться в режиме поддержания температуры в течение 12 часов, после чего он подаст сигнал и выйдет из этого режима.
- В режиме ожидания коснитесь кнопки **ПОДОГРЕВ**, чтобы перейти в режим поддержания температуры. Общее время поддержания температуры отображается на дисплее. Прибор может находиться в режиме поддержания температуры в течение 24 часов, после чего он подаст сигнал и выйдет из этого режима.
- В режиме подогрева коснитесь кнопки **ПОДОГРЕВ**, чтобы перейти в режим ожидания.

Настройка времени приготовления

Вы можете изменить время приготовления для некоторых программ. См. главу "Обзор программ", чтобы узнать, в каких программах и в пределах какого диапазона можно регулировать время.
1 Выберите нужную программу приготовления.
2 Коснитесь кнопки **ВРЕМЯ ПРИГОТОВЛЕНИЯ** (рис. 34).
↳ На дисплее начнет мигать значение часа.
3 Касайтесь кнопок увеличения (+) или уменьшения (-) значения, чтобы задать количество часов (рис. 35).
4 Задав количество часов, снова коснитесь кнопки **ВРЕМЯ ПРИГОТОВЛЕНИЯ** (рис. 36).
↳ На дисплее начнет мигать значение минут.
5 Касайтесь кнопок увеличения (+) или уменьшения (-) значения, чтобы задать количество минут (рис. 37).
6 Коснитесь кнопки **СТАРТ/ВЫКЛ** и удерживайте ее в течение 3 секунд, чтобы подтвердить выбор и начать приготовление (рис. 9).

Примечание

- "Если после касания кнопки **ВРЕМЯ ПРИГОТОВЛЕНИЯ** вы не коснетесь ни одной другой кнопки, мультиварка перейдет в режим ожидания.
- Для программ, в которых максимальное время приготовления составляет 1 час, при первом касании кнопки **ВРЕМЯ ПРИГОТОВЛЕНИЯ** на дисплее сразу начнет мигать индикация минут.

Настройка времени приготовления для программы "Яйца"

Вы можете настроить время приготовления для программы "Яйца" с точностью до 30 секунд.
1 Вы

Register your product and get support at
www.philips.com/welcome

HD4731
HD4734
HD4737
HD4749

EN	Important information leaflet
KK	Маңызды ақпарат парақшасы
RU	Буклет с важной информацией
UK	Інформаційний буклет

PHILIPS

Specifications are subject to change without notice.
© 2015 Koninklijke Philips N.V.
All rights reserved.

English

Read this important information leaflet carefully before you use the appliance, and save it for future reference.

Danger

- Do not immerse the multicooker in water, nor rinse it under the tap.

Warning

- This appliance shall not be used by children from 0 year to 8 years. This appliance can be used by children aged from 8 years and above if they are continuously supervised. This appliance can be used by people with reduced physical, sensory or mental capabilities or lack of experience and knowledge if they have been given supervision or instruction concerning use of the appliance in a safe way and understand the hazards involved. Keep the appliance and its cord out of reach of children aged less than 8 years. Cleaning and user maintenance shall not be made by children.
- Children shall not play with the appliance.
- Cooking appliances should be positioned in a stable situation with the handles (if any) positioned to avoid spillage of the hot liquids.
- This appliance is intended to be used in household and similar applications such as:
- staff kitchen areas in shops, offices and other working environments;
- farm houses;
- by clients in hotels, motels and other residential type environments;
- bed and breakfast type environments.
- Make sure that the damaged power cord is replaced by Philips, a service center authorized by Philips or similarly qualified persons in order to avoid a hazard.
- The appliance is not intended to be operated by means of an external timer or a separate remote-control system.
- Check if the voltage indicated on the multicooker corresponds to the local power voltage before you connect it.
- Check if the steam valve is clear before every cooking and becomes block during the cooking.
- If the steam valve becomes block, the pressure will increase and the jet steam will hurt and scald users.
- During cooking, steam can only come out from the steam valve. If steam starts to come out between the top lid and main body, immediately power off the multicooker. Check if the sealing ring is in place, in good condition and stacked with foreign objects/ food residues. If there are foreign objects/food residues, clean them up. If there is no foreign object, return it to the service center for checking and sealing ring replacement if necessary. Note that sealing ring lifetime is limited and depend on cooking and maintenance frequency.
- During cooking, water or liquid food can't come out from the inner pot. The only exception is that water condenses around the steam valve and small amount of water condensate leaks on the back side of the multicooker if top lid was opened during cooking, this can be easily wiped off by clean cloth and continuous cooking. If any water/liquid food starts to come out directly from the steam valve or between the top lid and main body, immediately power off the multicooker. Check if the amount of water in inner pot doesn't exceed allowed limit, amount of food corresponds to the recipe, cooking mode and timing selection are correct and the multicooker is used according to the user manual. Check if the sealing ring is in place, in good condition and stacked with foreign objects/ food residues. If there are foreign objects/food residues, clean them up. If there is no foreign object and the multicooker is used according to the user manual, return it to the service center for checking and repair if necessary.
- Only connect the multicooker to a grounded power outlet. Always make sure that the plug is inserted firmly into the power outlet.
- Do not use the appliance if the plug, the power cord, the inner pot, the sealing ring, or the main body is damaged.
- Do not let the power cord hang over the edge of the table or worktop on which the multicooker stands.
- Make sure the heating element, the temperature sensor, and the outside of the inner pot are clean and dry before you put the plug in the power outlet.
- Do not plug in the multicooker or touch any of the buttons on the control panel with wet hands.
- Make sure to avoid spillage on the power connector to avoid a potential hazard.
- Always follow the instructions and use the appliance properly to avoid potential injury.

Caution

- Never use any accessories or parts from other manufacturers or that Philips does not specifically recommend. If you use such accessories or parts, your guarantee becomes invalid.
- Do not expose the multicooker to high temperatures, nor place it on a working or still hot stove or cooker.
- Do not expose the multicooker to direct sunlight.
- Place the multicooker on a stable, horizontal, and level surface.
- Always put the inner pot in the multicooker before you put the plug in the power outlet and switch it on.
- Do not place the inner pot directly over an open fire to cook dishes.
- Do not use the inner pot if it is deformed.
- The accessible surfaces may become hot when the multicooker is operating. Take extra caution when touching the multicooker.
- Beware of hot steam coming out of the steam vent during cooking or out of the multicooker when you open the lid. Keep hands and face away from the multicooker to avoid the steam.
- The inner pot and steamer during and after cooking process, may be hot and heavy.
- Do not lift and move the multicooker while it is operating.
- Do not exceed the maximum water level indicated in the inner pot to prevent overflow.
- Do not place the cooking utensils inside the pot during cooking, warm keeping or reheating.
- Only use the cooking utensils provided. Avoid using sharp utensils.
- To avoid scratches, it is not recommended to cook ingredients with crustaceans and shellfish. Remove the hard shells before cooking.
- Do not insert metallic objects or alien substances into the steam vent.
- Do not place a magnetic substance on the lid. Do not use the multicooker near a magnetic substance.
- Always let the multicooker cool down before you clean or move it.
- Always clean the multicooker after use. Do not clean the multicooker in dishwasher.
- Always unplug the multicooker if not used for a longer period.
- If the multicooker is used improperly or for professional or semiprofessional purposes, or if it is not used according to the instructions in this user manual, the guarantee becomes invalid and Philips refuses liability for any damage caused.
- Surface of the heating element is subject to residual heat after use.

Electromagnetic fields (EMF)

This Philips appliance complies with all applicable standards and regulations regarding exposure to electromagnetic fields.

Қазақша

Құрылғыны қолданбастан бұрын осы маңызды ақпарат парақшасын мұқият оқып шығып, келешекте қарау үшін сақтап қойыңыз.

Қауіпті

- Көп функциялы тағам пісіргішті суға батыруға немесе ағын су астында шаюға болмайды.

Ескерту

- Бұл құрылғыны 0 жастан 8 жасқа дейінгі балалар қолданбауы керек. Бұл құрылғыны 8 жасқа толған және одан асқан балалар үздіксіз бақылау астында болған жағдайда пайдалана алады. Құрылғыны қауіпсіз пайдалану жөніндегі нұсқаулар беріліп, басқа біреу қадағалаған және құрылғыны пайдалануға қатысты қауіп-қатерлер түсіндірілген жағдайда, осы құрылғыны физикалық, сезу немесе ойлау қабілеті шектеулі, тәжірибесі мен білімі аз адамдар пайдалана алады. Құрылғы мен оның сымын 8 жасқа толмаған балалардың қолы жетпейтін жерге қойыңыз. Тазалау және пайдаланушының қызмет көрсету жұмысын балалар орындамауы керек.
- Балалар құралмен ойнамауы керек.
- Ыстық сұйықтықтардың төгілмеуі үшін пісіргіш құрылғыларды тұтқаларымен (бар болған жағдайда) тұрақты күйге орналастыру керек.
- Бұл құрал үй ішінде және келесі орындарда қолдануға арналған:
- дүкендегі, кеңседегі және басқа да жұмыс орындарындағы қызметкерлерге арналған асханалар;
- фермалар;
- қонақ үйлер, мотельдер және басқа да тұрғын орындары;
- жатақ пен таңғы ас берілетін жерлер.
- Қауіпті жағдай туғызбас үшін зақымдалған қуат сымын тек Philips компаниясы, Philips рұқсат берген қызмет орталығы немесе тиісті білімі бар маман ғана ауыстырғаны жөн.
- Құрылғы сыртқы таймермен немесе бөлек қашықтан басқару жүйесімен басқарылмайды.
- Оны қоспас бұрын, көп функциялы тағам пісіргішті көрсетілген кернеу жергілікті қуат кернеуіне сәйкес келетінін тексеріңіз.
- Әрбір дайындау алдында бу клапанының таза болуын және пісіру кезінде бітеліп қалмауын тексеріңіз.
- Егер бу клапаны бітеліп қалса, қысым көтеріліп, бу ағыны пайдаланушыларға зақым келтіруі немесе күйдіруі мүмкін.
- Пісіру кезінде бу тек бу клапанынан шығуы мүмкін. Егер бу үстіңгі қақпақ пен негізгі корпустың арасынан шыға бастаса, көп функциялы тағам пісіргішті дереу өшіріңіз. Нығыздағыш сақинаның орнында, жақсы күйде болуын және бөтен заттармен/ тамақ қалдықтарымен бірге салынбағанын тексеріңіз. Бөтен заттар/ тамақ қалдықтары болған жағдайда оларды тазалаңыз. Егер бөтен заттар болмаса, тексеру және қажет болса нығыздағыш сақинаны ауыстыру үшін оны қызмет көрсету орталығына қайтарыңыз. Нығыздағыш сақинаның қызмет ету мерзімі шектеулі, пісіру және техникалық қызмет көрсету жиілігіне байланысты екенін ескеріңіз.
- Пісіру кезінде ішкі ыдыстан су немесе сұйық тағам шығуы мүмкін. Бір ерекшелігі — егер тамақты пісіру кезінде үстіңгі қақпақ ашық болса, бу клапанының айналасына су жиналып, көп функциялы тағам пісіргіштің артқы жағына су конденсаты аз мөлшерде ағады, оны таза шүберекпен сүртіп және үздіксіз пісіру арқылы оңай кетіруге болады. Бу клапанынан немесе үстіңгі қақпақ пен негізгі корпус арасынан қандай да бір су/ сұйық тамақ қалдықтары тікелей шыққан жағдайда көп функциялы тағам пісіргішті бірден өшіріңіз. Ішкі ыдыстағы судың көлемі рұқсат етілген шектен асып кетпеуін, тағам көлемінің рецептке сай келуін, дұрыс пісіру режимі мен уақыттың таңдалғанын, көп функциялы тағам пісіргіштің пайдаланушы нұсқаулығына сәйкес қолданылуын тексеріңіз. Нығыздағыш сақинаның орнында, жақсы күйде болуын және бөтен заттармен/тамақ қалдықтарымен бірге салынбағанын тексеріңіз. Бөтен заттар/тамақ қалдықтары болған жағдайда оларды тазалаңыз. Бөтен заттар болмаса және көп функциялы тағам пісіргіш пайдаланушы нұсқаулығына сәйкес қолданылса, оны қызмет көрсету орталығына тексеру үшін және қажет болса жөндеу үшін қайтарыңыз.
- Көп функциялы тағам пісіргішті тек жерге қосылған розеткаға қосыңыз. Әрдайым штепсельдік ұштың розеткаға мықтап кіргізілгенін тексеріңіз.
- Егер штепсельдік ұш, қуат сымы, ішкі ыдыс, нығыздағыш сақина немесе негізгі корпус зақымдалған болса, құрылғыны пайдаланбаңыз.
- Қуат сымы үстелдің немесе көп функциялы тағам пісіргіш қойылған беттің шетінен салбырап тұрмау керек.
- Ашаны розеткаға кіргізер алдында қыздыру элементі, температура датчигі және ішкі ыдыстың сырты таза және құрғақ екенін тексеріңіз.
- Көп функциялы тағам пісіргішті дымқыл қолмен қосуға не басқару тақтасындағы түймелерді басуға болмайды.
- Ықтимал қауіпті болдырмау үшін қуат жалғағышына төгілуді болдырмаңыз.
- Ықтимал жарақатты болдырмау үшін әрқашан нұсқауларды орындаңыз және құралды дұрыс пайдаланыңыз.

Абайлаңыз

- Басқа өндірушілер шығарған немесе Philips компаниясы нақты ұсынбаған қосалқы құралдар мен бөлшектерді пайдаланушы болмаңыз. Ондай қосалқы құралдар мен бөлшектерді пайдалансаңыз, құралдың кепілдігі өз күшін жояды.
- Көп функциялы тағам пісіргішті жоғары температурада ұстамаңыз немесе оны жұмыс істеп тұрған, не болмаса әлі де ыстық плитаның немесе пісіргіштің үстіне қоймаңыз.
- Көп функциялы тағам пісіргішті күн сәулесі тікелей түсетін жерге қоймаңыз.
- Көп функциялы тағам пісіргішті тұрақты, көлденең және тегіс бетке қойыңыз.
- Ашаны қуат розеткасына тықпас және құрылғыны қоспас бұрын, ішкі ыдысты әрқашан көп функциялы тағам пісіргішке салыңыз.
- Ішкі кәстрөлді тамақ пісіру үшін пештегі отқа тікелей қоюға болмайды.
- Ішкі ыдыс бұзылған болса, оны пайдаланбаңыз.
- Көп функциялы тағам пісіргіш жұмыс істеп тұрғанда, оның қол жетімді беттері ысып кетуі мүмкін. Көп функциялы тағам пісіргішті ұстаған кезде абай болыңыз.
- Пісіріп жатқанда бу шығарушы тесіктен және қақпақты ашқанда көп функциялы тағам пісіргіштен шығатын ыстық будан сақтаныңыз. Будан сақтану үшін қолдарыңыз бен бетіңізді көп функциялы тағам пісіргіштен аулақ ұстаңыз.
- Ішкі ыдыс пен булағыш пісіру кезінде және пісіргеннен кейін ыстық және ауыр болуы мүмкін.
- Жұмыс істеп жатқан кезде көп функциялы тағам пісіргішті көтерменіз және жылжытпаңыз.
- Көп функциялы тағам пісіргіш тасып кетпеуі үшін ішкі ыдыста көрсетілген ең жоғарғы су деңгейінен асырмаңыз.
- Пісіру, жылы сақтау немесе қайта қыздыру кезінде тамақ пісіретін керек-жарақты кәстрөлдің ішіне салмаңыз.
- Тек берілген пісіруге арналған ыдыс-аяқты қолданыңыз. Өткір ыдыс-аяқты қолдануға болмайды.
- Сызаттарды болдырмау үшін шаяндар мен ұлулары бар ингредиенттерді дайындау ұсынылмайды. Пісіру алдында қатты қабықты алып тастаңыз.
- Бу тесіктеріне металл заттарды немесе бөтен заттарды салмаңыз.
- Қақпаққа магнитті затты қоймаңыз. Көп функциялы тағам пісіргішті магнитті заттың қасында қолданбаңыз.
- Көп функциялы тағам пісіргішті тазаламас бұрын немесе жылжытпас бұрын оны әрдайым суытып алыңыз.
- Қолданып болғаннан соң көп функциялы тағам пісіргішті міндетті түрде тазалаңыз. Көп функциялы тағам пісіргішті ыдыс-аяқ жуатын машинамен тазаламаңыз.
- Ұзақ уақыт пайдаланбайтын болсаңыз, көп функциялы тағам пісіргішті әрдайым ажыратып қойыңыз.
- Көп функциялы тағам пісіргіш дұрыс қолданылмаса, кәсіби немесе жартылай кәсіби мақсаттарда қолданылса, осы пайдаланушы нұсқаулығындағы нұсқауларға сәйкес қолданылмаса, кепілдік жарамсыз болады және Philips компаниясы болған зақымдарға байланысты кез келген жауапкершіліктен бас тартады.
- Пайдаланудан кейін қыздыру элементінің бетіне қалдық жылу әсер етеді.

Электромагниттік өрістер (ЭМӨ)

Осы Philips құрылғысы электромагниттік өрістерге қатысты барлық қолданыстағы стандарттар мен ережелерге сәйкес келеді.

Русский

Перед началом эксплуатации прибора внимательно ознакомьтесь с настоящим буклетом и сохраните его для дальнейшего использования в качестве справочного материала.

Опасно!

- Запрещается погружать мультиварку в воду или промывать под струей воды.

Предупреждение

- Не разрешайте пользоваться прибором детям младше 8 лет. Прибором могут пользоваться дети старше 8 лет, но только под постоянным присмотром взрослых. Лица с ограниченными физическими или умственными возможностями, а также лица с недостаточным опытом и знаниями могут пользоваться этим прибором только под присмотром или после получения инструкций по безопасному использованию прибора и при условии понимания потенциальных опасностей. Храните прибор и шнур в месте, недоступном для детей младше 8 лет. Не разрешайте детям осуществлять очистку и уход за прибором.

- Не позволяйте детям играть с прибором.
- Помещайте кухонные приборы на устойчивую поверхность. Ручки приборов и другие выступающие части (при наличии) должны быть направлены так, чтобы не допустить выплескивания горячей жидкости.
- Данный прибор предназначен только для использования в домашних и других подобных условиях, в том числе:
- в столовых и на кухнях для персонала в магазинах, офисах и т.п.;
- в загородных домах и на фермах;
- постояльцами гостиниц, гостевых домов и других подобных заведений;
- постояльцами мини-отелей.
- Чтобы обеспечить безопасную эксплуатацию прибора, заменяйте поврежденный шнур только в авторизованном сервисном центре Philips или в сервисном центре с персоналом аналогичной квалификации.
- Запрещается подключать данный прибор к внешнему таймеру или системам дистанционного управления.
- Перед подключением мультиварки убедитесь, что указанное на ней номинальное напряжение соответствует напряжению местной электросети.
- Перед каждым приготовлением тщательно очищайте паровой клапан и следите, чтобы во время приготовления он не был закрыт.
- Если паровой клапан закрыт, давление увеличивается и выходящий пар может стать причиной травмы или ожогов.
- Во время приготовления пар может выходить только из парового клапана. Если пар выходит из пространства между верхней крышкой и основным устройством, немедленно выключите мультиварку. Убедитесь, что уплотнительное кольцо установлено правильно, не повреждено и не заблокировано посторонними предметами / остатками пищи. При наличии посторонних предметов / остатков пищи извлеките их. Если посторонние предметы отсутствуют и мультиварка используется согласно инструкциям в руководстве пользователя, обратитесь в сервисный центр для проверки и устранения неисправностей (при необходимости).
- Подключайте мультиварку только к заземленной розетке. Всегда проверяйте плотность подключения сетевой вилки к розетке электросети.
- Не пользуйтесь прибором в случае повреждения шнура питания, сетевой вилки, внутренней чаши, уплотнительного кольца или корпуса прибора.
- Не допускайте свисания шнура питания с края стола или места установки мультиварки.
- Перед подключением сетевой вилки к розетке электросети убедитесь, что нагревательный элемент, датчик температуры и внешняя поверхность внутренней чаши являются чистыми и сухими.
- Запрещается подключать мультиварку к сети, нажимать любые кнопки и пользоваться панелью управления, если у вас мокрые руки.
- Во избежание возникновения опасных ситуаций не допускайте проливания жидкостей на разъем питания.
- Во избежание травм используйте прибор в соответствии с инструкциями.

Внимание!

- Запрещается пользоваться какими-либо аксессуарами или деталями других производителей, не имеющих специальной рекомендации Philips. При использовании таких аксессуаров и деталей гарантийные обязательства теряют силу.
- Не подвергайте мультиварку воздействию высоких температур, а также не устанавливайте ее на работающую или неостывшую печь или плиту.
- Не подвергайте мультиварку воздействию прямых солнечных лучей.
- Устанавливайте мультиварку на устойчивую, ровную, горизонтальную поверхность.
- Перед подключением к сети питания и включением всегда устанавливайте в мультиварку внутреннюю чашу.
- Не ставьте внутреннюю чашу непосредственно на открытый огонь для приготовления блюд.
- Не используйте деформированную внутреннюю чашу.
- Во время работы мультиварки некоторые ее поверхности могут нагреваться. Прикасаясь к мультиварке, будьте особенно осторожны.
- Остерегайтесь выхода горячего пара из отверстия выхода пара во время приготовления или при открытии крышки мультиварки. Лицо и руки должны находиться на безопасном расстоянии от источника выхода пара мультиварки.
- Во время и после окончания процесса приготовления внутренняя чаша и пароварка могут быть горячими и тяжелыми.
- Не поднимайте и не перемещайте мультиварку во время работы.
- Во избежание переполнения внутренней чаши не наполняйте ее выше отметки максимального уровня.
- В режиме приготовления, поддержания температуры и разогрева запрещается опускать в чашу кухонные принадлежности, которые входят в комплектацию устройства. Не используйте острые кухонные приспособления.
- Во избежание повреждения поверхности чаши приготовление моллюсков и ракообразных вместе с панцирем не рекомендуется. Перед приготовлением удалите панцирь.
- Не вставляйте в отверстие выхода пара металлические и другие посторонние предметы.
- Не ставьте на крышку магнитные материалы. Не устанавливайте мультиварку рядом с магнитными материалами.
- Прежде чем очищать или переставлять мультиварку, дождитесь, когда она остынет.
- Всегда очищайте мультиварку после использования. Запрещается мыть мультиварку в посудомоечной машине.
- Если мультиварка не используется в течение длительного времени, всегда отсоединяйте ее от электросети.
- В случае нарушения правил использования мультиварки, при ее использовании в качестве профессионального или полупрофессионального оборудования, а также при нарушении правил данного руководства гарантийные обязательства утрачивают свою силу, и компания Philips не несет ответственности за какой бы то ни было причиненный ущерб.
- По окончании использования поверхность нагревательного элемента выделяет остаточное тепло.

Электромагнитные поля (ЭМП)

Этот прибор Philips соответствует всем применимым стандартам и нормам по воздействию электромагнитных полей.

Українська

Перед тим як користуватися пристроєм, уважно прочитайте цей буклет із важливою інформацією та зберігайте його для довідки в майбутньому.

Небезпечно

- Не занурюйте мультиварку у воду та не мийте її під краном.

Увага!

- Цим пристроєм не можна користуватися дітям віком до 8 років. Цим пристроєм можуть користуватися діти від 8 років за умови, що користування відбувається під постійним наглядом дорослих. Цим пристроєм можуть користуватися особи із послабленими фізичними відчуттями або розумовими здібностями, чи без належного досвіду та знань, за умови, що користування відбувається під наглядом, їм було проведено інструктаж щодо безпечного користування пристроєм та їх було повідомлено про можливі ризики. Зберігайте пристрій та шнур живлення подалі від дітей віком до 8 років. Не дозволяйте дітям виконувати чищення та догляд.
- Не дозволяйте дітям бавитися пристроєм.
- Кухонні пристрої слід ставити на стійку поверхню, а ручки (за наявності) слід розміщувати так, щоб уникнути виливання гарячих рідин.
- Цей пристрій призначений для побутового використання вдома та в інших подібних місцях:
- на службових кухнях у магазинах, офісах та в інших виробничих умовах;
- у жилих будівлях на фермах;
- клієнтами в готелях, мотелях та інших жилих середовищах;
- у готелях із комплексом послуг «ночівля і сніданок».
- Для уникнення небезпеки пошкоджень кабель живлення має заміняти компанія Philips, сервісний центр, уповноважений Philips, або фахівці з належною кваліфікацією.
- Цей пристрій не призначено для керування за допомогою зовнішнього таймера чи окремої системи дистанційного керування.
- Перед тим як під'єднувати мультиварку до електромережі, перевірте, чи збігається напруга, вказана на ній, із напругою в електромережі.
- Перед кожним приготуванням перевіряйте, чи паровий клапан чистий, і слідкуйте, щоб під час приготування він був відкритий.
- Якщо паровий клапан закриється, підвищиться тиск, і пара травмує та обпече користувачів.
- Під час приготування пара може виходити лише з парового отвору. Якщо пара починає виходити між верхньою кришкою та основним корпусом, негайно вимкніть мультиварку. Перевірте, чи ущільнююче кільце знаходиться на місці, перебуває в хорошому стані та чи на ньому немає сторонніх предметів або залишків їжі. За наявності сторонніх предметів або залишків їжі видаліть їх. Якщо сторонніх предметів немає, віднесіть пристрій у сервісний центр для перевірки та заміни ущільнюючого кільця за необхідності. Зауважте, що термін експлуатації ущільнюючого кільця обмежений і залежить від частоти приготування та догляду.
- Під час приготування вода або рідка їжа не повинна виходити з внутрішньої каструлі. Винятком є лише те, що вода конденсується навколо парового клапана і невелика кількість конденсату стікає по задній частині мультиварки в разі відкривання верхньої кришки під час приготування (вологу можна легко витерти чистою ганчіркою і продовжити приготування). Якщо вода або рідка їжа починає виходити з парового отвору або між верхньою кришкою та основним корпусом, відразу вимкніть мультиварку. Перевірте, чи кількість води у внутрішній каструлі не перевищує дозволене обмеження, кількість їжі відповідає рецепту, вибрано правильний режим та час приготування і мультиварка використовується згідно з посібником користувача. Перевірте, чи ущільнююче кільце знаходиться на місці, перебуває в хорошому стані та чи на ньому немає сторонніх предметів або залишків їжі. За наявності сторонніх предметів або залишків їжі видаліть їх. Якщо сторонніх предметів немає і мультиварка використовується згідно з посібником користувача, віднесіть її у сервісний центр для перевірки та ремонту за необхідності.
- Під'єднуйте мультиварку лише до заземленої розетки. Завжди перевіряйте, чи штекер зафіксовано в розетці належним чином.
- Не використовуйте пристрій, якщо штекер, кабель живлення, внутрішню каструлю, ущільнююче кільце або основний корпус пошкоджено.
- Кабель живлення не повинен звисати над краєм столу або над робочою поверхнею, на якій стоїть мультиварка.
- Перед тим як під'єднати пристрій до електромережі, перевірте, чи нагрівальний елемент, датчик температури та зовнішня частина внутрішньої каструлі чисті та сухі.
- Не під'єднуйте мультиварку до електромережі та не натискайте кнопки на панелі керування мокрими руками.
- Для уникнення потенційної небезпеки не проливайте воду на роз'єм живлення.
- Завжди дотримуйтеся інструкцій та користуйтеся пристроєм належним чином для уникнення можливого травмування.

Увага

- Не використовуйте приладдя чи деталі інших виробників, за винятком тих, які рекомендує компанія Philips. Використання такого приладдя чи деталей призведе до втрати гарантії.
- Оберігайте мультиварку від дії високих температур, не ставте її на увімкнену або ще гарячу пічку чи кухонну плиту.
- Оберігайте мультиварку від прямих сонячних променів.
- Ставте мультиварку на стійку, горизонтальну та рівну поверхню.
- Перш ніж під'єднувати мультиварку до електромережі та вмикати її, потрібно вставити внутрішню каструлю.
- Не ставте внутрішню каструлю безпосередньо на відкритий вогонь, щоб приготувати страви.
- Не використовуйте внутрішню каструлю, якщо вона деформувалася.
- Коли мультиварка працює, можуть нагріватися доступні для дотику поверхні. Будьте особливо обережні, коли торкаєтесь мультиварки.
- Будьте обережні, щоб не обпектися гарячою парою, яка виходить із парового отвору під час приготування або з мультиварки, коли Ви відкриваєте кришку. Щоб не обпектись парою, тримайте руки й обличчя подалі від мультиварки.
- Під час та після приготування внутрішня каструля і пароварка можуть бути гарячі й важкі.
- Не піднімайте і не переносіть мультиварку, коли вона працює.
- Для запобігання переповненню не наливайте води вище максимального рівня, який вказаний у внутрішній каструлі.
- Не ставте кухонне приладдя у каструлю під час приготування, у режимі збереження тепла або підігрівання.
- Використовуйте лише кухонне приладдя із комплекту. Не використовуйте гостре кухонне приладдя.
- Для запобігання подряпинам не рекомендується готувати страви з креветками та ракоподібними. Перед приготуванням видаліть панцирі.
- Не вставляйте в паровий отвір металевих предметів та не лийте сторонніх речовин.
- Не ставте на кришку магнітні матеріали. Не використовуйте мультиварку біля магнітних матеріалів.
- Перед тим як чистити або перенести мультиварку, давайте їй охолонути.
- Чистіть мультиварку після використання. Не мийте мультиварку в посудомийній машині.
- Якщо Ви не плануєте користуватися мультиваркою довший час, від'єднуйте її від електромережі.
- Якщо мультиварка використовується неналежно, для (напів-) професійних чи інших цілей всупереч цій інструкції, гарантія втрачає чинність, а компанія Philips не несе відповідальності за заподіяну шкоду.
- Покриття нагрівального елемента може виділяти тепло після використання.

Електромагнітні поля (ЕМП)

Цей пристрій Philips відповідає усім чинним стандартам та правовим нормам, що стосуються впливу електромагнітних полів.