PHILIPS

HR3740, HR3741
HR3745

EN	User manual	LV	Lietotāja rokasgrāmata
BG	Ръководство за потребителя	PL	Instrukcja obsługi
CS	Příručka pro uživatele	RO	Manual de utilizare
EL	Εγχειρίδιο χρήστης	RU	Руководство пользователя
HR	Korisnički priručnik	SK	Príručka užívateľa
HU	Felhasználói kézikönyv	SL	Uporabniški priročnik
KK	Қолданушының нұсқасы	UK	Посібник користувача
LT	Vartotojo vadovas		

©2017 Koninklijke Philips N.V.
All rights reserved.
4240 002 03072

1

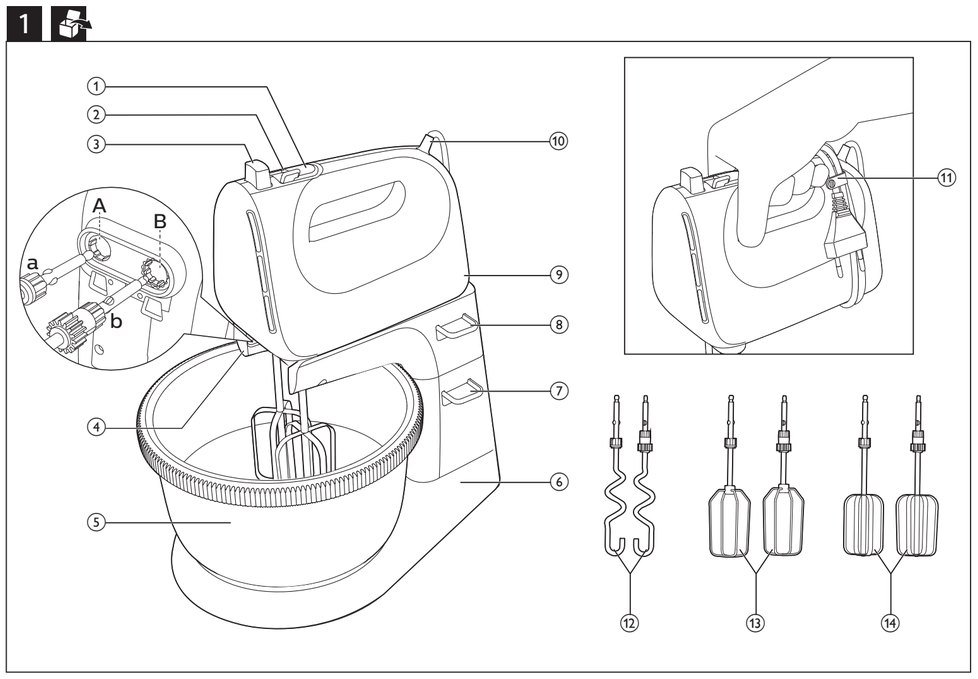

2 HR3745

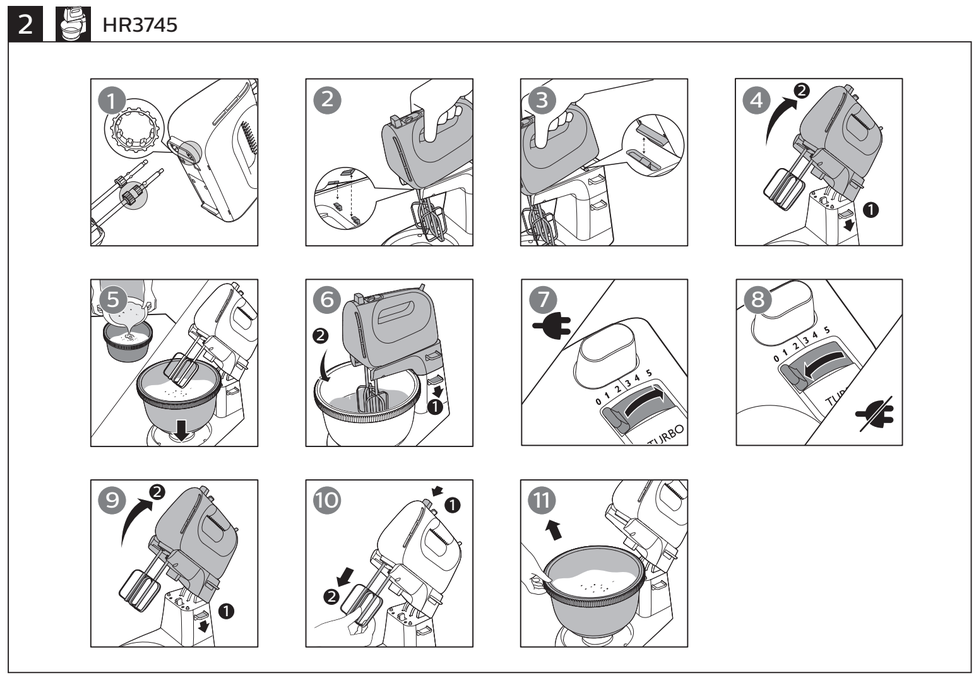

3 HR3745

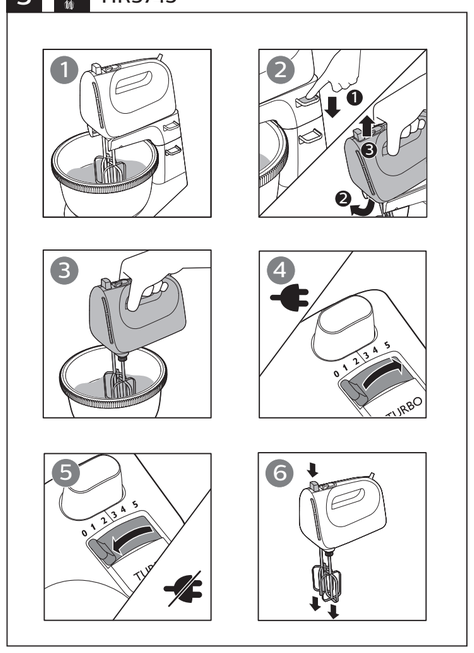

4 HR3740, HR3741

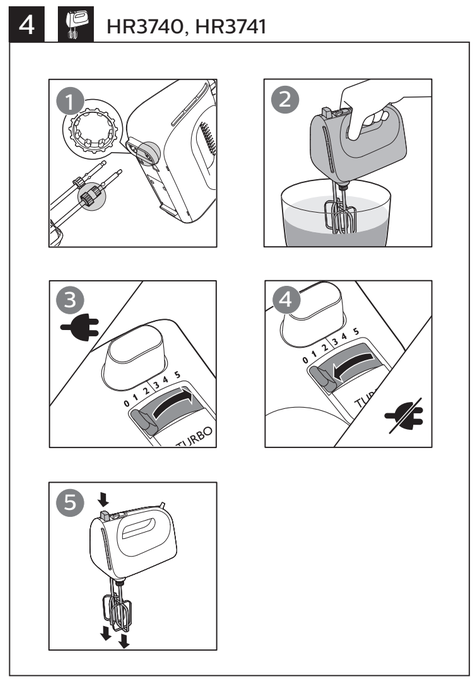

5

		Kg (MAX)		
		500 ml	6 min	5
		x8	2 min	5
		750 g	3 min	1-5
		1000 g / 720 g	5 min	5

6

	✗	✗	✓
HR3745	✗	✗	✓
HR3745	✓	✓	✓
	✓	✓	✓

PHILIPS

English

1 Important

Read this user manual carefully before you use the appliance, and save the user manual for future reference.

Warning

- Do not immerse the motor unit in water nor rinse it under the tap.
- Before you connect the appliance to the power, make sure that the voltage indicated on the bottom of the appliance corresponds to the local power voltage.
- If the supply cord is damaged, it must be replaced by the manufacturer, its service agent or similarly qualified persons in order to avoid a hazard.
- Appliances can be used by persons with reduced physical, sensory or metal capabilities or lack of experience and knowledge if they have been given supervision or instruction concerning use of the appliance in a safe way and if they understand the hazards involved.
- Children should be supervised to ensure that they do not play with the appliance.
- This appliance shall not be used by children. Keep the appliance and its cord out of reach of children.
- Before you connect the mixer to the mains, insert the beaters into the mixer.
- Before you switch on the appliance, lower the beaters into the ingredients.
- Switch off the appliance and disconnect it from the mains if you leave it unattended and before you assemble, disassemble and clean it and before changing accessories or approaching parts that move in use.
- Do not touch or insert any object on the gears of the mixer stand, especially when the appliance is in use.
- Clean the mixer unit, stand and holder with a moist cloth.

Caution

- Never use any accessories or parts from other manufacturers or that Philips does not specifically recommend. If you use such accessories or parts, your guarantee becomes invalid.
- This appliance is intended for household use only.
- Do not exceed the quantities and processing time indicated in the user manual.
- Do not process more than one batch without interruption. Let the appliance cool down to room temperature before you continue procsessing.

Note

- Noise level = 86 dB [A]

Electromagnetic fields (EMF)

This Philips appliance complies with all standards regarding electromagnetic fields (EMF). If handled properly and according to the instructions in this user manual, the appliance is safe to use based on scientific evidence available today.

Recycling

This symbol means that this product shall not be disposed of with normal household waste (2012/19/EU).

Follow your country's rules for the separate collection of electrical and electronic products. Correct disposal helps prevent negative consequences for the environment and human health.

2 Introduction

Congratulations on your purchase and welcome to Philips! To fully benefit from the support that Philips offers, register your product at www.philips.com/welcome.

3 What's in the box (Fig. 1)

① **Turbo button**
- Press and hold to reach the maximum speed

② **Speed control**
- **0** : OFF position
- **1 2 3 4 5** : speed setting

③ **⏏ Eject button**
- Press to release the beaters or dough hooks

④ **Hole for the beaters and dough hooks**
- Hole A: for the beaters and dough hooks with gear a
- Hole B: for the beaters and dough hooks with gear b (of larger size)

⑤ **Driving bowl (HR3745 only)**
⑥ **Mixer stand (HR3745 only)**
⑦ **Lever to release the arm of the mixer stand**
⑧ **Lever to release the mixer**
⑨ **Mixer unit**
⑩ **Power cord**
⑪ **Cord clip**
⑫ **Two dough hooks**
⑬ **Two wire beaters (HR3741 only)**
⑭ **Two strip beaters (HR3740/HR3745 only)**

4 Use the appliance (Fig. 2/Fig. 3/ Fig. 4)

Before the first use

Before you use the appliance for the first time, thoroughly clean the parts that come into contact with food.

Strip beaters/Wire beaters/Dough hooks

Switch on the mixer. Select a proper speed. To avoid splashing, start mixing at a low speed, and then switch to a higher speed.

Tip

- Beaters are for whipping egg white, cream. It can also be used for mixing cake batter, cookies dough, pancake, waffles, and puff pastries etc.
- Dough hooks are for preparing yeast dough, pasta dough, etc.
- Start with speed 1 to prevent splashing. Then slowly increase the speed.
- For best results, use speed 5 for whipping.
- Use the Turbo button to get quick access to the maximum speed
- Press the spatula against the side of the driving bowl to remove unmixed ingredients in order to obtain a well-mixed mixture (HR3745 only).
- You can use the mixer with the stand (fig. 2) or without the stand (fig. 3) (HR3745 only).
- For small amount recipe, use the mixer without the stand for the best result (HR3745 only).
- After processing large quantity ingredients or processing ingredients for a long time, let your mixer cool down for two hours before starting another operation.
- You may need to adjust the amount of liquid to form the dough according to the humidity and temperature condition.

5 Cleaning (Fig. 6)

Caution

- Before you clean the appliance or release any accessory, unplug it.

Clean the beaters, dough hooks, and driving bowl, in warm water with some washing-up liquid or in a dishwasher.

6 Storage

1 Wind the power cord round the heel of the appliance.
2 Put the beaters, and dough hooks in the driving bowl (HR3745 only).
3 Store the mixer unit, mixer stand, and driving bowl (HR3745 only) in a dry place away from direct sunlight or other sources of heat.

7 Guarantee and service

If you have a problem, need service, or need information, see www.philips.com/support or contact the Philips Consumer Care Center in your country. The phone number is in the worldwide guarantee leaflet. If there is no Consumer Care Center in your country, go to your local Philips dealer.

Български

1 Важно

Преди да използвате уреда, прочетете внимателно това ръководство за потребителя и го запазете за справка в бъдеще.

Предупреждение

- В никакъв случай не потапяйте задвижващия блок във вода и не го изплаквайте с течаща вода.
- Преди да включите уреда в електрически контакт, проверете дали напрежението, показано на дъното на уреда, отговаря на напрежението на местната електрическа мрежа.
- Ако захранващият кабел е повреден, той трябва да се замени от производителя, негов представител или лица с подобна квалификация с цел да се избегнат опасни ситуации.
- Уредите могат да се използват от лица с намалени физически, сетивни или умствени способности или без опит и познания, ако са под наблюдение или са инструктирани за безопасна употреба на уреда и разбират евентуалните опасности.
- Наглеждайте децата, за да не си играят с уреда.
- Този уред не бива да се използва от деца. Пазете уреда и кабела далече от достъп на деца.
- Преди да включите миксера в електрическата мрежа, поставете в него бъркалките.
- Преди да включите уреда, потопете бъркалките в продуктите.
- Изключете уреда от копчето и от електрическата мрежа, ако го оставяте без надзор и преди да го сглобявате, разглобявате и почиствате, и преди да сменяте приставки или да докосвате части, които се движат при употреба.
- Не докосвайте и не бъркайте с предмети в зъбните колела на стойката на миксера, особено когато уредът работи.
- Избършете миксера, стойката и поставката с влажна кърпа.

Внимание

- Никога не използвайте аксесоари или части от други производители или такива, които не са специално препоръчвани от Philips. При използване на такива аксесоари или части вашата гаранция става невалидна.
- Този уред е предназначен само за битови цели.
- Не превишавайте количествата и времената за обработка, посочени в ръководството за потребителя.
- Не обработвайте повече от една порция без прекъсване. Оставете уреда да се охлади до стайна температура, преди да продължите работата с него.

Забележка

- Ниво на шума = 86 dB [A]

Електромагнитни полета (EMF)

Този уред Philips е в съответствие с всички стандарти по отношение на електромагнитните излъчвания (EMF). Ако се употребява правилно и съгласно указанията в това ръководство за потребителя, уредът е безопасен за използване според наличните досега научни факти.

Рециклиране

Този символ означава, че продуктът не може да се изхвърля заедно с обикновените битови отпадъци (2012/19/EU).

Следвайте правилата на държавата си относно разделното събиране на електрическите и електронните уреди. Правилното изхвърляне помага за предотвратяването на потенциални негативни последици за околната среда и човешкото здраве.

2 Въведение

Поздравления за вашата покупка и добре дошли във Philips! За да се възползвате изцяло от предлаганата от Philips поддръжка, регистрирайте продукта си на адрес www.philips.com/welcome.

3 Какво има в кутията (фиг. 1)

① **Бутон „турбо"**
- Натиснете и задръжте за достигане на максимална скорост

② **Регулиране на скоростта**
- **0** : Положение ИЗКЛ.
- **1 2 3 4 5** : настройка за скорост

③ **⏏ Бутон за изваждане**
- Натиснете, за да освободите бъркалките или куките за месене

④ **Отвор за бъркалките и куките за месене**
- Отвор A: за бъркалки и куки за тесто със зъбно колело a
- Отвор B: за бъркалки и куки за тесто със зъбно колело b (на по-голям размер)

⑤ **Въртяща се купа (само за HR3745)**
⑥ **Стойка на миксер (само за HR3745)**
⑦ **Лостче за освобождаване на рамото на стойката на миксера**
⑧ **Лостче за освобождаване на миксера**
⑨ **Миксер**
⑩ **Захранващ кабел**
⑪ **Щипка за кабела**
⑫ **Две куки за тесто**
⑬ **Две телени бъркалки (само за HR3741)**
⑭ **Две лентови бъркалки (само за HR3740/HR3745)**

4 Използване на уреда (Фиг. 2/Фиг. 3/ Фиг. 4)

Преди първата употреба

Преди да използвате уреда за пръв път, почистете добре частите, които влизат в контакт с храната.

Лентови бъркалки/телени бъркалки/куки за тесто

Включете миксера. Изберете подходяща скорост. За да избегнете разплискване, започнете с ниска скорост и след това превключете на по-висока.

Съвет

- Бъркалките са за разбиване на яйчени белтъци, сметана. Също така може да се използват за месене на тесто за торти, за сладки, за палачинки, за гофрети, за бутер сладкиши и т.н.
- Куките за месене са за приготвяне на тесто с мая, тесто за паста и т.н.
- Започнете на скорост 1, за да предотвратите разплискване. След това увеличете постепенно скоростта.
- За най-добри резултати използвайте скорост 5 за разбиване.
- Използвайте бутона "турбо" за бърз достъп до максималната скорост
- Притискайте лопатката към стената на въртящата се купа, за да отстраните неразмесените продукти и да получите хомогенна смес (само за HR3745).
- Можете да използвате миксера със стойката (фиг. 2) или без стойката (фиг. 3) (само за HR3745).
- За рецепти с малки количества използвайте миксера без стойката за най-добър резултат (само за HR3745).
- След обработката на големи количества съставки или при дълга обработка оставете миксера да се охлади за 2 часа, преди да започнете друга работа.
- Когато приготвяте тестото, съобразете количеството течност в зависимост от влажността и температурата.

5 Почистване (Фиг. 6)

Внимание

- Преди да почистите уреда или да освободите някой от аксесоарите, изключете уреда от контакта.

Измийте бъркалките, куките за месене и въртящата се купа в топла вода с малко течен миещ препарат или в съдомиялна машина.

6 Съхранение

1 Навийте захранващия кабел около петата на уреда.
2 Поставете бъркалките и куките за тесто във въртящата се купа (само за HR3745).
3 Съхранявайте миксера, стойката и въртящата се купа (само за HR3745) на сухо място, далеч от пряка слънчева светлина или източници на топлина.

7 Гаранция и сервиз

Ако имате проблем, нуждаете се от сервизно обслужване или информация, вижте www.philips.com/support или се свържете с центъра за обслужване на потребители на Philips във вашата държава. Телефонният номер е посочен в международната гаранционна карта. Ако във вашата страна няма Център за обслужване на потребители, обърнете се към местния търговец на уреди Philips.

Čeština

1 Důležité

Před použitím přístroje si pečlivě přečtěte tuto uživatelskou příručku a uschovejte ji pro budoucí použití.

Varování

- Motorovou jednotku nesmíte nikdy ponořit do vody ani mýt pod tekoucí vodou.
- Než přístroj připojíte do elektrické sítě, přesvědčte se, zda napětí uvedené v dolní části přístroje odpovídá napětí ve vaší elektrické síti.
- Pokud by byl poškozen napájecí kabel, musí jeho výměnu provést výrobce, jeho servisní pracovníci nebo obdobně kvalifikovaní pracovníci, abyste předešli možnému nebezpečí.
- Přístroje mohou používat osoby se sníženými fyzickými, smyslovými nebo duševními schopnostmi nebo nedostatkem zkušeností a znalostí, pokud jsou pod dohledem nebo byly poučeny o bezpečném používání přístroje a rozumí všem rizikům spojeným s používáním přístroje.
- Dohlédněte na to, aby si s přístrojem nehrály děti.
- Přístroj nesmějí používat děti. Přístroj a napájecí kabel udržujte mimo dosah dětí.
- Před zapojením mixéru do síťového napájení zasuňte do mixéru šlehací metly.
- Před zapnutím přístroje ponořte šlehací metly do příslušných ingrediencí.
- Pokud přístroj budete nechávat bez dozoru, budete jej sestavovat, rozebírat a čistit, budete měnit příslušenství nebo manipulovat se součástmi, které se při jeho provozu pohybují, přístroj vypněte a odpojte od elektrické sítě.
- Do ozubeného ústrojí stojanu mixéru nevkládejte žádné předměty ani se jej nedotýkejte, obzvláště když je přístroj v chodu.
- Pomocí navlhčeného hadříku vyčistěte jednotku mixéru, stojan a držák.

Upozornění

- Nikdy nepoužívejte příslušenství nebo díly od jiných výrobců nebo takové, které nebyly doporučeny společností Philips. Použijete-li takové příslušenství nebo díly, pozbývá záruka platnosti.
- Přístroj je určen výhradně pro použití v domácnosti.
- Nikdy nepřekračujte množství a doby zpracování potravin uvedené v uživatelské příručce.
- Nezpracovávejte více než jednu dávku bez přerušení. Než budete pokračovat, nechte přístroj vychladnout na pokojovou teplotu.

Note

- Hladina hluku = 86 dB [A]

Elektromagnetická pole (EMP)

Tento přístroj společnosti Philips odpovídá všem normám týkajícím se elektromagnetických polí (EMP). Pokud je správně používán v souladu s pokyny uvedenými v této uživatelské příručce, je jeho použití podle dosud dostupných vědeckých poznatků bezpečné.

Recyklace

Tento symbol znamená, že výrobek nelze likvidovat s běžným komunálním odpadem (2012/19/EU).

Řiďte se pravidly vaší země pro sběr elektrických a elektronických výrobků. Správnou likvidací pomůžete předejít negativním dopadům na životní prostředí a lidské zdraví

2 Úvod

Společnost Philips Vám gratuluje ke koupi a vítá Vás! Chcete-li plně využívat výhod, které nabízí společnost Philips, zaregistrujte svůj výrobek na webových stránkách www.philips.com/welcome.

3 Obsah balení (obr. 1)

① Tlačítko turbo
- Stisknutím a podržením dosáhnete maximální rychlosti

② Ovládání rychlosti
- 0 : Poloha VYPNUTO
- 1 2 3 4 5 : nastavení rychlosti

③ ⏏ Uvolňovací tlačítko
- Stisknutím tlačítka uvolníte šlehací metly nebo hnětací háky.

④ Otvor pro šlehací metly a hnětací háky
- Otvor A: pro šlehací metly a hnětací háky s vybavením a
- Otvor B: pro šlehací metly a hnětací háky s vybavením b (větší rozměry)

⑤ Hnětací mísa (pouze model HR3745)
⑥ Stojan mixéru (pouze model HR3745)
⑦ Páčka pro uvolnění ramena stojanu mixéru
⑧ Páčka pro uvolnění mixéru
⑨ Jednotka mixéru
⑩ Napájecí kabel
⑪ Svorka kabelu
⑫ Dva hnětací háky
⑬ Dvě drátové šlehací metly (pouze model HR3741)
⑭ Dvě páskové šlehací metly (pouze model HR3740/HR3745)

4 Použití přístroje (obr. 2/obr. 3/obr. 4)

Před prvním použitím

Než přístroj poprvé použijete, důkladně očistěte části, které přichází do styku s jídlem.

Páskové šlehací metly / drátové šlehací metly / hnětací háky

Zapněte šlehač. Vyberte adekvátní rychlost. Abyste při míchání nestříkali kolem, začněte mixovat pomaleji a teprve později přepněte na vyšší rychlost.

Upozornění

- Metly jsou určené pro šlehání vaječných bílků a šlehačky. Mohou být též využity při mixování řídkého těsta na koláč, těsta na cukroví, těsta na palačinky, těsta na vafle a křehkého těsta i dalších surovin.
- Hnětací háky jsou určené k přípravě kynutého těsta, těsta na těstoviny atd.
- Začněte rychlostí 1, abyste předešli rozstřikování těsta. Poté rychlost pomalu zvyšujte.
- Nejlepších výsledků šlehání dosáhnete při rychlosti 5.
- Použijte tlačítko turbo, pokud chcete rychle dosáhnout maximální rychlosti
- Přitiskněte stěrku proti boční straně hnětací mísy a oddělte od ní nepromíchané suroviny (pouze model HR3745). Tak bude směs dobře promíchaná.
- Můžete použít mixér se stojanem (obr. 2) nebo bez něj (obr. 3) (pouze model HR3745).
- Pro recept s malým množstvím použijte mixér bez stojanu, chcete-li dosáhnout nejlepších výsledků (pouze model HR3745).
- Po zpracování velkého množství přísad nebo po jejich dlouhém zpracovávání nechte mixér před spuštěním další operace na dvě hodiny vychladnout.
- Množství tekutin pro přípravu těsta možná budete muset upravit podle vlhkosti a teploty.

5 Čištění (obr. 6)

Upozornění

- Přístroj nejprve vypojte ze zásuvky a teprve poté ho očistěte nebo uvolněte příslušenství.

Metly, hnětací háky a hnětací mísu myjte v teplé vodě s prostředkem na umývání nádobí nebo v myčce nádobí.

6 Uskladnění

1 Napájecí kabel obtočte kolem spodní části přístroje.
2 Metličky a hnětací háky ukládejte do hnětací mísy (pouze model HR3745).
3 Jednotku mixéru, stojan a hnětací mísu (pouze model HR3745) skladujte na suchém místě mimo dosah přímého slunečního světla nebo dalších zdrojů tepla.

7 Záruka a servis

Pokud máte problém, potřebujete servis nebo informace, přejděte na adresu www.philips.com/support nebo kontaktujte zákaznické centrum Philips ve své zemi. Telefonní číslo je uvedeno v letáčku s celosvětovou zárukou. Pokud se ve vaší zemi středisko péče o zákazníky společnosti Philips nenachází, obraťte se na místního prodejce výrobků Philips.

Ελληνικά

1 Σημαντικό

Διαβάστε προσεκτικά το παρόν εγχειρίδιο χρήσης προτού χρησιμοποιήσετε τη συσκευή και κρατήστε το για μελλοντική αναφορά.

Προειδοποίηση

- Μην βυθίζετε το μοτέρ σε νερό και μην το ξεπλένετε με νερό βρύσης.
- Προτού συνδέσετε τη συσκευή στην πρίζα, βεβαιωθείτε ότι η τάση που αναγράφεται στο κάτω μέρος της συσκευής αντιστοιχεί στην τοπική τάση ρεύματος.
- Αν το καλώδιο τροφοδοσίας υποστεί φθορά, θα πρέπει να αντικατασταθεί από τον κατασκευαστή, από τον εκπρόσωπο επισκευών του κατασκευαστή ή από εξίσου εξειδικευμένα άτομα προς αποφυγή κινδύνου.
- Αυτές οι συσκευές μπορούν να χρησιμοποιηθούν από άτομα με περιορισμένες σωματικές, αισθητήριες ή διανοητικές ικανότητες ή από άτομα χωρίς εμπειρία και γνώση, με την προϋπόθεση ότι τις χρησιμοποιούν υπό επιτήρηση ή ότι έχουν λάβει οδηγίες σχετικά με την ασφαλή τους χρήση και κατανοούν τους ενεχόμενους κινδύνους.
- Τα παιδιά θα πρέπει να επιβλέπονται προκειμένου να διασφαλιστεί ότι δεν θα παίζουν με τη συσκευή.
- Αυτή η συσκευή δεν πρέπει να χρησιμοποιείται από παιδιά. Κρατήστε τη συσκευή και το καλώδιό της μακριά από παιδιά.
- Να εισάγετε πάντα τα εξαρτήματα ανάμειξης στο μίξερ προτού το συνδέσετε στο ρεύμα.
- Να βυθίζετε τα εξαρτήματα ανάμειξης στα υλικά προτού ενεργοποιήσετε τη συσκευή.
- Να απενεργοποιείτε τη συσκευή και να την αποσυνδέετε από την πρίζα όταν πρόκειται να την αφήσετε χωρίς επίβλεψη, πριν τη συναρμολογήσετε, την αποσυναρμολογήσετε και την καθαρίσετε, καθώς και πριν αλλάξετε εξαρτήματα ή πλησιάσετε μέρη που κινούνται όταν η συσκευή βρίσκεται σε λειτουργία.
- Μην αγγίζετε τις λεπίδες στη βάση του μίξερ και μην τοποθετείτε αντικείμενα πάνω τους, ειδικά όταν η συσκευή βρίσκεται σε λειτουργία.
- Καθαρίστε τη μονάδα του μίξερ, τη βάση και το στήριγμα με ένα υγρό πανί.

Προσοχή

- Μην χρησιμοποιείτε ποτέ εξαρτήματα ή μέρη από άλλους κατασκευαστές ή που η Philips κατηγορηματικά δεν συνιστά. Εάν χρησιμοποιήσετε τέτοια εξαρτήματα ή μέρη, η εγγύησή σας καθίσταται άκυρη.
- Αυτή η συσκευή προορίζεται για οικιακή χρήση μόνο.
- Μην υπερβαίνετε τις ποσότητες και το χρόνο επεξεργασίας που αναφέρονται στο εγχειρίδιο χρήσης.
- Μην φτιάχνετε πάνω από μία φουρνιά χωρίς διακοπή. Πριν συνεχίσετε την επεξεργασία, αφήστε τη συσκευή να κρυώσει σε θερμοκρασία δωματίου.

Σημείωση
- Επίπεδο θορύβου = 86 dB [A]

Ηλεκτρομαγνητικά Πεδία (EMF)

Η συγκεκριμένη συσκευή της Philips συμμορφώνεται με όλα τα πρότυπα που αφορούν τα ηλεκτρομαγνητικά πεδία (EMF). Αν ο χειρισμός γίνει σωστά και σύμφωνα με τις οδηγίες του παρόντος εγχειριδίου χρήσης, η συσκευή είναι ασφαλής στη χρήση βάσει των επιστημονικών αποδείξεων που είναι διαθέσιμες μέχρι σήμερα.

Ανακύκλωση

Αυτό το σύμβολο υποδεικνύει ότι το παρόν προϊόν δεν πρέπει να απορρίπτεται μαζί με τα συνήθη οικιακά απορρίμματα (2012/19/ΕΕ).

Ακολουθήστε τους κανονισμούς της χώρας σας για την ξεχωριστή συλλογή των ηλεκτρικών και ηλεκτρονικών προϊόντων. Η σωστή απόρριψη συμβάλλει στην πρόληψη των αρνητικών επιπτώσεων στο περιβάλλον και την ανθρώπινη υγεία.

2 Εισαγωγή

Συγχαρητήρια για την αγορά σας και καλώς ήρθατε στη Philips! Για να επωφεληθείτε πλήρως από την υποστήριξη που προσφέρει η Philips, δηλώστε το προϊόν σας στη διεύθυνση www.philips.com/welcome.

3 Τι περιέχει η συσκευασία (Εικ. 1)

① Κουμπί turbo
- Πατήστε παρατεταμένα για μέγιστη ταχύτητα

② Έλεγχος ταχύτητας
- 0 : Θέση OFF
- 1 2 3 4 5 : ρύθμιση ταχύτητας

③ ⏏ Κουμπί εξαγωγής
- Πατήστε για να αποσυνδέσετε τα εξαρτήματα ανάμειξης ή ζύμωσης

④ Υποδοχή για τα εξαρτήματα ανάμειξης και ζύμωσης
- Οπή A: για τα εξαρτήματα ανάμειξης και ζύμωσης με γρανάζι a
- Οπή B: για τα εξαρτήματα ανάμειξης και ζύμωσης με γρανάζι b (μεγαλύτερου μεγέθους)

⑤ Μπολ (μόνο στο HR3745)
⑥ Βάση μίξερ (μόνο στο HR3745)
⑦ Μοχλός για αποσύνδεση του βραχίονα της βάσης μίξερ
⑧ Μοχλός αποσύνδεσης του μίξερ
⑨ Μονάδα μίξερ
⑩ Καλώδιο ρεύματος
⑪ Κλιπ καλωδίου
⑫ Δύο εξαρτήματα ζύμωσης
⑬ Δύο συρμάτινα εξαρτήματα ανάμειξης (μόνο στο HR3741)
⑭ Δύο μεταλλικά εξαρτήματα ανάμειξης (μόνο στο HR3740/HR3745)

4 Χρήση της συσκευής (Εικ. 2/Εικ. 3/Εικ. 4)

Πριν από την πρώτη χρήση

Πριν χρησιμοποιήσετε τη συσκευή για πρώτη φορά , καθαρίστε καλά όλα τα μέρη που έρχονται σε επαφή με το φαγητό.

Μεταλλικά εξαρτήματα ανάμειξης/συρμάτινα εξαρτήματα ανάμειξης/εξαρτήματα ζύμωσης

Ενεργοποιήστε το μίξερ. Επιλέξτε την κατάλληλη ταχύτητα. Ξεκινήστε την ανάμειξη σε χαμηλή ταχύτητα για να αποφύγετε το πιτσίλισμα και επιλέξτε υψηλότερη ταχύτητα αργότερα.

Συμβουλή

- Μπορείτε να χρησιμοποιήσετε τα εξαρτήματα ανάμειξης για να χτυπήσετε ασπράδια, κρέμα. Μπορείτε, επίσης, να τα χρησιμοποιήσετε για να ανακατέψετε ζύμη για κέικ, ζύμη για μπισκότα, τηγανίτες, βάφλες και σφολιατοειδή.
- Μπορείτε να χρησιμοποιήσετε τα εξαρτήματα ζύμωσης για να ετοιμάσετε ζύμη, ζύμη για μακαρόνια, κ.λπ.
- Για να αποφύγετε τα πιτσιλίσματα, ξεκινήστε με την ταχύτητα 1. Στη συνέχεια, αυξήστε σταδιακά την ταχύτητα.
- Για βέλτιστα αποτελέσματα, επιλέξτε την ταχύτητα 5 για χτύπημα.
- Χρησιμοποιήστε το κουμπί Turbo για γρήγορη πρόσβαση στη μέγιστη ταχύτητα
- Με μια σπάτουλα ξεκολλήστε από τα πλαϊνά του μπολ τα υλικά που δεν έχουν αναμειχθεί προκειμένου να έχετε ένα ομοιόμορφα αναμεμειγμένο μείγμα (μόνο στο HR3745).
- Μπορείτε να χρησιμοποιήσετε το μίξερ με (Εικ. 2) ή χωρίς τη βάση (Εικ. 3) (μόνο στο HR3745).
- Για συνταγή μικρής ποσότητας, χρησιμοποιήστε το μίξερ χωρίς τη βάση για βέλτιστο αποτέλεσμα (μόνο στο HR3745).
- Αφού επεξεργαστείτε μεγάλη ποσότητα υλικών ή επεξεργαστείτε υλικά για μεγάλο χρονικό διάστημα, αφήστε το μίξερ να κρυώσει για δύο ώρες πριν από την εκκίνηση μιας άλλης λειτουργίας.
- Ίσως πρέπει να ρυθμίσετε την ποσότητα του υγρού για τη ζύμη ανάλογα με την υγρασία και τη θερμοκρασία.

5 Καθαρισμός (Εικ. 6)

Προσοχή

- Αποσυνδέετε πάντα τη συσκευή προτού την καθαρίσετε ή αφαιρέσετε οποιοδήποτε εξάρτημα.

Καθαρίστε τα εξαρτήματα ανάμειξης, τα εξαρτήματα ζύμωσης και το μπολ σε ζεστό νερό με λίγο υγρό απορρυπαντικό ή στο πλυντήριο πιάτων.

6 Φύλαξη

1 Τυλίξτε το καλώδιο τροφοδοσίας γύρω από τη βάση της συσκευής.
2 Τοποθετήστε τα εξαρτήματα ανάμειξης και τα εξαρτήματα ζύμωσης στο μπολ (μόνο στο HR3745).
3 Φυλάξτε τη μονάδα του μίξερ, τη βάση του μίξερ και το μπολ (μόνο στο HR3745) σε ξηρό μέρος, μακριά από το άμεσο ηλιακό φως ή άλλες πηγές θερμότητας.

7 Εγγύηση και επισκευές

Αν αντιμετωπίζετε κάποιο πρόβλημα, χρειάζεστε πληροφορίες ή η συσκευή σας χρειάζεται επισκευή, επισκεφθείτε τη διεύθυνση www.philips.com/support ή επικοινωνήστε με το Κέντρο Εξυπηρέτησης Καταναλωτών της Philips στη χώρα σας. Ο αριθμός τηλεφώνου βρίσκεται στο φυλλάδιο της διεθνούς εγγύησης. Αν δεν υπάρχει Κέντρο Εξυπηρέτησης Καταναλωτών στη χώρα σας, απευθυνθείτε στον τοπικό αντιπρόσωπο της Philips.

Hrvatski

1 Važno

Prije uporabe aparata pažljivo pročitajte ovaj korisnički priručnik i spremite ga za buduće potrebe.

Upozorenje

- Jedinicu motora nemojte uranjati u vodu niti ispirati pod mlazom vode.
- Prije priključivanja aparata na napajanje provjerite odgovara li napon naznačen na donjem dijelu aparata naponu lokalne električne mreže.
- Ako je kabel za napajanje oštećen, mora ga zamijeniti proizvođač, serviser proizvođača ili druga osoba sličnih kvalifikacija kako bi se izbjegle opasnosti.
- Aparate mogu upotrebljavati osobe sa smanjenim fizičkim, senzornim ili mentalnim sposobnostima te osobe koje nemaju dovoljno iskustva i znanja, pod uvjetom da su pod nadzorom ili da su primile upute o rukovanju aparatom na siguran način te razumiju moguće opasnosti.
- Djecu treba nadzirati kako se ne bi igrala s aparatom.
- Djeca ne smiju koristiti ovaj aparat. Aparat i njegov kabel držite izvan dosega djece.
- Prije priključivanja miksera u naponsku mrežu u njega umetnite nastavke za miješanje.
- Prije uključivanja aparata spustite nastavke za miješanje u sastojke.
- Isključite aparat i iskopčajte ga iz električne mreže ako ga ostavljate bez nadzora, kao i prije sastavljanja, rastavljanja i čišćenja te prije zamjene nastavaka ili približavanja dijelovima koji okreću tijekom upotrebe.
- Nemojte dodirivati zupčanike postolja miksera niti umetati predmete u njih, naročito dok koristite aparat.
- Jedinicu miksera, postolje i držač očistite vlažnom krpom.

Pažnja

- Nikada nemojte upotrebljavati dodatke ili dijelove drugih proizvođača ili proizvođača koje tvrtka Philips nije izričito preporučila. Ako upotrebljavate takve dodatke ili dijelove, vaše jamstvo prestaje vrijediti.
- Ovaj aparat namijenjen je isključivo uporabi u kućanstvu.
- Nemojte premašiti količine i vrijeme obrade naznačene u korisničkom priručniku.
- Nemojte obrađivati više od jedne smjese bez stanke. Prije nastavka rada pričekajte da se aparat ohladi na sobnu temperaturu.

Napomena
- Razina buke: Lc = 86 dB [A]

Elektromagnetska polja (EMF)

Ovaj aparat tvrtke Philips sukladan je svim standardima koji se tiču elektromagnetskih polja (EMF). Ako aparatom rukujete ispravno i u skladu s uputama u ovom korisničkom priručniku, prema dostupnim znanstvenim dokazima aparat će biti siguran za uporabu.

Recikliranje

Ovaj simbol naznačuje da se proizvod ne smije odlagati s uobičajenim otpadom iz kućanstva (2012/19/EU).

Poštujte propise svoje države o zasebnom prikupljanju električnih i elektroničkih proizvoda. Ispravno odlaganje pridonosi sprječavanju negativnih posljedica po okoliš i ljudsko zdravlje.

2 Uvod

Čestitamo na kupnji i dobro došli u Philips! Kako biste potpuno iskoristili podršku koju nudi Philips, registrirajte svoj proizvod na www.philips.com/welcome.

3 Sadržaj pakiranja (sl. 1)

① Gumb turbo
- Pritisnite i zadržite za dosezanje maksimalne brzine

② Kontrola brzine
- 0 : položaj OFF (isključeno)
- 1 2 3 4 5 : postavka brzine

③ ⏏ Gumb za izbacivanje
- Pritisnite kako biste oslobodili nastavke za miješanje ili kuke za tijesto

④ Otvor za nastavke za miješanje i kuke za tijesto
- Otvor A: za nastavke za miješanje i kuke za tijesto sa zupčanikom a
- Otvor B: za nastavke za miješanje i kuke za tijesto sa zupčanikom b (većih dimenzija)

⑤ Zdjela koja se okreće (samo HR3745)
⑥ Postolje miksera (samo HR3745)
⑦ Ručica za otpuštanje kraka postolja miksera
⑧ Ručica za otpuštanje miksera
⑨ Jedinica miksera
⑩ Kabel za napajanje
⑪ Kopča za učvršćivanje kabela
⑫ Dvije kuke za tijesto
⑬ Dva žičana nastavka za miješanje (samo HR3741)
⑭ Dva uska nastavka za miješanje (samo HR3740/HR3745)

4 Uporaba aparata (sl. 2 / sl. 3 / sl. 4)

Prije prvu uporabe

Prije prve uporabe aparata temeljito očistite njegove dijelove koji dolaze u kontakt s hranom.

Uski nastavci za miješanje / žičani nastavci za miješanje / kuke za tijesto

Uključite mikser. Odaberite odgovarajuću brzinu. Kako biste izbjegli prskanje, započnite s miješanjem uz nisku brzinu, a zatim promijenite brzinu u višu.

Savjet

- Nastavci za miješanju služe za tučenje bjelanjaka jaja i vrhnja. Mogu se koristiti i za miješanje smjese za kolače, tijesta za kekse, palačinki, vafla, lisnatog tijesta itd.
- Kuke za tijesto služe za pripremu tijesta s kvascem, tijesta za tjesteninu itd.
- Počnite s brzinom 1 kako biste spriječili prskanje. Zatim polako povećavajte brzinu.
- Kako biste postigli najbolje rezultate, koristite brzinu 5 za tučenje.
- Koristite gumb Turbo za brz pristup maksimalnoj brzini
- Lopaticu pritisnite uz stjenke zdjele koja se može okretati kako biste uklonili neobrađene sastojke te dobili dobro izmiješanu smjesu (samo HR3745).
- Mikser možete koristiti s postoljem (sl. 2) ili bez postolja (sl. 3) (samo HR3745).
- Za recepte s malom količinom najbolje rezultate postići ćete ako mikser koristite bez postolja (samo HR3745).
- Nakon obrade velike količine sastojaka ili duže obrade, mikser ostavite da se hladi dva sata prije ponovne upotrebe.
- Količinu tekućine za oblikovanje tijesta možda ćete morati prilagoditi razini vlage i temperaturi.

5 Čišćenje (sl. 6)

Pažnja

- Prije čišćenja aparata ili oslobađanja bilo kojeg dodatka iskopčajte aparat iz napajanja.

Nastavke za miješanje, kuke za tijesto i zdjelu koja se može okretati perite u toploj vodi s malo sredstva za pranje ili u perilici posuđa.

6 Spremanje

1 Kabel namotajte oko donjeg dijela aparata.
2 Nastavke za miješanje i kuke za tijesto stavite u zdjelu koja se može okretati (samo HR3745).
3 Jedinicu miksera, postolje miksera i zdjelu koja se može okretati (samo HR3745) spremite na suho mjesto dalje od izravne sunčeve svjetlosti ili drugih izvora topline.

7 Jamstvo i servis

Ako imate problem, trebate servis ili informacije, posjetite www.philips.com/support ili se obratite centru za potrošače tvrtke Philips u svojoj državi. Broj telefona nalazi se u međunarodnom jamstvenom listu. Ako u vašoj državi ne postoji centar za potrošače, obratite se lokalnom prodavaču proizvoda tvrtke Philips.

Magyar

1 Fontos tudnivalók

A készülék első használata előtt figyelmesen olvassa el a használati útmutatót, és őrizze meg későbbi használatra.

Figyelem

- Ne merítse a motoregységet vízbe, és ne öblítse le folyó víz alatt.
- Mielőtt csatlakoztatná a készüléket az áramforráshoz, ellenőrizze, hogy a készülék alján feltüntetett feszültségérték azonos-e a helyi feszültséggel.
- Ha a hálózati kábel meghibásodott, a kockázatok elkerülése érdekében a gyártó vagy a gyártó szervizképviselője köteles kicserélni.
- A készülékeket csökkent fizikai, érzékelési vagy szellemi képességekkel rendelkező, és készülékek működtetésében járatlan személyek is használhatják, amennyiben ezt felügyelet mellett teszik, illetve ismerik a készülékek biztonságos működtetésének módját és az azzal járó veszélyeket.
- Vigyázzon, hogy gyermekek ne játsszanak a készülékkel.
- A készüléket gyermekek nem használhatják. A készüléket és a vezetéket tartsa gyermekektől távol.
- A mixer hálózatra csatlakoztatása előtt illessze be a habverőket a készülékbe.
- A készülék bekapcsolása előtt engedje bele a habverőket a hozzávalókba.
- Kapcsolja ki a készüléket és húzza ki a fali aljzatból, ha a készüléket felügyelet nélkül hagyja, összeszerelés, szétszerelés, tisztítás és tartozékcsere közben, valamint amikor a használat közben mozgó részekhez ér.
- Ne érintse meg a mixerállvány fogaskerekeit és ne helyezzen be azok közé semmilyen tárgyat, különösen, amikor a készülék használatban van.
- A mixeregységet, az állványt és a tartót nedves ruhával tisztítsa.

Vigyázat

- Ne használjon más gyártótól származó, vagy a Philips által jóvá nem hagyott tartozékot vagy alkatrészt. Ellenkező esetben a garancia érvényét veszti.
- A készüléket kizárólag háztartási használatra tervezték.
- Ne lépje túl a használati útmutatóban feltüntetett mennyiségeket és használati időt.
- Megszakítás nélkül legfeljebb egy adag elkészítéséhez használja a készüléket. Mielőtt a készüléket újra használná, hagyja lehűlni szobahőmérsékletűre.

Megjegyzés
- Zajszint = 86 dB [A]

Elektromágneses mezők (EMF)

Jelen Philips készülék megfelel az elektromágneses mezőkre (EMF) vonatkozó szabványoknak. Amennyiben a használati útmutatóban foglaltaknak megfelelően üzemeltetik, a tudomány mai állása szerint a készülék biztonságos.

Újrahasznosítás

Ez a szimbólum azt jelenti, hogy a termék nem kezelhető normál háztartási hulladékként (2012/19/EU).

Kövesse az országában érvényes, az elektromos és elektronikus készülékek hulladékkezelésére vonatkozó jogszabályokat. A megfelelő hulladékkezelés segítséget nyújt a környezettel és az emberi egészséggel kapcsolatos negatív következmények megelőzésében.

2 Bevezetés

Köszönjük, hogy Philips terméket vásárolt, és üdvözöljük a Philips világában! A Philips által biztosított teljes körű támogatáshoz regisztrálja termékét a www.philips.com/welcome oldalon.

3 A doboz tartalma (1. ábra)

① Turbó gomb
- Nyomja meg és tartsa lenyomva a maximális sebesség eléréséhez

② Sebességszabályozó
- 0 : OFF (KI) pozíció
- 1 2 3 4 5 : sebességbeállítás

③ ⏏ Kioldó gomb
- A gomb megnyomásával a készülék kiadja a behelyezett habverőket vagy dagasztóhorgokat

④ Nyílás a habverők és dagasztóhorgok számára
- „A" nyílás: az „a" jelű fogaskerékkel rendelkező habverők és dagasztóhorgok számára
- „B" nyílás: a „b" jelű (nagyobb) fogaskerékkel rendelkező habverők és dagasztóhorgok számára

⑤ Keverőtál (csak a HR3745 típusnál)
⑥ Mixerállvány (csak a HR3745 típusnál)
⑦ A mixerállvány karjának kioldója
⑧ Mixerkioldó kar
⑨ Mixeregység
⑩ Hálózati tápkábel
⑪ Kábelcsipesz
⑫ Két dagasztóhorog
⑬ Két dróthabverő (csak a HR3741 típusnál)
⑭ Két habverő (csak a HR3740/HR3745 típusnál)

4 A készülék használata (2. ábra/ 3. ábra/ 4. ábra)

Az első használat előtt

A készülék első használata előtt alaposan tisztítsa meg az élelmiszerrel érintkezésbe kerülő részeket.

Habverők/dróthabverők/dagasztóhorgok

Kapcsolja be a mixert. Válassza ki a megfelelő sebességet. A kifröccsenés megakadályozásához alacsony sebességen indítsa el a keverést, majd fokozatosan növelje a sebességet.

Tipp

- A habverők tojásfehérje és hab felverésére szolgálnak. Torta-, sütemény-, palacsinta-, gofri-, és péksüteménytészta, stb. keverésére is használhatók.
- A dagasztóhorgok kelt tészták, dagasztott tészták, stb. készítésére szolgálnak.
- A kifröccsenés elkerülése érdekében kezdje az 1-es sebességgel. Majd fokozatosan növelje a sebességet.
- A legjobb eredmények érdekében a habveréshez használja az 5-ös sebességet.
- A maximális sebesség gyors eléréséhez használja a turbó gombot
- A spatulát a keverőtál oldalához szorítva leválaszthatja arról a még össze nem keveredett összetevőket, hogy jól kidolgozott keveréket kapjon (csak a HR3745 típusnál).
- A mixert használhatja az állvánnyal (2. ábra) vagy az állvány nélkül (3) (csak a HR3745 típusnál).
- Kis mennyiségű alapanyagot igénylő recept elkészítéséhez használja a mixert állvány nélkül a legjobb eredmény elérése érdekében (csak a HR3745 típusnál).
- Nagy mennyiségű alapanyag feldolgozása után, illetve ha hosszabb ideig tart a feldolgozás, hagyja hűlni a mixert két órán keresztül, mielőtt másik műveletet kezd.
- Elképzelhető, hogy a hőmérséklettől és a páratartalomtól függően kell adagolni a megfelelő folyadékmennyiséget a tészta elkészítéséhez.

5 Tisztítás (6. ábra)

Vigyázat

- A készülék megtisztítása előtt vegye ki belőle a tartozékokat és húzza ki a hálózatból.

A habverőket, a dagasztóhorgokat és a keverőtálat mosogatószeres meleg vízben vagy mosogatógépben tisztítsa.

6 Tárolás

1 Tekerje a tápkábelt a készülék talpa köré.
2 Helyezze a habverőket és a dagasztóhorgokat a keverőtálba (csak a HR3745 típusnál).
3 A mixeregységet, a mixerállványt és a keverőtálat (csak a HR3745 típusnál) száraz helyen, közvetlen napsütéstől vagy egyéb hőforrástól védve tárolja.

7 Jótállás és szerviz

Ha probléma merülne fel a készülékkel, vagy tájékoztatásra van szüksége, látogasson el a www.philips.com/support weboldalra, vagy forduljon a helyi Philips vevőszolgálat munkatársaihoz. A telefonszámot megtalálja a világszerte érvényes garancialevélen. Ha országában nem működik ilyen vevőszolgálat, forduljon a Philips helyi termékforgalmazójához.

Қазақша

1 Маңызды ақпарат

Құрылғыны қолданар алдында осы нұсқаулықты мұқият оқып шығып, болашақта анықтама ретінде пайдалану үшін сақтап қойыңыз.

Ескерту

- Мотор бөлігін суға салуға немесе оны ағын су астында шаюға болмайды.
- Құралды розеткаға жалғамас бұрын, құралдың астында көрсетілген кернеудің жергілікті розетканың кернеуіне сәйкес келетінін тексеріңіз.
- Қуат сымы зақымдалған болса, қауіптің алдын алу үшін, оны өндіруші, оның қызмет агенті немесе сол сияқты кәсіби мамандар алмастыруы тиіс.
- Құрылғыларды қауіпсіз пайдалану жөніндегі нұсқаулар беріліп, басқа біреу қадағалаған және құралды пайдалануға қатысты қауіп-қатерлер түсіндірілген жағдайда, осы құрылғыны физикалық, сезу немесе ойлау қабілеті шектеулі, білімі мен тәжірибесі аз адамдар пайдалана алады.
- Балаларды бақылап, олардың құралмен ойнамауын қадағалыңыңыз.
- Бұл құрылғыны балалардың пайдалануына болмайды. Құрылғыны және оның сымын балалардың қолдары жетпейтін жерде сақтаңыз.
- Миксерді қуат көзіне қоспастан бұрын, бұлғауыштарды миксерге салыңыз.
- Құрылғыны іске қоспастан бұрын, бұлғауыштарды ингредиенттерге батырыңыз.
- Қараусыз қалдыратын болсаңыз және құрастырмастан, бөлшектеместен, тазаламастан және қосалқы құралдарды немесе қолданғанда айналып тұратын бөліктерін алмастырмастан бұрын құрылғыны өшіріп, қуат көзінен ажыратыңыз.
- Миксер тірегінің тісті дөңгелектеріне, әсіресе құрылғы пайдаланылып жатқанда, ешқандай затпен тиюші немесе салушы болмаңыз.
- Миксер бөлігі, тірек пен ұстағышты дымқыл шүберекпен тазалаңыз.

Абайлаңыз

- Басқа өндірушілер шығарған немесе Philips компаниясы нақты ұсынбаған қосалқы құралдар мен бөлшектерді пайдаланбаңыз. Ондай қосалқы құралдар мен бөлшектерді пайдалансаңыз, кепілдік өз күшін жояды.
- Бұл құрал тек үйде қолдануға жасалған.
- Пайдалануды нұсқаулығында көрсетілген көлемдер мен өңдеу уақытынан асырмаңыз.
- Тоқтаусыз бір партиядан артық өңдемеңіз. Өңдеуді жалғастыру алдында құрылғыны бөлме температурасына дейін суытып алыңыз.

Ескертпе
- Шу деңгейі = 86 дБ [A]

Электромагниттік өрістер (ЭМӨ)

Бұл Philips Avent құралы электромагниттік өрістерге (ЭМӨ) қатысты барлық стандарттарға сәйкес келеді. Нұсқаулықта көрсетілгендей және ұқыпты қолданылған жағдайда, құрылғыны пайдалану қазіргі ғылыми дәлелдер негізінде қауіпсіз болып табылады.

Өңдеу

Бұл танба осы өнімді қалыпты тұрмыстық қалдықпен тастауға болмайтынын білдіреді (2012/19/EU).

Электр және электрондық өнімдердің қалдықтарын бөлек жинау жөніндегі еліңіздің ережелерін сақтаңыз. Қоқысқа дұрыс тастау қоршаған ортаға және адам денсаулығына тиетін зиянды әсердің алдын алуға көмектеседі.

2 Кіріспе

Осы затты сатып алуыңызбен құттықтаймыз және Philips компаниясына қош келдіңіз! Philips ұсынатын қолдауды толық пайдалану үшін өнімді www.philips.com/welcome торабында тіркеңіз.

3 Қорап ішіндегі заттар (1-сурет)

① Турбо түймесі
- Ең жоғары жылдамдыққа жету үшін түймені басып тұрыңыз

② Жылдамдықты басқару
- 0 : OFF (Өшірулі) күйі
- 1 2 3 4 5 : жылдамдықты орнату

③ ⏏ Босату түймесі
- Бұлғауыштарды немесе қамыр илегіштерді босату үшін басыңыз

④ Бұлғауыштар мен қамыр илегіштерге арналған тесік
- A тесігі: a тісті дөңгелегінен тұратын бұлғауыштар мен қамыр илегіштерге арналған
- B тесігі: b тісті дөңгелегінен (үлкен өлшемді) тұратын бұлғауыштар мен қамыр илегіштерге арналған

⑤ Араластыру ыдысы (тек HR3745)
⑥ Миксер тірегі (тек HR3745)
⑦ Миксер тірегі тұтқасын босататын иінтірек
⑧ Миксерді босату үшін тетікті басыңыз
⑨ Миксер бөлігі
⑩ Тоқ сымы
⑪ Тоқ сымының қыстырмасы
⑫ Екі қамыр илегіш
⑬ Екі сымды шайқағыш (тек HR3741)
⑭ Екі бұлғағыш (тек HR3740/HR3745)

4 Құрылғыны пайдалану (2-сурет/3-сурет/4 -сурет)

Бірінші рет пайдалану алдында

Құрылғыны бірінші рет пайдалану алдында, тағамға тиген бөліктерді мұқият тазалаңыз.

Бұлғағыштар/сымды шайқағыштар/қамыр илегіштер

Миксерді қосыңыз. Тісті жылдамдықты таңдаңыз. Шашыратпау үшін, араластыруды төменгі жылдамдықтан бастап, жоғарырақ жылдамдықты қосыңыз.

Кеңес

- Бұлғауыштар жұмыртқа ақуызын, кілегейді араластыруға арналған. Сонымен қатар, оны сүйық қамырды, үгілмелі қамырды, қиямақты, вафля және қатпарлы қамыр араластыруға пайдалануға болады.
- Қамыр илегіштер ашытқан қамыр, макарон қамырын және басқаларды дайындауға арналған.
- Жан-жағына шашпау үшін 1-жылдамдықтан бастаңыз. Содан соң жайлап жылдамдықты көтеріңіз.
- Жақсы нәтиже алу үшін шайқағанда 5-жылдамдығына қойыңыз.
- Ең жоғары жылдамдыққа тез жету үшін Turbo түймесін басыңыз
- Қоспа жақсы араласуы (тек HR3745) үшін, қалақшамен ыдыстың шетіне тұрып қалған араласпаған заттарды алып тастаңыз.
- Миксерді тірекпен (2-сурет) немесе онсыз қолдануға болады (3-сурет) 3) (тек HR3745).
- Кішкентай мөлшерлі рецепт үшін ең жақсы нәтижеге қол жеткізу үшін миксерді тірексіз пайдаланыңыз (тек HR3745).
- Үлкен мөлшерлі ингредиенттерді өңдегеннен кейін немесе ингредиенттерді ұзақ уақыт бойы өңдегеннен кейін басқа жұмысты бастау алдында миксерді екі сағаттай суытыңыз.
- Қамырды ығалдылық және температура жағдайына сай жасау үшін, сүйықтық мөлшерін реттеу қажет болуы мүмкін.

5 Тазалау (6 -сурет)

Абайлаңыз

- Құрылғыны тазалау немесе кез келген көмекші құралды босату алдында, оны розеткадан сыырыңыз.

Бұлғауыштарды, қамыр илегіштерді және араластыру ыдысын ыдыс жуатын сұйықтық қосып, жылы сумен немесе ыдыс жуғышта жууға болады.

6 Сақтау

1 Қуат сымын құралдың аяғына ораңыз.
2 Бұлғауыштарды және қамыр илегіштерді араластыру ыдысына салыңыз (тек HR3745).
3 Миксер бөлігі, миксер тірегі және араластыру ыдысын (тек HR3745 өнімінде) күн сәулесінен немесе қызу көздерінен алыс құрғақ жерде сақтаңыз.

7 Кепілдік және қызмет көрсету

Қиындықтар болса, қызмет көрсету немесе ақпарат қажет болса, www.philips.com/support веб-сайтына кіріңіз немесе еліңіздегі Philips тұтынушыларға қызмет көрсету орталығына хабарласыңыз. Телефон нөмірін дуние жүзілік кепілдік кітапшасынан табуға болады. Егер еліңізде тұтынушыларға қолдау көрсету орталығы болмаса, онда жергілікті Philips компаниясының дилеріне барыңыз.

Lietuviškai

1 Svarbu

Prieš pradėdami naudotis prietaisu atidžiai perskaitykite šį vartotojo vadovą ir saugokite jį, nes jo gali prireikti ateityje.

Įspėjimas

- Niekada nemerkite variklio į vandenį ir neplaukite jo iš čiaupo tekančiu vandeniu.
- Prieš prijungdami prietaisą prie maitinimo šaltinio įsitikinkite, kad prietaiso apačioje nurodyta įtampa sutampa su vietine maitinimo įtampa.
- Jei pažeistas maitinimo laidas, jį turi pakeisti gamintojas, jo techninės priežiūros centras arba kiti panašios kvalifikacijos specialistai, kitaip gali kilti pavojus.
- Prietaisus gali naudoti asmenys, kurių fiziniai, jutimo ar protiniai gebėjimai yra silpnesni arba kurie neturi patirties ir žinių, su sąlyga, kad jie bus prižiūrimi arba išmokyti saugiai naudotis prietaisu ir supažindinti su susijusiais pavojais.
- Prižiūrėkite vaikus, kad jie nežaistų su prietaisu.
- Šiuo prietaisu negalima naudotis vaikams. Laikykite prietaisą ir jo laidą vaikams nepasiekiamoje vietoje.
- Prieš įjungdami plaktuvą į elektros tinklą, į plaktuvą įdėkite plaktuvėlius.
- Prieš įjungdami prietaisą panardinkite plaktuvėlius į produktus.
- Jei paliekate prietaisą be priežiūros, prieš jį surinkdami, ardydami, valydami, prieš keisdami priedus arba liesdami judančias dalis, išjunkite prietaisą ir ištraukite maitinimo laidą iš tinklo.
- Nelieskite plaktuvo stovo krumpliaračio arba nekiškite jokio daikto į jį, ypač tada, kai prietaisas veikia.
- Nuvalykite plaktuvo įtaisą, stovą ir laikiklį sudrėkinta šluoste.

Atsargiai

- Nenaudokite jokių priedų ar dalių, pagamintų kitų bendrovių arba nerekomenduojamų „Philips“. Jei naudosite tokius priedus arba dalis, nebegalios jūsų garantija.
- Šis prietaisas skirtas naudoti tik namų ūkyje.
- Neviršykite lentelėse nurodytų kiekių ir apdorojimo laiko.
- Negalima be pertraukos apdoroti daugiau nei vieno produkto. Palaukite, kol prietaisas atvės iki kambario temperatūros, ir tik tada tęskite darbą.

Pastaba

- Triukšmo lygis = 86 dB [A]

Elektromagnetiniai laukai (EML)

Šis „Philips“ prietaisas atitinka visus elektromagnetinių laukų (EMF) standartus). Tinkamai pagal šiame naudotojo vadove pateiktus nurodymus eksploatuojamas prietaisas, remiantis dabartine moksline informacija, yra saugus naudoti.

Perdirbimas

Šis simbolis reiškia, kad gaminio negalima išmesti kartu su įprastomis buitinėmis atliekomis (2012/19/ES).

Laikykitės jūsų šalyje galiojančių taisyklių, kuriomis reglamentuojamas atskiras elektros ir elektronikos gaminių surinkimas. Tinkamai išmetus galima nuo neigiamo poveikio apsaugoti aplinką ir žmonių sveikatą.

2 Įvadas

Sveikiname įsigijus „Philips“ gaminį ir sveiki atvykę! Norėdami pasinaudoti visa „Philips“ siūloma pagalba, savo gaminį užregistruokite adresu www.philips.com/welcome.

3 Kas dėžutėje (1 pav.)

① Turbo mygtukas
- Paspauskite ir laikykite, kad pasiektumėte didžiausią greitį

② Greičio jungiklis
- 0 : IŠJUNGTA
- 1 2 3 4 5 : greičio nustatymas

③ ⏏ Išstūmimo mygtukas
- Paspauskite, kad atsilaisvintų plaktuvėliai arba tešlos kabliai

④ Anga plaktuvėliams ir tešlos kabliams
- A anga: plaktuvėliams ir tešlos kabliams su a krumpliaračiu
- B anga: plaktuvėliams ir tešlos kabliams su b krumpliaračiu (didesniu)

⑤ Sukamas dubuo (tik HR3745)
⑥ Plaktuvo stovas (tik HR3745)
⑦ Rankenėlė, atlaisvinanti plaktuvo stovo rankeną
⑧ Rankenėlė, atlaisvinanti plaktuvą
⑨ Plaktuvo įtaisas
⑩ Maitinimo laidas
⑪ Laido laikiklis
⑫ Tešlos kabliai
⑬ Du vieliniai plaktuvėliai (tik HR3741)
⑭ Du juostiniai plaktuvėliai (tik HR3740/HR3745)

4 Prietaiso naudojimas (2 pav. / 3 pav. / 4 pav.)

Prieš pirmąjį naudojimą

Prieš pirmąjį prietaiso naudojimą kruopščiai nuvalykite dalis, kurios liesis su maistu.

Juostiniai plaktuvėliai / vieliniai plaktuvėliai / tešlos kabliai

Įjunkite plaktuvą. Pasirinkite tinkamą greitį. Kad nesitaškytų, pradėkite maišyti mažu greičiu, o vėliau įjunkite didesnį greitį.

Patarimas

- Plaktuvėliais plakami kiaušinių baltymai ir grietinėlė. Jie taip pat naudojami ruošiant pyragų, sausainių, blynų, vaflių, pyragaičių tešlą ir kt.
- Tešlos kabliai naudojami ruošiant mielinę tešlą, makaronų tešlą ir kt.
- Kad nepritaškytumėte, pradėkite nuo 1 greičio. Po to palengva didinkite greitį.
- Siekdami geriausių rezultatų, plakimui naudokite 5 greitį.
- Naudokite TURBO mygtuką, kad greitai pasiektumėte didžiausią greitį
- Prispauskite mentelę prie sukamo dubens šono, kad neliktų neišmaišytų produktų ir mišinys būtų gerai išplaktas (tik HR3745).
- Galite naudoti plaktuvą su stovu (2 pav.) arba be jo (3 pav.) (tik HR3745).
- Kai gaminate nedidelį kiekį, naudokite maišytuvą be stovo, kad gautumėte geriausią rezultatą (tik HR3745).
- Apdoroję didelį ingredientų kiekį arba ilgai apdoroję ingredientus, leiskite maišytuvui apie dvi valandas atvėsti prieš vėl dirbdami.
- Norint suminkyti tešlą pagal drėgmės ir temperatūros sąlygas, gali reikėti nustatyti tinkamą skysčio kiekį.

5 Valymas (6 pav.)

Atsargiai

- Prieš valydami prietaisą ar nuimdami bet kurį priedą, išjunkite prietaisą iš elektros tinklo.

Plaktuvėlius, tešlos kablius ir sukamą dubenį plaukite šiltu vandeniu su indų plovikliu arba indaplovėje.

6 Saugojimas

1 Maitinimo laidą užvyniokite ant prietaiso korpuso.
2 Plaktuvėlius ir tešlos kablius sudėkite į sukamą dubenį (tik HR3745).
3 Laikykite plaktuvą, jo stovą ir sukamą dubenį (tik HR3745) sausoje vietoje, saugokite nuo tiesioginių saulės spindulių ar kitų šilumos šaltinių.

7 Garantija ir techninė priežiūra

Jei iškyla problema, būtina techninė priežiūra arba reikia informacijos, apsilankykite svetainėje www.philips.com/support arba kreipkitės į „Philips“ klientų aptarnavimo centrą savo šalyje. Telefono numerį rasite visame pasaulyje galiojančios garantijos lankstinuke. Jei jūsų šalyje nėra klientų aptarnavimo centro, kreipkitės į vietinį „Philips“ atstovą.

Latviešu

1 Svarīga informācija

Pirms ierīces lietošanas uzmanīgi izlasiet šo lietošanas instrukciju, un saglabājiet lietošanas instrukciju turpmākai uzziņai.

Brīdinājums!

- Nekādā gadījumā nemērciet motora bloku ūdenī, un neskalojiet to zem krāna.
- Pirms ierīces pievienošanas elektrotīklam pārliecinieties, vai spriegums, kas norādīts uz ierīces apakšdaļas, atbilst vietējam strāvas spriegumam.
- Ja strāvas vads ir bojāts, tā nomaiņa jāveic ražotājam, tā servisa pārstāvim vai līdzīgi kvalificētām personām, lai novērstu bīstamību.
- Ierīces var izmantot personas ar ierobežotām fiziskajām, sensorajām vai garīgajām spējām vai bez pieredzes un zināšanām, ja tiek nodrošināta uzraudzība vai norādījumi par drošu ierīces lietošanu un panākta izpratne par iespējamo bīstamību.
- Jānodrošina, lai ar ierīci nevarētu rotaļāties mazi bērni.
- Šo ierīci nedrīkst izmantot bērni. Ierīci un tās elektrības vadu glabājiet bērniem nepieejamā vietā.
- Pirms pieslēdzat mikseri strāvai, ievietojiet tajā putotājus.
- Pirms ierīces ieslēgšanas nolaidiet putotājus produktos.
- Izslēdziet ierīci un atvienojiet no strāvas, ja atstājat to bez uzraudzības, pirms salikšanas, izjaukšanas, tīrīšanas, kā arī pirms piederumu maiņas vai saskares ar kustīgām detaļām.
- Nepieskarieties miksera statīva zobratiem un neievietojiet tajos nekādus priekšmetus, jo īpaši, ja ierīce tiek lietota.
- Notīriet miksera bloku, statīvu un turētāju ar mitru drānu.

Ievērībai

- Nekad neizmantojiet citu ražotāju piederumus vai detaļas, kuras Philips nav īpaši ieteicis. Ja izmantojat šādus piederumus vai detaļas, garantija vairs nav spēkā.
- Ierīce ir paredzēta tikai lietošanai mājās.
- Nepārsniedziet lietošanas instrukcijā norādītos daudzumus un apstrādes laikus.
- Neapstrādājiet vairāk kā vienu porciju bez pārtraukuma. Pirms turpināt apstrādi, ļaujiet ierīcei atdzist līdz istabas temperatūrai.

Note

- Trokšņa līmenis = 86 dB [A]

Elektromagnētiskie lauki (EML)

Šī Philips ierīce atbilst visiem standartiem saistībā ar elektromagnētiskajiem laukiem (EMF). Ja rīkojaties atbilstoši un saskaņā ar šīs rokasgrāmatas instrukcijām, ierīce ir droši izmantojama saskaņā ar mūsdienās pieejamajiem zinātniskiem datiem.

Pārstrādē

Šis simbols nozīmē, ka produktu nedrīkst izmest kopā ar parastiem sadzīves atkritumiem (2012/19/ES).

Ievērojiet savā valstī spēkā esošos likumus par atsevišķu elektrisko un elektronisko produktu utilizāciju. Pareiza utilizācija palīdz novērst negatīvu ietekmi uz vidi un cilvēku veselību.

2 Ievads

Apsveicam ar pirkumu un laipni lūdzam Philips! Lai pilnībā izmantotu Philips piedāvātā atbalsta iespējas, reģistrējiet produktu vietnē www.philips.com/welcome.

3 Kas iekļauts komplektā (1. att.)

① Turbo poga
- Nospiediet un turiet, lai sasniegtu maksimālo ātrumu

② Ātruma kontrole
- 0 : IZSL. pozīcija
- 1 2 3 4 5 : ātruma iestatījums

③ ⏏ Izvirzīšanas poga
- Nospiediet, lai izņemtu putotājus vai mīklas āķus

④ Putotāju un mīklas āķu atvere
- Atvere A: putotājiem un mīklas ķīriem ar zobratu a
- Atvere B: putotājiem un mīklas ķīriem ar zobratu b (lielāks izmērs)

⑤ Jaukšanas bļoda (tikai HR3745)
⑥ Miksera statīvs (tikai HR3745)
⑦ Svira, lai atlaistu miksera statīva stieni
⑧ Svira miksera atvienošanai
⑨ Miksera bloks
⑩ Strāvas vads
⑪ Skava vadam
⑫ Divi mīklas āķi
⑬ Divas putošanas slotiņas (tikai HR3741)
⑭ Divas putošanas lāpstiņas (tikai HR3740/HR3745)

4 Ierīces izmantošana (2. att./3. att./4. att.)

Pirms pirmās lietošanas

Pirms ierīces pirmās lietošanas rūpīgi notīriet daļas, kas saskarsies ar pārtikas produktiem.

putošanas lāpstiņas/putošanas slotiņas/mīklas āķi

Ieslēdziet mikseri. Izvēlieties atbilstošu ātrumu. Lai izvairītos no šļakstīšanās, sāciet jaukšanu ar zemu ātrumu un tad pārslēdziet uz lielāku ātrumu.

Padoms

- Putotāji paredzēti olu baltumu un saldā krējuma putošanai. To var izmantot arī kūku mīklas, cepumu mīklas, pankūku, vafeļu, pufīgu pīrāgu u.c. izstrādājumu gatavošanai.
- Mīklas āķi ir paredzēti rauga mīklas, pastas mīklas u.c. produktu gatavošanai.
- Sāciet ar 1. ātrumu, lai novērstu izšļakstīšanos. Pēc tam lēnām palieliniet ātrumu.
- Vislabākajiem rezultātiem izmantojiet 5. ātrumu.
- Izmantojiet Turbo pogu, lai ātri sasniegtu maksimālo ātrumu
- Piespiediet lāpstiņu pret jaukšanas bļodas malu, lai noņemtu nesajauktos produktus un iegūtu labi sajauktu masu (tikai HR3745).
- Varat izmantot mikseri ar statīvu (2. att.) vai bez statīva (3. att.) (tikai HR3745).
- Maza daudzuma pagatavošanai izmantojiet mikseri bez statīva, lai iegūtu vislabāko rezultātu (tikai HR3745).
- Pēc liela produktu daudzuma apstrādes vai produktu ilgstošas apstrādes ļaujiet mikserim divas stundas atdzist un tikai tad sāciet citu darbību.
- Atkarībā no mitruma un temperatūras apstākļiem mīklas mīcīšanas laikā jums, iespējams, būs jāpielāgo šķidruma daudzums.

5 Tīrīšana (6. att.)

Ievērībai

- Pirms tīrīšanas un jebkura piederuma noņemšanas atvienojiet ierīci no elektrotīkla.

Nomazgājiet putotājus, mīklas āķus un jaukšanas bļodu siltā ūdenī, kam pievienots trauku mazgāšanas līdzeklis, vai trauku mazgāšanas mašīnā.

6 Glabāšana

1 Aptiniet vadu ap ierīces korpusu.
2 Ievietojiet putošanas lāpstiņas un mīklas āķus jaukšanas bļodā (tikai HR3745).
3 Uzglabājiet miksera bloku, miksera statīvu un jaukšanas bļodu (tikai HR3745) sausā vietā, kur nav tiešas saules gaismas vai citu karstuma avotu.

7 Garantija un serviss

Ja jums ir kāda problēma, nepieciešama apkalpošana vai informācija, skatiet www.philips.com/support vai sazinieties ar Philips klientu apkalpošanas centru savā valstī. Tālruņa numurs ir norādīts vispasaules garantijas brošūrā. Ja jūsu valstī nav klientu apkalpošanas centra, vērsieties pie vietējā Philips preču izplatītāja.

Polski

1 Ważne

Przed pierwszym użyciem urządzenia zapoznaj się dokładnie z jego instrukcją obsługi i zachowaj ją na wypadek konieczności użycia w przyszłości.

Ostrzeżenie

- Nie zanurzaj części silnikowej w wodzie ani nie opłukuj pod bieżącą wodą.
- Przed podłączeniem urządzenia do zasilania sprawdź, czy napięcie podane na spodzie urządzenia jest zgodne z napięciem w domowej instalacji elektrycznej.
- Jeśli przewód zasilający jest uszkodzony, jego wymiany musi dokonać producent, pracownik serwisu lub odpowiednio wykwalifikowana osoba, tak aby uniknąć ewentualnego niebezpieczeństwa.
- Urządzenia mogą być używane przez osoby z ograniczonymi zdolnościami fizycznymi, sensorycznymi lub umysłowymi, a także nieposiadające wiedzy lub doświadczenia w zakresie użytkowania tego typu urządzeń, pod warunkiem, że będą one nadzorowane lub zostaną poinstruowane na temat korzystania z urządzeń w bezpieczny sposób oraz zostaną poinformowane o potencjalnych zagrożeniach.
- Nie pozwalaj dzieciom bawić się urządzeniem.
- Urządzenie nie może być używane przez dzieci. Przechowuj urządzenie i przewód poza zasięgiem dzieci.
- Przed podłączeniem miksera do sieci elektrycznej włóż do niego końcówki do ubijania piany.
- Przed włączeniem urządzenia zanurz końcówki do ubijania piany w składnikach.
- Wyłącz urządzenie i odłącz je od sieci elektrycznej, jeśli nie zamierzasz już z niego korzystać, przed rozpoczęciem montażu, demontażu i czyszczenia, a także przed wymianą akcesoriów lub dotykaniem ruchomych części.
- Nie dotykaj mechanizmu znajdującego się w podstawie miksera ani nie wkładaj do niego żadnych przedmiotów, zwłaszcza gdy urządzenie jest w użyciu.
- Umyj mikser, podstawę i uchwyt wilgotną szmatką.

Uwaga

- Nie korzystaj z akcesoriów ani części innych producentów, ani takich, których nie zaleca w wyraźny sposób firma Philips. Wykorzystanie tego typu akcesoriów lub części spowoduje unieważnienie gwarancji.
- Urządzenie jest przeznaczone wyłącznie do użytku domowego.
- Nie przekraczaj ilości składników ani czasów przygotowania podanych w instrukcji obsługi.
- Nie miksuj bez przerwy więcej niż jednej porcji. Przed ponownym użyciem urządzenia zaczekaj na jego schłodzenie.

Uwaga

- Poziom hałasu = 86 dB [A]

Pola elektromagnetyczne (EMF)

Niniejsze urządzenie Philips spełnia wszystkie normy dotyczące pól elektromagnetycznych (EMF). Jeśli użytkownik odpowiednio się z nim obchodzi i używa go zgodnie z zaleceniami zawartymi w instrukcji obsługi, urządzenie jest bezpieczne w użytkowaniu, co potwierdzają wyniki aktualnych badań naukowych.

Recykling

Ten symbol oznacza, że produktu nie można zutylizować z pozostałymi odpadami domowymi (2012/19/UE).

Należy postępować zgodnie z obowiązującymi w danym kraju przepisami dotyczącymi selektywnej zbiórki urządzeń elektrycznych i elektronicznych. Prawidłowa utylizacja pomaga chronić środowisko naturalne oraz ludzkie zdrowie.

2 Wprowadzenie

Gratulujemy zakupu i witamy w gronie użytkowników produktów Philips! Aby w pełni skorzystać z obsługi świadczonej przez firmę Philips, należy zarejestrować zakupiony produkt na stronie www.philips.com/welcome.

3 Zawartość opakowania (rys. 1)

① Przycisk turbo
- Naciśnij i przytrzymaj, aby uzyskać maksymalną prędkość

② Regulacja prędkości
- 0 : pozycja wyłączenia
- 1 2 3 4 5 : ustawienie prędkości

③ ⏏ Przycisk wysuwający
- Naciśnij, aby zwolnić końcówki do ubijania piany lub końcówki do wyrabiania ciasta

④ Otwór do umieszczania końcówek do ubijania piany i końcówek do wyrabiania ciasta
- Otwór A: do umieszczania końcówek do ubijania piany i końcówek do wyrabiania ciasta zgodnych z mechanizmem a
- Otwór B: do umieszczania końcówek do ubijania piany i końcówek do wyrabiania ciasta zgodnych z mechanizmem b (większy rozmiar)

⑤ Miska obrotowa (tylko model HR3745)
⑥ Podstawa miksera (tylko model HR3745)
⑦ Dźwignia do zwalniania ramienia podstawy miksera
⑧ Dźwignia do zwalniania miksera
⑨ Mikser
⑩ Przewód zasilający
⑪ Zacisk do przewodu zasilającego
⑫ Dwie końcówki do wyrabiania ciasta
⑬ Dwie końcówki do ubijania piany wykonane z drucików (tylko model HR3741)
⑭ Dwie końcówki do ubijania piany wykonane z pasków (tylko model HR3740/HR3745)

4 Korzystanie z urządzenia (rys. 2/ rys. 3/rys. 4)

Przed pierwszym użyciem

Przed pierwszym użyciem urządzenia dokładnie umyj wszystkie części urządzenia, które stykają się z żywnością.

Końcówki do ubijania piany wykonane z pasków/drucików lub końcówki do wyrabiania ciasta

Włącz mikser. Wybierz odpowiednią prędkość. Aby uniknąć rozbryzgiwania składników, należy zacząć miksowanie od małej prędkości i stopniowo ją zwiększać.

Wskazówka

- Końcówki do ubijania piany są przeznaczone do białek i śmietany. Można ich również używać do miksowania masy na ciasto, ciasteczka, naleśniki, gofry, ciasto francuskie itp.
- Końcówki do ubijania ciasta są przeznaczone do przygotowywania ciasta drożdżowego, ciasta na makaron itp.
- Aby uniknąć rozpryskiwania, zacznij od prędkości 1. Następnie powoli zwiększaj prędkość.
- Aby uzyskać najlepsze efekty, najlepiej ubijać z prędkością 5.
- Aby szybko uzyskać dostęp do maksymalnej prędkości, użyj przycisku turbo.
- Aby otrzymać dobrze zmiksowaną masę, dociśnij łopatkę do ścianek miski obrotowej w celu usunięcia z nich niezmiksowanych składników (tylko model HR3745).
- Miksera można używać z podstawą (rys. 2) lub bez podstawy (rys. 3) (tylko model HR3745).
- W przypadku przygotowywania niewielkich ilości składników użyj miksera bez podstawy, aby uzyskać najlepsze rezultaty (tylko model HR3745).
- Po zakończeniu miksowania dużych ilości składników lub miksowania składników przez długi czas odczekaj dwie godziny, aż mikser ostygnie, zanim rozpoczniesz kolejną czynność.
- Aby wyrobić ciasto o odpowiedniej konsystencji, konieczne może być dostosowanie ilości płynu do wilgotności i temperatury otoczenia.

5 Czyszczenie (rys. 6)

Uwaga

- Przed czyszczeniem urządzenia lub odłączeniem jakichkolwiek akcesoriów wyjmij wtyczkę urządzenia z gniazdka elektrycznego.

Umyj końcówki do ubijania piany, końcówki do wyrabiania ciasta oraz miskę obrotową w ciepłej wodzie z dodatkiem niewielkiej ilości płynu do mycia naczyń lub w zmywarce.

6 Przechowywanie

1 Nawiń przewód zasilający wokół dolnej części urządzenia.
2 Umieść w misce obrotowej końcówki do ubijania piany i końcówki do ubijania ciasta (tylko model HR3745).
3 Przechowuj mikser, podstawę i miskę obrotową (tylko model HR3745) w suchym miejscu, nienarażonym na bezpośrednie działanie promieni słonecznych ani innych źródeł ciepła.

7 Gwarancja i serwis

W razie konieczności naprawy oraz w przypadku jakichkolwiek pytań lub problemów przejdź na stronę www.philips.com/support lub skontaktuj się z lokalnym Centrum Obsługi Klienta firmy Philips. Numer telefonu znajduje się w ulotce gwarancyjnej. Jeśli w Twoim kraju nie ma Centrum Obsługi Klienta, zwróć się o pomoc do sprzedawcy produktów firmy Philips.

Română

1 Important

Citește cu atenție acest manual de utilizare înainte de a utiliza aparatul și păstrează-l pentru consultare ulterioară.

Avertisment

- Nu introdu blocul motor în apă şi nici nu îl clăti la robinet.
- Înainte de a conecta aparatul la alimentare, asigură-te că tensiunea indicată în partea inferioară a aparatului corespunde tensiunii de alimentare locale.
- În cazul în care cablul de alimentare este deteriorat, acesta trebuie înlocuit de producător, reprezentantul său de service sau de personal calificat în domeniu, pentru a evita orice pericol.
- Aparatele pot fi utilizate de către persoane care au capacități fizice, mentale sau senzoriale reduse sau sunt lipsite de experiență şi cunoştințe, dacă sunt supravegheate sau au fost instruite cu privire la utilizarea în condiții de siguranță a aparatului şi dacă înțeleg pericolele pe care le prezintă.
- Copiii trebuie supravegheați, pentru a nu transforma aparatul în obiect de joacă.
- Acest aparat nu trebuie să fie utilizat de către copii. Nu lăsa aparatul şi cablul său de alimentare la îndemâna copiilor.
- Înainte de a conecta mixerul la priză, introdu paletele în mixer.
- Înainte de a porni aparatul, coboară paletele în ingrediente.
- Opreşte aparatul şi deconectează-l întotdeauna de la priză dacă îl laşi nesupravegheat şi înainte de a-l asambla, dezasambla sau curăța şi înainte de a schimba accesoriile sau a manevra componentele mobile în timpul utilizării.
- Nu atinge şi nu introdu niciun obiect în mecanismele stativului de mixer, în special atunci când aparatul este în uz.
- Curăță unitatea de mixare, stativul şi suportul cu o cârpă umedă.

Atenție

- Nu utiliza niciodată accesorii sau componente de la alți producători sau nerecomandate explicit de Philips. Dacă utilizezi aceste accesorii sau componente, garanția se anulează.
- Acest aparat este destinat exclusiv uzului casnic.
- Nu depăşi cantitățile şi timpul de preparare indicate în manualul de utilizare.
- Nu prepara mai mult de o şarjă fără întrerupere. Lasă aparatul să se răcească la temperatura camerei înainte de a continua procesarea.

Note

- Nivel de zgomot = 86 dB [A]

Câmpuri electromagnetice (EMF)

Acest aparat Philips respectă toate standardele referitoare la câmpuri electromagnetice (EMF). Dacă este manevrat corespunzător şi în conformitate cu instrucțiunile din acest manual de utilizare, aparatul este sigur, conform dovezilor ştiințifice disponibile în prezent.

Reciclare

Acest simbol înseamnă că acest produs nu poate fi eliminat împreună cu gunoiul menajer normal (2012/19/UE).

Urmează regulile din țara ta pentru colectarea separată a produselor electrice şi electronice. Eliminarea corectă contribuie la prevenirea consecințelor negative asupra mediului şi asupra sănătății umane.

2 Introducere

Felicitări pentru achiziție şi bun venit la Philips! Pentru a beneficia pe deplin de asistența oferită de Philips, înregistrează-ți produsul la www.philips.com/welcome.

3 Ce se află în cutie (Fig. 1)

① Buton Turbo
- Apasă şi menține apăsat pentru a ajunge la viteza maximă

② Control al vitezei
- 0 : Poziția OPRIT
- 1 2 3 4 5 : setare de viteză

③ ⏏ Buton Detaşare
- Apasă pentru a elibera paletele sau cârligele pentru aluat

④ Orificiu pentru paletele şi cârligele pentru aluat
- Orificiul A: pentru paletele şi cârligele pentru aluat cu mecanismul a
- Orificiul B: pentru paletele şi cârligele pentru aluat cu mecanismul b (de dimensiuni mai mari)

⑤ Castron rotativ (numai la modelul HR3745)
⑥ Stativ pentru mixer (numai la modelul HR3745)
⑦ Pârghie pentru eliberarea braţului stativului pentru mixer
⑧ Pârghie pentru eliberarea mixerului
⑨ Unitate de mixare
⑩ Cablu de alimentare
⑪ Clemă pentru cablu
⑫ Două cârlige pentru aluat
⑬ Două palete din sârmă (numai la modelul HR3741)
⑭ Două palete lamelare (numai la modelul HR3740/HR3745)

4 Utilizarea aparatului (Fig. 2/Fig. 3/ Fig. 4)

Înainte de prima utilizare

Înainte de a utiliza aparatul pentru prima oară, curăță foarte bine componentele care vin în contact cu alimentele.

Palete lamelare/Palete din sârmă/Cârlige pentru aluat

Pornește mixerul. Selectează o viteză adecvată. Pentru a evita stropirea, pornește amestecarea la o viteză scăzută şi apoi comută la o viteză mai ridicată.

Sugestie

- Paletele se folosesc pentru a bate albuşul de ou, smântâna. Pot fi utilizate şi pentru amestecarea aluatului de prăjituri, aluatului pentru fursecuri, clătitelor, vafelor, foietajelor etc.
- Cârligele pentru aluat se folosesc la prepararea aluatului dospit, aluatului pentru paste etc.
- Începe cu viteza 1 pentru a împiedica stropirea. Apoi crește încet viteza.
- Pentru rezultate optime, folosește viteza 5 pentru a bate.
- Folosește butonul Turbo pentru a ajunge rapid la viteza maximă
- Presează spatula de peretele lateral al castronului rotativ pentru a îndepărta ingredientele neamestecate şi a obține un amestec bine omogenizat (numai pentru modelul HR3745).
- Poți folosi mixerul cu stativ (fig. 2) sau fără stativ (fig. 3) (numai pentru modelul HR3745).
- Pentru rețete cu cantități mici, folosește mixerul fără stativ pentru a obține cele mai bune rezultate (numai la modelul HR3745).
- După procesarea unei cantități mari de ingrediente sau procesarea ingredientelor un timp îndelungat, lasă mixerul să se răcească timp de două ore înainte de a începe altă operație.
- Poate fi nevoie să ajustezi cantitatea de lichid pentru a forma aluatul, în funcție de condițiile de umiditate şi de temperatură.

5 Curățarea (Fig. 6)

Atenție

- Scoate aparatul din priză înainte de a-l curăța sau de a elibera orice accesoriu.

Curăță paletele, cârligele pentru aluat și castronul rotativ în apă caldă cu detergent lichid sau în mașina de spălat vase.

6 Depozitare

1 Înfășoară cablul de alimentare în jurul bazei aparatului.
2 Introdu paletele și cârligele pentru aluat în castronul rotativ (numai pentru modelul HR3745).
3 Depozitează mixerul, stativul pentru mixer și castronul rotativ (numai pentru modelul HR3745) într-un loc uscat, ferit de lumina directă a soarelui sau de alte surse de căldură.

7 Garanție și service

Dacă ai o problemă, ai nevoie de asistență sau de informații, consultă www.philips.com/support sau contactează Centrul de asistență clienți Philips din țara ta. Numărul de telefon se află în certificatul de garanție internațională. Dacă în țara ta nu există un centru de asistență pentru clienți, contactează distribuitorul Philips local.

Русский

1 Внимание

Перед эксплуатацией прибора внимательно ознакомьтесь с настоящей инструкцией по эксплуатации и сохраните ее для дальнейшего использования в качестве справочного материала.

Предупреждение

- Запрещается погружать блок электродвигателя в воду и промывать его под струей воды.
- Перед подключением прибора к источнику питания убедитесь, что напряжение, указанное на нижней панели прибора, соответствует напряжению местной электросети.
- В случае повреждения сетевого шнура его необходимо заменить. В целях безопасности замена должна выполняться производителем, сервисным агентом или специалистами аналогичной квалификации.
- Данным прибором могут пользоваться лица с ограниченными возможностями сенсорной системы или ограниченными интеллектуальными и физическими возможностями, а также лица с недостаточным опытом и знаниями, только под присмотром других лиц или после инструктирования о безопасном использовании прибора и потенциальных опасностях.
- Не позволяйте детям играть с прибором.
- Данный прибор не предназначен для детей. Храните прибор и шнур в недоступном для детей месте.
- Перед подключением миксера к розетке установите насадки для взбивания.
- Перед включением прибора погрузите насадки для взбивания в чашу с ингредиентами.
- В случаях когда прибор остается без присмотра, а также перед сборкой, разборкой, очисткой, заменой аксессуаров, и прежде чем прикоснуться к частям, движущимся во время работы, его необходимо выключить и отключить от розетки электросети.
- Запрещается прикасаться или вставлять какие-либо предметы в механизм подставки миксера, особенно во время работы прибора.
- Для очистки блока миксера, подставки и держателя используйте влажную ткань.

Внимание!

- Запрещается пользоваться какими-либо аксессуарами или деталями других производителей, а также аксессуарами и деталями, не имеющими специальной рекомендации Philips. При использовании таких аксессуаров и деталей гарантийные обязательства теряют силу.
- Прибор предназначен только для домашнего использования.
- Количество обрабатываемых продуктов и время работы прибора не должны превышать значения, указанные в данной инструкции по эксплуатации.
- Не обрабатывайте несколько порций ингредиентов без перерыва. Перед повторной обработкой дайте прибору остыть до комнатной температуры.

Примечание

- Уровень шума = 86 дБ [A]

Электромагнитные поля (ЭМП)

Данный прибор Philips соответствует стандартам по воздействию электромагнитных полей (ЭМП). При правильном обращении в соответствии с рекомендациями в данной инструкции по эксплуатации прибор безопасен в использовании, что подтверждается имеющимися на сегодня научными данными.

Утилизация

Этот символ означает, что продукт не может быть утилизирован вместе с бытовыми отходами (2012/19/EU).

Выполняйте раздельную утилизацию электрических и электронных изделий в соответствии с правилами, принятыми в вашей стране. Правильная утилизация помогает предотвратить негативное воздействие на окружающую среду и здоровье человека.

2 Введение

Поздравляем с покупкой и приветствуем в клубе Philips! Чтобы воспользоваться всеми преимуществами поддержки Philips, зарегистрируйте продукт на веб-сайте www.philips.com/welcome.

3 Комплект поставки (рис. 1)

① Кнопка включения турборежима
- Нажмите и удерживайте для включения максимальной скорости

② Регулировка скорости
- 0 : положение "ВЫКЛ."
- 1 2 3 4 5 : режимы скорости

③ ⏏ Кнопка отсоединения
- Нажмите, чтобы отсоединить венчики или крюки для теста

④ Отверстие для венчиков и крюков для теста
- Отверстие A: для венчиков и крюков для теста с зубчатой передачей (a)
- Отверстие B: для венчиков и крюков для теста с зубчатой передачей (b) (большего размера)

⑤ Вращающаяся чаша (только для HR3745)
⑥ Подставка миксера (только для HR3745)
⑦ Рычаг отсоединения подъемного механизма подставки миксера
⑧ Рычаг отсоединения миксера
⑨ Блок миксера
⑩ Шнур питания
⑪ Фиксатор шнура
⑫ Два крюка для теста
⑬ Два венчика с тонкими спицами (только для HR3741)
⑭ Двойная насадка-миксер с плоскими гранями (только для HR3740/HR3745)

4 Использование прибора (рис. 2/рис. 3/рис. 4)

Перед первым использованием

Перед первым использованием прибора тщательно очистите все части, соприкасающиеся с продуктами питания.

Насадка-миксер / венчики с тонкими спицами / крюки для теста

Включите миксер. Выберите необходимый режим скорости. Чтобы избежать разбрызгивания, начинайте перемешивание ингредиентов на низкой скорости. Затем включите более высокую скорость.

Совет

- Венчики предназначены для взбивания яичного белка или сливок. Также их можно использовать при приготовлении теста для кексов, печенья, блинов, вафель, слоеного теста и т. д.
- Крюки для теста используются при замешивании дрожжевого теста, теста для макарон и т. д.
- Чтобы предотвратить разбрызгивание, начинайте работу при скорости 1. Затем постепенно увеличивайте скорость.
- Для наилучших результатов при взбивании используйте скорость 5.
- Используйте кнопку турборежима для быстрого включения максимальной скорости.
- Используйте лопатку, чтобы удалять необработанные ингредиенты со стенок вращающейся чаши для получения однородной массы (только для HR3745).
- Миксер можно использовать с подставкой (рис. 2) или без подставки (рис. 3) (только для HR3745).
- Для наилучших результатов при приготовлении блюд небольшого объема используйте миксер без подставки (только для HR3745).
- После обработки большого количества ингредиентов или обработки в течение длительного времени дайте миксеру остыть в течение двух часов, прежде чем продолжать работу.
- Возможно, объем жидкости для теста потребуется подбирать в соответствии с уровнем влажности и температурой.

5 Очистка (рис. 6)

Внимание!

- Перед очисткой прибора или извлечением любых аксессуаров отключайте его от электросети.

Для очистки венчиков, крюков для теста и вращающейся чаши используйте теплую воду добавлением жидкого моющего средства или поместите их в посудомоечную машину.

6 Хранение

1 Обмотайте сетевой шнур вокруг задней части прибора.
2 Поместите венчики и крюки для теста во вращающуюся чашу (только для HR3745).
3 Храните блок миксера, подставку миксера и вращающуюся чашу (только для HR3745) в сухом месте, вдали от прямого солнечного света и других источников тепла.

7 Гарантия и обслуживание

При возникновении проблемы, необходимости обслуживания или получения информации посетите веб-сайт www.philips.com/support или обратитесь в центр поддержки потребителей Philips в вашей стране. Номер телефона указан в гарантийном талоне. Если в вашей стране нет центра поддержки потребителей Philips, обратитесь по месту приобретения изделия.

Slovenčina

1 Dôležité informácie

Pred použitím spotrebiča si pozorne prečítajte tento návod na použitie a uschovajte si ho na neskoršie použitie.

Varovanie

- Pohonnú jednotku neponárajte do vody ani ju neoplachujte pod tečúcou vodou.
- Kým spotrebič pripojíte k zdroju napájania, uistite sa, že napätie uvedené na jeho spodnej časti zodpovedá napätiu v miestnej elektrickej sieti.
- Ak je napájací kábel poškodený, musí ho vymeniť výrobca, poskytovateľ servisných služieb výrobcu alebo iná kvalifikovaná osoba, aby sa predišlo nebezpečným situáciám.
- Zariadenia môžu byť používané osobami, ktoré majú obmedzené telesné, zmyslové alebo mentálne schopnosti alebo nemajú dostatok skúseností a znalostí, pokiaľ sú pod dozorom alebo im bolo vysvetlené bezpečné používanie zariadenia a za predpokladu, že rozumejú príslušným rizikám.
- Deti musia byť pod dozorom, aby sa nehrali so zariadením.
- Toto zariadenie nesmú používať deti. Zariadenie a jeho kábel uchovávajte mimo dosahu detí.
- Pred pripojením mixéra k elektrickej sieti doň vložte šľahacie metličky.
- Pred zapnutím zariadenia ponorte šľahacie metličky do surovín.
- Ak nechávate zariadenie bez dozoru, prípadne ak ho skladáte, rozkladáte alebo čistíte a tiež pred výmenou či dotýkaním sa častí zariadenia, ktoré sa počas používania pohybujú, najskôr zariadenie vypnite a odpojte ho od siete.
- Nedotýkajte sa ani neukladajte na ozubené kolieska stojana mixéra žiadne predmety, najmä keď je zariadenie zapnuté.
- Mixér, stojan a nosič očistite navlhčenou tkaninou.

Výstraha

- Nikdy nepoužívajte príslušenstvo ani súčiastky od iných výrobcov ani príslušenstvo, ktoré spoločnosť Philips výslovne neodporučila. Ak takéto príslušenstvo alebo súčiastky použijete, záruka stráca platnosť.
- Toto zariadenie je určené len na domáce použitie.
- Neprekračujte množstvá a časy spracovania uvedené v používateľskej príručke.
- Nespracúvajte viac ako jednu dávku bez prerušenia. Pred ďalším spracovávaním nechajte zariadenie vychladnúť na izbovú teplotu.

Poznámka

- Deklarovaná hodnota emisie hluku je 86 dB(A), čo predstavuje hladinu A akustického výkonu vzhľadom na referenčný akustický výkon 1 pW.

Elektromagnetické polia (EMF)

Tento spotrebič od spoločnosti Philips je v súlade so všetkými normami v spojitosti s elektromagnetickými poľami (EMF). Ak budete zariadenie používať správne a v súlade s pokynmi v tomto návode na použitie, bude jeho použitie bezpečné podľa všetkých v súčasnosti známych vedeckých poznatkov.

Recyklácia

Tento symbol znamená, že tento výrobok sa nesmie likvidovať s bežným komunálnym odpadom (smernica 2012/19/EU).

Postupujte podľa predpisov platných vo vašej krajine pre separovaný zber elektrických a elektronických výrobkov. Správna likvidácia pomáha zabrániť negatívnym dopadom na životné prostredie a ľudské zdravie.

2 Úvod

Blahoželáme vám k vašej kúpe a vitajte u spoločnosti Philips! Aby ste mohli úplne využívať podporu, ktorú spoločnosť Philips ponúka, zaregistrujte svoj produkt na lokalite www.philips.com/welcome.

3 Obsah balenia (obr. 1)

① Tlačidlo Turbo
- Stlačením a podržaním dosiahnete maximálnu rýchlosť

② Regulácia rýchlosti
- 0 : poloha VYP.
- 1 2 3 4 5 : nastavenie rýchlosti

③ ⏏ Tlačidlo na uvoľnenie nástavcov
- Stlačením uvoľníte nástavce na šľahanie alebo háky na cesto

④ Otvor pre nástavce na šľahanie a háky na cesto
- Otvor A: pre nástavce na šľahanie a háky na cesto s prevodom a
- Otvor B: pre nástavce na šľahanie a háky na cesto s prevodom b (väčšia veľkosť)

⑤ Otočná misa (iba model HR3745)
⑥ Stojan mixéra (iba model HR3745)
⑦ Páka na uvoľnenie ramena stojana mixéra
⑧ Páka na uvoľnenie mixéra
⑨ Mixér
⑩ Sieťový napájací kábel
⑪ Úchytka na kábel
⑫ Dva háky na cesto
⑬ Dve šľahacie metličky (iba model HR3741)
⑭ Dva ploché šľahače (iba model HR3740/HR3745)

4 Používanie zariadenia (obr. 2/obr. 3/obr. 4)

Pred prvým použitím

Kým spotrebič použijete po prvýkrát, dôkladne vyčistite súčasti, ktoré prichádzajú do kontaktu s potravinami.

Ploché šľahače/šľahacie metličky/háky na cesto

Zapnite mixér. Nastavte správnu rýchlosť. Ak chcete zabrániť vyšplechovaniu prísad, začnite mixovať pri nízkej rýchlosti a postupne prechádzajte na vyššiu rýchlosť.

Tip

- Nástavce na šľahanie sú určené na šľahanie vaječných bielkov alebo smotany. Sú tiež vhodné na miešanie liateho cesta, cesta na sušienky, palacinky, wafle, odpaľovaného cesta a podobne.
- Háky na cesto sú určené na prípravu kysnutého cesta, cesta na cestoviny a podobne.
- Šľahať na rýchlosti 1, aby cesto nešpliechalo. Následne pomaly zvyšujte rýchlosť.
- Najlepšie výsledky dosiahnete, ak pri šľahaní použijete rýchlosť 5.
- Ak chcete rýchlo prejsť na maximálnu rýchlosť, použite tlačidlo turbo.
- Ak chcete oddeliť nespracované suroviny prilepené na stenu otočnej misy a dosiahnuť tak dôkladné premiešanie, pritlačte stierku o stenu misy (iba model HR3745).
- Mixér môžete používať so stojanom (obr. 2) alebo bez neho (obr. 3) (iba model HR3745).
- Pri receptoch s malým objemom surovín dosiahnete najlepšie výsledky bez použitia stojana (iba model HR3745).
- Po spracovaní veľkého objemu surovín alebo po spracovávaní surovín počas dlhého času nechajte mixér pred ďalším používaním aspoň 2 hodiny vychladnúť.
- Pri miesení cesta môže byť potrebné prispôsobiť množstvo tekutiny podľa danej vlhkosti a teploty.

5 Čistenie (obr. 6)

Výstraha

- Kým začnete spotrebič čistiť alebo odpájať príslušenstvo, odpojte ho od siete.

Nástavce na šľahanie, háky na cesto a otočnú misu umyte v teplej vode s trochou saponátu alebo v umývačke riadu.

6 Odkladanie

1 Kábel navíňte okolo pätky zariadenia.
2 Nástavce na šľahanie a háky na cesto dajte do otočnej misy (iba model HR3745).
3 Mixér, stojan mixéra a otočnú misu (iba model HR3745) odložte na suché miesto bez priameho slnečného žiarenia a iných zdrojov tepla.

7 Záruka a servis

Ak sa vyskytne problém, potrebujete servisný zásah alebo doplnkové informácie, navštívte stránku www.philips.com/support alebo sa obráťte na Stredisko starostlivosti o zákazníkov spoločnosti Philips vo vašej krajine. Telefónne číslo nájdete v celosvetovo platnom záručnom liste. Ak sa vo vašej krajine toto stredisko nenachádza, obráťte sa na miestneho predajcu výrobkov Philips.

Slovenščina

1 Pomembno

Pred uporabo aparata natančno preberite ta uporabniški priročnik in ga shranite za poznejšo uporabo.

Opozorilo

- Motorne enote ne potapljajte v vodo, niti je ne spirajte pod tekočo vodo.
- Preden aparat priključite na napajanje, preverite, ali na dnu aparata navedena napetost ustreza napetosti lokalnega električnega omrežja.
- Če je omrežni kabel poškodovan, ga lahko zamenja samo proizvajalec, njegov servisni zastopnik ali druga usposobljena oseba, da se izognete nevarnosti.
- Aparate lahko uporabljajo osebe z zmanjšanimi fizičnimi ali psihičnimi sposobnostmi ali s pomanjkljivimi izkušnjami in znanjem, če so prejele navodila glede varne uporabe aparata ali jih pri uporabi nadzoruje odgovorna oseba, ki jih opozori na morebitne nevarnosti.
- Pazite, da se otroci ne igrajo z aparatom.
- Aparatane smejo uporabljati otroci. Aparat in kabel hranite izven dosega otrok.
- Preden mešalnik priključite na električno omrežje, vanj vstavite metlice.
- Preden aparat vklopite, metlice pogreznite v sestavine.
- Če aparat pustite brez nadzora, preden ga začnete sestavljati, razstavljati ali čistiti, preden zamenjate nastavke ali se približate delom, ki se med uporabo premikajo, aparat izklopite in izključite iz električnega omrežja.
- Ne dotikajte se in ne vstavljajte predmetov v mehanizem stojala mešalnika, predvsem ko uporabljate aparat.
- Enoto mešalnika, stojalo in nosilec očistite z vlažno krpo.

Pozor

- Ne uporabljajte nastavkov ali delov drugih proizvajalcev, ki jih Philips izrecno ne priporoča. Uporaba takšnih nastavkov razveljavi garancijo.
- Aparat je namenjen izključno uporabi v gospodinjstvu.
- Ne prekoračite količin in časov obdelave, ki so navedeni v uporabniškem priročniku.
- Neprekinjeno ne obdelujte več kot ene porcije. Pred nadaljevanjem obdelave počakajte, da se aparat ohladi na sobno temperaturo.

Note

- Raven hrupa = 86 dB [A]

Elektromagnetna polja (EMF)

Ta Philipsov aparat ustreza vsem standardom glede elektromagnetnih polj (EMF). Če z aparatom ravnate pravilno in v skladu z navodili v tem priročniku, je njegova uporaba glede na danes veljavne znanstvene dokaze varna.

Recikliranje

Ta simbol pomeni, da izdelka ne smete odlagati skupaj z običajnimi gospodinjskimi odpadki (2012/19/EU).

Upoštevajte državne predpise za ločeno zbiranje električnih in elektronskih izdelkov. S pravilnim odlaganjem pripomorete k preprečevanju negativnih vplivov na okolje in zdravje ljudi.

2 Uvod

Čestitamo vam za nakup in dobrodošli pri Philipsu! Če želite popolnoma izkoristiti podporo, ki jo nudi Philips, izdelek registrirajte na spletnem mestu www.philips.com/welcome.

3 Vsebina škatle (sl. 1)

① Gumb Turbo
- Pridržite, da dosežete najvišjo hitrost

② Regulator hitrosti
- 0 : izklopljeni položaj
- 1 2 3 4 5 : nastavitev hitrosti

③ ⏏ Gumb za izmet
- Pritisnite, da sprostite metlice ali kavlje za gnetenje testa

④ Reža za metlice in kavlje za gnetenje testa
- Odprtina A: reža za metlice in kavlje za gnetenje testa z zobnikom a
- Odprtina B: reža za metlice in kavlje za gnetenje testa z zobnikom b (večjim)

⑤ Vrteča posoda (samo HR3745)
⑥ Stojalo mešalnika (samo HR3745)
⑦ Vzvod za sprostitev roke stojala mešalnika
⑧ Vzvod za sprostitev mešalnika
⑨ Enota mešalnika
⑩ Napajalni kabel
⑪ Sponka za kabel
⑫ Dva kavlja za gnetenje testa
⑬ Dve žični metlici (samo HR3741)
⑭ Dve metlici (samo HR3740/HR3745)

4 Uporaba aparata (sl. 2/sl. 3/sl. 4)

Pred prvo uporabo

Pred prvo uporabo aparata temeljito očistite dele, ki bodo v stiku s hrano.

Metlici/žični metlici/kavlja za testo

Vklopite mešalnik. Izberite ustrezno hitrost. Da preprečite škropljenje, začnite mešati z nizko hitrostjo, pozneje pa prestavite v višjo.

Nasvet

- Metlice za stepanje beljakov, smetane. Uporabljate jih lahko tudi za mešanje razvaljanega testa, testa za pecivo, palačinke, vaflje, krhkega peciva itd.
- S kavlji za gnetenje testa lahko pripravite testo, testo za testenine itd.
- Začnite s hitrostjo 1, da preprečite škropljenje. Nato počasi višajte hitrost.
- Za najboljše rezultate pri stepanju uporabite hitrost 5.
- Z gumbom Turbo hitro vklopite najvišjo hitrost
- Lopatico pritisnite ob bok vrtljive posode, da odstranite sestavine, ki so se nabrale na robu, in zagotovite dobro zmešano zmes (samo HR3745).
- Mešalnik lahko uporabljate s stojalom (sl. 2) ali brez njega (sl. 3) (samo HR3745).
- Pri receptih za manjše količine boste najboljše rezultate dosegli, če boste uporabili mešalnik brez stojala (samo HR3745).
- Po obdelavi večjih količin sestavin ali daljši obdelavi sestavin počakajte dve uri, da se mešalnik ohladi, preden ga znova uporabite.
- Modra boste morali količino tekočine za oblikovanje testa prilagoditi vlažnosti in temperaturi.

5 Čiščenje (sl. 6)

Pozor

- Aparat izključite z napajanja, preden ga očistite ali sprostite katerega od nastavkov.

Metlice, kavlje za gnetenje testa in vrtljivo posodo operite z nekaj detergenta za pomivanje posode v topli vodi ali pa v pomivalnem stroju.

6 Shranjevanje

1 Napajalni kabel navijte okoli ohišja aparata.
2 Metlice in kavlja za gnetenje testa položite v vrtljivo posodo (samo HR3745).
3 Enoto mešalnika, stojalo mešalnika in vrtljivo posodo (samo HR3745) hranite na suhem mestu proč od sončne svetlobe ali drugih toplotnih virov.

7 Garancija in servis

Če imate težavo, potrebujete servis ali informacije, obiščite spletno stran www.philips.com/support ali se obrnite na Philipsov center za pomoč uporabnikom v svoji državi. Telefonska številka je navedena na mednarodnem garancijskem listu. Če v vaši državi ni centra za pomoč uporabnikom, se obrnite na lokalnega Philipsovega prodajalca.

Українська

1 Важлива інформація

Перед використанням пристрою уважно прочитайте цей посібник користувача та зберігайте його для майбутньої довідки.

Попередження

- Ні в якому разі не занурюйте блок двигуна у воду і не мийте його під краном.
- Перед тим як під'єднувати пристрій до мережі, перевірте, чи напруга, вказана на дні пристрою, збігається із напругою у мережі.
- Якщо кабель живлення пошкоджено, для уникнення небезпеки його повинен заміняти лише виробник, його сервісний агент або кваліфікована особа.
- Пристроями можуть користуватися особи із послабленими фізичними відчуттями або розумовими здібностями, чи без належного досвіду та знань, за умови, що користування відбувається під наглядом, їм було проведено інструктаж щодо безпечного користування пристроєм та їх було повідомлено про можливі ризики.
- Дорослі повинні стежити, щоб діти не бавилися пристроєм.
- Цим пристроєм не можна користуватися дітям. Тримайте пристрій і шнур подалі від дітей.
- Перед тим як під'єднувати міксер до мережі, встановіть вінчики у міксер.
- Перед тим як вмикати пристрій, опустіть вінчики у продукти.
- Вимикайте та від'єднайте пристрій від мережі, якщо залишаєте його без нагляду або перш ніж зібрати, розібрати та почистити, а також перед зміною приладдя чи доступу до частин, які рухаються під час використання.
- Не торкайтеся і не вставляйте в механізм підставки міксера жодних предметів, особливо коли пристрій працює.
- Чистіть блок міксера, підставку і тримач вологою ганчіркою.

Увага!

- Не використовуйте приладдя чи деталі інших виробників, за винятком тих, які рекомендує компанія Philips. Використання такого приладдя чи деталей призведе до втрати гарантії.
- Цей пристрій призначений виключно для побутового використання.
- Не перевищуйте кількість продуктів і тривалість обробки, вказані в посібнику користувача.
- Не обробляйте без перерви більше, ніж одну порцію. Перед тим як продовжити роботу, дайте пристрою охолонути до кімнатної температури.

Примітка

- Рівень шуму = 86 дБ [A]

Електромагнітні поля (ЕМП)

Цей пристрій Philips відповідає всім стандартам, які стосуються електромагнітних полів (ЕМП). Згідно з останніми науковими дослідженнями пристрій є безпечним у використанні за умов правильної експлуатації відповідно до інструкцій, поданих у цьому посібнику користувача.

Переробка

Цей символ означає, що цей виріб не підлягає утилізації зі звичайними побутовими відходами (2012/19/EU).

Дотримуйтесь правил роздільного збору електричних та електронних пристроїв у Вашій країні. Належна утилізація допоможе запобігти негативному впливу на навколишнє середовище та здоров'я людей.

2 Вступ

Вітаємо Вас із покупкою та ласкаво просимо до клубу Philips! Щоб у повній мірі користуватися підтримкою, яку пропонує Philips, зареєструйте свій виріб на веб-сайті www.philips.com/welcome.

3 Комплектація упаковки (мал. 1)

① Кнопка «турбо»
- Натисніть та утримуйте для досягнення максимальної швидкості

② Регулятор швидкості
- 0 : положення вимкнення
- 1 2 3 4 5 : налаштування швидкості

③ ⏏ Кнопка виймання
- Натисніть, щоб вийняти вінчики або гаки для замішування тіста

④ Отвір для вінчиків і гаків для замішування тіста
- Отвір A: для вінчиків та гаків для замішування тіста із зубчастим колесом a
- Отвір B: для вінчиків та гаків для замішування тіста із зубчастим колесом b (більшого розміру)

⑤ Чаша з приводом (лише HR3745)
⑥ Підставка для міксера (лише HR3745)
⑦ Важіль розблокування ручки підставки міксера
⑧ Важіль розблокування міксера
⑨ Блок міксера
⑩ Шнур живлення
⑪ Затискач для шнура
⑫ Два гаки для замішування тіста
⑬ Два дротяні вінчики (лише HR3741)
⑭ Два стрічкові вінчики (лише HR3740/HR3745)

4 Використання пристрою (мал. 2/мал. 3/мал. 4)

Перед першим використанням

Перед першим використанням пристрою добре почистіть частини, які контактуватимуть із їжею.

Стрічкові вінчики/дротяні вінички/гаки для замішування тіста

Увімкніть міксер. Виберіть відповідну швидкість. Для запобігання розбризкуванню починайте змішувати на малій швидкості, а потім вмикайте більшу швидкість.

Порада

- Вінчики призначені для збивання яєчних білків, вершків. Їх також можна використовувати для замішування рідкого тіста для торта, печива, млинців, вафлів і листкового тіста.
- Гаки для замішування тіста призначені для приготування дріжджового тіста, тіста для макаронів тощо.
- Для запобігання розбризкуванню почніть зі швидкості 1. Потім повільно збільшуйте швидкість.
- Для найкращих результатів використовуйте швидкість 5 для збивання.
- Використовуйте кнопку "турбо" для швидкого доступу до максимальної швидкості
- Притискайте лопатку до стінки чаші з приводом, щоб відділити продукти, що не перемішалися, для отримання добре збитої суміші (лише HR3745).
- Міксер можна використовувати з підставкою (мал. 2) або без неї (мал. 3) (лише HR3745).
- Для найкращого результату під час приготування страви з невеликої кількості продуктів використовуйте міксер без підставки (лише HR3745).
- У разі обробки великої кількості продуктів або обробки продуктів протягом тривалого часу дайте міксеру охолонути протягом двох годин, перш ніж знову почати його використовувати.
- Кількість рідини для замішування тіста, можливо, потрібно буде коригувати відповідно до рівня вологості та температури середовища.

5 Чищення (мал. 6)

Увага!

- Перед тим як чистити пристрій або виймати аксесуари, від'єднуйте його від мережі.

Мийте вінчики, гаки для замішування тіста і чашу з приводом у теплій воді з миючим засобом або у посудомийній машині.

6 Зберігання

1 Намотайте кабель живлення на п'яту пристрою.
2 Покладіть вінчики та гаки для замішування тіста у чашу з приводом (лише HR3745).
3 Зберігайте блок міксера, підставку міксера та чашу з приводом (лише HR3745) у сухому місці подалі від прямого сонячного світла чи інших джерел тепла.

7 Гарантія та обслуговування

Якщо Вам необхідна інформація чи обслуговування або ж виникла проблема, відвідайте веб-сайт www.philips.com/support чи зверніться до Центру обслуговування клієнтів Philips у своїй країні. Номер телефону можна знайти на гарантійному талоні. Якщо у Вашій країні немає Центру обслуговування клієнтів, зверніться до місцевого дилера Philips.

Компанія Philips встановлює строк служби на даний виріб – не менше 3 років.

Миксер

HR3740/00
HR3745/00
220-240V~ 50-60Hz 450W

Импортер на территорию России и Таможенного Союза:
ООО "ФИЛИПС", Российская Федерация, 123022 г. Москва, ул. Сергея Макеева, д.13, тел. +7 495 961-1111

Изготовитель:
"Филипс Консьюмер Лайфстайл Б.В.", Туссендиепен 4, 9206 АД, Драхтен, Нидерланды

Для бытовых нужд

Сделано в Китае

Ресей және Кедендік Одақ территориясына импорттаушы:
"ФИЛИПС" ЖШК, Ресей Федерациясы, 123022 Мәскеу қаласы, Сергей Макеев көшесі, 13-үй, тел. +7 495 961-1111

Өндіруші:
"Филипс Консьюмер Лайфстайл Б.В.", Туссендиепен 4, 9206 АД, Драхтен, Нидерланды

Тұрмыстық қажеттіліктерге арналған

Қытайда жасалған