EL

ΣΧΕΤΙΚΑ ΜΕ ΤΟ ΠΑΡΟΝ ΕΓΧΕΙΡΙΔΙΟ

Μολονότι οι συσκευές κατασκευάστηκαν σύμφωνα με τις προδιαγραφές των κείμενων ευρωπαϊκών διατάξεων και κατά συνέπεια είναι προστατευμένες σε όλα τα δυνητικά επικίνδυνα εξαρτήματα, διαβάστε προσεκτικά τις προειδοποιήσεις του παρόντος και χρησιμοποιήστε τη συσκευή μονάχα για το σκοπό που προορίζεται, ώστε να αποφύγετε ατυχήματα και ζημιές. Φυλάξτε πρόχειρο το εγχειρίδιο αυτό, για να μπορείτε να το συμβουλεύεστε στο μέλλον. Αν πρόκειται να δώσετε τη συσκευή σε κάποιο άλλο άτομο, θυμηθείτε να του παραδώσετε μαζί και το παρόν εγχειρίδιο.

ΠΡΟΒΛΕΠΟΜΕΝΗ ΧΡΗΣΗ

Μπορείτε να χρησιμοποιήσετε τη συσκευή μονάχα για να βράσετε νερό. Οποιαδήποτε άλλη χρήση δεν προβλέπεται από τον κατασκευαστικό οίκο, που συνεπώς απαλλάσσεται από οποιαδήποτε ευθύνη για ζημιές κάθε φύσης, που οφείλονται στην ακατάλληλη χρήση της μηχανής. Η ακατάλληλη χρήση έχει σαν συνέπεια την ακύρωση οποιασδήποτε μορφής εγγύησης.

ΠΡΟΕΙΔΟΠΟΙΗΣΕΙΣ ΓΙΑ ΤΑ ΕΓΚΑΥΜΑΤΑ

- Μη γεμίζετε ποτέ τη συσκευή πάνω από τη μέγιστη στάθμη, γιατί υπάρχει κίνδυνος εκτόξευσης καυτού νερού.
- Μην ανοίγετε το καπάκι του δοχείου όταν βράζει το νερό.
- Κατά την προετοιμασία των ροφημάτων και όταν καθαρίζετε τη συσκευή, πρέπει να προσέχετε να μην αγγίξετε το ζεστό νερό; κίνδυνος εγκαυμάτων.
- Όταν γεμίζετε το βραστήρα, να αποφεύγετε την επαφή με τον ατμό που εκρέει από το ακροφύσιο και από το καπάκι.
- **ΠΡΟΕΙΔΟΠΟΙΗΑΣΗ:** μην αφαιρείτε το καπάκι, όσο βράζει το νερό.
- Ανασηκώστε το βραστήρα από τη χειρολαβή του.
- Η συσκευή ζεσταίνεται κατά την διάρκεια της χρήσης. Αποφύγετε την επαφή με το βραστήρα.

ΣΗΜΑΝΤΙΚΕΣ ΠΡΟΕΙΔΟΠΟΙΗΣΕΙΣ

ΔΙΑΒΑΣΤΕ ΠΡΟΣΕΚΤΙΚΑ ΤΙΣ ΠΑΡΑΚΑΤΩ ΟΔΗΓΙΕΣ.

- Η συσκευή αυτή προορίζεται για χρήση ε οικιακές εφαρμογές και παρόμοιες όπως:
- σε μικρές κουζίνες για το προσωπικό, στα καταστήματα, τα γραφεία και άλλους επαγγελματικούς χώρους;
- στα αγροκτήματα;
- για χρήση από τους πελάτες σε ξενοδοχεία, πανσιόν και άλλους χώρους διαμονής;
- Στα τουριστικά καταλύματα τύπου διανυκτέρευση με πρωϊνό (bed and breakfast).
- Δεν αναλαμβάνουμε καμία ευθύνη για λανθασμένη χρήση της συσκευής, ή για κάποια άλλη χρήση που δεν αναφέρεται στο παρόν.
- Συνιστούμε να φυλάσσετε τα υλικά συσκευασίας του εργοστασίου, δεδομένου ότι δεν προβλέπεται δωρεάν τεχνική υποστήριξη για τις ζημιές που προκλήθηκαν από ακατάλληλη συσκευασία του προϊόντος κατά την αποστολή από ένα εξουσιοδοτημένο Κέντρο Τεχνικής Υποστήριξης (Σέρβις).
- Η χρήση εξαρτημάτων που δεν συνιστά ή δεν έχει προμηθεύσει ο κατασκευαστικός οίκος της συσκευής μπορεί να ενέχει κίνδυνο πυρκαγιάς, ηλεκτροπληξίας ή τραυματισμού.
- Η συσκευή αυτή συμμορφώνεται με την οδηγία 2006/95/ΕΟΚ και την Οδηγία ΗΜΣ 2004/108/ΕΟΚ. Η συσκευή συμμορφώνεται με την οδηγία (ΕΚ) Υπ.αρ. 1935/2004 της 27/10/2004 περί υλικών σε επαφή με τα τρόφιμα.
- Μην επιτρέπετε τη χρήση της συσκευής σε άτομα (και μικρά παιδιά) με ειδικές ανάγκες ή με ανεπαρκή πείρα και γνώση, εκτός και αν επιτηρούνται από κάποιο άτομα υπεύθυνο για την καθοδήγησή τους και την σωματική τους ακεραιότητα.
- τα παιδιά δεν πρέπει να παίζουν με τη συσκευή.
- Μην αφήνετε το καλώδιο να κρέμεται σε μια θέση που μπορεί να το πιάσει ένα μικρό παιδί.
- Τα υλικά συσκευασίας δεν πρέπει να εγκαταλείπονται στη διάθεση μικρών παιδιών, δεδομένου ότι αποτελούν πηγή κινδύνου.
- Αν αποφασίσετε να πετάξετε τη συσκευή, πρέπει να την αχρηστεύσετε κόβοντας το καλώδιο τροφοδοσίας. Συνιστάται επίσης να καταστήσετε ακίνδυνα τα μέρη της συσκευής που μπορεί να αποτελέσουν πηγή κινδύνου, ιδιαίτερα για μικρά παιδιά που μπορεί να παίξουν με τη συσκευή.
- Να βγάζετε το φις από την πρίζα όταν δεν χρησιμοποιείται το βραστήρα και πριν από κάθε επέμβαση συντήρησης ή καθαρισμού.
- Να σβήνετε πάντα το βραστήρα και να βγάζετε το φις του καλωδίου από την πρίζα, πριν τον γεμίσετε με νερό. Μην υπερβείτε τη στάθμη που δείχνει το σημάδι MAX (μέγιστο).
- Μην βυθίζετε τη συσκευή σε νερό ή άλλα υγρά.
- Μην βρέχετε ποτέ τα μέρη της συσκευής που έχουν ηλεκτρική τάση: κίνδυνος βραχυκυκλώματος.
- Μην αφήνετε τη συσκευή στην πρίζα, όταν απομακρύνεστε από το χώρο που βρίσκεται.
- Πρέπει να χρησιμοποιείτε και να ακουμπάτε τη συσκευή σε μια σταθερή επιφάνεια.
- Δεν πρέπει να χρησιμοποιείτε τη συσκευή αν έπεσε κάτω, αν υπάρχουν εμφανείς ζημιές ή να παρουσιάζει διαρροή νερού. μην χρησιμοποιείτε τη συσκευή αν παρουσιάζει κάποια ανωμαλία, ή υπάρχει ζημιά ή φθορά στο ηλεκτρικό καλώδιο ή το φις του. Όλες οι επισκευές και η αντικατάσταση του ηλεκτρικού καλωδίου, πρέπει να εκτελούνται αποκλειστικά από εξουσιοδοτημένα κέντρα τεχνικής υποστήριξης (Σέρβις) ή από τεχνικούς της Ariete, ώστε να αποφεύγεται οποιοσδήποτε κίνδυνος.
- Τοποθετήστε τη συσκευή σε ένα χώρο με επαρκή φωτισμό και με μια εύκολα προσπελάσιμη πρίζα.
- **ΠΡΟΣΟΧΗ:** μην χρησιμοποιείτε τη συσκευή πάνω σε κεκλιμένο επίπεδο.
- **ΠΡΟΣΟΧΗ:** πριν βγάλετε το βραστήρα από τη βάση τροφοδοσίας να τον σβήνετε πάντα.
- Μην ανασηκώνετε τη συσκευή πιάνοντάς την από τοπ σώμα ή την ηλεκτρική βάση, πιάστε το από τη χειρολαβή του.
- Να χρησιμοποιείτε αποκλειστικά την προμηθευόμενη βάση τροφοδοσίας: διατηρείτε τη βάση καθαρή και στεγνή.
- Μη γεμίζετε ποτέ τη συσκευή πάνω από τη μέγιστη στάθμη, γιατί υπάρχει κίνδυνος εκτόξευσης καυτού νερού.
- Πριν ανάψετε το βραστήρα, βεβαιωθείτε πως έχετε βάλει σωστά το καπάκι του.
- Αποφύγετε τη λειτουργία του βραστήρα χωρίς νερό.
- Μη γεμίζετε ποτέ το βραστήρα με ζεστό ή καυτό νερό.
- Το καλώδιο ηλεκτροδότησης δεν πρέπει να ακουμπάει σε ζεστές επιφάνειες.
- Η συσκευή δεν πρέπει να τροφοδοτείται διαμέσου εξωτερικών χρονοδιακοπτών ή άλλες εγκαταστάσεις με τηλεχειριστήριο.
- Μην αγγίζετε τις ζεστές επιφάνειες. Να χρησιμοποιείτε πιαστράκια κουζίνας και πανιά.
- Μην χρησιμοποιείτε αεριούχο νερό (που περιέχει διοξείδιο του άνθρακα).
- Μην χρησιμοποιείτε τη συσκευή σε υπαίθριο χώρο.
- Μην βάζετε ποτέ τη συσκευή πάνω ή κοντά σε ηλεκτρικά μάτια ή μάτια αερίου.
- Μην αφήνετε τη συσκευή εκτεθειμένη στους ατμοσφαιρικούς παράγοντες (βροχή, ήλιο, κλπ...).
- Αφού βγάλετε το φις από την πρίζα και αφού κρυώσουν τα ζεστά εξαρτήματα, η συσκευή πρέπει να καθαριστεί αποκλειστικά με ένα μαλακό πανί, μόλις βουτηγμένο στο νερό με λίγες σταγόνες ουδέτερου απορρυπαντικού κουζίνας (μην χρησιμοποιείτε ποτέ διαλύτες που μπορεί να κάνουν ζημιά στα πλαστικά).
- Για τη σωστή διάθεση αυτού του προϊόντος, σύμφωνα με την Ευρωπαϊκή Οδηγία 2009/96/ΕΚ, παραπέμπουμε στο σχετικό φυλλάδιο που συνοδεύει το προϊόν.

• ΦΥΛΑΞΤΕ ΤΙΣ ΟΔΗΓΙΕΣ ΑΥΤΕΣ.

ΠΕΡΙΓΡΑΦΗ ΤΗΣ ΣΥΣΚΕΥΗΣ

1 - Καπάκι	5 - Καλώδιο ηλεκτροδότησης + φις
2 - Δείκτης μέγιστης στάθμης νερού	6 - Μοχλός λειτουργίας
3 - Βραστήρας	7 - Ενδεικτικό λαμπάκι λειτουργίας
4 - Βάση τροφοδοσίας	8 - Εξάρτημα περιτύλιξης καλωδίου

ΠΡΟΚΑΤΑΡΚΤΙΚΕΣ ΕΡΓΑΣΙΕΣ ΓΙΑ ΤΗ ΧΡΗΣΗ

Θέση σε λειτουργία

Πριν συνδέσετε τη συσκευή στο ηλεκτρικό δίκτυο, βεβαιωθείτε πως η τάση που αναφέρεται στην πινακίδα κάτω από τη συσκευή, αντιστοιχεί με την τάση

του δικτύου της περιοχής σας. Τοποθετήστε τη συσκευή σε μία οριζόντια και σταθερή επιφάνεια.

Προσοχή

Μην βάζετε τη συσκευή ή το καλώδιο τροφοδοσίας ή πάνω σε ηλεκτρικά μάτια ή κοντά στο φούρνο μικροκυμάτων.

Το καλώδιο δεν πρέπει να κρέμεται από το τραπέζι ή τον πάγκο. Αποφύγετε το ενδεχόμενο ένα μικρό παιδί να πιάσει το καλώδιο και να αναποδογυρίσει τη συσκευή.

Αν είναι πολύ μακρύ το καλώδιο τροφοδοσίας, τυλίξτε το κάτω από τη βάση τροφοδοσίας (Εικ. 3). Το καλώδιο ηλεκτροδότησης δεν πρέπει να ακουμπάει σε ζεστές επιφάνειες.

Τοποθετήστε τη συσκευή έτσι ώστε τα μικρά παιδιά να μην φτάνουν να αγγίζουν τα καυτά μέρη της.

ΟΔΗΓΙΕΣ ΧΡΗΣΗΣ

Προσοχή

Οι εργασίες πλήρωσης και αδειάσματος του νερού πρέπει να γίνονται έχοντας αφαιρέσει το βραστήρα από τη βάση τροφοδοσίας.

Πριν βάλετε ή βγάλετε το φις της συσκευής από την πρίζα, βεβαιωθείτε πως το κουμπί λειτουργίας είναι πατημένο στη θέση "0".

Μην χρησιμοποιείτε το βραστήρα χωρίς νερό.

Την πρώτη φορά που θα ανάψετε τη συσκευή, βράστε το νερό. Αδειάστε και ξεπλύντε το βραστήρα. Επαναλάβετε την διαδικασία δύο ή τρεις φορές.
Γεμίστε το βραστήρα με νερό της βρύσης, μέχρι την επιθυμητή στάθμη.

Μην υπερβείτε τη στάθμη που δείχνει το σημάδι MAX (μέγιστο).
Κλείστε το καπάκι. Τοποθετήστε το βραστήρα στη βάση τροφοδοσίας (4).
Βάλτε το φις στην ηλεκτρική πρίζα που πρέπει να είναι γειωμένη. Κατεβάστε το μοχλό λειτουργίας (6) στην θέση "1". Ανάβει το ενδεικτικό λαμπάκι λειτουργίας (7). Όταν βράσει το νερό, η συσκευή σβήνει αυτόματα. Ο μοχλός λειτουργίας επανέρχεται στην θέση "0" και σβήνει το ενδεικτικό λαμπάκι λειτουργίας.

Προσοχή

Μην ανοίγετε το καπάκι του βραστήρα, όσο βράζει το νερό. Κίνδυνος εκτόξευσης ζεστού νερού.

Βεβαιωθείτε πως είναι σβηστός ο βραστήρας, πριν τον ανασηκώσετε από τη βάση τροφοδοσίας. Ανασηκώστε το βραστήρα από τη χειρολαβή του. Αφαιρέστε το βραστήρα από τη βάση τροφοδοσίας. Σερβίρετε το νερό στα φλιτζάνια. Μετά από κάθε χρήση να αδειάζετε το νερό που έμεινε στο βραστήρα. Για να ξαναβράσετε νερό, περιμένετε για λίγα δευτερόλεπτα, ώστε να αποκατασταθεί η διάταξη έναυσης.

Είναι απόλυτα φυσιολογική η παρουσία σταγονιδίων νερού κάτω από το βραστήρα: πρόκειται για συμπύκνωμα.

ΚΑΘΑΡΙΣΜΟΣ ΣΥΣΚΕΥΗΣ

Προσοχή

Όλες οι εργασίες καθαρισμού που περιγράφονται παρακάτω πρέπει να εκτελούνται με σβηστή μηχανή και έχοντας βάλει το φις από την πρίζα.

Η τακτική καθαριότητα και συντήρηση διατηρούν σε καλή κατάσταση τη μηχανή για μεγαλύτερο χρονικό διάστημα. Μην πλένετε ποτέ τα εξαρτήματα της μηχανής στο πλυντήριο πιάτων. Μη χρησιμοποιείτε απευθείας εκτόξευση νερού.

Οποιαδήποτε επέμβαση πρέπει να εκτελείται όταν η μηχανή είναι κρύα.

Καθαρισμός του βραστήρα και της βάσης τροφοδοσίας

Προσοχή

Μην πλένετε τη συσκευή στο πλυντήριο πιάτων.

Καθαρίστε τη συσκευή με ένα μαλακό υγρό πανί για να μη γίνει ζημιά στις επιφάνειες. Σκουπίστε.

Αφαίρεση αλάτων

Η τακτική συντήρηση και καθαριότητα διατηρούν τη μηχανή σε καλή κατάσταση για μεγαλύτερο χρονικό διάστημα, μειώνοντας σημαντικά τον κίνδυνο σχηματισμού αλάτων στη συσκευή. Αν όμως με την πάροδο του χρόνου η λειτουργία της συσκευής παρουσιάσει κάποιες ανωμαλίες, εξαιτίας της χρήσης ιδιαίτερα σκληρού νερού (με μεγάλη περιεκτικότητα αλάτων), μπορείτε να προβείτε στην αφαίρεσή τους, ώστε να αποκαταστήσετε την κανονική λειτουργία. Να χρησιμοποιείτε για αυτό το σκοπό, αποκλειστικά το προϊόν αφαίρεσης αλάτων Ariete με βάση το κιτρικό οξύ (NOCAL). Το προϊόν αυτό προμηθεύεται στα Κέντρα Τεχνικής Εξυπηρέτησης (Σέρβις) της Ariete. Η Ariete δεν αναλαμβάνει καμία ευθύνη για ζημιές στα εσωτερικά εξαρτήματα της μηχανής, που οφείλονται στη χρήση ακατάλληλων προϊόντων με χημικές ουσίες. Για την διαδικασία αφαίρεσης των αλάτων, συμβουλευθείτε το έντυπο οδηγιών που θα βρείτε στη συσκευασία του προϊόντος.

ΑΧΡΗΣΤΕΥΣΗ ΣΥΣΚΕΥΗΣ

Σε περίπτωση θέσης εκτός λειτουργίας της μηχανής πρέπει να την αποσυνδέσετε από το ηλεκτρικό δίκτυο. Κόψτε το καλώδιο τροφοδοσίας.
Σε περίπτωση διάλυσης, πρέπει να ξεχωρίσετε τα διάφορα υλικά της μηχανής και να τα διαθέσετε σύμφωνα με τις κείμενες διατάξεις της χώρας σας.

RU

СОДЕРЖАНИЕ ДАННОЙ ИНСТРУКЦИИ

Несмотря на то, что данное устройство было изготовлено в полном соответствии с требованиями действующих Европейских норм и все его потенциально опасные части обеспечены защитой, необходимо внимательно ознакомиться с данной инструкцией и для предупреждения травм и повреждений использовать устройство строго по назначению. Необходимо хранить данные инструкции в удобном для пользования месте. Если вы решите передать данный аппарат в другие руки, не забудьте передать вместе с ним и эту инструкцию.

ПРИМЕНЕНИЕ ПО НАЗНАЧЕНИЮ

Можно использовать прибор только для кипячения воды. Любое другое применение данного устройства, не предусмотренное изготовителем, освобождает его от любой ответственности за повреждения и ущерб, вызванные таким применением. Применение не по назначению приводит к отмене любой формы гарантии.

МЕРЫ ПРЕДОСТОРОЖНОСТИ ДЛЯ ПРЕДОТВРАЩЕНИЯ ОЖОГОВ

- Не допускать наполнения прибора выше указанного уровня. В противном случае есть опасность появления брызг горячей воды.
- Не открывать крышку кипятильника во время кипячения воды.
- Во время приготовления напитков, а также во время чистки прибора, рекомендуется избегать прямого контмкта с горячей водой; опасность ожогов.
- Во время наполнения кипятильника рекомендуется избегать контакта с горячим паром, который может выходить через носик или через крышку.
- **ОСТОРОЖНО:** Не открывать крышку прибора во время закипания воды.
- Поднять чайник за соответствующую ручку.
- Во время использования прибор нагревается. Рекомендуется избегать прикосновения к чайнику.

ПРАВИЛА ТЕХНИКИ БЕЗОПАСНОСТИ

ПЕРЕД ПЕРВЫМ ИСПОЛЬЗОВАНИЕМ УТЮГА НЕОБХОДИМО ВНИМАТЕЛЬНО ПРОЧИТАТЬ СЛЕДУЮЩИЕ ИНСТРУКЦИИ.

- Этот прибор предназначен для использования в домашних условиях или сходных с ними, как то:
- в помещениях для персонала магазинов, офисов и других учреждений. отведенных для приготовления пищи;
- на фермах;
- для использования клиентами гостиниц, мотелей и других помещений жилого характера;
- в местах типа гостиниц bed and breakfast.
- Изготовитель не несет ответственности за неправильное использование прибора или использование его в целях, не предусмотренных данным руководством.
- Рекомендуется хранить оригинальную упаковку, т.к. бесплатное сервисное обслуживание не предусмотрено в случае повреждений, вызванных несоответствующей упаковкой изделия при его отсылке в авторизованный Центр сервисного обслуживания.
- Использование аксессуаров не рекомендованных производителем или не входящих в комплект прибора, может стать причиной возгорания, удара электрического тока или нанесения вреда человеку.
- Данный прибор соответствует Директиве 2006/95/ЕС и Директиве ЭМС 2004/108/ЕС. Прибор соответствует положению (ЕС) № 1935/2004 от 27/10/2004 о материалах, соприкасающихся с пищевыми продуктами.
- Эксплуатация прибора детьми или лицами с ограниченными психофизическими и сенсорными возможностями, а также не обладающими достаточным опытом и способностью овладеть навыками пользования прибора допускается только при надлежащем контроле за ними со стороны отвечающих за них лиц.
- Не разрешайте детям играть с прибором.
- Не оставлять без присмотра шнур электропитания в месте, где он может быть легко найден детьми.
- Во избежание опасности не оставлять упаковку от прибора в местах, доступных детям.
- При полном прекращении пользования прибором отрезать питающий провод для приведения прибора в безопасное состояние. Рекомендуется следить, чтобы отдельные детали прибора, представляющие опасность, не использовались детьми для игры.
- Отсоединить вилку от розетки если кипятильник не используется, а также каждый раз для выполнения чистки или текущего ремонта прибора.
- Рекомендуется выключить прибор и отсоединить вилку от сети электропитания перед тем, как наполнить чайник водой. Запрещается превышать максимальный уровень.
- Не опускать прибор в воду и в другие жидкости.
- Части, находящиеся под напряжением: опасность короткого замыкания.
- Не оставлять подключенный к электросети прибор без присмотра.
- Применять и оставлять прибор необходимо на устойчивой поверхности.
- Прибор не должен применяться после его падения, когда заметны следы повреждений или наблюдаются утечки воды. Нельзя использовать прибор, если шнур электропитания, вилка или сам прибор повреждены. Любой ремонт, включая замену шнура электропитания, должен производиться только в сервисных центрах Ariete или авторизванным персоналом Ariete, во избежание любых рисков.
- Прибор должен быть помещен в хорошо освещенное помещение с легкодоступной розеткой.
- **ВНИМАНИЕ:** Не использовать прибор на наклонной поверхности.
- **ВНИМАНИЕ:** Перед тем, как снять чайник с базы, необходимо убедиться в том, что он выключен из сети.
- Снимать чайник с базы рекомендуется только держа его за ручку, а не за корпус или за саму базу.
- Рекомендуется использовать только нагревающую поверхность из комплекта поставки: Следить за тем, чтобы база всегда была в чистом и сухом состоянии.
- Не допускать наполнения прибора выше указанного уровня. В противном случае есть опасность появления брызг горячей воды.
- Перед тем, как включить прибор, убедитесь в том, что его крышка установлена правильно на корпусе.
- Не рекомендуется включать кипятильник без воды.
- Не рекомендуется наполнять чайник горячей или кипящей водой.
- Питательный провод не должен контактировать с горячими поверхностями машины.
- Прибор нельзя подключать к сети с помощью внешнего таймера или устройств, заказанных по интернету.
- Не дотрагиваться до нагретых поверхностей. Используйте прихватки или тряпки.
- Не применять газированную воду (разбавленную углекислым газом).
- Применять машину только в помещениях.
- Не рекомендуется помещать прибор в непосредственной близости от газовой или электрической плиты.
- Не подвергать прибор влиянию атмосферных явлений (дождь, солнце, и т.д.).
- После выемки штепселя из розетки и после того, как горячие участки остынут, аппарат нужно почистить исключительно не абразивной, слегка смоченной тканью, добавляя несколько капель мягкого нейтрального моющего средства (никогда не используйте растворители, они повреждают окраску).
- Для обеспечения правильной утилизации прибора в соответствии с европейской Директивой 2009/96/ЕС внимательно прочитайте приложенную инструкцию.

• СОХРАНИТЬ НАСТОЯЩЕЕ РУКОВОДСТВО ПО ЭКСПЛУАТАЦИИ.

ОПИСАНИЕ ПРИБОРА

1 - Крышка	5 - Токоподводящий кабель + Штепсельная Вилка
2 - Индикатор максимального уровня воды	6 - Ручка включения
3 - Кипятильник	7 - Световой индикатор действия прибора
4 - База питания	8 - Кабельный барабан

ПОДГОТОВИТЕЛЬНЫЕ ФАЗЫ ПЕРЕД ИСПОЛЬЗОВАНИЕМ

Продготовка к применению

Прежде, чем подключить аппарат к сети питания, проверьте, чтобы напряжение, указанное на табличке в нижней части машины, соответствовало напряжению локальной сети. Установить прибор на ровную горизонтальную поверхность.

Внимание!

Не рекомендуется помещать сам прибор или шнур электропитания от него вблизи или на электро- или газовую плиту, а также вблизи или на микроволновую печь.

Не оставлять шнур электропитания свешивающимся со стола. Не разрешать детям дергать за шнур электропитания, что может привети к падению прибора.

Если шнур электропитания слишком длинный, завернуть его под базой (Рис 3). Питательный провод не должен контактировать с горячими поверхностями машины.

Размещать прибор таким образом, чтобы детям были недоступны нагретые части прибора.

РУКОВОДСТВО ПО ЭКСПЛУАТАЦИИ

Внимание!

Наполнять водой или выливать воду из прибора можно только при отключенной от сети базе.

Перед тем как отсоединить или подсоединить чайник к сети электропитания, убедиться в том, что рычаг включения переведен в положение "0".

Не рекомендуется использовать кипятильник без воды.

При первом использовании прибора необходимо прокипятить в нем немного воды. Вылить из него все и ополоснуть водой. Повторить эту операцию два или три раза.
Наполнить чайник свежей холодной водой до желаемого уровня.

Запрещается превышать максимальный уровень.
Закрыть крышку. Установить кипятильник на базу (4).
Введите штепсельную вилку в розетку электрического тока, которая должна быть оборудована заземлением. Опустить ручку включения (6) в положение "1". Зажжется индикатор функционирования (7). Когда вода закипит, прибор выключится сам. Ручка включения возвращается в положение "0" и индикатор функционирования гаснет.

Внимание!

Не рекомендуется открывать крышку кипятильника, когда в нем кипит вода. Опасность возникновения брызг горячей воды.

Перед тем, как поднять кипятильник с базы, убедиться в том, что он выключен из сети. Поднять чайник за соответствующую ручку. Снять кипятильник с базы. Налить воду в чашки. После каждого использования вылить оставшуюся воду из кипятильника. Перед тем как начать новый процесс кипячения воды, необходдимо подождать несколько секунд, чтобы устройство включения могло восстановиться.

Присутствие маленьких капелек воды под кипятильником совершенно нормально: это только конденсат.

ОЧИСТКА АППАРАТА

Внимание!

Все операции по очистке должны проводиться при выключенной машине и электрический штепсель должен быть вытащен из розетки.

Регулярное техобслуживание и очистка эффективно поддерживают и сохраняют машину на длительный период. Не мыть компоненты машины в посудовойке. Не применять прямонаправленные труи воды.

Любое вмешательство должно проводиться при остывшей машине.

Чистка кипятильника и базы

Внимание!

Не мыть прибор в посудомоечной машине.

Производить чистку прибора, используя слажную ткань и неабразивные чистящие средства, чтобы не повредить его корпус. Высушить.

Удаление известкового налета

Хорошее техобслуживание и регулярная очистка сохраняют и эффективно поддерживают машину на длительный период времени, во многом устраняя риски формирования известковых отложений в аппарате. Через определённый промежуток времени работа аппарата может быть нарушена по причине частого применения жёсткой и сильноизвятковой воды, для устранения плохого функционирования возможно проведение декальцификации. Для этой цели предпочтительно использовать декальцифицирующее средство марки Ariete на основе лимонной кислоты (NOCAL). Этот продукт можно найти в центрах технического обслуживания Ариете. Фирма Ariete не несет ответственности за повреждения внутренних частей прибора, наступившие вследствии использования нерекомендованных чистящих средств, в состав которых могут входить химические добавки. Всучае необходимости проведения декальцифицирования, ознакомиться с указаниями в инструкции самого декальцификатора.

НЕ ВОЗМОЖНОЕ ПРИМЕНЕНИЕ

Если прибор не используется, то необходимо отсоединить его от сети электропитания. Отсоединить шнур электропитания от сети.
В случае выброса деталей, необходимо провести разделение различных используемых при производстве машины материалов на основании их состава и действующего закона в Стране применения.

AR

بخصوص هذا الكتيّب

على الرغم من أن الأجهزة مصنوعة حسب المقاييس المحددة من قبل مجموعة الدول الأوروبية، ومحميّة في جميع الأجزاء التي ممكن أن تشكل مصدر للخطر، يجب قراءة هذه التنبيهات بحرص واستعمال الجهاز فقط للغرض الذي صنع من أجله، لمنع وقوع الحوادث والأضرار. احتفظ بهذا الكتيّب للاطلاع عليه في المستقبل وعند الحاجة. أرفق هذه التعليمات مع الجهاز في حالة بيعه أو إهدائه للغير.

الغرض من الجهاز

يمكن استعمال الجهاز لغليان الماء فقط. لا يتحمل الصانع أي مسئولية عن الأضرار الناتجة عن استعمال الجهاز بطريقة غير لائقة. زيادة على ذلك، يؤدي الاستعمال الغير لائق للجهاز إلى إبطال شهادة الضمان، مهما كانت صيغتها.

تنبيهات تتعلق بالحروق

- لا تملأ مطلقا الجهاز إلى مستوى يزيد عن الحد الأقصى، خوفا من تدفق الماء المغلي.
- لا تفتح الغطاء أثناء غليان الماء.
- يجب عدم ملامسة الماء الساخن أثناء تحضير المشروبات وأثناء مرحلة التنظيف؛ خطر التعرض للاحتراق.
- يجب عدم ملامسة البخار الذي يخرج من الفوّهة ومن الغطاء أثناء مراحل تعبئة الغلّاية.
- **تحذير:** لا تبعد الغطاء أثناء غليان الماء.
- ارفع الغلّاية من خلال مسكها بالمقبض الخاص لهذا الغرض.
- يسخن الجهاز أثناء الاستعمال. يجب عدم ملامسة الغلّاية.

تنبيهات الأمان

اقرأ بحرص التعليمات قبل الاستعمال.

- صمّم وصنع هذا الجهاز للاستعمال في التطبيقات المنزلية وما شابهها، مثل:
- في مناطق الطهي المخصصة لموظفي المحلات التجارية وفي المكاتب؛
- المزارع؛
- استعمال من قبل عملاء الفنادق والبيئات السكنية الأخرى؛
- ونزل المبيت والإفطار.
- لا تتحمل الشركة المصنعة أي مسئولية عن الأضرار الناتجة عن استعمال الجهاز بشكل خاطئ أو لأغراض مختلفة عن الأغراض المبينة في هذا الكتيب.
- ينصح الاحتفاظ بمواد التغليف الأصلية، لأن الصيانة المجانية لا تتضمن العطب الناتج عن تغليف المنتج بمواد غير لائقة أثناء نقله إلى مركز الصيانة المرخّص.
- استعمال معدات غير لائقة وغير موردة من صانع الجهاز، يمكن أن يؤدي إلى وقوع أخطار حريق أو صدمات كهربائية أو إلحاق الضرر بالأشخاص.
- هذا الجهاز مطابق لتعليمات مجموعات الدول الأوروبية رقم EC/2006/95 وللتوجيهات رقم EMC 2004/108/EC. الجهاز مطابق لنظم مجموعة الدول الأوروبية رقم 2004/1935 الصادرة بتاريخ 2004/10/27 والمتعلقة بالمواد الملامسة للأغذية.
- لا تسمح باستعمال الجهاز من قبل الأشخاص (بما فيهم الأطفال) اللذين لا يملكون كامل قواهم الحسّية – العقلية أو الأشخاص اللذين ليس لديهم خبرة ومعرفة كافية بالجهاز، إلا إذا تم الإشراف عليهم وتدريبهم على استعمال الجهاز من قبل شخص مسؤول عن سلامتهم.
- يجب عدم السماح للأطفال باللعب بالجهاز.
- لا تترك الكبل متدليّ في مكان يمكن الوصول إليه من قبل الأطفال.
- لا تترك مواد التغليف في متناول الأطفال، لأنها تشكل مصدر خطر عليهم.
- عند التخلص من هذا الجهاز بشكل نهائي، يجب العمل على منع استعماله من خلال قص كبل التغذية الكهربائية. زيادة على ذلك، يجب اتخاذ التدابير اللازمة، بحيث لا تشكل بعض أجزاء من الجهاز خطر على الأطفال في حالة اللعب به.
- اسحب القابس من المأخذ الكهربائي أثناء عدم استعمال الغلاّية وقبل القيام بأي عملية صيانة أو تنظيف.
- أطفأ دائما الجهاز، ثم اسحب قابس كبل التغذية الكهربائية من المأخذ الكهربائي قبل ملء الغلّاية بالماء. يجب عدم تجاوز الحد المبين في عبارة MAX.
- لا تغطس الجهاز في الماء أو في سوائل أخرى.
- يجب عدم ملامسة الأجزاء المشحونة بالكهرباء للماء: خوفا من حدوث عطل تماس كهربائي.
- لا تترك الجهاز بدون مراقبة أثناء وصله بالشبكة الكهربائية.
- يجب وضع الجهاز على سطح مستقر أثناء الاستعمال والراحة.
- يجب عدم استعمال الجهاز في حالة سقوطه على الأرض وظهور علامات تلف عليه أو تسّرب الماء منه. لا تستعمل الجهاز إذا كان الكبل أو القابس الكهربائي متلفان أو إذا كان الجهاز نفسه متلف. جميع عمليات الإصلاح، بما فيها استبدال كبل التغذية الكهربائية، يجب أن تتم فقط من قبل مركز الخدمات التابع لشركة Ariete أو من قبل خبراء مخولين من قبل شركة Ariete، لتلاشي وقوع أي خطر.
- ضع الجهاز داخل بيئة مضاءة بالقدر الكافي، وبحيث يمكن الوصول بسهولة إلى المأخذ الكهربائي.
- **تنبيه:** لا تستعمل الجهاز على سطح منحني.
- **تنبيه:** تحقق من أن الجهاز مطفأ قبل إبعاد الغلّاية عن قاعدة التغذية الكهربائية.
- لا ترفع الجهاز من خلال مسكه من جسمه أو من القاعدة الكهربائية، بل امسكه بواسطة المقبض.
- استعمل فقط قاعدة التغذية الكهربائية الموردة مع الجهاز: يجب أن تكون القاعدة دائما نظيفة وجافّة.
- لا تملأ مطلقا الجهاز إلى مستوى يزيد عن الحد الأقصى، خوفا من تدفق الماء المغلي.
- تحقق من تركيب الغطاء على الغلّاية بالشكل الصحيح قبل إشعال الجهاز.
- لا تشغّل الغلّاية بدون ماء.
- لا تملأ مطلقا الغلّاية بواسطة الماء الساخن أو ماء الغليان.
- يجب عدم ملامس الكبل الكهربائي للأجزاء الحارة من الماكينة.
- يجب عدم توصيل الجهاز بالشبكة الكهربائية من خلال جهاز توقيت أو من خلال أجهزة منفصلة يتم التحكم بها عن بعد.
- لا تلمس السطوح الحارة. استعمل مسّاكات أو قطع من القماش.
- لا تستعمل مياه غازية (مضاف إليها ثاني أكسيد الكربونن).
- لا تستعمل الماكينة في الهواء الطلق.
- لا تضع مطلقا الجهاز فوق أو بالقرب من أفران غاز أو مواقد كهربائية.
- لا تترك الجهاز معرض للعوامل الجوية (المطر والشمس وغيرها...).
- بعد فصل القابس عن المأخذ الكهربائي، وبعد أن تبرد الأجزاء الساخنة، يجب تنظيف الجهاز فقط بواسطة ممسحة غير حاكّة ومرطبة بالماء بشكل خفيف، مع إضافة بعض القطرات من منظّف محايد وغير ضارّ (لا تستعمل مطلقا مذيبات تؤدي إلى تلف البلاستيك).
- للتخلص من المنتج بالشكل الصحيح، وحسب ما تنص عليه التعليمات الأوروبية رقم EC/2009/96، يرجى قراءة الورقة الخاصة لهذا الغرض والمرفقة مع المنتج.

• احتفظ دائما بهذه التعليمات.

مواصفات الجهاز

1 -غطاء	5 -كبل التغذية الكهربائية + قابس
2 -مؤشر الحد الأقصى MAX للماء	6 -رافعة التشغيل
3 -غلّاية	7 -إشارة ضوئية تدل على تشغيل الجهاز
4 -قاعدة التغذية الكهربائية	8 -بكرة لفّ الكبل

تعليمات الاستعمال

تشغيل الماكينة

قبل توصيل الجهاز بالشبكة الكهربائية، تحقق من أن الفلطيّة المبينة على بطاقة

المعلومات التي تجدها أسفل الماكينة مطابقة لفلطيّة الشبكة الكهربائية. ضع الماكينة على سطح أفقي وثابت.

تنبيه!

لا تضع الجهاز أو الكبل الكهربائي بالقرب من أو فوق طبّاخات كهربائية أو مواقد غاز حارّة أو بالقرب من أفران الميكروويف.

يجب أن لا يتدلّى الكبل الكهربائي عن الطاولة أو السطح. يجب اتخاذ الحيطة خوفا من أن يقوم طفل بشد كبل التغذية الكهربائية وقلب الجهاز.

إذا كان كبل التغذية الكهربائية طويل، يجب لفّه تحت قاعدة التغذية الكهربائية (شكل 3). يجب عدم ملامس الكبل الكهربائي للأجزاء الحارة من الماكينة.

ضع الجهاز في مكان لا يسمح للأطفال بالوصول إلى الأجزاء الساخنة.

تعليمات الاستعمال

تنبيه!

يجب أن تتم عمليات تعبئة وتفريغ الماء عندما تكون الغلّاية مفصولة عن قاعدة التغذية الكهربائية.

قبل توصيل أو فصل الجهاز عن المأخذ الكهربائي، تحقق من أن رافعة الإشعال مضغوطة على وضعية "0".

لا تستعمل الغلّاية بدون ماء.

أغلي الماء، عند تشغيل الجهاز لأول مرة. فرّغ وأشطف الغلّاية. أعد العملية مرتين أو ثلاثة مرات.
املأ الغلّاية بالماء الطبيعي الطازج وإلى غاية المستوى المطلوب.

يجب عدم تجاوز الحد المبين في عبارة MAX.
أغلق الغطاء. ضع الغلّاية على قاعدة التغذية الكهربائية (4).
أدخل القابس في المأخذ الكهربائي الذي يجب أن يكون مؤرّض. هبّط رافعة التشغيل (6) إلى وضعية "1". تشعل الإشارة الضوئية التي تدل على عمل الجهاز (7). عندما تصل درجة حرارة الماء إلى درجة الغليان يطفئ الجهاز بشكل أوتوماتيكي. تعود رافعة التشغيل إلى وضعية "0" وتطفأ الإشارة الضوئية التي تدل على عمل الجهاز.

تنبيه!

لا تفتح غطاء الغلّاية أثناء غليان الماء. خطر تدفّق ماء مغلي.

تحقق من أن الغلّاية مطفأة قبل رفعها عن قاعدة التغذية الكهربائية. ارفع الغلّاية من خلال مسكها بالمقبض الخاص لهذا الغرض. أفصل الغلّاية عن قاعدة التغذية الكهربائية. أسكب الماء في الفناجين. فرّغ الماء المتبقي في الغلّاية بعد كل استعمال. لغليان الماء من جديد، انتظر بضع ثواني لكي تسمح لآليّة التشغيل من إعادة الضبط.

وجود نقاط ماء تحت الغلّاية، هي ظاهرة طبيعية: وما هي إلّا مكثّفات.

تنظيف الماكينة

تنبيه!

يجب أن تتم جميع عمليات النظافة المبينة لاحقا عندما تكون الماكينة مطفأة والقابس مفصول عن المأخذ الكهربائي.

يتم الحفاظ على سلامة الماكينة وعملها بشكل جيد لمدة طويلة من الوقت إذا جرت لها عمليات صيانة وتنظيف بشكل منتظم. لا تغسل مطلقا أجزاء الماكينة. داخل غسالة الصحون. لا تستعمل ماء متدفق بشكل مباشر.

يجب أن تتم أي عملية على الماكينة وهي باردة.

تنظيف الغلّاية وقاعدة التغذية الكهربائية

تنبيه!

لا تغسل الجهاز داخل غسّالة الأواني.

نظّف الجهاز من خلال استعمال قطعة قماش رطبة غير حاكة خوفا من تلف جسم الجهاز. جفّف.

إزالة الترسبات الكلسية

يتم الحفاظ على الماكينة لمدة طويلة من الوقت من خلال تنظيفها بشكل منتظم والحد من تشكيل الترسبات الكلسية بداخلها. ولكن في حالة عمل الماكينة بطريقة شاذة بعد فترة من الوقت نتيجة لاستعمال ماء قاسي يحتوي على نسبة عالية من الكلس، يجب في هذه الحالة العمل على إزالة الترسبات الكلسية للتخلص من العمل الشاذ للماكينة. استعمل لهذا الغرض فقط مُزيل الترسّبات الكلسية الذي تنتجه شركة Ariete والمكون من حامض الستريك (NOCAL). يمكن العثور على هذا المنتج بسهولة في مراكز الصيانة التابعة لشركة Ariete. لا تتحمل شركة Ariete أي مسؤولية عن الأضرار التي تلحق بالمركّبات الداخلية للماكينة نتيجة لاستعمال مواد غير متوافقة ناتجة عن وجود مضافات كيماوية. إذا دعت الحاجة لإزالة الترسبات الكلسية، يجب التقيد بالتعليمات المرفقة مع المنتج الخاص لهذا الغرض.

إيقاف الماكينة عن العمل

في حالة التوقف عن استعمال الجهاز، يجب فصل الماكينة عن الشبكة الكهربائية. قُصّ كبل التغذية الكهربائية.
في حالة تحطيم الماكينة بعد انتهاء عمرها، يجب العمل في هذه الحالة على فرز المواد المصنوعة منها والتخلص منها حسب تركيبتها وحسب النظم والقوانين المحلية السائدة.

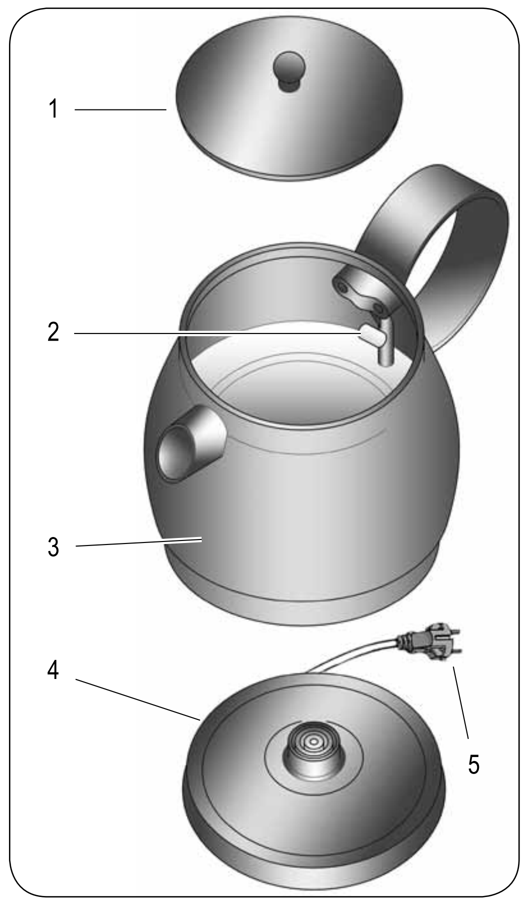

Fig. 1

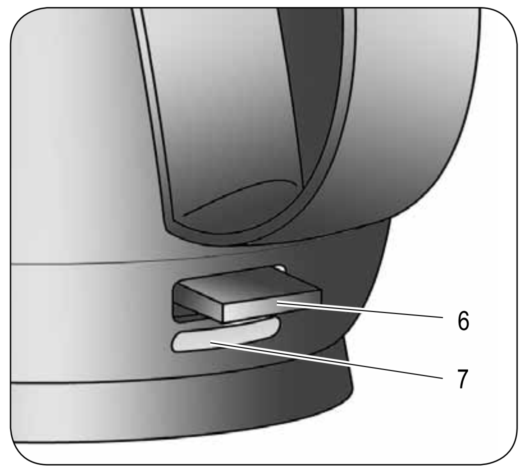

Fig. 2

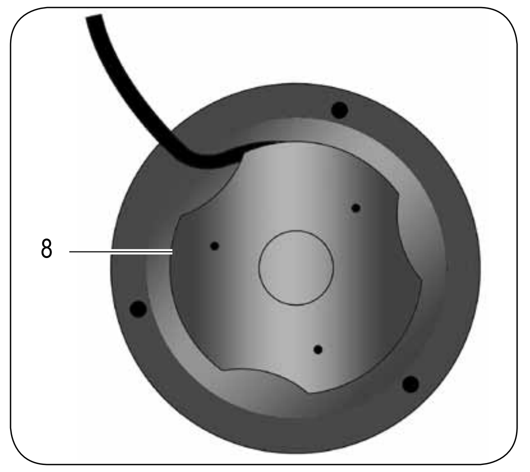

Fig. 3

827070

De' Longhi Appliances Srl
Divisione Commerciale Ariete
Via San Quirico, 300
50013 Campi Bisenzio (FI)
E-Mail: info@ariete.net
Internet: www.ariete.net

199 202 250
NUMERO UNICO

COD. 6065105610 REV. 0 del 12/06/2012

MOD. 2871

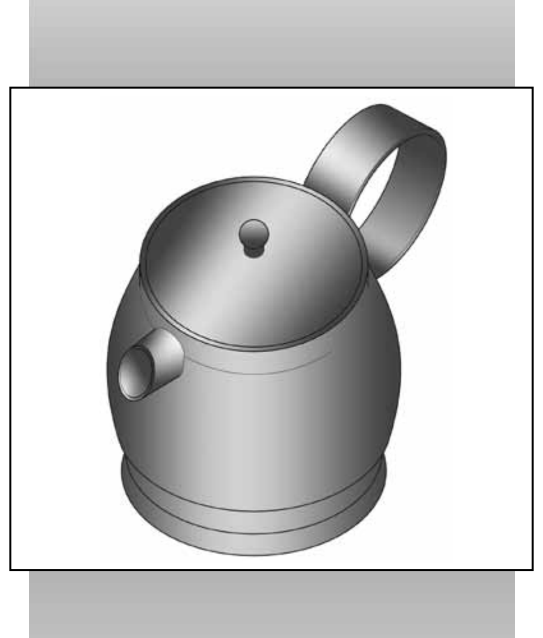

Ελληνικά
Русский
العربية