Register your product and get support at
www.philips.com/welcome

HD2586
HD2587
HD2589

| | |
|---|---|
| EN User manual | LV Lietotāja rokasgrāmata |
| BG Ръководство за потребителя | PL Instrukcja obsługi |
| CS Příručka pro uživatele | RO Manual de utilizare |
| ET Kasutusjuhend | RU Руководство пользователя |
| HR Korisnički priručnik | SK Príručka užívateľa |
| HU Felhasználói kézikönyv | SL Uporabniški priročnik |
| KK Қолданушының нұсқасы | SR Korisnički priručnik |
| LT Vartotojo vadovas | UK Посібник користувача |

PHILIPS

Specifications are subject to change without notice
© 2014 Koninklijke Philips Electronics N.V.
All rights reserved.

HD2586_HD2587_HD2589_EEU_UM_V3.0 3140 035 32793

## 1

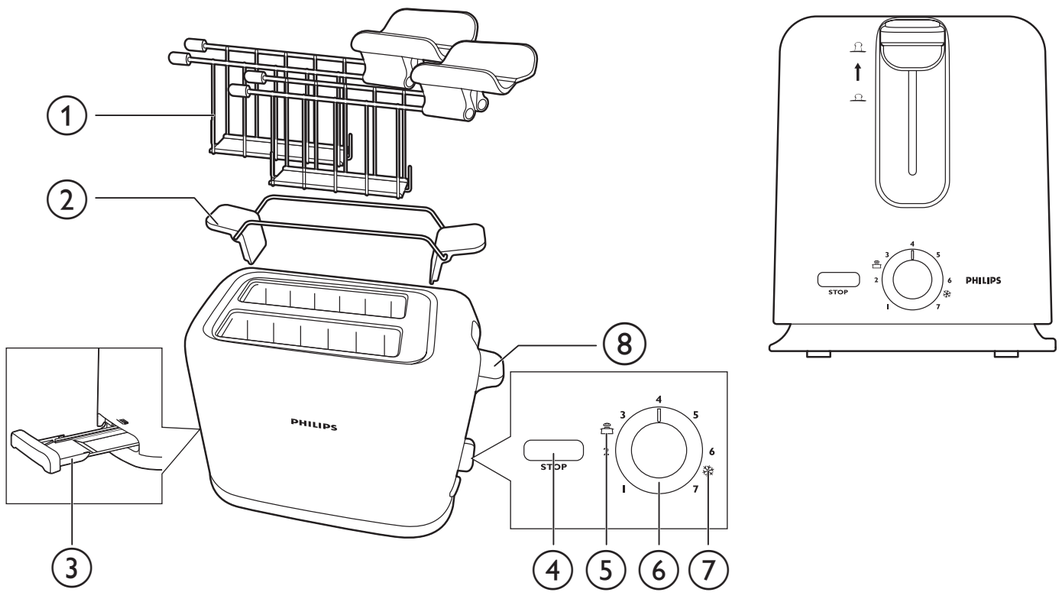


Тостер

Тостер
HD2586/20
220-240V~ 50-60Hz 950W

Импортер на территорию России и Таможенного Союза:
ООО «Филипс», Россия, Москва, ул. Сергея Макеева, 13,
тел. +7 495 961 1111

Изготовитель:

"Филипс Консьюмер Лайфстайл Б.В.", Туссендиепен 4, 9206 АД, Драхтен, Нидерланды

Для бытовых нужд

Ресей және Кедендік Одақ территориясына импорттаушы:
«Филипс» ЖШҚ, Ресей, Мәскеу қаласы, Сергей Макеев көшесі, 13-үй, тел. +7 495 961 1111

Өндіруші:

"Филипс Консьюмер Лайфстайл Б.В.", Туссендиепен 4, 9206 АД, Драхтен, Нидерланды

Тұрмыстық қажеттіліктерге арналған

## English

1. Bread baskets with squeeze handle (HD2589 only)
2. Warming rack (HD2587 only)
3. Crumb tray
4. STOP button
5. Warming function (specific type only)
6. Browning control
7. Defrost function
8. Toasting lever

## Български

1. Кошници за хляб с дръжка за отваряне (само за HD2589)
2. Стойка за затопляне (само за HD2587)
3. Тавичка за трохи
4. Бутон за спиране
5. Подгряване (само за определени модели)
6. Регулиране на степента на препичане
7. Размразяване
8. Пусков лост

## Čeština

1. Košíky na pečivo s pružným držadlem (pouze HD2589)
2. Rozpékací držák (pouze model HD2587)
3. Zásuvka na drobky
4. Tlačítko STOP
5. Funkce ohřevu (pouze některé typy)
6. Nastavení opékání
7. Funkce rozmrazení
8. Páčka topinkovače

## Eesti

1. Kokkupigistatava käepidemega leivakorvid (ainult mudelil HD2589)
2. Soojendusrest (ainult mudelil HD2587)
3. Purukandik
4. STOPP-nupp
5. Soojendusfunktsioon (ainult teatud mudelitel)
6. Pruunistamisregulaator
7. Sulatamisfunktsioon
8. Röstimishoob

## Hrvatski

1. Košarice za kruh s ručkama koje se mogu stisnuti (samo HD2589)
2. Rešetka za zagrijavanje (samo HD2587)
3. Ladica za mrvice
4. Gumb STOP (zaustavljanje)
5. Funkcija zagrijavanja (samo određeni model)
6. Regulator prepečenosti
7. Funkcija za odmrzavanje
8. Ručica za tostiranje

## Magyar

1. Kenyérkosarak lenyomható karral (csak a HD2589 típusnál)
2. Melegítőrács (csak a HD2587 típusnál)
3. Morzsatálca
4. STOP gomb
5. Melegítési funkció (csak egyes típusoknál)
6. Pirításszabályzó
7. Kiolvasztás funkció
8. Pirítós kiemelő

## Қазақша

1. Қысатын тұтқасы бар нан себеттері (тек HD2589 үлгісінде)
2. Қыздыру сөресі (тек HD2587 үлгісінде)
3. Қиқым науасы
4. Тоқтату түймесі
5. Жылыту функциясы (тек белгілі бір түрде)
6. Қызартуды басқару тетігі
7. Мұзды ерітетін функция
8. Қызарту тұтқасы

## Lietuviškai

1. Duonos krepšeliai su suspaudžiama rankena (tik HD2589)
2. Šildymo grotelės (tik HD2587)
3. Trupinių padėklas
4. Mygtukas STOP
5. Šildymo funkcija (tik tam tikruose modeliuose)
6. Skrudinimo reguliatorius
7. Atšildymo funkcija
8. Skrudinimo svirtis

## Latviešu

1. Maizes grozi ar saspiežamu rokturi (tikai modelim HD2589)
2. Karsēšanas restītes (tikai modelim HD2587)
3. Drupaču paplāte
4. Poga STOP
5. Sildīšanas funkcija (tikai atsevišķiem modeļiem)
6. Grauzdēšanas vadība
7. Atkausēšanas funkcija
8. Grauzdēšanas svira

## Polski

1. Koszyki na chleb z uchwytem ściskowym (tylko model HD2589)
2. Ruszt do podgrzewania (tylko model HD2587)
3. Tacka na okruszki
4. Przycisk STOP
5. Funkcja podgrzewania (tylko wybrane modele)
6. Pokrętło regulacji czasu opiekania
7. Funkcja rozmrażania
8. Dźwignia

## Română

1. Coşuri de pâine cu mânere de prindere (numai HD2589)
2. Grilaj de încălzire (numai HD2587)
3. Tavă pentru firimituri
4. Buton STOP
5. Funcţie de încălzire (numai anumite tipuri)
6. Control rumenire
7. Funcţie de dezgheţare
8. Mâner pentru prăjire

## Русский

1. Корзины для хлеба с ручкой-зажимом (только для модели HD2589)
2. Подставка для подогрева (только для модели HD2587)
3. Поддон для крошек
4. Кнопка выключения STOP
5. Функция подогрева (только для некоторых моделей)
6. Регулятор степени обжаривания
7. Режим разморозки
8. Рычаг тостера

## Slovensky

1. Košíky na chlieb so stláčacou rukoväťou (iba model HD2589)
2. Rošt na ohrievanie (len model HD2587)
3. Podnos na odrobinky
4. Tlačidlo STOP
5. Funkcia ohrievania (len určité modely)
6. Ovládanie intenzity opečenia
7. Funkcia rozmrazovania
8. Páka hriankovača

## Slovenščina

1. Košare za kruh s pritisnim ročajem (samo HD2589)
2. Nosilec za segrevanje (samo HD2587)
3. Pladenj za drobtine
4. Gumb STOP
5. Funkcija segrevanja (samo določeni modeli)
6. Regulator zapečenosti
7. Funkcija odmrzovanja
8. Ročica za peko

## Srpski

1. Korpe za hleb sa hvataljkom (samo HD2589)
2. Rešetka za zagrevanje (samo HD2587)
3. Fioka za mrvice
4. Dugme STOP (prekid)
5. Funkcija za zagrevanje (samo određeni model)
6. Kontrola zapečenosti
7. Funkcija odmrzavanja
8. Ručka za uključivanje

## Українська

1. Кошики для хліба з ручкою-затискачем (лише HD2589)
2. Рамка для підігрівання (лише HD2587)
3. Лоток для крихт
4. Кнопка STOP
5. Функція підігрівання (лише окремі моделі)
6. Регулятор підсмажування
7. Функція розморожування
8. Важіль підсмажування

## 3

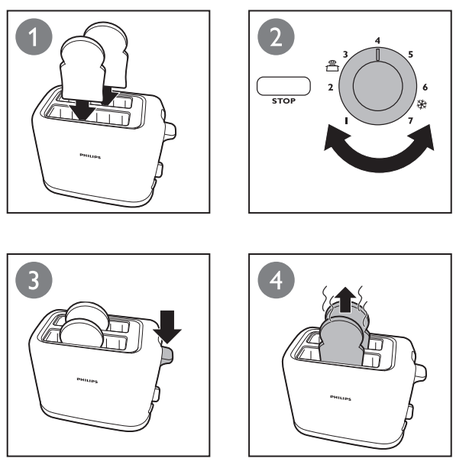


## 4

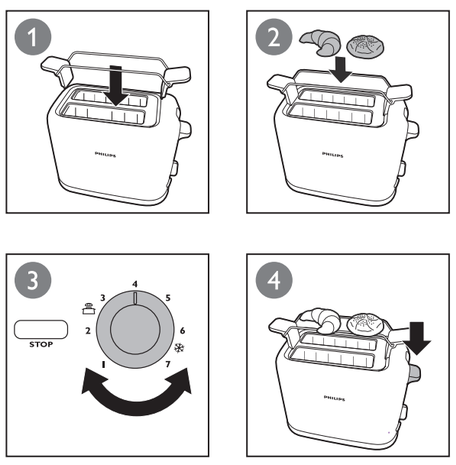


## 5

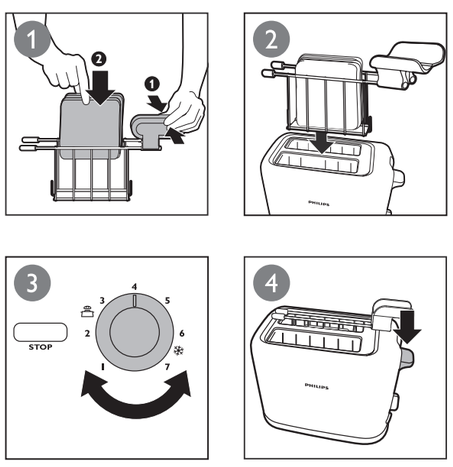


## 6

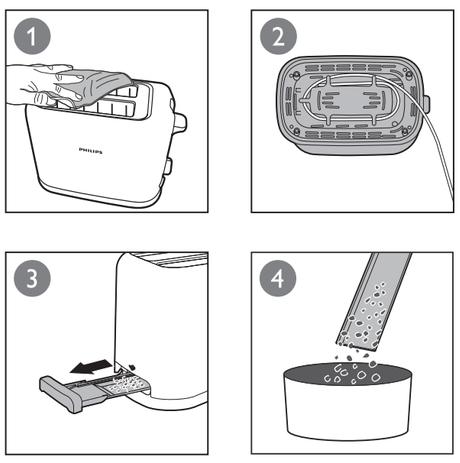

## English

### Before first use

Put the toaster in a properly ventilated room and select the highest browning setting. Let the toaster complete a few toasting cycles without bread in it. This burns off any dust and prevents unpleasant smells.

### Toast or defrost bread (fig.3) and sandwich (fig.5)

Follow the steps.

At step 2 (fig.3) or step 3 (fig.5), select defrost ( ❄ ) or the desired browning setting.

Select a low setting (1-2) for lightly toasted bread or sandwich.

- Select a high setting (5-7) for darkly toasted bread or sandwich.

Note

- You can stop the toasting process and pop up the bread at any time by pressing the stop button ( STOP ) on the toaster.

### Bun warm (HD2587 only) (fig.4)

At step 3, turn the browning control to the bun warming function ( ).

Note

- Never put the rolls to be warmed up directly on top of the toaster. Always use the warming rack to avoid damage to the toaster.

### Cleaning (Fig. 6)

Warning

- Never use scouring pads, abrasive cleaning agents or aggressive liquids to clean the appliance.

## Hrvatski

### Prije prvog korištenja

Toster smjestite u prostoriju s dobrom ventilacijom i odaberite najvišu postavku prepečenosti. Ostavite toster da odradi nekoliko ciklusa tostiranja bez kruha. Tako će izgorjeti prašina i spriječit će se neugodni mirisi.

### Tostirajte ili odmrzavajte kruh (slika 3) i sendviče (slika 5).

Slijedite korake.

U koraku 2 (slika 3) ili koraku 3 (slika 5) odaberite odmrzavanje ( ❄ ) ili željenu postavku prepečenosti.

- Odaberite nisku postavku (1-2) za lagano prepečen kruh ili sendvič.
- Odaberite visoku postavku (5-7) za jako prepečen kruh ili sendvič.

Napomena

- Tostiranje možete zaustaviti i izvaditi kruh u bilo koje vrijeme pritiskom gumba za zaustavljanje ( STOP ) na tosteru.

### Zagrijavanje peciva (samo HD2587) (slika 4)

Na koraku 3 regulator prepečenosti postavite na funkciju za zagrijavanje peciva ( ).

Napomena

- Peciva koja želite zagrijati nemojte stavljati izravno na toster. Obavezno rasklopite rešetku za zagrijavanje kako se toster ne bi oštetio.

### Čišćenje (slika 6)

Upozorenje

- Za čišćenje aparata nikada nemojte koristiti žice za čišćenje, abrazivna sredstva za čišćenje ili agresivne tekućine.

## Latviešu

### Pirms pirmās lietošanas reizes

Novietojiet tosteru labi vēdinātā telpā un izvēlieties augstāko grauzdēšanas iestatījumu. Ļaujiet tosteram veikt vairākus pilnus grauzdēšanas ciklus bez maizes. Tiek nograuzdēti putekļi un likvidētas nepatīkamas smakas.

### Grauzdējiet vai atkausējiet maizi (3. att.) un sviestmaizes (5. att.)

Izpildiet darbības.

2. darbībā (3. att.) vai 3. darbībā (5. att.) izvēlieties atkausēšanu ( ❄ ) vai vēlamo apbrūninināšanas iestatījumu.

- Izvēlieties mazu iestatījumu (1-2) viegli grauzdētai maizei vai sviestmaizei.
- Izvēlieties augstāku iestatījumu (5-7) tumši grauzdētai maizei vai sviestmaizei.

Piezīme

- Jūs varat pārtraukt grauzdēšanu un izņemt maizi jebkurā brīdī, nospiežot "Stop" pogu ( STOP ) uz tostera.

### Maizīšu sildīšana (tikai modelim HD2587) (4. att.)

3. darbībā pagrieziet apbrūninināšanas pogu uz maizīšu sildīšanas funkciju ( ).

Piezīme

- Nekādā gadījumā nelieciet maizītes tieši uz tostera virspuses. Vienmēr izmantojiet sildīšanas statīvu, lai novērstu tostera bojājumus.

### Tīrīšana (6. att.)

Brīdinājums

- Nekad neizmantojiet skrāpjus, abrazīvus tīrīšanas līdzekļus vai agresīvus šķidrumus ierīces tīrīšanai.

## Slovensky

### Pred prvým použitím

Hriankovač umiestnite do dobre vetranej miestnosti a nastavte najvyššiu intenzitu opečenia. Nechajte hriankovač vykonať niekoľko cyklov opečenia naprázdno bez chleba. Vypáli sa tak prach a zabráni sa vzniku nepríjemného zápachu.

### Hriankovanie alebo rozmrazovanie chleba (obr. 3) a sendvičov (obr. 5)

Postupujte podľa daných krokov.

V kroku 2 (obr. 3) alebo kroku 3 (obr. 5) vyberte rozmrazovanie ( ❄ ) alebo požadované nastavenie intenzity opečenia.

- Vyberte nízke nastavenie (1 – 2), ak chcete chlieb alebo sendvič opiecť len zľahka.
- Vyberte vysoké nastavenie (5 – 7), ak chcete chlieb alebo sendvič opiecť do tmavohneda.

Poznámka

- Priebeh hriankovania môžete kedykoľvek zastaviť a vysunúť chlieb stlačením tlačidla Stop ( STOP ) na hriankovači.

### Ohrev pečiva (iba model HD2587) (obr. 4)

V kroku 3 nastavte ovládanie intenzity opečenia na funkciu ohrievania pečiva ( ).

Poznámka

- Ohrievané pečivo nikdy neukladajte priamo na povrch hriankovača. Vždy používajte rošt na ohrievanie. Predídete tak poškodeniu hriankovača.

### Čistenie (obr. 6)

Varovanie

- Na čistenie zariadenia nikdy nepoužívajte drôtenky, drsné čistiace prostriedky ani agresívne tekutiny.

## Български

### Преди първата употреба

Сложете тостера в добре проветрявано помещение и изберете най-високата настройка за препичане. Оставете тостера да извърши няколко цикъла на препичане, без да има хляб в него. Така ще изгори всичкият прах и ще се предотвратят неприятни миризми.

### Препичане или размразяване на хляб (фигура 3) и сандвичи (фигура 5)

Следвайте тези стъпки.

На стъпка 2 (фигура 3) или стъпка 3 (фигура 5) изберете размразяване ( ❄ ) или желаната настройка за запичане.

- Изберете ниска настройка (1-2) за леко препечен хляб или сандвич.
- Изберете висока настройка (5-7) за силно препечен хляб или сандвич.

Забележка

- Можете да спрете процеса на препичане и да извадите хляба по всяко време, като натиснете бутона за спиране ( STOP ) на тостера.

### Подгряване на хлебчета (само за HD2587) (фигура 4)

На стъпка 3, завъртете регулатора за препичане на положението за подгряване на хлебчета ( ).

Забележка

- Никога не слагайте хлебчетата да се топлят директно върху тостера. Винаги използвайте стойката за затопляне, за да избегнете повреда на тостера.

### Почистване (фиг. 6)

Предупреждение

- Никога не почиствайте уреда с абразивни гъби, абразивни почистващи препарати или агресивни течности.

## Magyar

### Teendők az első használat előtt

A kenyérpirítót megfelelően szellőző helyiségben helyezze el, majd válassza a legmagasabb pirítási fokozatot. Végezzen néhány pirítási ciklust a készülékkel, anélkül, hogy kenyérszeleteket helyezne bele. Ez kiégeti a lerakódott port és megelőzi a kellemetlen szagok kialakulását.

### Kenyér (3. ábra) és szendvics (5. ábra) pirítása vagy kiolvasztása

Kövesse a lépéseket.

A 2. lépésnél (3. ábra) vagy a 3. lépésnél (5. ábra) válassza ki a kiolvasztás ( ❄ ) vagy a kívánt pirítási beállítást.

- Enyhén pirult kenyérhez vagy szendvicshez válasszon alacsony fokozatot (1-2).
- Sötétre pirult kenyérhez vagy szendvicshez válasszon magas fokozatot (5-7).

Megjegyzés

- A kenyérpirítón lévő leállítógombbal ( STOP ) bármikor leállíthatja a pirítási folyamatot, és kiveheti a kenyeret.

### Zsemlemelegítés (csak a HD2587 típusnál) (4. ábra)

A 3. lépésnél fordítsa a pirításszabályzót ( ) a zsemlemelegítő funkcióhoz.

Megjegyzés

- Soha ne helyezze a melegíteni kívánt zsemléket közvetlenül a kenyérpirító tetejére. Mindig használja a melegítőrácsot a készülék károsodásának elkerülésére.

### Tisztítás (6. ábra)

Figyelem

- Soha ne használjon dörzsszivacsot, súrolószert vagy maró hatású tisztítófolyadékot a készülék tisztítására.

## Polski

### Przed pierwszym użyciem

Toster należy umieścić w dobrze wentylowanym pomieszczeniu i wybrać najdłuższy czas opiekania. Urządzenie należy kilkakrotne uruchomić bez pieczywa. Pozwoli to wypalić kurz oraz zapobiec przykremu zapachowi.

### Opiekanie lub rozmrażanie chleba (rys. 3) i kanapek (rys. 5)

Postępuj zgodnie z instrukcjami.

W punkcie 2 (rys. 3) lub punkcie 3 (rys. 5) wybierz opcję rozmrażania ( ❄ ) lub żądane ustawienie czasu opiekania.

- Wybierz niskie ustawienia opiekania (1–2), aby lekko przyrumienić chleb lub kanapkę.
- Wybierz wysokie ustawienia opiekania (5–7), aby mocno przyrumienić chleb lub kanapkę.

Uwaga

- Grzankę można wyjąć w każdej chwili — wystarczy nacisnąć przycisk STOP ( STOP ) znajdujący się na tosterze.

### Podgrzewanie bułek (tylko model HD2587) (rys. 4)

W punkcie 3 za pomocą pokrętła regulacji czasu opiekania wybierz funkcję podgrzewanie bułek ( ).

Uwaga

- Nigdy nie kładź bułek bezpośrednio na tosterze. Zawsze używaj rusztu do podgrzewania, aby nie uszkodzić tostera.

### Czyszczenie (rys. 6)

Ostrzeżenie

- Do czyszczenia urządzenia nigdy nie używaj czyścików, środków ściernych ani żrących płynów.

## Slovenščina

### Pred prvo uporabo

Opekač postavite v dobro prezračeno sobo in izberite najvišjo nastavitev zapečenosti. Opravite nekaj ciklov peke brez kruha. To z grelnih elementov odstrani prah in preprečuje neprijetne vonjave.

### Peka ali odmrzovanje kruha (slika 3) in sendviča (slika 5)

Sledite korakom.

Pri koraku 2 (slika 3) ali koraku 3 (slika 5) izberite funkcijo za odmrzovanje ( ❄ ) ali želeno nastavitev zapečenosti.

- Za rahlo popečen kruh ali sendvič izberite nizko nastavitev (1–2).
- Za močno popečen kruh ali sendvič pa izberite visoko nastavitev (5–7).

Opomba

- Peko lahko kadarkoli prekinete in kruh vzamete iz opekača tako, da pritisnete gumb za ustavitev ( STOP ) na vrhu opekača.

### Pogrevanje žemljic (samo HD2587) (slika 4)

Pri koraku 3 obrnite regulator zapečenosti na funkcijo za pogrevanje žemljic ( ).

Opomba

- Žemljic, ki jih boste pogrevali, ne postavite neposredno na vrh opekača. Vedno uporabite nosilec za pogrevanje, da ne bi poškodovali opekača.

### Čiščenje (slika 6)

Opozorilo

- Aparata ne čistite s čistilnimi gobicami, jedkimi čistili ali agresivnimi tekočinami.

## Čeština

### Před prvním použitím

Umístěte topinkovač do dobře větrané místnosti a nastavte nejvyšší stupeň opečení. Doporučujeme provést několik cyklů opékání bez vloženého pečiva. Takto spálíte veškerý prach a předejdete nepříjemnému zápachu.

### Opékání nebo rozmrazení pečiva (obr. 3) a příprava sendvičů (obr. 5).

Postupujte podle pokynů.

V kroku 2 (obr. 3) nebo kroku 3 (obr. 5) vyberte rozmrazování ( ❄ ) nebo požadované nastavení stupně opečení.

- Chcete-li lehce opečené pečivo nebo sendviče, vyberte nízké nastavení (1–2).
- Chcete-li tmavší opečení pečiva nebo sendvičů, vyberte vysoké nastavení (5–7).

Poznámka

- Proces opékání můžete kdykoli zastavit a nechat pečivo vysunout stisknutím tlačítka stop ( STOP ) na topinkovači.

### Ohřev housek (pouze u modelu HD2587) (obr. 4)

V kroku 3 nastavte ovladač opečení na funkci ohřevu housek ( ).

Poznámka

- Nikdy nepokládejte housky určené pro ohřev přímo na topinkovač. Vždy používejte ohřívací stojan. Předejdete tak poškození topinkovače.

### Čištění (obr. 6)

Varování

- Nikdy nepoužívejte na čištění přístroje drátěnku, abrazivní nebo agresivní čisticí prostředky.

## Қазақша

### Алғаш қолданар алдында

Тостерді жақсы желдетілетін бөлмеге қойып, ең жоғары қызарту бағдарламасын таңдаңыз. Ішіне нан салмастан бірнеше қызарту процедурасын орындаңыз. Бұл кандай да бір шаңды күйдіріп, жағымсыз иістердің алдын алады.

### Нан (3-сурет) мен сэндвичті (5-сурет) қызарту немесе жібіту

Қадамдарды орындаңыз.

2-қадамда (3-сурет) немесе 3-қадамда (5-сурет) жібіту ( ❄ ) немесе керекті қызарту параметрін таңдаңыз.

- Нанды немесе сэндвичті аздап қызарту үшін төмен бір параметрді (1-2) таңдаңыз.
- Нанды немесе сэндвичті жақсылап қызарту үшін жоғарғы параметрді (5-7) таңдаңыз.

Ескертпе

- Тостердегі тоқтату түймесін ( STOP ) басу арқылы кез келген уақытта қызартуды тоқтатып, нанды шығарып алуға болады.

### Тоқаш жылыту (тек HD2587 үлгісінде) (4-сурет)

3-қадамда қызартуды басқару құралын тоқашты жылыту функциясына ( ) бұраңыз.

Ескертпе

- Жылытылатын тоқаштарды еш уақытта тікелей тостердің үстіне қоюшы болмаңыз. Тостер зақымданбау үшін, әрдайым жылыту сөресін қолданыңыз.

### Тазалау (6-сурет)

Абайлаңыз

- Құрылғыны тазалау үшін еш уақытта қырғыштарды, абразивті тазалау құралдарын немесе агрессивті сұйықтықтарды қолданбаңыз.

## Română

### Înainte de prima utilizare

Așezați prăjitorul de pâine într-o încăpere ventilată corespunzător și selectați cea mai mare setare pentru rumenire. Lăsați prăjitorul de pâine să finalizeze câteva cicluri de prăjire fără pâine. Astfel veți elimina praful și vei preveni mirosurile neplăcute.

### Prăjiți sau decongelați pâine (fig. 3) și sandvișuri (fig.5)

Urmați pașii.

La pasul 2 (fig.3) sau pasul 3 (fig.5), selectați decongelare ( ❄ ) sau setarea pentru rumenire dorită.

- Selectați o setare joasă (1-2) pentru pâine sau sandviș prăjit ușor.
- Selectați o setare înaltă (5-7) pentru pâine sau sandviș bine rumenit.

Notă

- Puteți opri procesul de prăjire și scoate pâinea din aparat în orice moment, apăsând butonul de oprire ( STOP ) de pe prăjitor.

### Încălzire chifle (numai HD2587) (fig.4)

La pasul 3, rotiți butonul de rumenire la funcția de încălzire a chiflelor ( ).

Notă

- Nu puneți niciodată chiflele care trebuie încălzite direct pe prăjitor. Utilizați întotdeauna grilajul de încălzire pentru a evita deteriorarea prăjitorului.

### Curățarea (Fig.6)

Avertisment

- Nu folosiți niciodată bureți de sârmă, agenți de curățare abrazivi sau lichide agresive pentru a curăța aparatul.

## Srpski

### Pre prve upotrebe

Toster držite u prostoriji sa dobrom ventilacijom i izaberite najveći stepen zapečenosti. Obavite nekoliko ciklusa pečenja bez hleba. To će sagoreti svu prašina i sprečiće neprijatne mirise.

### Pecite ili odmrzavajte hleb (slika 3) i sendviče (slika 5)

Pratite korake.

Pri koraku 2 (slika 3) ili koraku 3 (slika 5), izaberite odmrzavanje ( ❄ ) ili željeni stepen zapečenosti.

- Nižu postavku (1–2) izaberite za slabije zapečen hleb ili sendvič.
- Višu postavku (5–7) izaberite za jače zapečen hleb ili sendvič.

Napomena

- Proces pečenja tosta možete da prekinete i izbacite hleb u bilo kom trenutku pritiskom na dugme za prekid pečenja ( STOP ) na tosteru.

### Zagrevanje zemički (samo HD2587) (slika 4)

Pri koraku 3, postavku zapečenosti podesite na zagrevanje zemički ( ).

Napomena

- Kifle koje želite zagrejati nikada nemojte stavljati direktno na proreze za hleb. Uvek koristite rešetku za zagrevanje kako biste izbegli oštećenje tostera.

### Čišćenje (slika 6)

Upozorenje

- Za čišćenje aparata nemojte da koristite jastučiće za ribanje, abrazivna sredstva za čišćenje niti agresivne tečnosti.

## Eesti

### Enne esimest kasutamist

Viige röster korralikult õhutatud ruumi ja valige kõrgeim pruunistusaste. Laske röstril läbi teha mõned röstimistsüklid ilma leivaviiluta. See aitab põletada ära tolmu ja vältida ebameeldivaid lõhnu.

### Röstige või sulatage leiba (joonis 3) ja võileiba (joonis 5).

Järgige samme.

Toimingu 2 (joonis 3) või3 (joonis 5) juures valige sulatamine ( ❄ ) või soovitud pruunistusaste.

- Valige madal pruunistusaste (1–2) heledalt röstitud leiva või võileiva jaoks.
- Valige kõrge pruunistusaste (5–7) tumedalt röstitud leiva või võileiva jaoks.

Märkus

- Röstri stoppnuppu ( STOP ) vajutades saate röstimise igal ajal katkestada ja leiva üles tõsta.

### Kukli soojendus (ainult mudel HD2587) (joonis 4)

Toimingu 3 juures keerake pruunistusregulaator kukli soojendamise funktsiooni peale ( ).

Märkus

- Ärge asetage soojendatavaid kukleid kunagi otse röstri peale. Röstri kahjustamise vältimiseks kasutage alati soojendusresti.

### Puhastamine (joonis 6)

Hoiatus

- Ärge kasutage seadme puhastamisel kunagi küürimisnuustikuid, abrasiivseid puhastusvahendeid ega söövitavaid vedelikke.

## Lietuviškai

### Prieš naudojant pirmą kartą

Pastatykite skrudintuvą tinkamai vėdinamame kambaryje ir pasirinkite didžiausią skrudinimo nustatymą. Leiskite skrudintuvui atlikti kelis skrudinimo ciklus be duonos. Taip bus sudeginamos dulkės ir išvengta nemalonių kvapų.

### Skrudinkite ar atšildykite duoną (3 pav.) ir sumuštinį (5 pav.)

Atlikite šiuos veiksmus.

Atlikdami 2 veiksmą (3 pav.) arba3 veiksmą (5 pav.), pasirinkite atšildymo ( ❄ ) ar norimo paskrudinimo nustatymą.

- Norėdami šiek tiek paskrudinti duoną ar sumuštinius, pasirinkite žemiausius nustatymus (1–2).
- Norėdami labiau paskrudinti duoną ar sumuštinius, pasirinkite aukščiausius nustatymus (5–7).

Pastaba

- Sustabdyti skrudinimo procesą ir išimti duoną galite bet kuriuo metu paspausdami ant skrudintuvo viršaus esantį stabdymo mygtuką ( STOP ).

### Bandelių pašildymas (tik HD2587) (4 pav.)

Atlikdami 3 veiksmą skrudinimo valdiklį nustatykite į bandelių šildymo padėtį ( ).

Pastaba

- Nedėkite bandelių, kurias šildysite, tiesiai ant skrudintuvo viršaus. Visada naudokite šildymo groteles – kitaip galite sugadinti skrudintuvą.

### Valymas (6 pav.)

Įspėjimas

- Prietaisui valyti niekada nenaudokite šiurkščių kempinių, valymo priemonių arba ėsdinančių skysčių.

## Русский

### Перед первым использованием

Установите тостер в хорошо проветриваемом помещении и включите его, установив самую высокую степень обжаривания. Выполните несколько циклов обжаривания, не помещая хлеб в прибор. Это необходимо для сжигания возможной пыли в приборе и удаления нежелательных запахов.

### Обжаривание или разморозка хлеба (рис. 3) и сэндвичей (рис. 5)

Выполните следующие действия.

На шаге 2 (рис. 3) или шаге 3(рис. 5) выберите нужную функцию: разморозку ( ❄ ) или необходимую степень обжаривания.

- Для легкой обжарки хлеба или сэндвича выберите режим 1–2.
- Для сильной обжарки хлеба или сэндвича выберите режим 5–7.

Примечание

- Остановить приготовление тостов и извлечь хлеб можно в любой момент. Для этого нажмите кнопку остановки ( STOP ).

### Подогрев булочек (только для модели HD2587) (рис. 4)

На шаге 3 установите регулятор степени обжаривания в положение функции подогрева булочек ( ).

Примечание

- Запрещается помещать булочки для подогрева непосредственно на тостер. Чтобы не повредить тостер, всегда используйте подставку для подогрева.

### Очистка (рис. 6)

Предупреждение

- Не используйте для очистки прибора губки с абразивным покрытием, абразивные или агрессивные чистящие средства.

## Українська

### Перед першим використанням

Встановіть тостер у добре провітрюваному приміщенні та виберіть найвищий рівень підсмажування. Дайте тостеру виконати декілька циклів підсмажування без хліба. Це спалить пил та дозволить запобігти виникненню неприємного запаху.

### Підсмажування або розморожування хліба (мал. 3) та бутербродів (мал. 5)

Виконайте наведені кроки.

У кроці 2 (мал. 3) або 3 (мал. 5) виберіть налаштування розморожування ( ❄ ) чи потрібне налаштування підсмажування.

- Щоб отримати ледь підсмажений хліб чи бутерброд, виберіть низький рівень підсмажування (1-2).
- Щоб підсмажити хліб чи бутерброд сильніше, виберіть високий рівень підсмажування (5-7).

Примітка

- Зупинити процес підсмажування і витягнути хліб можна в будь-який момент, натиснувши на тостері кнопку ( STOP ).

### Підігрівання булочок (лише HD2587) (мал. 4)

У кроці 3 поверніть регулятор підсмажування у положення функції підігрівання булочок ( ).

Примітка

- У жодному разі не кладіть булочки, які потрібно підігріти, безпосередньо на тостер. Для запобігання пошкодженню тостера використовуйте рамку для підігрівання.

### Чищення (мал. 6)

Попередження

- Ніколи не використовуйте для чищення пристрою жорстких губок, абразивних засобів чи агресивних рідин для чищення.

Register your product and get support at
www.philips.com/welcome

HD2586
HD2587
HD2589


EN Important information leaflet
BG Брошура "Важна информация"
CS Leták s důležitými informacemi
ET Olulise teabe brošüür
HR Letak s važnim informacijama
HU Fontos tudnivalók
KK «Маңызды ақпарат» кітапшасы
LT Svarbus informacijos lankstinukas
LV Brošūra ar svarīgu informāciju
PL Ulotka informacyjna
RO Broşură cu informaţii importante
RU Буклет с важной информацией
SK Leták s dôležitými informáciami
SL Letak s pomembnimi informacijami
SR List sa važnim informacijama
UK Інформаційний буклет


PHILIPS


Specifications are subject to change without notice
© 2012 Koninklijke Philips Electronics N.V.
All rights reserved.



HD2586_HD2587_HD2589_EEU_Safety_V1.0 3140 035 32821


## English

### 1 Important

Read this Important Information leaflet carefully before you use the appliance and save it for future reference.

### Safety

#### Danger

- Never immerse the appliance in water.
- Do not insert oversize foods and metal foil packages into the toaster, as this may cause fire or electric shock.

#### Warning

- If the power cord is damaged, you must have it replaced by Philips, a service centre authorized by Philips or similarly qualified persons in order to avoid a hazard.
- This appliance can be used by children aged from 8 years and above and persons with reduced physical, sensory or mental capabilities or lack of experience and knowledge if they have been given supervision or instruction concerning use of the appliance in a safe way and understand the hazards involved. Children shall not play with the appliance. Cleaning and user maintenance shall not be made by children unless they are older than 8 and supervised.
- Keep the appliance and its cord out of reach of children less than 8 years.
- To avoid the risk of fire, frequently remove crumbs from the crumb tray (see User Manual Chapter "Cleaning").
- Do not operate the appliance under or near curtains or other flammable materials or under wall cabinets, as this may cause fire.
- The appliance is not intended to be operated by means of an external timer or a separate remote control system.
  - Do not let the appliance operate unattended.
  - Check if the voltage indicated on the bottom of the appliance corresponds to the local power voltage before you connect the appliance.
  - Do not place the dust cover or any other object on top of the toaster when the appliance is switched on or when it is still hot, as this can cause damage or fire.
  - Immediately unplug the toaster if fire or smoke is observed.
  - Keep the power cord away from hot surfaces.
  - This appliance is only intended for toasting bread. Do not put any other ingredients in the appliance.

#### Caution

- The toaster is intended for household use only and may only be used indoors. It is not intended for commercial or industrial use.
  - Only connect the appliance to an earthed wall socket.
  - Do not let the power cord hang over the edge of the table or worktop on which the appliance stands.
  - Always unplug the appliance after use.
  - Do not place the toaster on a hot surface.
  - If a slice of bread gets stuck inside the toaster, unplug the appliance and let it cool down before you try to remove the bread. Do not use a knife or a sharp tool, as these may cause damage to the heating elements.
  - The warming rack is only intended for warming up rolls or croissants. Do not put any other ingredients on the warming rack, as this may lead to a hazardous situation.
  - Do not hold the appliance upside down and do not shake it to remove the crumbs.

### Electromagnetic fields (EMF)

This Philips appliance complies with all standards regarding electromagnetic fields (EMF). If handled properly and according to the instructions in this user manual, the appliance is safe to use based on scientific evidence available today.

### Guarantee & service

If you need service or information or if you have a problem, please visit the Philips website at www.philips.com or contact the Philips Consumer Care Centre in your country (you find its phone number in the worldwide guarantee leaflet). If there is no Consumer Care Centre in your country, go to your local Philips dealer.

### Recycling

Your product is designed and manufactured with high quality materials and components, which can be recycled and reused.
When you see the crossed-out wheel bin symbol attached to a product, it means the product is covered by the European Directive 2002/96/EC:

Never dispose of your product with other household waste. Please inform yourself about the local rules on the separate collection of electrical and electronic products. The correct disposal of your old product helps prevent potentially negative consequences on the environment and human health.

## Български

### 1 Важно

Преди да използвате уреда, прочетете внимателно тази брошура с важна информация и я запазете за справка в бъдеще.

### Безопасност

#### Опасност

- Никога не потапяйте уреда във вода.
- Не слагайте в тостера продукти с прекалено големи размери или опаковани в метално фолио, тъй като това може да причини пожар или електрически удар.

#### Предупреждение

- С оглед предотвратяване на опасност, при повреда в захранващия кабел той трябва да бъде сменен от Philips, оторизиран от Philips сервиз или квалифициран техник.
- Този уред може да се използва от деца на възраст над 8 години и от хора с намалени физически възприятия или умствени недостатъци или без опит и познания, ако са инструктирани за безопасна употреба на уреда и са под наблюдение с цел гарантиране на безопасна употреба и ако са им разяснени евентуалните опасности. Не позволявайте на деца да си играят с уреда. Почистване и поддръжка на уреда може да се извършва от деца на възраст над 8 години и под родителски надзор.
- Пазете уреда и захранващия кабел далече от достъп на деца под 8 години.
- За да избегнете опасност от пожар, почиствайте редовно трохите от тавичката (вижте глава "Почистване" в ръководството за потребителя).
- Не използвайте уреда под или до пердета или други запалими материали или под стенни шкафчета, тъй като това може да доведе до пожар.
- Уредът не е предназначен за използване с външен таймер или отделна система за дистанционно управление.
  - Не оставяйте уреда да работи без надзор.
  - Преди да включите уреда в контакта, проверете дали напрежението, посочено на дъното на уреда, отговаря на това на местната електрическа мрежа.
  - Не слагайте капака против прах или какъвто и да е друг предмет върху тостера, докато е включен или е още горещ, тъй като това може да доведе до повреда или пожар.
  - Незабавно изключете тостера от контакта, ако забележите огън или дим.
  - Дръжте захранващия кабел далече от гореши повърхности.
  - Този уред е предназначен само за препичане на хляб. Не слагайте в него никакви други продукти.

#### Внимание

- Тостерът е предвиден само за битови цели и може да се използва само в закрити помещения. Той не е предназначен за промишлени и търговски цели.
  - Включвайте уреда само в заземен електрически контакт.
  - Не оставяйте захранващия кабел да виси през ръба на масата или работната повърхност, върху която е поставен уредът.
  - След употреба винаги изключвайте уреда от контакта.
  - Не слагайте тостера върху гореща повърхност.
  - Ако в тостера заседне филия хляб, изключете уреда от контакта и го оставете да изстине напълно, преди да се опитате да извадите хляба. Не използвайте нож или остър инструмент, тъй като може да повредите нагревателните елементи.
  - Стойката за затопляне е предназначена само за затопляне на кифлички или кроасани. Не слагайте никакви други продукти върху стойката за затопляне, тъй като това може да създаде опасна ситуация.
  - Не дръжте уреда обърнат наопаки и не го тръскайте, за да извадите трохите.

### Електромагнитни излъчвания (EMF)

Този уред Philips е в съответствие с всички стандарти по отношение на електромагнитните излъчвания (EMF). Ако се употребява правилно и съгласно указанията в това ръководство за потребителя, уредът е безопасен за използване според наличните досега научни факти.

### Гаранция и сервизно обслужване

Ако се нуждаете от сервизно обслужване или информация или имате проблем, посетете уеб сайта на Philips на адрес www.philips.com или се обърнете към Центъра за обслужване на потребители на Philips във вашата страна (телефонния му номер ще намерите в международната гаранционна карта). Ако във вашата страна няма Център за обслужване на потребители, обърнете се към местния търговец на уреди на Philips.

### Рециклиране

Продуктът е разработен и произведен от висококачествени материали и компоненти, които могат да бъдат рециклирани и използвани повторно.
Когато видите символа на зачеркнатата кръгла кофа за боклук, прикрепен към продукта, това означава, че продуктът е обхванат от Директива 2002/96/EC:

Никога не изхвърляйте този продукт заедно с битовите отпадъци. Информирайте се за местните правила относно разделното събиране на електрически и електронни продукти. С правилното изхвърляне на стария продукт се предотвратяват потенциални негативни последици за околната среда и човешкото здраве.

## Čeština

### 1 Důležité informace

Před použitím přístroje si pečlivě přečtěte tento leták s důležitými informacemi a uschovejte jej pro budoucí použití.

### Bezpečnost

#### Nebezpečí

- Nikdy neponořujte přístroj do vody.
- Do topinkovače nevkládejte nadměrně velké potraviny ani potraviny zabalené v kovové fólii. Mohlo by dojít k požáru nebo úrazu elektrickým proudem.

#### Varování

- Pokud by byl poškozen napájecí kabel, musí jeho výměnu provést společnost Philips, autorizovaný servis společnosti Philips nebo obdobně kvalifikovaní pracovníci, aby se předešlo možnému nebezpečí.
- Děti od 8 let věku a osoby s omezenými fyzickými, smyslovými nebo duševními schopnostmi nebo nedostatkem zkušeností a znalostí mohou tento přístroj používat v případě, že jsou pod dohledem nebo byly poučeny o bezpečném používání přístroje a chápou riziko, která mohou hrozit. Děti si s přístrojem nesmí hrát. Čištění a údržbu by neměly provádět děti, které jsou mladší než 8 let a jsou bez dozoru.
- Přístroj a jeho kabel udržujte mimo dosah dětí mladších 8 let.
- Abyste vyloučili riziko požáru, opakovaně vyprazdňujte drobky z tácku na drobky (viz uživatelská příručka kapitola „Čištění").
- Nepoužívejte přístroj v blízkosti záclon či jiných hořlavých materiálů nebo pod nástěnnými skříňkami. Mohlo by dojít k požáru.
- Přístroj není určen k tomu, aby byl ovládán pomocí externího časovače nebo samostatného dálkového ovladače.
  - Přístroj nenechávejte v provozu bez dozoru.
  - Před zapojením přístroje zkontrolujte, zda napětí uvedené na spodní části přístroje odpovídá napětí místní rozvodné sítě.
  - Kryt proti prachu ani jakýkoli jiný předmět nenasazujte na topinkovač, pokud je zapnutý nebo je stále horký. Mohlo by to vést k jeho poškození nebo způsobit požár.
  - Pokud si všimnete kouře nebo plamenů, ihned přístroj vypněte.
  - Napájecí kabel nenechávejte v blízkosti horkých povrchů.
  - Tento přístroj je určen výhradně pro opékání pečiva. Nevkládejte do přístroje žádné jiné ingredience.

#### Výstraha

- Topinkovač je určen výhradně pro použití v domácnosti a nesmí se používat venku. Přístroj není určen pro komerční nebo průmyslové využití.
  - Přístroj připojujte výhradně do řádně uzemněných zásuvek.
  - Napájecí kabel nenechávejte viset přes hranu stolu nebo pracovní desky, na které je přístroj postaven.
  - Po použití přístroj vždy odpojte ze sítě.
  - Topinkovač nestavte na horkou podložku.
  - Pokud se v topinkovači zasekne pečivo, odpojte přístroj ze sítě a před odstraněním pečiva přístroj nechte vychladnout. Nepoužívejte nůž nebo ostrý nástroj. Můžete poškodit topné těleso.
  - Ohřívací stojan je určen výhradně pro ohřev rohlíků nebo croissantů. Na ohřívací stojan nepokládejte žádné jiné ingredience. Mohlo by dojít k nebezpečné situaci.
  - Neobracejte přístroj vzhůru nohama a nevysypávejte drobky tímto způsobem.

### Elektromagnetická pole (EMP)

Tento přístroj společnosti Philips odpovídá všem normám týkajícím se elektromagnetických polí (EMP). Pokud je správně používán v souladu s pokyny uvedenými v této uživatelské příručce, je jeho použití podle dosud dostupných vědeckých poznatků bezpečné.

### Záruka a servis

Pokud byste měli jakýkoli problém nebo pokud potřebujete servis či nějakou informaci, navštivte web společnosti Philips www.philips.com nebo kontaktujte středisko péče o zákazníky společnosti Philips ve vaší zemi (telefonní číslo najdete v záručním listu s celosvětovou platností). Pokud se ve vaší zemi středisko péče o zákazníky společnosti Philips nenachází, obraťte se na místního prodejce výrobků Philips.

### Recyklace

Výrobek je navržen a vyroben z vysoce kvalitního materiálu a součástí, které lze recyklovat a znovu používat.
Je-li výrobek označen tímto symbolem přeškrtnuté popelnice, znamená to, že se na něj vztahuje směrnice EU 2002/96/EC:

Nevyhazujte toto zařízení do běžného domácího odpadu. Informujte se o místních předpisech týkajících se odděleného sběru elektrických a elektronických výrobků. Správnou likvidací starého výrobku pomůžete předejít možným negativním dopadům na životní prostředí a zdraví lidí.

## Eesti

### 1 Tähtis

Enne seadme kasutamist lugege hoolikalt seda olulist teavet sisaldavat brošüüri ja hoidke see edaspidiseks alles.

### Ohutus

#### Oht

- Ärge kunagi kastke seadet vette.
- Röstrisse ei tohi panna ülemöödulisi ega fooliumisse pakendatud toiduaineid, see võib põhjustada tulekahju või elektrilöögi.

#### Hoiatus

- Kui toitejuhe on rikutud, siis ohtlike olukordade vältimiseks tuleb lasta toitejuhe vahetada Philipsis, Philipsi volitatud hoolduskeskuses või samasugust kvalifikatsiooni omaval isikul.
- Seda seadet võivad kasutada lapsed alates 8. eluaastast ning füüsiliste puuete ja vaimuhäiretega isikud või isikud, kellel puuduvad kogemused ja teadmised, kui neid valvatakse või neile on antud juhendid seadme ohutu kasutamise kohta ja nad mõistavad sellega seotud ohte. Lapsed ei tohi seadmega mängida. Lapsed tohivad seadet puhastada ja hooldada ainult siis, kui nad on vanemad kui 8 aastat ja täiskasvanu järelevalve all.
- Hoidke seadet ja selle toitejuhet alla 8-aastastele lastele kättesaamatus kohas.
- Tuleohu vältimiseks tühjendage purukandikut regulaarselt leivapurust (vt kasutusjuhendi ptk 6 „Puhastamine").
- Ärge kasutage seadet kardinate või muude kergesti süttivate materjalide all ega läheduses ega seinakappide all, sest see võib põhjustada tulekahju.
- See seade ei ole mõeldud välise taimeri või eraldi kaugjuhtimissüsteemi abil kasutamiseks.
  - Ärge jätke seadet järelevalveta tööle.
  - Kontrollige enne seadme toitevõrku ühendamist seadme all olevalt andmesildilt, kas kohaliku elektrivõrgu pinge vastab seadme nimipingele.
  - Kui seade on sisse lülitatud või ikka veel kuum, ärge pange röstri peale tolmukatet ega mõnda muud eset, sest see võib tekitada rikkeid või tulekahju.
  - Kui märkate suitsu või tuld, eemaldage röstri pistik otsekohe pistikupesast.
  - Hoidke toitejuhe tulistest pindadest eemal.
  - Seade on mõeldud ainult leiva röstimiseks. Ärge sisestage seadmesse muid toiduaineid.

#### Ettevaatust

- Röster on mõeldud ainult koduseks ja siseruumis kasutamiseks. Seade pole mõeldud tööstuslikuks või kaubanduslikuks kasutuseks.
  - Ühendage seade vaid maandatud seinakontakti.
  - Ärge laske toitejuhtmel rippuda üle laua või tööpinna serva, millel seade seisab.
  - Võtke seade alati pärast kasutamist vooluvõrgust välja.
  - Ärge pange röstrit tulisele pinnale.
  - Kui leivavill jääb röstrisse kinni, ühendage seade vooluvõrgust lahti ja laske sellel maha jahtuda, enne kui üritate leivavilu eemaldada. Ärge kasutage nuga või teravat tööriista, sest need võivad kuumutuselemente kahjustada.
  - Soojendusrest on mõeldud ainult küküte või sarvesaiakeste soojendamiseks. Ärge asetage soojendusrestile muid toiduaineid, sest see võib põhjustada ohtliku olukorra.
  - Ärge pöörake seadet puru eemaldamiseks tagurpidi ega raputage seda.

### Elektromagnetilised väljad (EMF)

See Philipsi seade vastab kõikidele elektromagnetilisi välju (EMF) käsitlevatele standarditele. Kui seadet käsitsetakse õigesti ja käesolevale kasutusjuhendile vastavalt, on seda tänapäeval käibelolevate teaduslike teooriate järgi ohutu kasutada.

### Garantii ja hooldus

Kui seadmed vajavad hooldust, soovite lisateavet või teil on probleeme seadmete kasutamisel, külastage Philipsi kodulehekülge aadressil www.philips.com või võtke ühendust kohaliku Philipsi klienditeeninduskeskusega (telefoninumbri leiate garantiivoldikust). Kui teie riigis ei ole klienditeeninduskeskust, pöörduge Philipsi toodete kohaliku müügiesindaja poole.

### Ringlussevõtt

Teie toode on kavandatud ja toodetud kvaliteetsetest materjalidest ja osadest, mida on võimalik ringlusse võtta ning uuesti kasutada.
Kui näete toote külge kinnitatud maha tõmmatud prügikasti sümbolit, siis kehtib tootele Euroopa direktiiv 2002/96/EÜ:

Ärge kunagi visake seda toodet muude majapidamisjäätmete hulka. Palun viige ennast kurssi elektriliste ja elektrooniliste toodete eraldi kogumist reguleerivate kohalike eeskirjadega. Toote õige kõrvaldamine aitab vältida võimalikke negatiivseid tagajärgi keskkonnale ja inimeste tervisele.

## Hrvatski

### 1 Važno

Prije korištenja aparata pažljivo pročitajte ovu knjižicu s informacijama i spremite je za buduće potrebe.

### Sigurnost

#### Opasnost

- Aparat nikada ne uranjajte u vodu.
- Prevelike komade hrane i hranu zapakiranu u metalnu foliju nemojte umetati u toster jer to može izazvati požar ili strujni udar.

#### Upozorenje

- Ako je kabel za napajanje oštećen, mora ga zamijeniti tvrtka Philips, ovlašteni Philips servisni centar ili neka druga kvalificirana osoba kako bi se izbjegle opasne situacije.
- Ovaj aparat mogu koristiti djeca iznad 8 godina starosti i osobe sa smanjenim fizičkim ili mentalnim sposobnostima te osobe koje nemaju dovoljno iskustva i znanja, pod uvjetom da su pod nadzorom ili da su primili upute u vezi rukovanja aparatom na siguran način te razumiju moguće opasnosti. Djeca se ne smiju igrati aparatom. Čišćenje i korisničko održavanje smiju izvršavati djeca starija od 8 godina uz nadzor odrasle osobe.
- Aparat i njegov kabel držite izvan dohvata djece mlađe od 8 godina.
- Kako bi se izbjegao rizik od požara, često uklanjajte mrvice iz ladice za mrvice (pogledajte Korisnički priručnik, poglavlje "Čišćenje").
- Nemojte koristiti aparat ispod ili u blizini zavjesa ili drugih zapaljivih materijala i ispod zidnih ormarića jer to može uzrokovati požar.
- Aparat nije namijenjen korištenju u kombinaciji s vanjskim timerom ili zasebnim sustavom za daljinsko upravljanje.
  - Ne ostavljajte aparat da radi bez nadzora.
  - Prije priključivanja aparata provjerite odgovara li strujni napon naveden na podnožju aparata naponu lokalne električne mreže.
  - Kada je toster uključen ili vruć, nemojte na njega stavljati navlaku protiv prašine niti neke druge predmete jer to može uzrokovati oštećenje ili požar.
  - Ako primijetite vatru ili dim, odmah izvucite mrežni kabel iz zidne utičnice.
  - Kabel za napajanje držite podalje od vrućih površina.
  - Ovaj aparat namijenjen je isključivo tostiranju kruha. U aparat nemojte stavljati drugu vrstu hrane.

#### Oprez

- Toster je namijenjen samo kućnoj uporabi i može se koristiti samo u zatvorenim prostorima. Nije namijenjen komercijalnoj ili industrijskoj uporabi.
  - Aparat priključujte samo u uzemljenu zidnu utičnicu.
  - Kabel za napajanje ne smije visjeti preko ruba stola ili radne površine na kojoj stoji aparat.
  - Aparat obavezno iskopčajte nakon korištenja.
  - Toster nemojte stavljati na vruće površine.
  - Ako se kriška kruha zaglavi u tosteru, iskopčajte aparat i ostavite ga da se ohladi prije nego što pokušate izvaditi kruh. Nemojte koristiti nož ili oštri pribor jer bi mogao oštetiti grijaće elemente.
  - Rešetka za zagrijavanje namijenjena je samo zagrijavanju peciva ili kroasana. Nemojte stavljati nikakve druge sastojke na rešetku za zagrijavanje jer to može dovesti do opasne situacije.
  - Nemojte okretati toster naopako i nemojte ga tresti kako biste uklonili mrvice.

### Elektromagnetska polja (EMF)

Ovaj aparat tvrtke Philips sukladan je svim standardima koji se tiču elektromagnetskih polja (EMF). Ako aparatom rukujete ispravno i u skladu s uputama u ovom korisničkom priručniku, prema dostupnim znanstvenim dokazima aparat će biti siguran za korištenje.

### Jamstvo i servis

Ako su vam potrebne informacije ili pomoć, posjetite web-stranicu tvrtke Philips na www.philips.com ili se obratite Philips centru za korisničku podršku u svojoj državi (telefonski broj se nalazi u međunarodnom jamstvenom listu). Ako u vašoj državi ne postoji centar za potrošače, obratite se lokalnom prodavaču proizvoda tvrtke Philips.

### Recikliranje

Uređaj je proizveden od vrlo kvalitetnih materijala i komponenti, pogodnih za recikliranje i ponovno korištenje.
Kada na proizvodu vidite simbol prekrižene kante za otpad, to znači da je uređaj obuhvaćen direktivom EU-a 2002/96/EC:

Proizvod nipošto nemojte odlagati s drugim kućanskim otpadom. Raspitajte se o lokalnim propisima o zasebnom prikupljanju električnih i elektroničkih proizvoda. Pravilno odlaganje starih proizvoda pridonosi sprječavanju potencijalno negativnih posljedica po okoliš i ljudsko zdravlje.

## Magyar

### 1 Fontos!

A készülék első használata előtt figyelmesen olvassa el az információs füzet tartalmát, és őrizze meg későbbi használatra.

### Biztonság

#### Veszély

- Soha ne merítse a készüléket vízbe.
- Ne tegyen be túl nagy vagy fóliába csomagolt élelmiszert, mert tüzet vagy elektromos áramütést okozhatnak.

#### Figyelem

- Ha a hálózati kábel meghibásodott, a kockázatok elkerülése érdekében Philips szakszervizben vagy hivatalos szakszervizben ki kell cserélni.
- A készüléket 8 éven felüli gyermekek, illetve csökkent fizikai, érzékelési vagy szellemi képességekkel rendelkező, vagy a készülék működtetésében járatlan személyek is használhatják, amennyiben ezt felügyelet mellett teszik, illetve ismerik a készülék biztonságos működtetésének módját és az azzal járó veszélyeket. Ne engedje, hogy gyermekek játsszanak a készülékkel. A tisztítást és a felhasználó által is végezhető karbantartást soha ne végezze 8 éven aluli gyermek, és 8 éven felüli gyermek is csak felügyelet mellett végezheti el ezeket.
- A készüléket és a vezetéket tartsa távol 8 éven aluli gyermekektől.
- A tűz kockázatának csökkentésére gyakran ürítse ki a felgyülemlett morzsát a morzsatálcáról (lásd a Felhasználói kézikönyv „Tisztítás" című fejezetét).
- Ne működtesse a készüléket függöny vagy más gyúlékony anyag alatt vagy annak közelében, esetleg fali rekeszben, mert ez tűzveszélyes lehet.
- A készüléket ne használja külső időzítővel illetve külön távvezérlőrendszerrel.
  - Ne hagyja a működő készüléket felügyelet nélkül.
  - Mielőtt a készüléket a fali aljzathoz csatlakoztatja, ellenőrizze, hogy a készülék alján feltüntetett feszültség egyezik-e a helyi hálózati feszültséggel.
  - Ne tegye a porvédő fedelet vagy egyéb tárgyat a pirító tetejére, ha a készüléket bekapcsolta vagy ha az még forró, mert ez kárt vagy tüzet okozhat.
  - Ha tüzet vagy füstöt észlel, azonnal húzza ki a csatlakozó dugót a konnektorból.
  - Tartsa a hálózati kábelt távol a forró felületektől.
  - A készülék csak kenyér pirítására szolgál. Ne helyezzen semmilyen más hozzávalót a készülékbe.

#### Vigyázat

- A kenyérpirító háztartási használatra készült, és csak beltéren használható. Kereskedelmi célokra és kültéren nem használható.
  - Kizárólag földelt fali konnektorhoz csatlakoztassa a készüléket.
  - Ügyeljen arra, hogy a hálózati kábel ne lógjon le az asztalról vagy a munkalapról, amelyiken a készülék áll.
  - Használat után mindig húzza ki dugót az aljzatból.
  - Ne helyezze a kenyérpirítót forró felületre.
  - Ha egy kenyérszelet beszorul a pirítóba, húzza ki a készüléket és hagyja lehűlni, mielőtt megpróbálja eltávolítani a szeletet. Ne használjon kést vagy egyéb éles eszközt, mivel ezek kárt tehetnek a készülék fűtőelemeiben.
  - A melegítőrács csak zsemle és kifli melegítésére szolgál. Ne helyezzen semmilyen más hozzávalót a melegítőrácsra, mert veszélyes lehet.
  - Ne tartsa a készüléket fejjel lefelé, és ne rázza a morzsa eltávolításához.

### Elektromágneses mezők (EMF)

Jelen Philips készülék megfelel az elektromágneses mezőkre (EMF) vonatkozó szabványoknak. Amennyiben a használati útmutatóban foglaltaknak megfelelően üzemeltetik, a tudomány mai állása szerint a készülék biztonságos.

### Jótállás és szerviz

Ha információra van szüksége, javíttatást szeretne igényelni vagy valamilyen probléma merül fel, látogasson el a Philips honlapjára (www.philips.com), vagy forduljon az adott ország Philips vevőszolgálatához (a telefonszámot megtalálja a világszerte érvényes garancialevélben). Ha országában nem működik ilyen vevőszolgálat, forduljon a Philips helyi szaküzletéhez.

### Újrafelhasználás

Ez a termék kiváló minőségű anyagok és alkatrészek felhasználásával készült, amelyek újrahasznosíthatók és újra felhasználhatók.
A terméken található áthúzott kerekes kuka szimbólum azt jelenti, hogy a termék megfelel a 2002/96/EK európai irányelvnek.

Ne kezelje a készüléket háztartási hulladékként. Tájékozódjon az elektromos és elektronikus készülékek hulladékkezelésére vonatkozó helyi törvényekről. A feleslegessé vált készülék helyes kiselejtezésével segít megelőzni a környezet és az emberi egészség károsodását.

## Қазақша

### 1 Маңызды ақпарат

Құрылғыны қолданбастан бұрын осы маңызды ақпарат парақшасын мұқият оқып шығып, оны келешекте қарау үшін сақтап қойыңыз.

### Қауіпсіздік

#### Қауіпті

- Құралды еш уақытта суға батырмаңыз.
- Кесек азық-түліктерді және темір фольгадан жасалған пакеттерді тостерге салмаңыз, себебі бұл өрт шығуына немесе электр тогы соғуына себеп болуы мүмкін.

#### Абайлаңыз

- Егер қуат сымы зақымдалған болса, қауіп-қатердің алдын алу үшін, оны тек Philips компаниясына, Philips рұқсат берген қызмет көрсету орталығына немесе соған ұқсас біліктілігі бар мамандарға алмастыртыңыз.
- Бақылау астында болса немесе құралды қауіпсіз түрде пайдалану туралы нұсқаулар алған болса және байланысты қауіптерді түсінсе, бұл құралды 8 және одан жоғары жастағы балалар және дене, сезу немесе ақыл-ой қабілеттері кем я болмаса тәжірибесі мен білімі жоқ адамдар пайдалана алады. Балалар құралмен ойнамауы керек. 8 жасқа толмаған балалар ересектің қадағалауынсыз тазалау және техникалық қызмет көрсету жұмыстарын жүргізбеуі тиіс.
- Құрылғы мен оның сымын 8 жасқа толмаған балалардың қолы жетпейтін жерде сақтаңыз.
- Өрт шығу қаупін болдырмау үшін, қиқым наусанын қиқымдарды жиі алып тұрыңыз (Пайдаланушы нұсқаулығының «Тазалау» тарауын қараңыз).
- Құралды перделер мен басқа тез жанатын материалдардың жанында немесе астында, сондай-ақ қабырғаға ілулі тұрған сөрелердің астында қолдануға болмайды. Өрт шығуы мүмкін.
- Құрылғы сыртқы таймермен немесе бөлек қашықтан басқару құралымен басқарылмайды.
  - Істеп тұрғанда, құралды қадағалаусыз қалдыруға болмайды.
  - Құрылғыны қосар алдында, құрылғыда көрсетілген кернеу жергілікті қуат кернеуіне сәйкес келетіндігін тексеріп алыңыз.
  - Құрылғы қосулы немесе әлі де ыстық болып тұрғанда, оның үстіне шаңнан қорғайтын жапқышты жабуға немесе басқа заттарды қоюға болмайды, өйткені бұл зақымдануға немесе өрттің шығуына себеп болуы мүмкін.
  - Егер тостерден от немесе түтін шыға бастаса, оны дереу тоқтан сұырып тастаңыз.
  - Қуат сымын ыстық жерлерден аулақ ұстаңыз.
  - Бұл құрал тек нанды қызартуға арналған. Құрылғыға кез келген басқа азық-түліктерді салмаңыз.

#### Ескерту

- Тостер тек үйде қолдануға жасалған және оны тек үйдің ішінде ғана қолдануға болады. Құрылғы коммерциялық немесе өнеркәсіптік мақсатта қолдануға арналмаған.
  - Құрылғыны тек жерге қосылған розеткаға жалғаңыз.
  - Қуат сымы үстелдің немесе құрылғы қойылған беттің шетінен салбырап тұрмау керек.
  - Пайдаланып болғаннан кейін, құралды тоқ көзінен ажыратыңыз.
  - Тостерді ыстық бетке қоюға болмайды.
  - Тостердің ішінде нан тілімі қысылып қалса, нанды шығарып алуға арекет жасамас бұрын, құрылғыны тоқ көзінен ажыратып, салқындатып алыңыз. Пышақ немесе өткір құрал қолданбаңыз, себебір бұл қыздыратын элементтерді зақымдауы мүмкін.
  - Жылыту сөресі тек тоқаштарды немесе круассандарды жылытуға арналған. Жылыту сөресіне қандай да бір басқа азық-түліктерді салмаңыз, себебі бұл қауіпті жағдайға әкелуі мүмкін.
  - Құралды төңкерменіз және сілкіп қоқымдарды түсірменіз.

### Электромагниттік өрістер (ЭМӨ)

Осы Philips құрылғысы электромагниттік өрістерге (EMF) қатысты барлық талаптарға сәйкес келеді. Нұсқаулықта көрсетілгендей және ұқыпты қолданылған жағдайда, құралды пайдалану қазіргі ғылыми дәлелдер негізінде қауіпсіз болып табылады.

### Кепілдік және қызмет көрсету

Егер сізге қызмет немесе ақпарат қажет болса немесе шешілмеген бір мәселе болса, www.philips.com мекенжайындағы Philips веб-сайтына кіріңіз немесе еліңіздеі Philips Тұтынушыларды қолдау орталығына хабарласыңыз (телефон нөмірін дүниежүзілік кепілдік кітапшасынан табасыз). Егер еліңізде тұтынушыларға қолдау көрсету орталығы болмаса, онда жергілікті Philips компаниясының дилеріне барыңыз.

### Қайта өңдеу

Бұл өнім қайта өңдеп, қайта пайдалануға болатын жоғары сапалы материалдар мен бөлшектерден жасалған.
Өнімде үсті сызылған дөңгелекті қоқыс жәшігінің белгісі болса, өнім Еуропалық 2002/96/EC директивасына кіретінін білдіреді.

Өнімді еш уақытта басқа тұрмыстық қоқыспен бірге тастамаңыз. Электр және электрондық өнімдердің бөлек жиналуы туралы жергілікті ережелермен танысыңыз. Ескі өнімді қоқыска дұрыс әдіспен тастау арқылы қоршаған ортаны және адам денсаулығын сақтап қалуға болады.

## Lietuviškai

### 1 Svarbu

Prieš pradėdami naudotis prietaisu atidžiai perskaitykite šį lankstinuką ir saugokite jį, nes jo gali prireikti ateityje.

### Saugumas

#### Pavojus

- Niekada nemerkite prietaiso į vandenį.
- Į skrudintuvą draudžiama dėti per didelius maisto produktus ir metalo folijos pakuotes, nes tai gali sukelti gaisrą ar elektros smūgį.

#### Įspėjimas

- Jei pažeistas maitinimo laidas, norint išvengti pavojaus, jį turi pakeisti „Philips" darbuotojai, „Philips" įgaliotasis techninės priežiūros centras arba kiti panašios kvalifikacijos specialistai.
- Šį prietaisą gali naudoti 8 metų ir vyresni vaikai bei asmenys, kurių fiziniai, jutimo ir protiniai gebėjimai yra silpnesni, arba neturintieji patirties ir žinių su sąlyga, kad jie bus išmokyti saugiai naudotis prietaisu ir prižiūrimi siekiant užtikrinti, jog jie saugiai naudotų prietaisą, ir supažindinti su susijusiais pavojais. Vaikai negali žaisti su šiuo prietaisu. Valyti ir taisyti prietaiso jaunesni nei 8 metų vaikai be suaugusiųjų priežiūros negali.
- Laikykite prietaisą ir jo laidą jaunesniems nei 8 metų vaikams nepasiekiamoje vietoje.
- Norėdami išvengti gaisro pavojaus, dažnai šalinkite trupinius iš trupinių padėklo (žr. naudotojo vadovo skyrių „Valymas").
- Prietaiso nenaudokite arti užuolaidų arba kitų degių medžiagų arba po spintelėmis, nes tai gali sukelti gaisrą.
- Prietaisas negali būti naudojamas su išoriniu laikmačiu ar atskira nuotolinio valdymo sistema.
  - Nepalikite prietaiso veikti be priežiūros.
  - Prieš įjungdami prietaisą prie maitinimo tinklo patikrinkite, ar prietaiso apačioje nurodyta įtampa atitinka vietinę elektros įtampą.
  - Ant skrudintuvo viršaus nedėkite dangčio nuo dulkių arba kokio nors kito daikto, kai jis yra įjungtas arba vis dar yra karštas, nes taip galima prietaisą pažeisti arba sukelti gaisrą.
  - Pastebėję ugnį ar dūmus, nedelsdami išjunkite prietaisą.
  - Nelaikykite maitinimo laido ant karštų paviršių.
  - Šis prietaisas skirtas tik duonai skrudinti. Į prietaisą nedėkite jokių kitų produktų.

#### Atsargiai

- Skrudintuvas skirtas tik buitiniam naudojimui ir gali būti naudojamas tik patalpoje. Prietaisas neskirtas naudoti komerciniais ar pramoniniais tikslais.
  - Prietaisą junkite tik į įžemintą sieninį el. lizdą.
  - Nepalikite maitinimo laido, kabančio nuo stalo ar pagrindo, ant kurio laikomas prietaisas, krašto.
  - Baigę naudoti, būtinai išjunkite prietaisą iš maitinimo tinklo.
  - Nestatykite skrudintuvo ant karšto paviršiaus.
  - Jei duonos riekė įstrigo skrudintuvo viduje, prieš bandydami ją išimti atjunkite skrudintuvą nuo tinklo ir palikite atvėsti. Nenaudokite peilio ar kito aštraus įrankio, nes jie gali sugadinti kaitinimo elementus.
  - Šildymo grotelės skirtos tik bandelėms ar raguoliams šildyti. Ant šildymo grotelių nedėkite jokių kitų produktų, nes tai kelia pavojų.
  - Norėdami išimti trupinius, nevartykite ir nekratykite skrudintuvo.

## Elektromagnetiniai laukai (EMF)

Šis „Philips" prietaisas atitinka visus elektromagnetinių laukų (EMF) standartus. Tinkamai pagal šiame naudotojo vadove pateiktus nurodymus eksploatuojamas prietaisas, remiantis dabartine moksline informacija, yra saugus naudoti.

## Garantija ir techninis aptarnavimas

Jei jums reikalinga techninė priežiūra ar informacija arba jei kilo problemų, apsilankykite „Philips" svetainėje www.philips.com arba kreipkitės į „Philips" klientų aptarnavimo centrą savo šalyje (jo telefono numerį rasite visame pasaulyje galiojančios garantijos lankstinuke). Jei jūsų šalyje nėra klientų aptarnavimo centro, kreipkitės į vietinį „Philips" platintoją.

## Perdirbimas

Gaminys sukurtas ir pagamintas naudojant aukštos kokybės medžiagas ir komponentus, kuriuos galima perdirbti ir naudoti pakartotinai.
Jei matote perbrauktos šiukšlių dėžės su ratukais simbolį, pritvirtintą prie produkto, tai reiškia, kad produktui galioja Europos Sąjungos direktyva 2002/96/EB:

Neišmeskite šio produkto su kitomis buitinėmis atliekomis. Sužinokite, kokios vietinės taisyklės taikomos atskiram elektrinių ir elektroninių produktų surinkimui. Tinkamas senų produktų išmetimas padeda išvengti galimų neigiamų pasekmių aplinkai ir žmonių sveikatai.

# Latviešu

## 1 Svarīgi

Pirms ierīces lietošanas rūpīgi izlasiet šo informatīvo bukletu un saglabājiet to, lai vajadzības gadījumā varētu ieskatīties tajā arī turpmāk.

## Drošība

### Briesmas

- Nekādā gadījumā neiegremdējiet ierīci ūdenī.
- Tosterā nedrīkst likt pārāk liela izmēra produktus un alumīnija folijas iesaiņojumus, jo tas var izraisīt ugunsgrēku vai elektrostrāvas triecienu.

### Brīdinājums

- Ja barošanas vads ir bojāts, lai izvairītos no bīstamām situācijām, jums jānomaina tas Philips pilnvarotā servisa centrā vai pie līdzīgi kvalificētam personām.
- Šo ierīci var izmantot bērni vecumā no 8 gadiem un personas ar ierobežotām fiziskajām, sensorajām vai garīgajām spējām vai bez pieredzes un zināšanām, ja tiek nodrošināta uzraudzība vai norādījumi par drošu ierīces lietošanu un panākta izpratne par iespējamo bīstamību. Bērni nedrīkst rotaļāties ar ierīci. Ierīces tīrīšanu un apkopi nedrīkst veikt bērni, ja vien tie nav vecāki par 8 gadiem un netiek uzraudzīti.
- Novietojiet ierīci un tās strāvas vadu vietā, kur tai nevar piekļūt par 8 gadiem jaunāki bērni.
- Lai novērstu ugunsgrēka risku, regulāri iztīriet drupačas no drupaču paplātes (skatiet lietotāja rokasgrāmatas nodaļu "Tīrīšana").
- Neizmantojiet ierīci pie aizkariem vai citiem uzliesmojošiem materiāliem, vai zem piekaramiem skapīšiem, jo tas var izraisīt ugunsgrēku.
- Šī ierīce nav paredzēta darbināšanai ar ārēju taimeri vai atsevišķu tālvadības sistēmu.
- Neatstājiet ieslēgtu ierīci bez uzraudzības.
- Pirms ierīces pievienošanas elektrotīklam pārbaudiet, vai uz ierīces pamatnes norādītais spriegums atbilst elektrotīkla spriegumam jūsu mājās.
- Neuzlieciet putekļu pārvalku vai jebkādu citu priekšmetu uz tostera virsmas, kad ierīce ir ieslēgta vai kad tā vēl ir karsta, jo tas var sabojāt ierīci vai izraisīt ugunsgrēku.
- Nekavējoties atvienojiet tosteru no elektrotīkla, ja parādās liesmas vai dūmi.
- Neglabājiet strāvas vadu tuvu karstām virsmām.
- Šī ierīce ir paredzēta tikai maizes grauzdēšanai. Nelieciet ierīcē citus produktus.

### Ievērībai

- Tosters paredzēts lietošanai tikai mājās, un to drīkst lietot tikai telpās. Tas nav paredzēts komerciālai vai industriālai lietošanai.
- Pievienojiet ierīci tikai iezemētai elektrotīkla sienas kontaktrozetei.
- Neļaujiet strāvas vadam karāties pāri galda vai darba virsmas malai, uz kuras stāv ierīce.
- Pēc lietošanas vienmēr atvienojiet ierīci no sienas kontaktligzdas.
- Nenovietojiet tosteru uz karstas virsmas.
- Ja tosterī iestrēgst maizes šķēle, atvienojiet ierīci un ļaujiet tai atdzist, pirms mēģināt izņemt maizi. Neizmantojiet nazi vai asu rīku, jo varat sabojāt sildīšanas elementus.
- Sildīšanas statīvs ir paredzēts tikai maizīšu un radziņu uzsildīšanai. Neievietojiet sildīšanas statīvā citas sastāvdaļas, jo tādējādi varat izraisīt bīstamu situāciju.
- Neturiet ierīci apgrieztu otrādi un nekratiet to, lai iztīrītu drupatas.

## Elektromagnētiskie lauki (EMF)

Šī Philips ierīce atbilst visiem standartiem saistībā ar elektromagnētiskajiem laukiem (EMF). Ja rīkojaties atbilstoši un saskaņā ar šīs rokasgrāmatas instrukcijām, ierīce ir droši izmantojama saskaņā ar mūsdienās pieejamajiem zinātniskiem datiem.

## Garantija un apkope

Ja ir nepieciešams serviss vai informācija, vai arī radusies problēma, lūdzu, apmeklējiet Philips tīmekļa vietni www.philips.com vai sazinieties ar Philips klientu apkalpošanas centru savā valstī (tā tālruņa numurs atrodams pasaules garantijas brošūrā). Ja jūsu valstī nav klientu apkalpošanas centra, vērsieties pie vietējā Philips preču izplatītāja.

## Otrreizējā pārstrāde

Jūsu produkts ir konstruēts un izgatavots no augstas kvalitātes materiāliem un sastāvdaļām, kuras ir iespējams pārstrādāt un izmantot atkārtoti.
Ja redzat pārsvītrotu atkritumu urnas simbolu uz produkta, tas nozīmē, ka uz šo produktu attiecas ES direktīva 2002/96/EK:

Nekad neutilizējiet šo produktu kopā ar pārējiem sadzīves atkritumiem. Lūdzam iepazīties ar vietējiem noteikumiem attiecībā uz elektrisko un elektronisko produktu atsevišķu savākšanu. Pareiza jūsu vecā produkta utilizācija palīdz novērst potenciālo negatīvo ietekmi uz vidi un cilvēka veselību.

# Polski

## 1 Ważne

Przed rozpoczęciem korzystania z urządzenia zapoznaj się dokładnie z tą ulotką informacyjną i zachowaj ją na przyszłość.

## Bezpieczeństwo

### Niebezpieczeństwo

- Nigdy nie zanurzaj urządzenia w wodzie.
- Nie wkładaj zbyt dużych kawałków jedzenia ani opakowań z folii metalowej do tostera, gdyż może to doprowadzić do pożaru lub porażenia prądem.

### Ostrzeżenie

- Ze względów bezpieczeństwa wymianę uszkodzonego przewodu sieciowego zleć autoryzowanemu centrum serwisowemu firmy Philips lub odpowiednio wykwalifikowanej osobie.
- Urządzenie może być używane przez dzieci w wieku powyżej 8 lat oraz osoby z ograniczonymi zdolnościami fizycznymi, sensorycznymi lub umysłowymi, a także nieposiadające wiedzy lub doświadczenia w użytkowaniu tego typu urządzeń, pod warunkiem, że będą one nadzorowane lub zostaną poinstruowane na temat korzystania z tego urządzenia w bezpieczny sposób oraz zostaną poinformowane o potencjalnych zagrożeniach. Dzieci nie mogą bawić się urządzeniem. Urządzenie nie może być czyszczone ani obsługiwane przez dzieci poniżej 8 roku życia. Starsze dzieci podczas wykonywania tych czynności powinny być nadzorowane przez osoby dorosłe.
- Przechowuj urządzenie oraz przewód sieciowy poza zasięgiem dzieci poniżej 8 roku życia.
- Aby nie dopuścić do pożaru, regularnie wyrzucaj resztki pieczywa z tacki na okruszki (patrz rozdział „Czyszczenie" w instrukcji obsługi).
- Nie używaj urządzenia w pobliżu zasłon i innych materiałów łatwopalnych ani pod szafkami, gdyż może to spowodować wybuch pożaru.
- Z urządzenia nie należy korzystać za pomocą zewnętrznego włącznika czasowego lub oddzielnego układu zdalnego sterowania.
- Nie zostawiaj włączonego urządzenia bez nadzoru.
- Przed podłączeniem urządzenia sprawdź, czy napięcie podane na spodzie urządzenia jest zgodne z napięciem domowej instalacji elektrycznej.
- Nie umieszczaj pokrywki chroniącej przed kurzem ani żadnych innych przedmiotów na urządzeniu, gdy urządzenie jest włączone lub kiedy jeszcze jest gorące. Może to doprowadzić do jego uszkodzenia lub pożaru.
- Jeśli z tostera wydobywa się dym lub płomienie, natychmiast wyjmij jego wtyczkę z gniazdka elektrycznego.
- Trzymaj przewód zasilający z dala od rozgrzanych powierzchni.
- To urządzenie jest przeznaczone wyłącznie do opiekania chleba. Nie wolno wkładać do niego innych produktów.

### Przestroga

- Toster jest przeznaczony wyłącznie do użytku domowego i może być używany tylko wewnątrz pomieszczeń. To urządzenie nie jest przeznaczone do zastosowań komercyjnych ani przemysłowych.
- Podłączaj urządzenie wyłącznie do uziemionego gniazdka elektrycznego.
- Nie pozwól, aby przewód sieciowy zwisał z krawędzi stołu lub blatu, na którym ustawione jest urządzenie.
- Zawsze po zakończeniu korzystania z urządzenia wyjmij wtyczkę z gniazdka elektrycznego.
- Nie umieszczaj tostera na gorącej powierzchni.
- Jeśli kromka chleba zablokuje się wewnątrz tostera, wyjmij wtyczkę urządzenia z gniazdka elektrycznego, odczekaj, aż toster całkowicie ostygnie, i wyjmij pieczywo. Nie używaj w tym celu noża ani innych ostrych przedmiotów, gdyż mogą one spowodować uszkodzenie elementów grzejnych.
- Ruszt do podgrzewania jest przeznaczony wyłącznie do podgrzewania bułek i rogali. Wkładanie innych składników na ruszt grozi niebezpieczeństwem.
- Nie odwracaj urządzenia do góry dnem i nie potrząsaj nim w celu wysypania okruszków.

## Pola elektromagnetyczne (EMF)

Niniejsze urządzenie Philips spełnia wszystkie normy dotyczące pól elektromagnetycznych. Bezpieczna obsługa i korzystanie z urządzenia, zgodnie z zaleceniami zawartymi w instrukcji obsługi, zapewnia bezpieczne użytkowanie urządzenia, według obecnego stanu wiedzy naukowej.

## Gwarancja i serwis

W razie konieczności naprawy oraz w przypadku jakichkolwiek pytań lub problemów prosimy odwiedzić naszą stronę internetową www.philips.com lub skontaktować się z Centrum Obsługi Klienta firmy Philips (numer telefonu znajduje się w ulotce gwarancyjnej). Jeśli w Twoim kraju nie ma Centrum Obsługi Klienta, zwróć się o pomoc do sprzedawcy produktów firmy Philips.

## Recykling

To urządzenie zostało zaprojektowane i wykonane z materiałów oraz komponentów wysokiej jakości, które nadają się do ponownego wykorzystania.
Jeśli produkt został opatrzony symbolem przekreślonego pojemnika na odpady, oznacza to, że podlega on postanowieniom dyrektywy europejskiej 2002/96/WE.

Nigdy nie należy wyrzucać tego produktu wraz z innymi odpadami pochodzącymi z gospodarstwa domowego. Należy zapoznać się z lokalnymi przepisami dotyczącymi utylizacji sprzętu elektrycznego i elektronicznego. Prawidłowa utylizacja starych produktów pomaga zapobiegać zanieczyszczeniu środowiska naturalnego oraz utracie zdrowia.

# Română

## 1 Important

Citiţi cu atenţie această broşură cu Informaţii importante înainte de a utiliza aparatul şi păstraţi-o pentru consultare ulterioară.

## Siguranţa

### Pericol

- Nu introduceţi niciodată aparatul în apă.
- Nu introduceţi în prăjitor alimente prea mari sau împachetate în folie de aluminiu, deoarece riscaţi să provocaţi un incendiu sau să vă electrocutaţi.

### Avertisment

- În cazul în care cablul de alimentare este deteriorat, acesta trebuie înlocuit întotdeauna de Philips, de un centru de service autorizat de Philips sau de personal calificat în domeniu, pentru a evita orice pericol.
- Acest aparat poate fi utilizat de către copii începând de la vârsta de 8 ani şi persoane care au capacităţi fizice, mentale sau senzoriale reduse sau sunt lipsite de experienţă şi cunoştinţe, dacă sunt supravegheate sau au fost instruite cu privire la utilizarea în condiţii de siguranţă a aparatului şi înţeleg pericolele pe care le prezintă. Copii nu trebuie să se joace cu aparatul. Curăţarea şi întreţinerea de către utilizator nu trebuie efectuate de copii, decât dacă aceştia au vârsta de peste 8 ani şi sunt supravegheaţi.
- Nu lăsaţi aparatul şi cablul acestuia la îndemâna copiilor sub 8 ani.
- Pentru a evita riscul de incendiu, îndepărtaţi frecvent firmiturile din tava de firmituri (consultaţi Manualul de utilizare, capitolul „Curăţarea").
- Nu folosiţi aparatul sub sau lângă perdele sau alte materiale inflamabile, sau în nişe, deoarece aceasta poate conduce la incendii.
- Aparatul nu este destinat acţionării prin intermediul unui cronometru exterior sau al unui sistem separat de telecomandă.
- Nu lăsaţi aparatul să funcţioneze nesupravegheat.
- Verificaţi dacă tensiunea indicată în partea inferioară a aparatului corespunde tensiunii locale, înainte de a conecta aparatul.
- Nu plasaţi capacul de protecţie împotriva prafului sau alte obiecte peste prăjitorul de pâine când prăjitorul de pâine este pornit sau este încă fierbinte, deoarece acest lucru poate conduce la deteriorare sau incendiu.
- Scoateţi imediat prăjitorul din priză dacă începe să scoată fum.
- Nu apropiaţi cablul de alimentare de suprafeţe fierbinţi.
- Acest aparat este conceput exclusiv pentru prăjirea pâinii. Nu puneţi alte ingrediente în aparat.

### Precauţie

- Acest aparat este destinat exclusiv uzului casnic şi poate fi folosit doar în interior. Nu este conceput pentru utilizare comercială sau industrială.
- Conectaţi aparatul numai la o priză de perete cu împământare.
- Nu lăsaţi cablul de alimentare să atârne peste marginea mesei sau a blatului pe care este aşezat aparatul.
- Scoateţi întotdeauna aparatul din priză după utilizare.
- Nu puneţi aparatul pe o suprafaţă încinsă.
- Dacă o felie de pâine rămâne blocată în prăjitor, scoateţi aparatul din priză şi lăsaţi-l să se răcească înainte de a încerca să scoateţi pâinea. Nu utilizaţi un cuţit sau un instrument ascuţit, deoarece acestea pot cauza deteriorarea elementelor de încălzire.
- Grilajul de încălzire este conceput numai pentru încălzirea chiflelor sau a cornurilor. Nu introduceţi niciun alt fel de ingrediente pe grilajul de încălzire, deoarece acest lucru poate conduce la o situaţie periculoasă.
- Nu ţineţi aparatul invers pentru a scutura firimiturile.

## Câmpuri electromagnetice (EMF)

Acest aparat Philips respectă toate standardele referitoare la câmpuri electromagnetice (EMF). Dacă este manevrat corespunzător şi în conformitate cu instrucţiunile din acest manual de utilizare, aparatul este sigur, conform dovezilor ştiinţifice disponibile în prezent.

## Garanţie şi service

Dacă aveţi nevoie de informaţii sau întâmpinaţi probleme, vizitaţi site-ul Web Philips la adresa www.philips.com sau contactaţi centrul local de asistenţă pentru clienţi Philips (numărul de telefon îl puteţi găsi în certificatul de garanţie universal). Dacă în ţara dvs. nu există niciun centru de asistenţă pentru clienţi, contactaţi distribuitorul Philips local.

## Reciclarea

Produsul dumneavoastră este proiectat şi fabricat din materiale şi componente de înaltă calitate, care pot fi reciclate şi reutilizate.
Când vedeţi simbolul unei pubele cu un X peste ea, aceasta înseamnă că produsul face obiectul Directivei europene CEE 2002/96/EC:

Nu evacuaţi niciodată acest produs împreună cu gunoiul menajer. Vă rugăm să vă informaţi despre regulamentele locale referitoare la colectarea separată a produselor electrice şi electronice. Scoaterea din uz corectă a produselor vechi ajută la prevenirea consecinţelor potenţial negative asupra mediului şi a sănătăţii umane.

# Русский

## 1 Важная информация

Перед началом эксплуатации прибора внимательно ознакомьтесь с настоящим буклетом и сохраните его для дальнейшего использования в качестве справочного материала.

## Безопасность

### Опасно!

- Запрещается погружать прибор в воду.
- Запрещается помещать в тостер продукты, не подходящие по размеру, и продукты в металлической фольге, так как это может стать причиной возгорания или поражения электрическим током.

### Предупреждение

- В случае повреждения шнура питания его необходимо заменить. Чтобы обеспечить безопасную эксплуатацию прибора, заменяйте шнур только в авторизованном сервисном центре Philips или в сервисном центре с персоналом аналогичной квалификации.
- Данным прибором могут пользоваться дети старше 8 лет и лица с ограниченными интеллектуальными или физическими возможностями, а также лица с недостаточным опытом и знаниями под присмотром других лиц или после инструктирования о безопасном использовании прибора и потенциальных опасностях. Не позволяйте детям играть с прибором. Дети могут осуществлять очистку и уход за прибором, только если они старше 8 лет и только под присмотром взрослых.
- Храните прибор и шнур в месте, недоступном для детей младше 8 лет.
- Во избежание возгорания регулярно очищайте поддон от крошек (см. главу "Очистка" в руководстве по эксплуатации).
- Не размещайте работающий прибор под или рядом с занавесками или иными легковоспламеняющимися материалами, а также под навесными шкафами, поскольку это может привести к пожару.
- Данное устройство нельзя подключать к внешнему таймеру или системам дистанционного управления.
- Не оставляйте работающее устройство без присмотра.
- Перед подключением прибора убедитесь, что напряжение, указанное на нижней панели прибора, соответствует напряжению местной электросети.
- Не накрывайте тостер крышкой или другими предметами, когда прибор включен или еще не остыл, поскольку это может привести к его повреждению или возгоранию.
- При появлении пламени или дыма немедленно отключите прибор от розетки электросети.
- Не помещайте шнур питания рядом с горячими поверхностями.
- Данный прибор предназначен только для обжаривания хлеба. Запрещается помещать в прибор любые другие продукты.

### Внимание

- Тостер предназначен только для домашнего использования в закрытых помещениях. Прибор не предназначен для коммерческого или промышленного использования.
- Подключайте прибор только к заземленной розетке.
- Не допускайте свисания шнура питания с края стола или места установки прибора.
- После завершения работы отключите прибор от розетки электросети.
- Запрещается ставить тостер на горячую поверхность.
- Если в тостере застрял кусок хлеба, отсоедините прибор от сети, дождитесь, когда он остынет, и только после этого извлеките хлеб. Не используйте нож или острые предметы — это может привести к повреждению нагревательных элементов.
- Подставка для подогрева предназначена только для подогрева булочек или круассанов. Запрещается помещать на подставку любые другие продукты, так как это может привести к опасной ситуации.
- Для извлечения хлебных крошек нельзя переворачивать и трясти прибор.

## Электромагнитные поля (ЭМП)

Данный прибор Philips соответствует стандартам по электромагнитным полям (ЭМП). При правильной эксплуатации в соответствии с инструкциями в данном руководстве прибор абсолютно безопасен в использовании, что подтверждается имеющимися на сегодня научными данными.

## Гарантия и обслуживание

Для получения дополнительной информации и обслуживания или в случае возникновения проблем посетите веб-сайт Philips www.philips.com или обратитесь в центр поддержки потребителей Philips в вашей стране (номер телефона центра указан на гарантийном талоне). Если в вашей стране нет центра поддержки потребителей Philips, обратитесь по месту приобретения изделия.

## Утилизация

Изделие разработано и изготовлено с применением высококачественных деталей и компонентов, которые подлежат переработке и повторному использованию.
Если изделие маркировано значком с изображением перечеркнутого мусорного бака, это означает, что изделие подпадает под действие директивы Европейского Парламента и Совета 2002/96/EC:

Не выбрасывайте изделие вместе с бытовыми отходами. Для утилизации электрических и электронных изделий необходимы сведения о местной системе отдельной утилизации отходов. Правильная утилизация отработавшего изделия поможет предотвратить возможные негативные последствия для окружающей среды и здоровья человека.

# Slovensky

## 1 Dôležité

Pred použitím zariadenia si pozorne prečítajte tento leták s dôležitými informáciami a uschovajte si ho na neskoršie použitie.

## Bezpečnosť

### Nebezpečenstvo

- Zariadenie nikdy neponárajte do vody.
- Do zariadenia nesmiete vkladať príliš veľké kusy chleba ani alobal, pretože by ste mohli spôsobiť požiar alebo zásah elektrickým prúdom.

### Varovanie

- Ak sa poškodí napájací kábel, nechajte ho vymeniť v spoločnosti Philips, v servisnom stredisku autorizovanom spoločnosťou Philips alebo prostredníctvom osoby s podobnou kvalifikáciou, aby nedošlo k nebezpečnej situácii.
- Toto zariadenie môžu používať deti staršie ako 8 rokov a osoby, ktoré majú obmedzené telesné, zmyslové alebo mentálne schopnosti alebo nemajú dostatok skúseností a znalostí, pokiaľ sú pod dozorom alebo im bolo vysvetlené bezpečné používanie tohto zariadenia a za predpokladu, že rozumejú príslušným rizikám. Deti sa nesmú hrať s týmto zariadením. Toto zariadenie smú čistiť a udržiavať iba deti staršie ako 8 rokov a musia byť pritom pod dozorom.
- Zariadenie a jeho kábel uchovávajte mimo dosahu detí mladších ako 8 rokov.
- Aby ste predišli riziku požiaru, pravidelne vyprázdňujte podnos na odrobinky (v návode na použitie si pozrite kapitolu „Čistenie").
- Zariadenie nepoužívajte pod záclonami alebo v ich blízkosti, v blízkosti iných horľavých materiálov ani pod zavesenými skrinkami, pretože by ste mohli spôsobiť požiar.
- Zariadenie nie je určené na ovládanie prostredníctvom externého časovača ani samostatného systému diaľkového ovládania.
- Počas použitia nenechávajte zariadenie bez dozoru.
- Pred zapojením zariadenia skontrolujte, či napätie uvedené na spodnej časti zariadenia zodpovedá napätiu v miestnej sieti.
- Kým je zariadenie zapnuté alebo horúce, neprikrývajte ho krytom proti vniknutiu prachu ani inými predmetmi, pretože by ste mohli spôsobiť poškodenie alebo požiar.
- Ak zbadáte oheň alebo dym, hriankovač okamžite odpojte zo siete.
- Napájací kábel nesmie prísť do kontaktu s horúcimi povrchmi.
- Toto zariadenie je určené len na hriankovanie chleba. Do zariadenia nevkladajte žiadne iné suroviny.

### Výstraha

- Hriankovač je určený len na použitie v domácnosti a môže sa používať len v interiéri. Nie je určený na komerčné ani priemyselné využívanie.
- Zariadenie pripojte jedine do uzemnenej zásuvky.
- Nedovoľte, aby napájací kábel prevísal cez okraj stola alebo kuchynskej linky, na ktorej je zariadenie položené.
- Po použití vždy odpojte zariadenie zo siete.
- Hriankovač nesmiete položiť na horúci povrch.
- Ak sa v hriankovači sprieči chlieb, zariadenie odpojte zo siete a nechajte ho vychladnúť. Až potom sa pokúste odstrániť spriečený chlieb. Nepoužívajte na to nôž ani iné ostré predmety, pretože by ste mohli poškodiť ohrevné telesá hriankovača.
- Rošt na ohrievanie je určený len na ohrievanie rožkov a croissantov. Neukladajte naň iné suroviny, pretože by mohla vzniknúť nebezpečná situácia.
- Zariadenie neotáčajte hore nohami ani z neho odrobinky nevytriasajte.

## Elektromagnetické polia (EMF)

Tento spotrebič od spoločnosti Philips je v súlade so všetkými normami v spojitosti s elektromagnetickými poľami (EMF). Ak budete zariadenie používať správne a v súlade s pokynmi v tomto návode na použitie, bude jeho použitie bezpečné podľa všetkých v súčasnosti známych vedeckých poznatkov.

## Záruka a servis

Ak potrebujete informácie alebo máte problém, navštívte webovú stránku spoločnosti Philips – www.philips.com alebo sa obráťte na Stredisko starostlivosti o zákazníkov spoločnosti Philips vo vašej krajine (telefónne číslo strediska nájdete v priloženom celosvetovo platnom záručnom liste). Ak sa vo vašej krajine toto stredisko nenachádza, obráťte sa na miestneho predajcu výrobkov Philips.

## Recyklácia

Pri navrhovaní a výrobe produktu sa použili vysokokvalitné materiály a súčasti, ktoré možno recyklovať a znova využiť.
Produkt označený symbolom preškrtnutého odpadkového koša je v súlade so smernicou EÚ č. 2002/96/EC:

Tento produkt sa nesmie nikdy likvidovať s iným domovým odpadom. Oboznámte sa s miestnymi predpismi pre separovaný zber elektrických a elektronických výrobkov. Správnou likvidáciou použitých produktov pomáhate znižovať potenciálne negatívne následky na životné prostredie a ľudské zdravie.

# Slovenščina

## 1 Pomembno

Pred uporabo aparata natančno preberite ta letak s pomembnimi informacijami in ga shranite za poznejšo uporabo.

## Varnost

### Nevarnost

- Aparata ne potapljajte v vodo.
- V aparat ne vstavljajte prevelikih količin hrane in v alu folijo zavitih paketov, saj to lahko povzroči požar ali električni udar.

### Opozorilo

- Poškodovani napajalni kabel sme zamenjati samo družba Philips, Philipsov pooblaščeni servis ali ustrezno usposobljeno osebje.
- Ta aparat lahko uporabljajo otroci od 8. leta starosti naprej in osebe z zmanjšanimi fizičnimi ali psihičnimi sposobnostmi ali s pomanjkljivimi izkušnjami in znanjem, če so prejele navodila glede varne uporabe aparata ali jih pri uporabi nadzoruje odgovorna oseba, ki jih opozori na morebitne nevarnosti. Otroci naj se ne igrajo z aparatom. Otroci aparata ne smejo čistiti in vzdrževati, če niso starejši od 8 in pod nadzorom.
- Aparat in kabel hranite izven dosega otrok pod 8. letom starosti.
- Da preprečite nevarnost požara, drobtine sproti odstranjujte s pladnja za drobtine (oglejte si poglavje "Čiščenje" v uporabniškem priročniku).
- Aparata ne uporabljajte pod zavesami ali zraven njih ali poleg drugih gorljivih materialov in pod stenskim pohištvom, saj lahko to povzroči požar.
- Aparata ni mogoče upravljati z zunanjim časovnikom ali ločenim sistemom za daljinsko upravljanje.
- Aparata ne pustite delovati brez nadzora.
- Pred priključitvijo aparata na električno omrežje preverite, ali na dnu aparata navedena napetost ustreza napetosti lokalnega električnega omrežja.
- Opekača ne pokrivajte s protiprašnim pokrovom in nanj ne polagajte drugih predmetov, ko je vklopljen ali vroč, ker ga lahko poškodujete ali povzročite požar.
- Če opazite ogenj ali dim, opekač nemudoma izključite iz električnega omrežja.
- Napajalnega kabla ne hranite v bližini vročih površin.
- Ta aparat je namenjen samo za pripravo opečenega kruha. V napravo ne vstavljajte drugih sestavin.

### Pozor

- Opekač je namenjen izključno uporabi v gospodinjstvu in ga je dovoljeno uporabljati le v zaprtih prostorih. Ni namenjen storitveni ali industrijski uporabi.
- Aparat priključite le na ozemljeno vtičnico.
- Napajalni kabel naj ne visi preko roba mize ali pulta, na katerega je postavljen aparat.
- Po uporabi aparat vedno izklopite iz omrežne vtičnice.
- Opekača ne postavljajte na vročo podlago.
- Če se v opekaču zatakne rezina kruha, opekač izključite iz električnega omrežja in pred odstranitvijo kruha počakajte, da se popolnoma ohladi. Ne uporabljajte nožev ali ostrih predmetov, saj lahko z njimi poškodujete grelne elemente.
- Nosilec za segrevanje je namenjen le segrevanju žemljic ali rogljičkov. Na nosilec za segrevanje ne dajajte drugih sestavin, da ne povzročite nevarnosti.
- Aparata ne obračajte na glavo in ga ne stresajte, da bi odstranili drobtine.

## Elektromagnetna polja (EMF)

Ta Philipsov aparat ustreza vsem standardom glede elektromagnetnih polj (EMF). Če z aparatom ravnate pravilno in v skladu z navodili v tem priročniku, je njegova uporaba glede na danes veljavne znanstvene dokaze varna.

## Garancija in servis

Če potrebujete servis ali informacije ali imate težavo, obiščite Philipsovo spletno mesto na naslovu www.philips.com oziroma se obrnite na Philipsov center za pomoč uporabnikom v vaši državi (telefonsko številko najdete v mednarodnem garancijskem listu). Če v vaši državi takšnega centra ni, se obrnite na lokalnega Philipsovega prodajalca.

## Recikliranje

Ta izdelek je narejen iz visokokakovostnih materialov in sestavnih delov, ki jih je mogoče reciklirati in uporabiti znova.
Če je na izdelku prečrtan simbol posode za smeti s kolesi, je izdelek zajet v evropski direktivi 2002/96/ES:

Izdelka ne zavrzite skupaj z ostalimi gospodinjskimi odpadki. Pozanimajte se o lokalnih pravilih za ločeno zbiranje električnih in elektronskih izdelkov. Pravilna odstranitev starega izdelka pomaga preprečiti morebitne negativne posledice za okolje in zdravje ljudi.

# Srpski

## 1 Važno

Pre upotrebe aparata pažljivo pročitajte ovu brošuru sa važnim informacijama i sačuvajte je za buduće potrebe.

## Bezbednost

### Opasnost

- Aparat nikada ne uranjajte u vodu.
- Namirnice velikih dimenzija i pakovanja sa metalnom folijom ne smeju da se stavljaju u toster jer to može da izazove požar ili strujni udar.

### Upozorenje

- Ako je kabl za napajanje oštećen, uvek mora da ga zameni kompanija Philips, ovlašćeni Philips servisni centar ili na sličan način kvalifikovane osobe kako bi se izbegao rizik.
- Ovaj aparat mogu da koriste deca starija od 8 godina i osobe sa smanjenim fizičkim, senzornim ili mentalnim sposobnostima, ili nedostatkom iskustva i znanja, pod uslovom da su pod nadzorom ili da su dobile uputstva za bezbednu upotrebu aparata i da razumeju moguće opasnosti. Deca ne bi trebalo da se igraju aparatom. Čišćenje i korisničko održavanje dopušteno je samo deci starijoj od 8 godina i uz nadzor odraslih.
- Aparat i njegov kabl držite van domašaja dece mlađe od 8 godina.
- Da biste izbegli opasnost od požara, redovno vadite mrvice iz fioke za mrvice (pogledajte poglavlje „Čišćenje" u korisničkom priručniku).
- Nemojte koristiti aparat u blizini zavesa ili drugih zapaljivih materijala, odnosno ispod polica na zidu jer to može dovesti do požara.
- Aparat nije namenjen za upotrebu sa spoljnim tajmerom ili odvojenim sistemom za daljinsko upravljanje.
- Nikada nemojte da ostavljate aparat da radi bez nadzora.
- Pre priključivanja aparata proverite da li napon naznačen na donjoj strani aparata odgovara naponu lokalne električne mreže.
- Nemojte stavljati zaštitni poklopac niti druge predmete na toster kada je uključen ili dok je još uvek zagrejan jer to može da dovede do oštećenja ili požara.
- Odmah isključite toster iz struje ako primetite vatru ili dim.
- Kabl za napajanje držite dalje od vrućih površina.
- Ovaj aparat je namenjen isključivo za pečenje hleba. Nemojte da stavljate druge sastojke u aparat.

### Oprez

- Toster je namenjen isključivo upotrebi u domaćinstvu i sme da se koristi samo u zatvorenim prostorima. Nije namenjen za komercijalnu ili industrijsku upotrebu.
- Aparat priključujte samo u uzemljenu zidnu utičnicu.
- Nemojte ostavljati kabl za napajanje da visi preko ivice stola ili radne površine na koju je smešten aparat.
- Nakon upotrebe aparat uvek isključite iz utičnice.
- Nemojte da stavljate toster na vrelu površinu.
- Ako se parče hleba zaglavi u tosteru, isključite aparat iz utičnice i ostavite ga da se ohladi pre nego što pokušate da izvučete zaglavljeni hleb. Nemojte da koristite noževe ili oštre predmete u te svrhe, jer to može da ošteti grejne elemente.
- Rešetka za zagrevanje je namenjena isključivo zagrevanju kifli i kroasana. Nemojte da stavljate druge sastojke na rešetku za zagrevanje jer to može da bude opasno.
- Aparat nemojte da okrećete naopako ni da tresete da biste izvadili mrvice.

## Elektromagnetna polja (EMF)

Ovaj Philips aparat usklađen je sa svim standardima u vezi sa elektromagnetnim poljima (EMF). Ako se aparatom rukuje na odgovarajući način i u skladu sa uputstvima iz ovog priručnika, on je bezbedan za upotrebu prema trenutno dostupnim naučnim dokazima.

## Garancija i servis

Ukoliko vam je potreban servis, informacije ili ako imate neki problem, posetite Web lokaciju kompanije Philips na adresi www.philips.com ili se obratite centru za korisničku podršku kompanije Philips u svojoj zemlji. Broj telefona ćete pronaći na međunarodnom garantnom listu. Ako u vašoj zemlji ne postoji centar za korisničku podršku, obratite se lokalnom distributeru Philips proizvoda.

## Recikliranje

Proizvod je projektovan i proizveden uz upotrebu visokokvalitetnih materijala i komponenti koje mogu da se recikliraju i ponovo upotrebe.
Simbol precrtane kante za otpatke na proizvodu znači da se na taj proizvod odnosi Evropska direktiva 2002/96/EC.

Nikada nemojte da odlažete ovaj proizvod sa otpadom iz domaćinstva. Informišite se o lokalnoj regulativi u vezi sa zasebnim prikupljanjem otpadnih električnih i elektronskih proizvoda. Pravilno odlaganje starog proizvoda doprinosi sprečavanju potencijalno negativnih posledica po životnu sredinu i zdravlje ljudi.

# Українська

## 1 Важлива інформація

Перед тим як користуватися пристроєм, уважно прочитайте цей буклет із важливою інформацією та зберігайте його для довідки в майбутньому.

## Безпека

### Небезпечно!

- Не занурюйте пристрій у воду.
- Не кладіть у тостер шматки хліба великого розміру або пакети з металевої фольги, оскільки це може призвести до виникнення пожежі чи ураження електричним струмом.

### Попередження

- Якщо шнур живлення пошкоджений, для уникнення небезпеки його необхідно замінити, звернувшись до сервісного центру, уповноваженого Philips, або фахівців із належною кваліфікацією.
- Цим пристроєм можуть користуватися діти віком від 8 років або більше чи особи із послабленими фізичними відчуттями або розумовими здібностями, чи без належного досвіду та знань, за умови, що користування відбувається під наглядом, їм було проведено інструктаж щодо безпечного користування пристроєм та їх було повідомлено про можливі ризики. Не дозволяйте дітям бавитися пристроєм. Не дозволяйте дітям до 8 років виконувати чищення та догляд без нагляду дорослих.
- Зберігайте пристрій та шнур живлення подалі від дітей до 8 років.
- Для запобігання виникненню пожежі видаляйте крихти з лотка для крихт (див. розділ "Чищення" у посібнику користувача).
- Не вмикайте пристрій під або біля занавісок чи інших займистих матеріалів, а також під стінними шафами, оскільки це може спричинити виникнення пожежі.
- Цей пристрій не призначено для керування за допомогою зовнішнього таймера чи окремої системи дистанційного керування.
- Не залишайте пристрій працювати без нагляду.
- Перед тим як під'єднувати пристрій до мережі, перевірте, чи збігається напруга, вказана на дні пристрою, із напругою у мережі.
- Не кладіть кришку контейнера для пилу чи будь-які інші предмети на тостер, коли він працює чи поки він гарячий, оскільки це може призвести до пошкодження пристрою або виникнення пожежі.
- Якщо видно дим або вогонь, одразу ж від'єднайте тостер від мережі.
- Тримайте шнур живлення подалі від гарячих поверхонь.
- Цей пристрій призначено лише для підсмажування хліба. Не кладіть у пристрій інших продуктів.

### Увага!

- Тостер призначений виключно для побутового використання і тільки всередині приміщення. Він не призначений для комерційного чи промислового використання.
- Підключайте пристрій лише до заземленої розетки.
- Шнур живлення не повинен висіти над краєм столу або над робочою поверхнею, на якій стоїть пристрій.
- Після використання завжди від'єднуйте пристрій від мережі.
- Не ставте тостер на гарячу поверхню.
- Якщо шматок хліба застрягне у тостері, витягніть штепсель із розетки, дайте тостеру повністю охолонути, після чого спробуйте вийняти хліб із тостера. Не використовуйте ніж чи інші гострі предмети, оскільки вони можуть пошкодити нагрівальні елементи.
- Рамку для підігрівання призначено виключно для підігрівання булочок та круасанів. Для запобігання небезпеки не кладіть на рамку інші продукти.
- Не перевертайте і не струшуйте пристрій, щоб видалити крихти.

## Електромагнітні поля (ЕМП)

Цей пристрій Philips відповідає всім стандартам, які стосуються електромагнітних полів (ЕМП). Згідно з останніми науковими дослідженнями пристрій є безпечним у використанні за умов правильної експлуатації відповідно до інструкцій, поданих у цьому посібнику користувача.

## Гарантія та обслуговування

Для отримання додаткової інформації чи обслуговування та у разі виникнення проблем відвідайте веб-сайт Philips www.philips.com або зверніться до центру обслуговування клієнтів Philips у Вашій країні (номер телефону можна знайти в гарантійному талоні). Якщо у Вашій країні немає Центру обслуговування клієнтів, зверніться до місцевого дилера Philips.

## Утилізація

Виріб виготовлено з високоякісних матеріалів і компонентів, які можна переробити та використовувати повторно.
Позначення у вигляді перекресленого контейнера для сміття на виробі означає, що на цей виріб поширюється дія Директиви Ради Європи 2002/96/EC:

Не утилізуйте цей виріб з іншими побутовими відходами. Дізнайтеся про місцеву систему розділеного збору електричних та електронних пристроїв. Належна утилізація старого пристрою допоможе запобігти негативному впливу на навколишнє середовище та здоров'я людей.