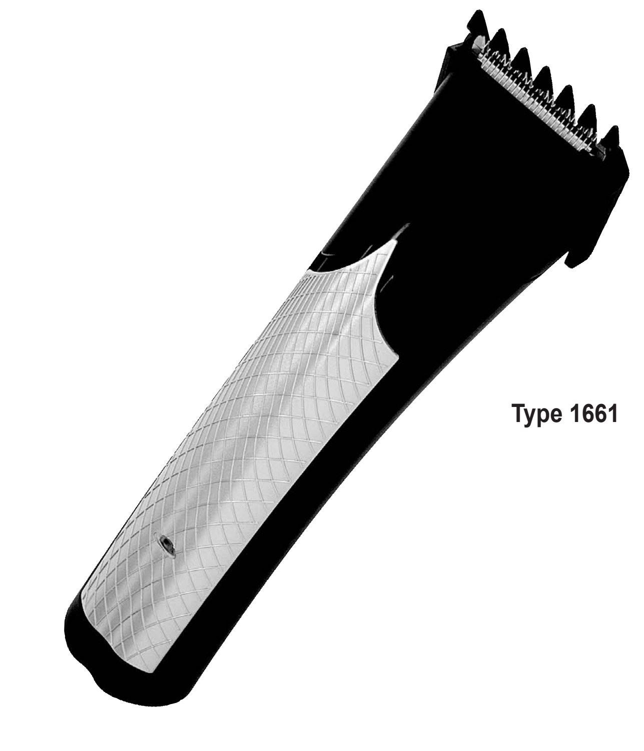

Type 1661

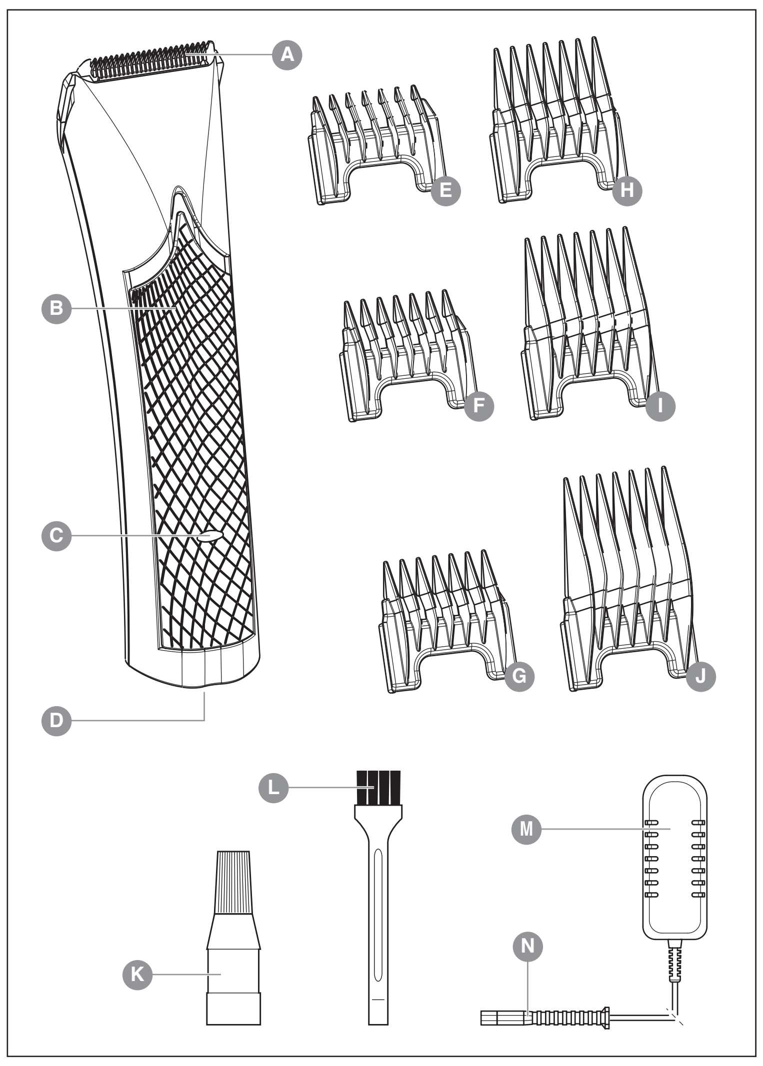

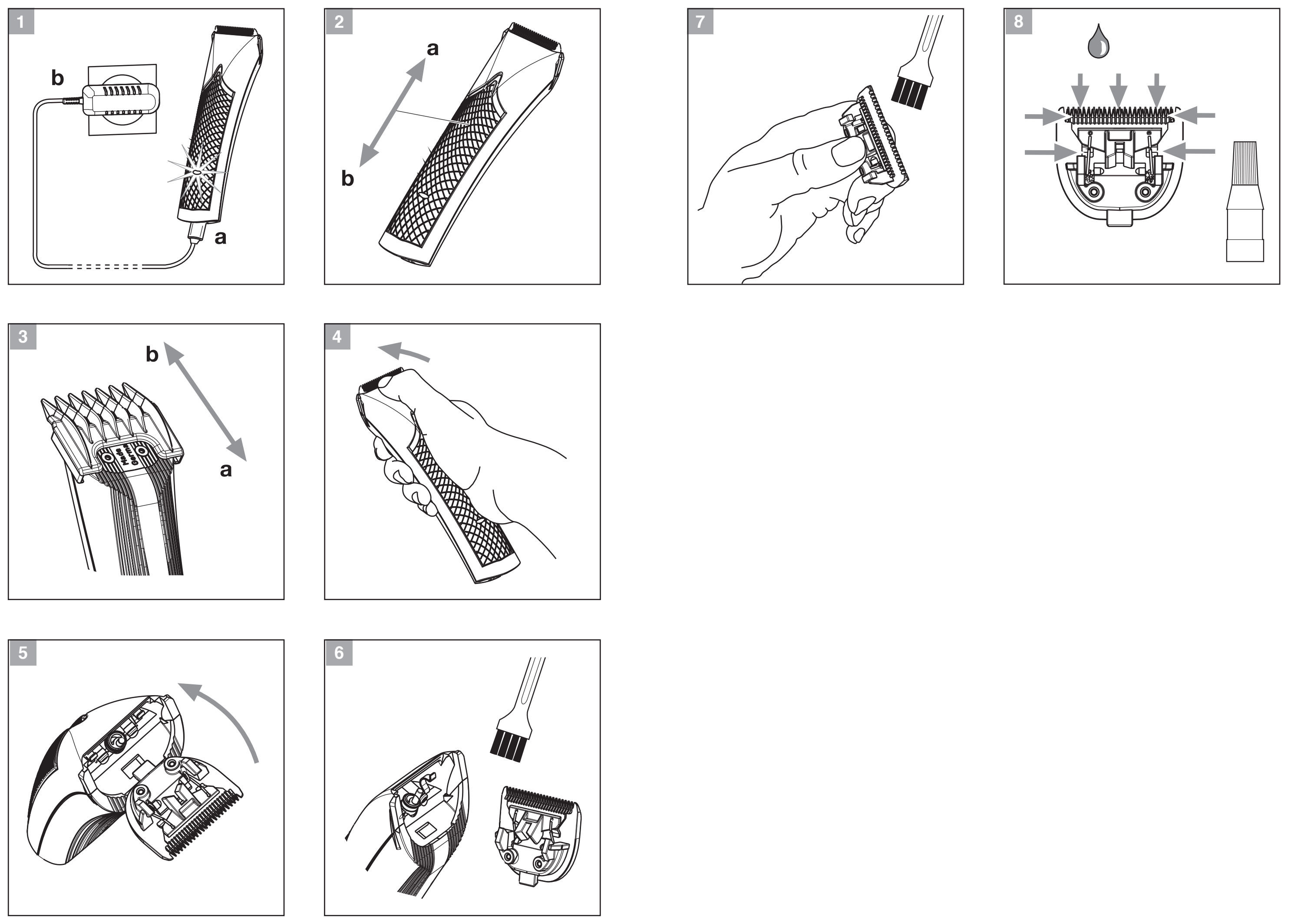

(N) Bruksanvisning
Nett- / batteridrevet hårklippemaskin

(S) Bruksanvisning
Nät- / batteridriven hårklippningsmaskin

(FIN) Käyttöohje
Verkko- / Akku-tukanleikkuukone

(TR) Kullanım Rehberi
Kablolu / Bataryalı Saç Kesme Makinesi

1661.1060 • 04/2014

(N) Bruksanvisning

Betegnelse på delene
A Knivsett
B PÅ-/AV-bryter
C Ladekontrollindikator
D Maskinkontakt
E Distansekam, 3 mm klippelengde
F Distansekam, 6 mm klippelengde
G Distansekam, 9 mm klippelengde
H Distansekam, 12 mm klippelengde
I Distansekam, 18 mm klippelengde
J Distansekam, 25 mm klippelengde
K Olje for knivsettet
L Rengjøringsbørste
M Nettdel
N Maskinplugg

Viktige merknader
Av hensyn til egen sikkerhet er det tvingende nødvendig å følge instruksjonene under ved bruk av elektriske apparater (**Les gjennom alle veiledningene før maskinen tas i bruk**):

· Du må bare bruke hårklippemaskinen til å klippe håret på mennesker.
· Maskinen må kun koples til vekselstrøm. Overhold den nominelle spenning som er angitt på merkeplaten.
· Du må ikke under noen omstendighet berøre et elektrisk apparat som har falt ned i vann. Trekk øyeblikkelig ut nettpluggen.
· Elektriske maskiner skal aldri brukes i badekaret eller under dusjen.
· Legg alltid fra deg hhv. oppbevar alltid elektriske maskiner slik at de ikke kan falle ned i vann (f.eks. en utslagsvask). Unngå at elektriske maskiner kommer i kontakt med vann og andre væsker.
· Trekk alltid nettpluggen ut etter at maskinen har vært i bruk, unntatt ved opplading av batteriet.
· Trekk ut nettpluggen før maskinen rengjøres.
· Dette apparatet kan brukes av barn fra og med 8 år og av per - soner med reduserte fysiske, sensoriske og mentale evner eller som mangler erfaring og kunnskap, forutsatt at de er under tilsyn eller har fått opplæring og forstår farene som er involvert. Barn må ikke leke med apparatet. Rengjøring og brukervedlikehold må ikke foretas av barn uten tilsyn. • Advarsel: Hold produktet tørt. Det er meget viktig å FORHIN - DRE at elektrisk utstyr kommer i kontakt med vann eller andre væsker. • Apparatet må bare brukes sammen med den medfølgende strømforsyningsenheten.
· Maskinen skal kun brukes til det forskriftsmessige formål som er beskrevet i bruksanvisningen. Bruk kun det tilbehør som produsenten har anbefalt.
· Maskinen må aldri brukes når strømkabelen eller nettdelen er skadet. Maskinen må heller ikke brukes hvis den ikke fungerer forskriftsmessig, hvis den er skadet, eller hvis den har falt ned i vann. I slike tilfeller må maskinen sendes inn til vårt servicesenter for inspeksjon og reparasjon.
· Ikke hold fast i strømkabelen for å bære maskinen, og ikke bruk kabelen som håndtak.
· Hold maskinen på avstand fra varme overflater.
· Ikke lad opp eller oppbevar maskinen med vridd kabel eller kabel med knekk.
· Stikk aldri noen form for gjenstander inn i åpningene i maskinen eller la gjenstander falle inn i dem.
· Du må aldri bruke maskinen i omgivelser hvor det blir brukt aerosol-produkter (sprayprodukter), eller hvor det frisettes oksygen.
· Forsøk aldri å skifte ut batteriet selv. Litium-ionebatterier kan eksplodere, ta fyr og/eller forårsake forbrenninger dersom man tar dem fra hverandre, skader dem eller utsetter dem for fuktighet eller høye temperaturer.
· Apparatet må ikke utsettes for temperaturer under 0°C eller over +40°C i lengre perioder. Unngå at det utsettes for direkte sollys.
· Til opplading av apparatet må kun nettdelen anvendes som er med i leveringsomfanget. Skift kun ut de defekte nettdelene med originale reservedeler som kan kjøpes via vårt Servicesenteret.
· Batterier får kun byttes ut på Servicesenteret mot batterityper som er frigitt av produsenten.
· **Før maskinen kan tas i bruk for første gang, kreves det en ladetid på ca. 7 timer.**
· Maskinen er verneisolert og radiostøydempet. Den oppfyller kravene i EU-direktivet om elektromagnetisk kompatibilitet 2004/08/EF og lavspenningsdirektivet 2006/95/EF.

Nettdrift
· Plugg maskintilkoplingspluggen til nettdelen inn i maskinkontakten (fig. 1a).
· Plugg nettdelen inn i stikkontakten (fig. 1b).
· Slå maskinen på med PÅ-/AV-bryteren (fig. 2a) og slå den av med samme bryter etter bruk (fig. 2b).
· Merk: Dersom maskinen ikke fungerer med nettdrift når batteriet er helt utladet, må du slå maskinen av og lade den i noen minutter.
· Slå maskinen på igjen og bruk den tilkoplet nettet.

Lading av akkumulatoren
· Plugg maskintilkoplingspluggen til nettdelen inn i maskinkontakten (fig. 1a).
· Plugg nettdelen inn i stikkontakten (fig. 1b).
· Slå maskinen av med PÅ-/AV-bryteren (fig. 2b).
· Under ladeprosessen lyser ladekontrollindikatoren (C).
· Når maskinen koples fra ladestrømmen, går indikatoren (C) ut.
· Anbefaling: For å forlenge levetiden til akkumulatorene bør man vente med å lade dem opp igjen til maskinens ytelse tydelig avtar.
· Oppladingstiden fram til akkumulatoren på nytt har fått full kapasitet beløper seg til ca. 4 timer.

Batteridrift
· Slå maskinen på med PÅ-/AV-bryteren (fig. 2a) og slå den av med samme bryter etter bruk (fig. 2b).
· Maskinen kan brukes i inntil 100 minutter uten å være tilkoplet nettet når akkumulatoren er fullt oppladet.
· Merk: Ved utilstrekkelig stell av knivsettet kan brukstiden reduseres til inntil halvparten av angitt verdi.

Sette på / ta av distansekam
· Skyv distansekammen inn på knivsettet til stopp den vei pilen viser (fig. 3a).
· Distansekammen kan tas av igjen ved at den skyves den vei pilen viser (fig. 3b).

Klippe med distansekammer
Maskinen kan også brukes med distansekammer. Følgende distansekammer er inkludert i leveringen: 3 mm, 6 mm, 9 mm, 12 mm, 18 mm og 25 mm klippelengde.

Rengjøring og stell
· Ikke dypp maskinen i vann!
· Ta av distansekammen etter hver bruk og fjern hårrestene fra åpningen i huset og fra knivsettet med rengjøringsbørsten. Ta i denne forbindelse knivsettet av (fig. 4) og press inn rengjøriingshendelen (fig. 7). På denne måten kan man enkelt og greitt fjerne hårrestene mellom klippekammen og klippekniven med rengjøringsbørsten (**EASY CLEANING**).
· Tørk bare av apparatet med en myk, eventuelt litt fuktig klut. Ikke bruk løsnings- og skurende vaskemidler!
· **Det er viktig å smøre knivsettet regelmessig (etter hver bruk) med olje (fig. 8) for å opprettholde en god og langvarig klippeytelse.**
· Hvis klippeytelsen avtar etter at maskinen har vært i bruk i lang tid, på tross av regelmessig rengjøring og smøring med olje, bør man skifte ut knivsettet.
· Etter bruk og rengjøring av maskinen fungerer distansekammen også som knivbeskyttelse.

Utskiftning av knivsettet
· Slå maskinen av med PÅ-/AV-bryteren (fig. 2b).
· Knivsettet kan tas av ved at man presser det bort fra huset den vei pilen viser (fig. 4).
· Når knivsettet skal monteres igjen, settes det med haken inn i festet på huset og presses inn til det smekker i lås i huset (fig. 5).

Avfallsbehandling

▶ Sørg for at akkumulatorene er utladet før de deponeres!
▶ Forskriftsmessig avhendig bidrar til å avlaste miljøet og forhindrer mulige skadevirkninger på mennesker og miljø.

Overhold gjeldende lovfestede forskrifter når du skal sende apparatet inn til avfallsbehandling.
Informasjon om avfallsbehandling av elektrisk og elektronisk utstyr i Det europeiske fellesskap:
Innenfor Det europeiske fellesskap regulerer nasjonale forskrifter på grunnlag av EU-direktiv 2002/96/EF og utbrukt elektrisk og elektronisk utstyr (WEEE) hvordan elektrisk drevne apparater skal avfallsbehandles. I henhold til dette er det ikke lenger tillatt å kaste apparatet i kommunalt avfall eller husholdningsavfall. Apparatet kan leveres inn gratis til kommunale deponier eller anlegg for gjenvinning av materialer.

(S) Bruksanvisning

Delar
A Klippsats
B Strömbrytare
C Laddningssymbol
D Apparatens uttag
E Kam, 3 mm klipplängd
F Kam, 6 mm klipplängd
G Kam, 9 mm klipplängd
H Kam, 12 mm klipplängd
I Kam, 18 mm klipplängd
J Kam, 25 mm klipplängd
K Olja till klippsatsen
L Rengöringsborste
M Kontaktkopplingsnätdel
N Apparatanslutningskontakt

Viktigt
Följ för din egen säkerhet alltid instruktionerna nedan när du använder elektriska apparater (**läs igenom alla instruktioner innan du använder apparaten**):

· Hårklippningsmaskinen får endast användas för klippning av mänskligt hår.
· Apparaten får endast anslutas till växelström. Kontrollera den angivna nominella spänningen på typskylten.
· Ta aldrig i en elektrisk apparat som har fallit i vatten. Dra omedelbart ut kontakten.
· Elektriska apparater får inte användas i badkar eller i duschen.
· Elektriska apparater ska förvaras så att de inte kan falla i vatten (t.ex. i tvättställ). Undvik att elektriska apparater kommer i kontakt med vatten och andra vätskor.
· Dra ut kontakten ur eluttaget så snart du är klar med apparaten, om den inte ska laddas.
· Dra ut kontakten innan du rengör apparaten.
· Denna apparat kan användas av barn från 8 år och äldre, samt personer med nedsatt fysisk, sensorisk eller mental förmåga eller som saknar erfarenhet, under förutsättning att de övervakas av en vuxen eller har instruerats om en säker användning av apparaten och har förstått vilka risker som är före- nade med användningen. Barn ska inte leka med apparaten. Rengöring och • Varning! Håll apparaten torr. Det är mycket viktigt att FÖRHINDRA att elektrisk utrustning kommer i kontakt med vatten eller andra vätskor. • Apparaten ska endast användas med nätaggregatet som följer med apparaten.
· Apparaten får endast användas för de ändamål som beskrivs i bruksanvisningen. Använd endast tillbehör som rekommenderas av tillverkaren.
· Använd aldrig apparaten om strömkabeln eller kontaktkopplingsnätdelen är skadad. Använd inte heller apparaten om den inte fungerar som den ska, om den är skadad eller om den har fallit i vatten. Skicka i så fall apparaten till vårt servicecenter för inspektion och reparation.
· Bär aldrig apparaten i sladden och använd aldrig sladden som handtag.
· Håll apparaten borta från heta ytor.
· Apparaten får inte laddas eller förvaras med vriden eller böjd sladd.
· Stick aldrig in några föremål i apparatens öppningar och se till att inget kan falla in där.
· Använd inte apparaten i utrymmen där aerosol (spray-) produkter används, eller där syre frigörs.
· Använd inte apparaten om klippsatsen är skadad. Annars finns det risk för skador.
· Försök aldrig byta batteriet själv. Litium-jon-batterier kan explodera, antändas och/eller orsaka brännskador om man tar isär eller skadar dem, eller utsätter dem för fuktighet respektive hög temperatur.
· Utsätt inte apparaten för temperaturer under 0°C eller över +40°C under längre perioder. Undvik direkt solljus.
· Använd endast kontaktkopplingsnätdelen som medföljer vid leveransen för att ladda upp apparaten. Byt endast ut defekta kontaktkopplingsnätdelar mot originalreservdelar som kan erhållas via vårt servicecenter.
· Batterier får endast bytas ut mot godkända batterier från tillverkaren genom servicecenter.
· **Före första användning måste batterierna laddas under 7 timmar.**
· Apparaten är skyddsisolerad och radioavstörd. Uppfyller kraven i EU-direktivet Elektromagnetisk kompatibilitet (EMC) 2004/108/EG och i Lågspänningsdirektivet 2006/95/EG.

Användning med nätström
· Sätt i kontaktkopplingsnätdelens apparatanslutningskontakt i apparatens uttag (figur 1a).
· Sätt i kontaktkopplingsnätdelen i eluttaget (figur 1b).
· Sätt på apparaten med strömbrytaren (figur 2a) och slå av den igen efter användningen (figur 2b).
· Obs! Om apparaten inte skulle fungera i nätdrift när batterierna är helt urladdade måste du stänga av den och sedan ladda batterierna i några minuter.
· Sätt på apparaten igen och använd den med nätström.

Laddning av batterier
· Sätt i kontaktkopplingsnätdelens apparatanslutningskontakt i apparatens uttag (figur 1a).
· Sätt i kontaktkopplingsnätdelen i eluttaget (figur 1b).
· Slå av apparaten med strömbrytaren (figur 2b).
· Under laddningen lyser laddningssymbolen (C).
· När apparaten separeras från laddningsströmmen slocknar indikatorn (C).
· Rekommendation: För att förlänga batteriernas livslängd bör de först återuppladdas när apparatens effekt märkbart börjar avta.
· Laddningstiden tills full kapacitet har uppnåtts uppgår då till ca 4 timmar.

Batteridrift
· Sätt på apparaten med strömbrytaren (figur 2a) och slå av den igen efter användningen (figur 2b).
· Om batterierna är fulladdade kan apparaten användas i upp till 100 minuter utan att vara ansluten till elnätet.
· Information: Om klippsatsen inte sköts på rätt sätt, kan dess livslängd reduceras till hälften av den tid som angivits.

Sätt på / ta av kammen
· Skjut kammen i pilens riktning ända till anslaget på klippsatsen (figur 3a).
· Kammen tas av genom att den skjuts i pilens riktning (figur 3b).

Klippning med olika kammar
Apparaten kan även förses med olika kammar. Följande kammar följer med apparaten: 3 mm, 6 mm, 9 mm, 12 mm, 18 mm och 25 mm klipplängd.

Rengöring och underhåll
· Sänk inte ned apparaten i vatten!
· Ta efter varje användning loss kammen och avlägsna hårrester från husets öppning och från klippsatsen med rengöringsborsten. Ta av klippsatsen (figur 4) och tryck på rengöringsspaken (figur 7). Så kan man med rengöringsborsten på ett enkelt sätt avlägsna hårrester mellan kammen och knivarna (**EASY CLEANING**).
· Rengör apparaten med en mjuk, eventuellt lätt fuktig trasa. Använd inga lösnings- eller slipmedel!
· **För att få en god och långvarig klippförmåga måste klippsatsen regelbundet oljas in (efter varje användning) (figur 8).**
· Om klippförmågan försämras efter en lång tids användning, trots regelbunden rengöring och smörjning, måste klippsatsen bytas ut.
· Efter att apparaten har använts och rengjorts fungerar kammen som knivskydd.

Byte av klippsatsen
· Slå av apparaten med strömbrytaren (figur 2b).
· Ta bort klippsatsen genom att trycka den i pilens riktning från huset (figur 4).
· Sätt tillbaka klippsatsen med kroken i urtaget på huset och tryck fast den i riktning mot huset (figur 5).

Kassering

▶ Ladda ur batteriet innan det kastas!
▶ En korrekt avfallshantering är viktig för miljön och förhindrar eventuella skadliga effekter på människa och miljö.

Följ de gällande lagstiftade föreskrifterna vid kassering av apparaten.
Information för kassering av elektriska och elektroniska apparater i den Europeiska gemenskapen:
I den Europeiska gemenskapen regleras villkoren för kassering av elektrisk utrustning i nationella regelverk, som bygger på EU-direktiv 2002/96/EG om elektronisk utrustning (WEEE). Enligt dessa får apparaten inte längre kasseras som hushållssopor. Apparaten omhändertas kostnadsfritt vid kommunala uppsamlingsstationer eller miljöstationer.

(FIN) Käyttöohje

Osien kuvaus
A Leikkuusarja
B Päälle-/poiskytkin
C Latauksen varoitusvalo
D Laitepistoke
E Kiinnityskampa, 3 mm leikkuupituus
F kiinnityskampa, 6 mm leikkuupituus
G Kiinnityskampa, 9 mm leikkuupituus
H Kiinnityskampa, 12 mm leikkuupituus
I Kiinnityskampa, 18 mm leikkuupituus
J Kiinnityskampa, 25 mm leikkuupituus
K Öljyä leikkuusarjaa varten
L Puhdistusharja
M Pistokekytkentäosa
N Laitekytkentäpistoke

Tärkeitä ohjeita
Seuraavat ohjeet on otettava huomioon sähkölaitteiden käytön yhteydessä oman turvallisuuden takaamiseksi (**Lue kaikki ohjeet läpi ennen laitteen käyttöä**):

· Käytä tukanleikkuukonetta ainoastaan ihmisten hiusten leikkaamiseen.
· Liitä laite vain vaihtojännitteeseen. Huomioi tyyppikilvessä ilmoitettu nimellisjännite.
· Älä missään nimessään kosketa veteen pudonneeseen sähkölaitteeseen. Vedä virtapistoke heti irti.
· Älä koskaan käytä sähkölaitteita kylpyammeessa tai suihkussa.
· Sähkölaitteet on aina pantava niin pois ja säilytettävä niin, että ne eivät voi pudota veteen (esim. pesualtaaseen). Vältä sähkölaitteiden kosketusta veden ja muiden nesteiden kanssa.
· Vedä latausta lukuun ottamatta aina laitteen verkkopistoke irti heti käytön jälkeen.
· Vedä virtapistoke irti ennen laitteen puhdistusta.
· Tätä laitetta voivat käyttää lapset, jotka ovat iältään 8 vuot ta ja sen yli sekä henkilöt, joilla on alentuneita fyysisiä, aistillisia tai henkisiä kykyjä, tai puutetta kokemusta tai tiedosta, jos heitä valvotaan tai annetaan ohjausta laitteen käyttöä koskien turvallisella tavalla ja he ymmärtävät siihen liittyvät vaarat. Lasten ei saa leikkiä laitteen kanssa. Lasten ei saa puhdistaa tai huoltaa laitetta ilman valvontaa. • Varoitus: Pidä tuote kuivana. On olennaisen tärkeää ESTÄÄ sähkölaitteen joutuminen kosketuksiin veden tai muiden nest- eiden kanssa. • Laitetta tulee käyttää vain laitteen mukana toimitetun virtal ähdeyksikön kanssa.
· Käytä laitetta vain käyttöohjeessa kuvattuun, määräystenmukaiseen tarkoitukseen. Käytä ainoastaan valmistajan suosittelemia lisätarvikkeita.
· Älä milloinkaan käytä laitetta vioittuneen kaapelin tai pistokemuuntajan kanssa. Laitetta ei niin ikään saa käyttää, jos se ei toimi asianmukaisesti, jos se on vaurioitunut, tai jos se on pudonnut veteen. Lähetä se tällaisissa tapauksissa meidän huoltokeskuksemme tarkastettavaksi ja huollettavaksi.
· Älä kanna laitetta verkkokaapelista äläkä käytä verkkokaapelia vetimenä.
· Pidä laite poissa kuumilta pinnoilta.
· Älä lataa tai säilytä laitetta niin, että kaapeli on kiertyneenä tai taivutettuna.
· Älä milloinkaan käytä lataustelinettä ulkona.
· Välttyäksesi loukkaantumisilta älä koskaan käytä laitetta sen leikkuusarjan ollessa vioittunut.
· Älä yritä vaihtaa akkua itse. Litiumioniakut voivat räjähtää syttyä palamaan ja/tai aiheuttaa palovammoja, jos se hajotetaan, sitä vaurioitetaan, tai se asetetaan alttiiksi kosteudelle tai korkeille lämpötiloille.
· Laitetta ei saa jättää pidemmäksi aikaa alle 0°C tai yli +40°C lämpötiloihin. Suoraa auringonsäteilyä on vältettävä.
· Käytä laitteen lataamiseen ainoastaan toimitukseen sisältyvää pistokekytkentäosaa. Vaihda vialliset pistokekytkentäosat vain alkuperäisiin varaosiin, joita voit hankkia huoltokeskuksemme välityksellä.
· Akkuja saa vaihtaa huoltokeskuksessa vain valmistajan vapauttamiin tyyppeihin.
· **Ennen ensimmäistä käyttöönottoa vaaditaan 7 tunnin latausaika.**
· Laite on suojaeristetty ja siitä on poistettu radiohäiriöt. Laite täyttää sähkömagneettisen yhteensopivuuden 2004/108/EY ja pienjännitedirektiiviä 2006/95/EY koskevan EU-direktiivin vaatimukset.

Verkkokäyttö
· Pistä pistokemuuntajan laiteliitäntäpistoke laitteen pistorasiaan (kuva 1a).
· Pistä pistokemuuntaja pistorasiaan (kuva 1b).
· Kytke laite päälle Päälle-/Pois-kytkimellä (kuva 2a) ja kytke käytön jälkeen pois päältä (kuva 2b).
· Ohje: Jos laite ei toimi täysin puretulla akulla verkkokäytössä, kytke laite pois päältä ja lataa muutaman minuutin ajan.
· Kytke laite uudelleen päälle ja käytä verkkoliitännällä.

Akun lataaminen
· Pistä pistokekytkentäosan laiteliitäntäpistoke laitteen pistorasiaan (Kuva 1a).
· Pistä pistokekytkentäosa pistorasiaan (Kuva 1b).
· Kytke laite pois päältä (kuva 2b) päälle-/poiskytkimellä.
· Lataustapahtuman aikana latauksen tarkkailuvalo (C) palaa.
· Laitteen erottaminen latausvirrasta sammuttaa merkkivalon (C).
· Suositus: Akkujen kestoiän pidentämiseksi tulisi uudelleentataaminen tapahtua vasta silloin, kun laitteen teho huomattavasti vähenee.
· Latausaika täyden kapasiteetin saavuttamiseen on n. 4 tuntia.

Akku käyttö
· Kytke laite päälle Päälle-/Pois-kytkimellä (kuva 2a) ja kytke käytön jälkeen pois päältä (kuva 2b).
· Laitetta voidaan käyttää täydellä akulla 100 minuuttia ilman verkkoliitäntää.
· Ohje: Leikkuusarjan riittämätön hoito voi johtaa ilmoitetun käyttöajan arvon puolittumiseen.

Kiinnityskamman päähän laittaminen / poistaminen
· Työnnä kiinnityskampa nuolen suuntaan leikkuusarjalle vasteeseen saakka (kuva 3a).
· Kiinnityskampa on helppo poistaa työntämällä nuolensuuntaisesti (kuva 3b).

Leikkaaminen kiinnityskampojen kanssa
Laitetta voidaan käyttää myös kiinnityskampojen kanssa. Seuraavat kiinnityskammat sisältyvät toimituslaajuuteen: 3 mm, 6 mm, 9 mm, 12 mm, 18 mm ja 25 mm leikkuupituus.

Puhdistus ja hoito
· Älä kastele laitetta!
· Poista kiinnityskampa aina käytön jälkeen ja poista jätteet puhdistusharjalla koteloaukosta ja leikkuusarjasta. Ota lisäksi leikkuusarja pois (kuva 4) ja paina puhdistusvipua (kuva 7). Näin puhdistusharjalla voidaan yksinkertaisesti poistaa jätteet leikkuukamman ja leikkuuterän välistä (**EASY CLEANING**).
· Pyyhi laitetta vain pehmeällä, ehkä hieman kostealla liinalla. Älä käytä mitään liuotus- ja pesuaineita!
· **Hyvän ja pitkään kestävän leikkuutehon säilyttämiseksi on tärkeää, että leikkuusarja öljytään säännöllisesti (jokaisen käyttökerran jälkeen) (kuva 8).**
· Mikäli leikkuuteho heikkenee pidemmän käyttöajan jälkeen huolimatta säännöllisestä puhdistuksesta ja öljyämisestä, leikkuusarja on vaihdettava.
· Kiinnityskampa toimii laitteen käytön ja puhdistuksen jälkeen myös teränsuojana.

Leikkuusarjan vaihtaminen
· Kytke laite pois päältä Päälle-/Pois-kytkimellä (kuva 2b).
· Leikkuusarja voidaan poistaa vetämällä sitä nuolensuuntaisesti kotelosta poispäin (kuva 4).
· Leikkuupään uudelleen asettaminen tapahtuu kiinnittämällä leikkuupää salvalla kotelon kiinnityskohtaan ja painamalla koteloon lukittumiseen saakka (kuva 5).

Hävittäminen

▶ Pura akut ennen hävittämistä!
▶ Asianmukainen hävittäminen suojelee ympäristöä ja estää mahdollisia vahingollisia vaikutuksia ihmisille ja ympäristölle.

Noudata laitteen hävittämisessä kulloisiakin lakisääteisiä määräyksiä.
Tietoja sähkö- ja elektroniikkalaitteiden hävittämisestä Euroopan yhteisössä:
Euroopan yhteisön sisällä sähkökäyttöisten laitteiden hävityksen määrittävät kansalliset säädökset, jotka pohjautuvat vanhoja elektroniikkalaitteita (WEEE) koskevaan EU-direktiiviin 2002/96/EY. Sen mukaisesti laitetta ei saa enää hävittää kunnallis- tai talousjätteiden kanssa.
Laite otetaan maksutta vastaan kunnallisissa keräyspisteissä tai hyötyjätteen keräyspisteissä.

(TR) Kullanım Rehberi

Parçaların Tanımı
A Kesme takımı
B Açma/Kapama şalteri
C Şarj kontrol lambası
D Şarj duyu
E Tarak adaptörü, 3 mm kesme uzunluğu
F Tarak adaptörü, 6 mm kesme uzunluğu
G Tarak adaptörü, 9 mm kesme uzunluğu
H Tarak adaptörü, 12 mm kesme uzunluğu
I Tarak adaptörü, 18 mm kesme uzunluğu
J Tarak adaptörü, 25 mm kesme uzunluğu
K Kesme takımı için yağ
L Temizleme fırçası
M Fişli besleme bloğu
N Cihaz bağlantı fişi

Önemli Uyarılar
Elektrikli cihazların kullanılması sırasında, kendi güvenliğiniz için aşağıdaki uyarılara mutlaka dikkat edin (**Cihazı kullanmadan önce tüm talimatları okuyun**):

· Saç kesme makinesini sadece insan saçını kesmek için kullanın.
· Cihazı sadece alternatif gerilime bağlayın. Model etiketinde belirtilen nominal gerilimi dikkate alın.
· Suya düşen bir elektrikli cihaza kesinlikle dokunmayın. Derhal elektrik fişini çekin.
· Elektrikli cihazları kesinlikle küvette veya duş altında kullanmayın.
· Elektrikli cihazları daima suya düşmeyecek (örn. lavabo) şekilde yerleştirin ya da muhafaza edin. Elektrikli cihazların su ve başka sıvılarla temas etmesini önleyin.
· Şarj işlemi hariç olmak üzere kullanım sonrası cihazın elektrik fişini daima çekin.
· Cihazı temizlemeden önce elektrik fişini çekin.
· Bu ürün, 8 yaşında veya daha büyük çocuklar ve gözetim altında olan veya cihazın güvenli bir şekilde kullanımı ve ilgi li riskleri hakkında gerekli bilgiler verilen fiziksel, duyusal ve ya zihinsel becerileri kısıtlı kişiler tarafından kullanılabilir. Çocuklar cihazla oynamamalıdır. Cihazın temizlenmesi ve kullanıcı bakımı gözetim altında olmayan çocuklar tarafından yapılmamalıdır • Uyarı: Ürünü Kuru Tutun. Elektrik ekipmanlarının su ya da diğer sıvılarla temas etmesi ÖNLENMELİDİR. • Cihaz sadece cihaz ile birlikte verilmiş olan güç kaynağı üni tesi ile birlikte kullanılmalıdır.
· Cihazı sadece kullanım rehberinde tanımlanan kullanım amacı doğrultusunda kullanın. Sadece üretici tarafından tavsiye edilen aksesuarları kullanın.
· Elektrik kablosu veya fişli besleme bloğu hasarlı cihazları kesinlikle kullanmayın. Kusursuz çalışmadığı, hasarlı olduğu veya suya düştüğü hallerde de cihazı kullanmayın. Böylesi durumlarda cihazı kontrol veya onarım için müşteri servis merkezimize gönderin.
· Cihazı taşımak için elektrik kablosundan tutmayın ve kabloyu kulp olarak kullanmayın.
· Cihazı sıcak yüzeylerden uzak tutun.
· Cihazı elektrik kablosu burulmuş veya bükülmüş durumdayken şarj veya muhafaza etmeyin.
· Cihaz üzerindeki deliklere kesinlikle herhangi bir cisim sokmayın ve cihazı düşürmeyin.
· Aerosol (sprey) ürünleri kullanılan veya ayrışım neticesinde oksijen oluşan ortamlarda cihazı kesinlikle kullanmayın.
· Yaralanmaları önlemek için, kesme takımı hasarlı olan cihazları kesinlikle kullanmayın.
· Bataryayı kendiniz değiştirmeyi denemeyin. Lityum-İyon bataryalar; dağıtılınca, zarar görünce veya neme ya da yüksek sıcaklıklara maruz kalınca patlayabilir, yangına ve/veya yanmaya neden olabilir.
· Cihazı, 0°C altında veya +40°C üzerindeki sıcaklıklara uzun süre maruz bırakmayın. Direkt güneş ışınlarından kaçının.
· Cihazı şarj etmek için sadece teslimat kapsamına dahil olan fişli besleme bloğunu kullanın. Arızalı fişli besleme bloklarını sadece servis merkezimizden temin edebileceğiniz orijinal yedek parçalarla değiştirin.
· Bataryalar, sadece üretici tarafından önerilen tipte bataryalarla Servis Merkezinde değiştirilmelidir.
· **İlk kullanım öncesi cihazın 7 saat şarj edilmesi gerekir.**
· Cihaz, koruyucu izolâsyon ve parazit giderici tertibata sahiptir. Cihaz, 2004/108/EG sayılı elektromanyetik uyumluluk AB yönetmeliği ve 2006/95/EG sayılı alçak gerilim yönetmeliğinin istemlerini karşılar.

Kablolu İşletim
· Fişli besleme bloğunun cihaz bağlantı fişini şarj duyuna takın (Şekil 1a).
· Fişli besleme bloğunu prize bağlayın (Şekil 1b).
· Açma/Kapama şalteriyle cihazı çalıştırın (Şekil 3a) ve kullandıktan sonra kapatın (Şekil 3b). Kablolu işletim boyunca yeşil lâmba (C) yanar.
· Dikkatinize: Bataryası tamamen boşalan cihazın kablolu işletimde de çalışmadığı hallerde cihazı kapatın ve birkaç dakika şarj edin.
· Cihazı tekrar çalıştırın ve elektrik kablosuyla işletin.

Bataryanın Şarjı
· Fişli besleme bloğunun cihaz bağlantısını şarj duyuna takın (Şekil 1a).
· Fişli besleme bloğunu prize bağlayın (Şekil 1b).
· Açma/Kapama şalteriyle cihazı kapatın (Şekil 2b).
· Şarj işlemi boyunca şarj kontrol lambası (C) yanar.
· Cihaz şarj akımından ayrıldıktan sonra gösterge (C) söner.
· Öneri: Akülerin dayanma ömrünü uzatmak için, ancak cihazın gücü hissedilir şekilde azalırsa tekrar şarj işlemi gerçekleşmelidir.
· Tam kapasitesine ulaşması için bataryanın yaklaşık 4 saat şarj edilmesi gerekir.

Bataryalı İşletim
· Açma/Kapama şalteriyle cihazı çalıştırın (Şekil 2a) ve kullandıktan sonra kapatın (Şekil 2b).
· Bataryası tamamen şarj edildikten sonra cihaz maksimum 100 dakikaya kadar kablosuz işletilebilir.
· Dikkatinize: Kesme takımının temizliği yetersiz olursa, çalışma süresi belirtilen değerin yarısına kadar inebilir.

Tarak Adaptörünün Takılması / Çıkarılması
· Tarak adaptörünü ok işareti yönünde yerine oturana kadar kesme takımı üzerine sürerek takın (Şekil 3a).
· Ok işaretine doğru sürerek tarak adaptörünü çıkartabilirsiniz (Şekil 3b).

Tarak Adaptörleri İle Kesme
Cihaz bir tarak adaptörü ile de çalıştırılabilir. Teslimat kapsamına dahil olan tarak adaptörleri: 3 mm, 6 mm, 9 mm, 12 mm 18 mm und 25 mm kesme uzunlukları.

Temizleme ve Bakım
· Her kullanım sonrası, tarak adaptörlerini çıkartın ve kesme takımının üzerinde ve cihaz gövdesinde kalan saçları temizleme fırçasını kullanarak temizleyin. Bu amaçla kesme takımını çıkarın (Şekil 4) ve temizleme koluna basın (Şekil 7). Kesme tarağı ile bıçak arasında kalan saçlar temizleme fırçasıyla böylece kolaylıkla temizlenebilir (**EASY CLEANING**).
· Cihazı sadece yumuşak, gerekirse hafif nemli bir bezle silin.
· Çözücü ve ovucu maddeler kullanmayın!
· **Cihazın kesme performansının iyi ve kalıcı olması için kesme takımının düzenli olarak (her kullanımdan sonra) yağlanması gerekir (Şekil 8).**
· Cihaz, uzun süre kullanıldıktan sonra düzenli olarak temizlenmesi ve yağlanmasına rağmen kesme gücünü kaybederse, kesme takımının değiştirilmesi gerekir.
· Tarak adaptörü, cihaz kullanıldıktan ve temizlendikten sonra bıçağı korumak amacıyla takılı bırakılabilir.

Kesme Takımının Değiştirilmesi
· Açma/Kapama şalteriyle cihazı kapatın (Şekil 2b).
· Kesme takımı, ok işareti yönünde bastırmak suretiyle çıkarılabilir (Şekil 4).
· Kesme takımını yeniden takmak için çengelle birlikte cihazın kafasına dayayın ve yerine oturana kadar bastırın (Şekil 5).

Tasfiye

▶ Tasfiye etmeden önce bataryaları boşaltın!
▶ Cihazın usulüne uygun tasfiye edilmesi çevrenin korunmasına katkıda bulunur ve gerek insan gerekse çevre için olası tehlikeli etkileri önler.

Cihazı tasfiye ederken geçerli yasal yönetmeliklere dikkat edin.
Avrupa Birliği'nde elektrikli ve elektronik cihazların tasfiyesi hakkında bilgi:
Avrupa Birliği dahilinde, elektrikle çalıştırılan cihazların tasfiyesi, elektronik eski cihazlar hakkındaki 2002/96/EC sayılı AB Yönetmeliği'ni (WEEE) temel alan ulusal düzenlemelerle belirlenmiştir. Buna göre, cihaz belediye atıkları veya evsel atıklarla birlikte bir daha tasfiye edilemez.
Cihaz, belediyenin toplama merkezlerinde veya değerli madde geri dönüşüm merkezinde ücretsiz olarak teslim alınır.

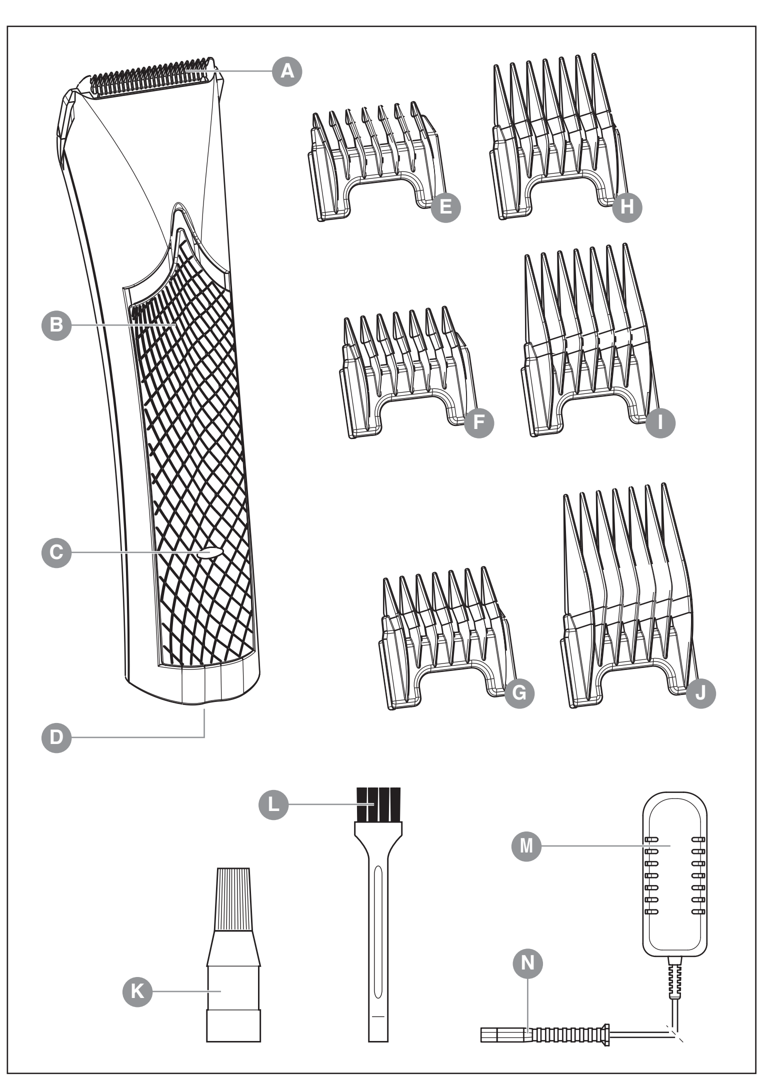

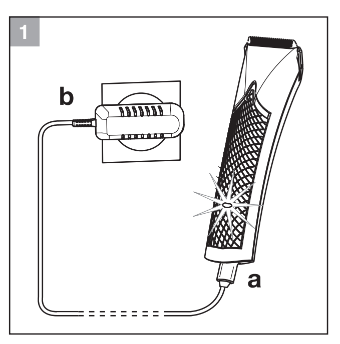

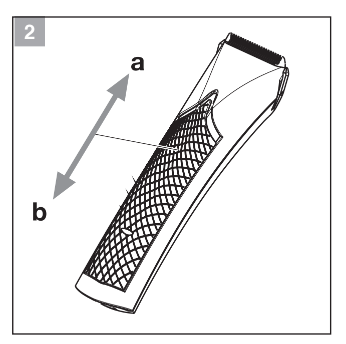

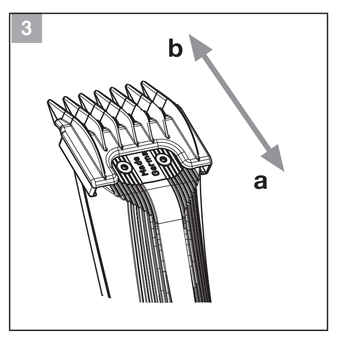

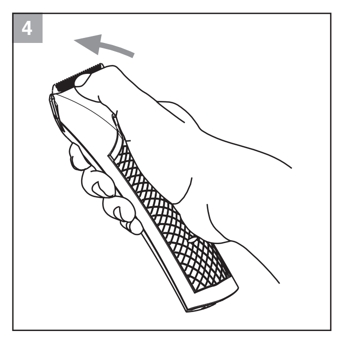

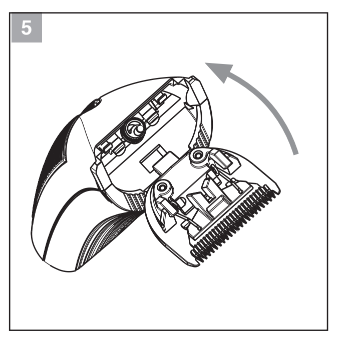

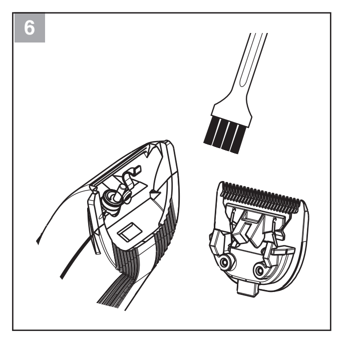

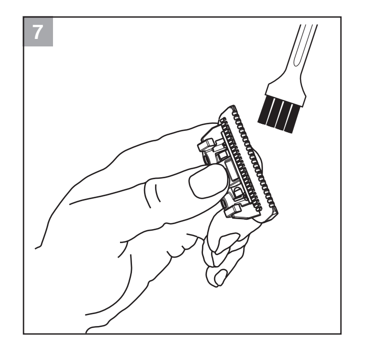

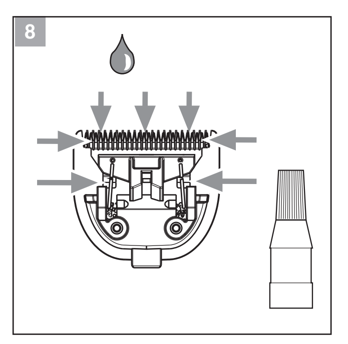

PL **Instrukcja obsługi – Maszynka do strzyżenia włosów z zasilaniem sieciowo-akumulatorowym**

CZ **Návod k použití Síťový / akumulátorový zastřihovač vlasů**

RU **Инструкция по применению – Сетевая / аккумуляторная машинка для стрижки волос**

GR **Οδηγίες χρήσης Κουρευτική μηχανή ρεύματος / μπαταρίας**

1661.1060 • 04/2014

PL Instrukcja obsługi

Opis części
A Nóż
B Włącznik/wyłącznik
C Kontrolka stanu naładowania
D Gniazdo urządzenia
E Nasadka, długość cięcia 3 mm
F Nasadka, długość cięcia 6 mm
G Nasadka, długość cięcia 9 mm
H Nasadka, długość cięcia 12 mm
I Nasadka, długość cięcia 18 mm
J Nasadka, długość cięcia 25 mm
K Oliwa do noża
L Szczoteczka do czyszczenia
M Zasilacz sieciowy
N Wtyczka do podłączenia urządzenia

Ważne wskazówki
Podczas używania urządzeń elektrycznych, dla własnej ochrony należy koniecznie przestrzegać następujących wskazówek (**przed użyciem urządzenia należy zapoznać się ze wszystkimi instrukcjami**):

- Maszynki do strzyżenia włosów używać wyłącznie do strzyżenia włosów ludzkich.
- Urządzenie podłączać tylko do prądu zmiennego. Zwrócić uwagę na napięcie znamionowe podane na tabliczce znamionowej.
- W żadnym wypadku nie dotykać urządzenia elektrycznego, które wpadło do wody. Natychmiast wyciągnąć z gniazda wtyczkę sieciową.
- Urządzenia elektryczne nie mogą być nigdy używane w wannie lub pod natryskiem.
- Urządzenia elektryczne należy zawsze odkładać lub przechowywać w taki sposób, aby nie mogły wpaść one do wody (np. umywalki). Należy unikać kontaktu urządzeń elektrycznych z wodą i innymi cieczami.
- Za wyjątkiem ładowania, po użyciu urządzenia należy natychmiast wyciągnąć wtyczkę z gniazdka sieciowego.
- Przed czyszczeniem urządzenia wyciągnąć wtyczkę sieciową.
- To urządzenie może być używane przez dzieci od 8 roku życia oraz osoby o ograniczonych zdolnościach fizycznych, czuciowych lub umysłowych, bądź pozbawione doświadczenia i wiedzy, o ile będą ona nadzorowane lub poinstruowane w zakresie bezpiecznego używania tego urządzenia i zrozumieją związane z nim zagrożenia. Nie wolno pozwolić dzieciom na zabawę tym urządzeniem. Czyszczenie i konserwacja w zakre - sie dozwolonym dla użytkownika nie powinny być dokonywane przez dzieci pozbawione nadzoru. • Uwaga: Produkt powinien być zawsze suchy. Konieczne jest dopilnowanie, aby urządzenie nie miało kontaktu z wodą lub innymi cieczami. • Urządzenie jest przeznaczone do użytku jedynie z zasilaczem dostarczonym wraz z urządzeniem.
- Urządzenia używać tylko zgodnie z przeznaczeniem opisanym w instrukcji obsługi. Należy używać wyłącznie akcesoriów zalecanych przez producenta.
- Nigdy nie używać urządzenia z uszkodzonym kablem elektrycznym lub zasilaczem sieciowym. Nie należy używać urządzenia również w sytuacji, gdy działa ono niepoprawnie, jest uszkodzone, lub wpadło do wody. W takich wypadkach należy przesłać urządzenie do kontroli i naprawy do naszego Centrum Serwisowego.
- Przy przenoszeniu nie chwytać urządzenia za kabel elektryczny i nie używać kabla jako uchwytu.
- Urządzenie trzymać z dala od gorących powierzchni.
- Nie ładować lub przechowywać urządzenia z przekręconym lub zagiętym kablem.
- Nie wkładać jakichkolwiek przedmiotów w otwory urządzenia i nie dopuścić do dostania się ich do urządzenia.
- Nie używać nigdy urządzenia w otoczeniu, gdzie używane są produkty aerozolowe (spraye) lub gdzie uwalniany jest tlen.
- W celu ochrony przed doznaniem obrażeń nie używać urządzenia, gdy uszkodzony jest nóż.
- Nie dokonywać prób samodzielnej wymiany akumulatora. Akumulatorki litowo-jonowe mogą eksplodować, zapalić się i/lub powodować poparzenia, w sytuacji, gdy się je otworzy, zniszczy lub naraża na działanie wilgoci czy też wysokich temperatur.
- Nie narażać urządzenia na działanie temperatur poniżej 0°C oraz powyżej +40°C. Unikać bezpośredniego oddziaływania promieniowania słonecznego.
- Do ładowania urządzenia stosować wyłącznie zasilacz sieciowy zawarty w zakresie dostawy. Przy wymianie uszkodzonych elementów zasilacza sieciowego stosować wyłącznie oryginalne części zamienne, które można uzyskać w naszym centrum serwisowym.
- Wymiany akumulatorów należy dokonywać w centrum serwisowym, wyłącznie na akumulatory typu zalecanego przez klienta.
- **Przed pierwszym użyciem czas ładowania powinien wynosić 7 godzin.**
- Urządzenie posiada izolację ochronną i nie powoduje zakłóceń. Urządzenie spełnia wymagania Dyrektywy UE o kompatybilności elektrycznej 2004/108/EWG oraz Dyrektywy o niskim napięciu 2006/95/EWG.

Praca z zasilaniem sieciowym
- Wtyczkę do podłączenia urządzenia włożyć w gniazdo urządzenia (rys. 1a).
- Zasilacz sieciowy włożyć do gniazda sieciowego (rys. 1b).
- Urządzenie włączyć za pomocą włącznika/wyłącznika (rys. 2a), a po użyciu je wyłączyć (rys. 2b).
- Wskazówka: Jeśli urządzenie przy całkiem rozładowanym akumulatorze nie działa z zasilaniem sieciowym, należy je wyłączyć i akumulator podładować przez kilka minut.
- Ponownie włączyć urządzenie z zasilaniem sieciowym.

Ładowanie akumulatora
- Wtyczkę do podłączenia urządzenia włożyć w gniazdo urządzenia (rys. 1a).
- Zasilacz sieciowy włożyć do gniazda sieciowego (rys. 1b).
- Wyłączyć urządzenie za pomocą przełącznika włącznik/ wyłącznik (rys. 2b).
- Podczas ładowania świeci się kontrolka stanu naładowania (C).
- Po odłączeniu urządzenia od prądu ładującego kontrolka (C) gaśnie.
- Zalecenie: w celu przedłużenia żywotności akumulatorków należy ponownie naładować, gdy wyraźnie spada wydajność urządzenia.
- Czas ładowania do osiągnięcia pełnego stanu naładowania wynosi wtedy ok. 4 godz.

Praca z zasilaniem akumulatorowym
- Urządzenie włączyć za pomocą przełącznika włączania/wyłączania (rys. 2a), a po użyciu je wyłączyć (rys. 2b).
- Całkowicie naładowany akumulator pozwala na użytkowanie urządzenia przez 100 minut bez konieczności podłączenia do zasilania sieciowego.
- Wskazówka: Przy niewystarczającej pielęgnacji noża, podany okres jego użytkowania może skrócić się o połowę.

Zakładanie / zdejmowanie nasadki
- Nasadkę wsunąć na nóż w kierunku wskazywanym przez strzałkę aż do jego „zaskoczenia" (rys.3a).
- Nasadkę można wyjąć, wysuwając ją w kierunku wskazywanym przez strzałkę (rys. 3b).

Strzyżenie włosów przy użyciu nasadek
Urządzenie można również stosować z nasadką. W komplecie znajdują się następujące nasadki. długość cięcia: 3 mm, 6 mm, 9 mm, 12 mm, 18 mm oraz 25 mm.

Czyszczenie i pielęgnacja
- Urządzenia nie zanurzać w wodzie!
- Po każdym użytkowaniu należy zdjąć nasadkę i za pomocą szczoteczki czyszczącej usunąć resztki włosów z noża oraz otworu w obudowie. W tym celu należy zdjąć nóż (rys. 4) i wcisnąć dźwignię do czyszczenia (rys. 7). W ten sposób za pomocą szczoteczki można łatwo usunąć resztki włosów spomiędzy grzebienia i noża tnącego (**EASY CLEANING**).
- Urządzenie czyścić miękką, ewentualnie lekko zwilżoną ściereczką. Nie stosować rozpuszczalników ani środków do szorowania!
- **W celu zapewnienia dobrych i trwałych własności tnących należy regularnie (po każdym użyciu) oliwić nóż (rys. 8).**
- Jeśli po dłuższym okresie użytkowania, pomimo czyszczenia i smarowania, właściwości tnące urządzenia ulegną osłabieniu, należy wymienić nóż.
- Nasadka służy po wyczyszczeniu urządzenia również jako osłona noży.

Wymiana noża
- Urządzenie wyłączyć za pomocą przełącznika włączania/wyłączania (rys. 2b).
- Nóż można zdjąć wysuwając go z obudowy w kierunku strzałki (rys. 4).
- W celu ponownego zamocowania, nóż włożyć za pomocą haczyka do uchwytu w obudowie i wcisnąć do momentu „zaskoczenia" zapadki (rys. 5).

Utylizacja

▶ Przed utylizacją akumulator należy całkowicie rozładować!
▶ Prawidłowa utylizacja służy ochronie środowiska i zapobiega potencjalnemu szkodliwemu oddziaływaniu na człowieka i środowisko.

W przypadku utylizacji urządzenia należy przestrzegać ustawowych przepisów.
Informacja dotycząca utylizacji urządzeń elektrycznych i elektronicznych we Wspólnocie Europejskiej:

Obowiązujące w obrębie Wspólnoty Europejskiej wytyczne dotyczące utylizacji urządzeń zasilanych elektrycznie opisane zostały w przepisach krajowych, które oparte są na dyrektywie UE 2002/96/WE o zużytych urządzeniach elektronicznych (WEEE). Zgodnie z nimi nie wolno wyrzucać tego typu urządzeń razem z odpadkami komunalnymi lub domowymi. Urządzenie jest bezpłatnie odbierane w komunalnych punktach zbiórki lub przez specjalistyczne zakłady.

CZ Návod k použití

Popis dílů
A Stříhací blok
B Tlačítko pro zapnutí/vypnutí
C Kontrolka nabíjení
D Zdířka přístroje
E Hřebenový nástavec, délka střihu 3 mm
F Hřebenový nástavec, délka střihu 6 mm
G Hřebenový nástavec, délka střihu 9 mm
H Hřebenový nástavec, délka střihu 12 mm
I Hřebenový nástavec, délka střihu 18 mm
J Hřebenový nástavec, délka střihu 25 mm
K Olej na stříhací blok
L Čisticí kartáček
M Spínací napájecí díl zástrčky
N Zástrčka adaptéru

Důležitá upozornění
Při používání elektrických přístrojů pro vlastní ochranu bezpodmínečně dbejte na následující upozornění (**před použitím přístroje si přečtěte všechny pokyny**):

- Používejte zastřihovače vlasů výlučně ke stříhání lidských vlasů.
- Přístroj připojujte pouze do střídavého napětí. Dbejte na jmenovité napětí uvedené na typovém štítku.
- Elektrického přístroje, který spadl do vody, se v žádném případě nedotýkejte. Ihned vytáhněte síťovou zástrčku.
- Elektrické přístroje nikdy nepoužívejte ve vaně nebo pod sprchou.
- Elektrické přístroje vždy odkládejte, resp. uchovávejte tak, aby nemohly spadnout do vody (například do umyvadla). Vyvarujte se kontaktu elektrických přístrojů s vodou a jinými tekutinami.
- Kromě nabíjení přístroj po použití vždy odpojte od sítě.
- Před čištěním přístroje odpojte síťovou zástrčku.
- Tento přístroj mohou používat děti ve věku od 8 let a starší a také osoby se sníženými fyzickými, smyslovými či mentálními schopnostmi, osoby s nedostatkem zkušeností a znalostí v případě, že jsou pod dohledem jiné osoby nebo pokud byli poučeni o bezpečném používání přístroje a rozumí rizikům s ním spojeným. Děti si s přístrojem nesmí hrát. Čištění a údržbu nesmí provádět děti bez dozoru. • Varování: Udržujte produkt v suchu. Je důležité ZABRÁNIT tomu, aby se elektrické zařízení dostalo do kontaktu s vodou nebo jinými kapalinami. • Zařízení je určeno k použití pouze s napájecí jednotkou doda - nou se zařízením
- Přístroj používejte pouze v souladu s účelem popsaným v návodu k použití. Používejte výhradně příslušenství doporučené výrobcem.
- Přístroj nikdy nepoužívejte s poškozeným kabelem resp. síťovým adaptérem. Přístroj rovněž nepoužívejte, pokud řádně nefunguje, při poškození nebo pokud spadl do vody. V těchto případech jej zašlete na prohlídku a opravu do našeho servisního střediska.
- Přístroj nedržte při přenášení za el. kabel, a kabel nepoužívejte jako držadlo.
- Přístroj udržujte mimo dosah horkých povrchů.
- Přístroj nenabíjejte, resp. neskladujte se zkrouceným nebo zalomeným kabelem.
- Do otvorů na přístroji nikdy nestrkejte nebo nenechejte do nich zapadnout jakékoliv předměty.
- Přístroj nikdy nepoužívejte v prostředí, ve kterém se používají aerosoly (spreje) nebo tam, kde se uvolňuje kyslík.
- K ochraně před poraněním přístroj nikdy nepoužívejte, je-li stříhací blok poškozený.
- Nepokoušejte se samostatně provádět výměnu akumulátorů. Lithium-iontové akumulátory mohou vybuchnout, vzplanout anebo způsobit popáleniny, pokud byste je rozebrali, poškodili, nebo by byly vystaveny vlhkosti, popř. vysokým teplotám.
- Přístroj nevystavujte delší dobu teplotám pod 0 °C nebo nad +40 °C. Zamezte přímému působení slunečního záření.
- K nabíjení přístroje používejte výhradně síťový zdroj se zástrčkou, který je součástí dodaného přístroje. Vadné síťové zdroje se zástrčkou vyměňte pouze za originální náhradní díly, které můžete objednávat v našem servisním centru.
- Baterie smí měnit pouze servisním středisko za typy schválené vý-robcem.
- **Před prvním použitím je nutno přístroj nabíjet po dobu 7 hodin.**
- Přístroj je izolován a odrušen. Přístroj splňuje požadavky směrnice EU o elektromagnetické kompatibilitě 2004/108/ES a směrnici nízkého napětí 2006/95/ES.

Provoz ze sítě
- Zástrčku adaptéru napájecího síťového dílu zasuňte do zdířky přístroje (obr. 1a).
- Napájecí síťový díl zástrčky zastrčte do zásuvky (obr. 1b).
- Vypínačem přístroj zapněte (obr. 2a) a po použití vypněte (obr. 2b).
- Upozornění: Pokud by přístroj u zcela vybitého akumulátoru při síťovém provozu nefungoval, pak přístroj vypněte a akumulátor nechte několik minut nabíjet.
- Přístroj opět zapněte a použijte jej se síťovou přípojkou.

Nabíjení akumulátoru
- Zástrčku adaptéru napájecího síťového dílu zasuňte do zdířky přístroje (obr. 1a).
- Napájecí síťový díl zástrčky zastrčte do zásuvky (obr. 1b).
- Vypněte přístroj tlačítkem pro zapnutí/vypnutí (obr. 2b).
- Během nabíjení svítí kontrolka (C).
- Po odpojení přístroje od nabíjecího proudu kontrolka (C) zhasne.
- Doporučení: K prodloužení životnosti akumulátorů by k opětovnému nabití mělo dojít až poté, co znatelně klesne výkon přístroje.
- Doba nabíjení až k dosažení plné kapacity činí přibližně 4 hodin.

Provoz s akumulátorem
- Vypínačem přístroj zapněte (obr. 2a) a po použití vypněte (obr. 2b).
- V případě plně nabitých akumulátorů je možné přístroj používat až 100 minut bez připojení do sítě.
- Upozornění: Při nedostatečné péči o stříhací blok se může snížit doba běhu až o polovinu uvedené hodnoty.

Nasazení/sejmutí hřebenového nástavce
- Hřebenový nástavec nasuňte na stříhací blok ve směru šipky až na doraz (obr. 3a).
- Hřebenový nástavec můžete sejmout posunutím ve směru šipky (obr. 3b).

Stříhání s hřebenovými nástavci
Přístroj můžete také používat s hřebenovými nástavci. Spolu s přístrojem jsou dodávány následující hřebenové nástavce: 3 mm, 6 mm, 9 mm, 12 mm, 18 mm a 25 mm délky střihu.

Čištění a péče o přístroj
- Přístroj neponořujte do vody!
- Po každém použití sejměte hřebenový nástavec a čistícím kartáčkem odstraňte z otvoru pouzdra a ze stříhacího bloku zbytky vlasů. K tomu účelu sejměte stříhací blok (obr. 4) a stiskněte čisticí páčku (obr. 4). Zbytky vlasů mezi stříhacím hřebenem a stříhacím nožem můžete jednoduše odstranit čisticím kartáčkem (**EASY CLEANING**).
- Přístroj čistěte pouze měkkým, případně lehce navlhčeným hadříkem. Nepoužívejte rozpouštědla nebo abrazivní látky!
- **Pro dobrý a dlouhodobý stříhací výkon je důležité stříhací blok pravidelně (po každém použití) olejovat (obr. 8).**
- Pokud po delším používání i přes pravidelné čištění a olejování stříhací výkon klesne, měli byste stříhací blok vyměnit.
- Hřebenový nástavec slouží po použití a vyčištění přístroje zároveň jako ochrana nožů.

Výměna stříhacího bloku
- Přístroj vypínačem vypněte (obr. 2b).
- Stříhací blok je možné odstranit jeho odtlačením po směru šipky z pouzdra přístroje (obr. 4).
- Pro opětovné nasazení vložte stříhací blok háčkem do úchytu na tělu přístroje a zatlačte jej až do zapadnutí aretace (obr. 5).

Odstranění a likvidace

▶ Akumulátory před likvidací vybít!
▶ Řádná likvidace slouží k ochraně životního prostředí a brání možným škodlivým účinkům na člověka a životní prostředí.

Při likvidaci dodržujte příslušné legislativní předpisy.
Informace o likvidaci elektrických a elektronických přístrojů v ES:

V rámci Evropského společenství se u elektricky poháněných přístrojů řídí likvidace národními ustanoveními, která jsou založena na směrnici EU 2002/96/EC o použitých elektronických přístrojích (WEEE). Podle tohoto ustanovení nesmíte přístroj likvidovat spolu s komunálním nebo domovním odpadem. Přístroj zdarma odevzdejte do komunální sběrny odpadu nebo do sběrného dvora.

RU Инструкция по эксплуатации

Наименование деталей:
A Режущий комплект
B Выключатель
C Индикатор зарядки
D Гнездо прибора
E Гребенка, длина стрижки 3 мм
F Гребенка, длина стрижки 6 мм
G Гребенка, длина стрижки 9 мм
H Гребенка, длина стрижки 12 мм
I Гребенка, длина стрижки 18 мм
J Гребенка, длина стрижки 25 мм
K Масло для режущего комплекта
L Щетка для чистки
M Сетевой блок
N Штекер сетевого блока

Важные указания
В интересах собственной безопасности при пользовании прибором следует обязательно соблюдать нижеследующие указания (**перед пользованием прибором просьба прочитать все указания**):

- Используйте машинку для стрижки волос только для стрижки волос людям.
- Прибор подключать только к переменному напряжению. Учитывайте указанное на шильдике номинальное напряжение.
- Ни в коем случае не дотрагивайтесь до электроприбора, попавшего в воду. Сразу вытяните штепсель из розетки.
- Никогда не пользуйтесь электроприборами в ванной или под душем.
- Всегда кладите или храните электроприборы так, чтобы они не могли упасть в воду (например, в умывальник). Избегайте контакта электроприборов с водой и прочими жидкостями.
- После пользования прибором его необходимо всегда выключать из сети, вытягивая штепсель из розетки, за исключением случая, когда прибор заряжается.
- Перед проведением чистки штекер прибора вытянуть из розетки сети питания.
- Этот прибор может использоваться детьми от 8 лет и старше, а также людьми с ограниченными физическими, сенсорными и умственными возможностями или отсутствием опыта и знаний, если они находятся под присмотром или прошли инструктаж относительно безопасного использования прибора и понимают возможные риски, связанные с его эксплуатацией. Не позволяйте детям играть с прибором. Чистка и уход за прибором не должны осуществляться детьми, если за ними не наблюдают взрослые. • Внимание: Берегите от воздействия влаги. КРАЙНЕ ВАЖНО предотвратить контакт электрического оборудования с водой и другими жидкостями. • Используйте этот прибор только с тем блоком питания, который был предоставлен вместе с прибором
- Прибор использовать только в целях, соответствующих его предназначению, описанных в инструкции по обслуживанию. Использовать только те принадлежности к прибору, которые рекомендует изготовитель.
- Никогда не используйте прибор с поврежденным сетевым проводом или поврежденным сетевым блоком. Прибором запрещается также пользоваться в тех случаях, когда он не работает надлежащим образом, т. е. если он поврежден или упал в воду. В таких случаях прибор следует отправить на проверку и ремонт в наш Сервисный центр.
- При переноске прибора не держать его за сетевой кабель и не использовать сетевой кабель в качестве держателя.
- Беречь прибор от нагретых поверхностей.
- Не заряжайте и не храните прибор с перекрученным или надломленным кабелем.
- Нельзя класть какие-либо предметы или давать им попадать в отверстия прибора.
- Никогда не пользуйтесь прибором на местах, где используются аэрозольные изделия (аэрозольные баллончики) или из которых выделяется кислород.
- Во избежание нанесения ранений никогда не пользуйтесь прибором, если у него повреждена насадка.
- Не пытайтесь заменить аккумулятор самостоятельно. Литий-ионные аккумуляторы могут взорваться, загореться, привести к ожогам в случае, если будут разобраны, повреждены или будут подвергаться воздействию влажности или высоких температур.
- Не допускайте воздействия на прибор в течение продолжительного времени температур ниже 0°C или выше +40°C. Защищайте прибор от прямых солнечных лучей.
- Для зарядки прибора используйте только сетевой блок питания, входящий в комплект поставки. Для замены неисправного штепсельного импульсного блока питания используйте только оригинальные запчасти, которые можно приобрести в нашем сервисном центре.
- Разрешается производить замену аккумуляторов только на разрешенные производителем типы аккумуляторов, и только в сервисных центрах.
- **Перед первым вводом в эксплуатацию прибора время на его зарядку составляет 7 часов.**
- Прибор имеет электроизоляцию и защищен от радиопомех. Прибор соответств ует требованиям директивы ЕС по электромагнитной совместимости 2004/108/EG и директивы о низком напряжении 2006/95/EG.

EAC

Режим работы от сети
- Вставьте штекер сетевого блока в гнездо прибора (рис. 1a).
- Вставьте сетевой блок в розетку (рис. 1b).
- Включите прибор с помощью выключателя (рис. 2a). После пользования выключите его с помощью этого же выключателя (рис. 2b).
- Примечание: если при полностью разряженном аккумуляторе прибор не работает от сети, выключите прибор и заряжайте его в течение нескольких минут.
- Снова включите прибор и работайте с питанием от сети.

Зарядка аккумуляторов
- Вставьте штекер сетевого блока в гнездо прибора (рис. 1a).
- Вставьте сетевой блок в розетку (рис. 1b).
- Выключите прибор с помощью выключателя (рис. 2b).
- В течение процесса зарядки прибора светится индикатор зарядки (C).
- После отсоединения прибора от сети индикатор отключается (C).
- Рекомендация: в целях повышения срока службы аккумуляторов, зарядка должна производиться только после того, как производительность прибора заметно снизилась.
- Время на полную зарядку составляет около 4 часов.

Аккумуляторный режим работы
- Включите прибор с помощью выключателя (рис. 2a). После пользования выключите его с помощью этого же выключателя (рис. 2b).
- При полностью заряженном аккумуляторе прибор можно использовать без подключения к сети до 100 минут.
- Примечание: при недостаточном уходе за насадкой это время может сократиться на половину.

Установка и отсоединение гребенки
- Надвинуть гребенку на режущий комплект в направлении стрелки «a» до упора (рис. 3a).
- Гребенка снимается путем отсоединения по направлению стрелки «b» (рис. 3b).

Стрижка с использованием гребенок
Прибор может также использоваться с гребенками. В комплект поставки входят гребенки следующих размеров: для длины стрижки 3 мм, 6 мм, 9 мм, 12 мм, 18 мм и 25 мм.

Чистка и уход за прибором
- Не погружайте прибор в воду!
- После каждого использования отсоедините гребенку, очистите режущий комплект и отверстие прибора от волос с помощью щетки. Для этого снимите режущий комплект (рис. 4) и нажмите на рычажок для чистки (рис. 7). Так можно легко удалить щеткой остатки волос между гребенкой и стригальным ножом (**EASY CLEANING**).
- Протирайте прибор только мягкой тряпкой (если необходимо, слегка увлажненной). Не применяйте растворители и абразивные средства!
- **Чтобы добиться длительной и бесперебойной работы прибора, необходимо регулярно (после каждого использования) смазывать режущий комплект маслом (рис. 8).**
- Если после длительного пользования производительность стрижки снижается несмотря на регулярную чистку и смазку режущий комплект необходимо заменить.
- По окончанию работы и чистки прибора гребенка служит в качестве защитного колпачка для режущего комплекта.

Замена насадки
- Выключите прибор с помощью выключателя (рис. 2b).
- Для снятия режущего комплекта отожмите его от корпуса в направлении стрелки (рис. 4).
- Чтобы вставить режущий комплект, введите крючок в выемку на корпусе и прижмите режущий комплект к корпусу так, чтобы он зафиксировался (рис. 5).

Утилизация

▶ Перед утилизацией аккумуляторы следует разрядить!
▶ Надлежащая утилизация способствует защите природы и предотвращает возможные вредные воздействия на человека и окружающую среду.

В случае утилизации прибора соблюдайте соответствующие законодательные предписания.
Информация по утилизации электрических и электронных приборов в странах Европейского сообщества:

В странах-членах Европейского сообщества утилизация электрических приборов регулируется национальными предписаниями, базирующимися на директиве ЕС 2002/96/EC для отработанных электронных приборов (WEEE). Согласно этой директиве прибор запрещено утилизировать вместе с коммунальными и бытовыми отходами. Прибор бесплатно принимается в местных сборных пунктах и пунктах приема отходов для вторичной переработки.

GR Οδηγίες χρήσης

Χαρακτηρισμός των εξαρτημάτων
A Μονάδα κοπής
B Διακόπτης λειτουργίας ON/OFF
C Ένδειξη ελέγχου φόρτισης
D Υποδοχή συσκευής
E Προσαρτώμενη χτένα, μήκος κοπής 3 mm
F Προσαρτώμενη χτένα, μήκος κοπής 6 mm
G Προσαρτώμενη χτένα, μήκος κοπής 9 mm
H Προσαρτώμενη χτένα, μήκος κοπής 12 mm
I Προσαρτώμενη χτένα, μήκος κοπής 18 mm
J Προσαρτώμενη χτένα, μήκος κοπής 25 mm
K Λάδι για τη μονάδα κοπής
L Βούρτσα καθαρισμού
M Μετασχηματιστής τροφοδοσίας
N Βύσμα σύνδεσης με τη συσκευή

Σημαντικές υποδείξεις
Κατά τη χρήση ηλεκτρικών συσκευών, προσέξτε για την ασφάλειά σας οπωσδήποτε τις ακόλουθες υποδείξεις (**Πριν από τη χρήση της συσκευής διαβάστε όλες τις οδηγίες**):

- Χρησιμοποιήστε την κουρευτική μηχανή μαλλιών αποκλειστικά για το κόψιμο μαλλιών ανθρώπων.
- Συνδέετε τη συσκευή μόνο με εναλλασσόμενο ρεύμα. Προσέξτε την ένδειξη της ονομαστικής τάσης στην πινακίδα τύπου.
- Σε καμία περίπτωση μην αγγίζετε ηλεκτρική συσκευή που έχει πέσει μέσα σε νερό. Τραβήξτε αμέσως το φις.
- Μη χρησιμοποιείτε ποτέ ηλεκτρικές συσκευές στη μπανιέρα ή το ντους.
- Τοποθετείτε ή αποθηκεύετε τις ηλεκτρικές συσκευές πάντα με τέτοιο τρόπο ώστε να μην μπορούν να πέσουν στο νερό (π.χ. στο νιπτήρα). Αποφύγετε τυχόν επαφή ηλεκτρικών συσκευών με νερό και άλλα υγρά.
- Τραβήξτε το φις αμέσως μετά τη χρήση της συσκευής, εκτός και αν γίνεται φόρτιση.
- Βγάλτε το φις πριν από τον καθαρισμό της συσκευής.
- Η συσκευή αυτή μπορεί να χρησιμοποιηθεί από παιδιά 8 ετών και άνω, καθώς και άτομα με μειωμένη σωματική, αισθητηριακή ή ψυχολογική ικανότητα ή έλλειψη πείρας και γνώσης εφόσον επιτηρούνται ή τους έχουν δοθεί οδηγίες σχετικά με την ασφαλή χρήση της συσκευής και κατανοούν πλήρως τους σχετικούς κινδύνους. Τα παιδιά δεν πρέπει να παίζουν με τη συσκευή. Το καθάρισμα και η συντήρηση της συσκευής δεν πρέπει να γίνεται από παιδιά χωρίς επιτήρηση από ενήλικα. • Προειδοποίηση: Διατηρήστε το προϊόν στεγνό. Είναι ιδιαίτερα σημαντικό για κάθε είδους ηλεκτρικό εξοπλισμό ΝΑ ΜΗΝ ΕΡΘΕΙ σε επαφή με νερό ή άλλα υγρά. • Η συσκευή πρέπει να χρησιμοποιείται μόνο με τη μονάδα παροχής τροφοδοσίας που παρέχεται με τη συσκευή.
- Χρησιμοποιείτε τη συσκευή μόνο για τον ενδεδειγμένο σκοπό που περιγράφεται στις οδηγίες χρήσης. Χρησιμοποιείτε αποκλειστικά τα εξαρτήματα που συνιστώνται από τον κατασκευαστή.
- Μην χρησιμοποιείτε ποτέ τη συσκευή με ελαττωματικό καλώδιο δικτύου ή ελαττωματικό μετασχηματιστή τροφοδοσίας. Επίσης μη χρησιμοποιείτε τη συσκευή όταν δεν λειτουργεί σύμφωνα με τον προβλεπόμενο τρόπο, όταν έχει υποστεί ζημιά, ή όταν έχει πέσει σε νερό. Σε αυτές τις περιπτώσεις στείλτε τη συσκευή για έλεγχο και επισκευή στο κέντρο σέρβις της εταιρείας μας.
- Για να μεταφέρετε τη συσκευή, μην την κρατάτε από το καλώδιο δικτύου και μη χρησιμοποιείτε το καλώδιο ως λαβή.
- Κρατάτε τη συσκευή μακριά από θερμές επιφάνειες.
- Μη φορτίζετε ή αποθηκεύετε τη συσκευή με το καλώδιο στριμμένο ή τσακισμένο.
- Μην εισάγετε ή αφήνετε να πέσουν αντικείμενα στα ανοίγματα της συσκευής.
- Μη χρησιμοποιείτε τη συσκευή σε περιβάλλον, όπου γίνεται χρήση προϊόντων αεροζόλ (σπρέι) ή απελευθερώνεται οξυγόνο.
- Για την αποφυγή τραυματισμών, μη χρησιμοποιείτε τη συσκευή, όταν η μονάδα κοπής έχει υποστεί ζημιά.
- Μην επιχειρείτε να αλλάξετε μόνοι σας τη μπαταρία. Υπάρχει κίνδυνος έκρηξης, πυρκαγιάς και/ή εγκαυμάτων από τις μπαταρίες ιόντων λιθίου, σε περίπτωση αποσυναρμολόγησης, πρόκλησης βλάβης ή έκθεσης σε υγρασία ή υψηλές θερμοκρασίες.
- Μην εκθέτετε τη συσκευή για μεγάλο χρονικό διάστημα σε θερμοκρασίες κάτω από 0°C και πάνω από +40°C. Αποφεύγετε την άμεση ηλιακή ακτινοβολία.
- Για τη φόρτιση της συσκευής, χρησιμοποιείτε αποκλειστικά το μετασχηματιστή τροφοδοσίας που περιλαμβάνεται στη συσκευασία. Αντικαθιστάτε τους ελαττωματικούς μετασχηματιστές τροφοδοσίας μόνο με γνήσια ανταλλακτικά τα οποία μπορείτε να προμηθευτείτε από το κέντρο εξυπηρέτησης πελατών της εταιρείας μας.
- Η αντικατάσταση των μπαταριών επιτρέπεται να γίνεται μόνο στο κέντρο σέρβις με μπαταρίες που έχουν εγκριθεί από τον κατασκευαστή.
- **Πριν από την πρώτη θέση σε λειτουργία, απαιτείται φόρτιση για 7 ώρες.**
- Η συσκευή διαθέτει μόνωση ασφαλείας και καταστολή ραδιοπαρεμβολών. Η συσκευή πληροί τις απαιτήσεις της ευρωπαϊκής Οδηγίας περί Ηλεκτρομαγνητικής Συμβατότητας 2004/108/ΕΚ και την Οδηγία περί χαμηλής τάσης 2006/95/ΕΚ.

Λειτουργία με ρεύμα τροφοδοσίας
- Συνδέστε το βύσμα σύνδεσης του μετασχηματιστή τροφοδοσίας με τη συσκευή στην υποδοχή της συσκευής (εικ. 1a).
- Συνδέστε το μετασχηματιστή τροφοδοσίας στην πρίζα (εικ. 1b).
- Θέστε τη συσκευή σε λειτουργία με το διακόπτη λειτουργίας ON/OFF (εικ. 2a) και απενεργοποιήστε την μετά τη χρήση (εικ. 2b).
- Υπόδειξη: Σε περίπτωση που η συσκευή δεν λειτουργεί με το ηλεκτρικό ρεύμα με τελείως αποφορτισμένη την μπαταρία, απενεργοποιήστε την και φορτίστε την για λίγα λεπτά.
- Ενεργοποιήστε ξανά τη συσκευή και λειτουργήστε την με ρεύμα τροφοδοσίας.

Φόρτιση της μπαταρίας
- Συνδέστε το βύσμα σύνδεσης του μετασχηματιστή τροφοδοσίας με τη συσκευή στην υποδοχή της συσκευής (εικ. 1a).
- Συνδέστε το μετασχηματιστή τροφοδοσίας στην πρίζα (εικ. 1b).
- Διακόψτε τη λειτουργία της συσκευής με το διακόπτη λειτουργίας ON/OFF (εικ. 2b).
- Η ένδειξη ελέγχου φόρτισης παραμένει αναμμένη κατά τη διάρκεια της φόρτισης (C).
- Μετά την αποσύνδεση της συσκευής από το ρεύμα φόρτισης η ένδειξη (C) σβήνει.
- Συμβουλή: Για να επιμηκυνθεί η διάρκεια ζωής των μπαταριών θα πρέπει η φόρτιση να γίνεται μόνο όταν η ισχύς της συσκευής έχει μειωθεί αισθητά.
- Ο χρόνος φόρτισης που απαιτείται προκειμένου να επιτευχθεί η πλήρης ισχύς ανέρχεται σε 4 περίπου ώρες.

Λειτουργία με μπαταρία
- Ενεργοποιήστε τη συσκευή με το διακόπτη λειτουργίας ON/OFF (εικ. 2a) και απενεργοποιήστε την μετά τη χρήση (εικ. 2b).
- Όταν η μπαταρία είναι πλήρως φορτισμένη, η συσκευή μπορεί να λειτουργήσει έως και 100 λεπτά χωρίς σύνδεση με το δίκτυο τροφοδοσίας.
- Υπόδειξη: Η ελλιπής φροντίδα της μονάδας κοπής μπορεί να μειώσει το χρόνο λειτουργίας της συσκευής ακόμα και στο μισό από τον προδιαγραφόμενο.

Τοποθέτηση / αφαίρεση της προσαρτώμενης χτένας
- Σπρώξτε την προσαρτώμενη χτένα προς την κατεύθυνση του βέλους πάνω στη μονάδα κοπής μέχρι το τερματικό σημείο (εικ. 3a).
- Η προσαρτώμενη χτένα μπορεί να αφαιρεθεί με ώθηση προς την κατεύθυνση του βέλους (εικ. 3b).

Κοπή με προσαρτώμενες χτένες
Η συσκευή μπορεί να λειτουργήσει και με προσαρτώμενες χτένες. Στη συσκευασία περιλαμβάνονται οι ακόλουθες προσαρτώμενες χτένες: Μήκος κοπής 3 mm, 6 mm, 9 mm, 12 mm 18 mm και 25 mm.

Καθαρισμός και φροντίδα
- Μην βυθίζετε τη συσκευή στο νερό!
- Μετά από κάθε χρήση αφαιρέστε την προσαρτώμενη χτένα και καθαρίστε με τη βούρτσα καθαρισμού τις τρίχες από το άνοιγμα του περιβλήματος και τη μονάδα κοπής. Για το σκοπό αυτό αφαιρέστε τη μονάδα κοπής (εικ. 4) και πιέστε το μοχλό καθαρισμού (εικ. 7). Έτσι μπορούν να αφαιρεθούν εύκολα με τη βούρτσα καθαρισμού οι τρίχες μεταξύ της χτένας και της λεπίδας κοπής (**EASY CLEANING**).
- Καθαρίζετε τη συσκευή μόνο με μαλακό και ενδεχομένως ελαφρά υγρό πανί. Μην χρησιμοποιείτε διαλυτικά μέσα και απορρυπαντικά σε σκόνη!
- **Για καλή και μακρόχρονη απόδοση κοπής είναι σημαντικό να λιπαίνετε τακτικά (μετά από κάθε χρήση) τη μονάδα κοπής (εικ. 8).**
- Εάν μετά από μεγάλο διάστημα χρήσης μειωθεί η απόδοση κοπής παρά τον τακτικό καθαρισμό και τη λίπανση, τότε πρέπει να αντικατασταθεί η μονάδα κοπής.
- Η προσαρτώμενη χτένα λειτουργεί μετά τη χρήση και τον καθαρισμό της μηχανής και ως προστατευτικό κάλυμμα λεπίδας.

Αντικατάσταση της μονάδας κοπής
- Απενεργοποιήστε τη συσκευή με το διακόπτη λειτουργίας ON/OFF (εικ. 2b).
- Η μονάδα κοπής μπορεί να αφαιρεθεί πιέζοντάς την προς την κατεύθυνση του βέλους, δηλ. αντίθετα προς το περίβλημα (εικ. 4).
- Για την επανατοποθέτηση, ακουμπήστε τη μονάδα κοπής με το άγκιστρο στην υποδοχή του περιβλήματος και πιέστε την μέχρι να κουμπώσει στο περίβλημα (εικ. 5).

Απόρριψη

▶ Αποφορτίστε τις μπαταρίες πριν από την απόρριψη!

▶ Η προσήκουσα απόρριψη συμβάλλει στην προστασία του περιβάλλοντος και αποτρέπει την εμφάνιση πιθανών βλαβερών επιδράσεων στον άνθρωπο και στο περιβάλλον.

Σε περίπτωση απόρριψης της συσκευής θα πρέπει να λαμβάνετε υπόψη τις σχετικές νομικές προδιαγραφές.
Πληροφορίες για την απόρριψη ηλεκτρικών και ηλεκτρονικών συσκευών εντός των ορίων της Ευρωπαϊκής Ένωσης:

Εντός της Ευρωπαϊκής Ένωσης, η απόρριψη συσκευών που λειτουργούν με ρεύμα προδιαγράφεται από εθνικούς κανονισμούς, οι οποίοι βασίζονται στην Ευρωπαϊκή Οδηγία 2002/96/ΕΚ σχετικά με τα απόβλητα ηλεκτρικού και ηλεκτρονικού εξοπλισμού (ΑΗΗΕ). Σύμφωνα με την παραπάνω οδηγία, δεν επιτρέπεται η απόρριψη της συσκευής από τις τοπικές υπηρεσίες αποκομιδής ή με τα οικιακά απορρίμματα. Η συσκευή παραλαμβάνεται χωρίς επιπλέον επιβάρυνση από τις κοινοτικές υπηρεσίες συλλογής απορριμμάτων ή ανακύκλωσης.