Register your product and get support at
www.philips.com/welcome

BHB872

EN User manual	LV Lietotāja rokasgrāmata
BG Ръководство за потребителя	PL Instrukcja obsługi
CS Příručka pro uživatele	RO Manual de utilizare
ET Kasutusjuhend	RU Руководство пользователя
HR Korisnički priručnik	SK Príručka užívateľa
HU Felhasználói kézikönyv	SL Uporabniški priročnik
KK Қолданушының нұсқасы	SR Korisnički priručnik
LT Vartotojo vadovas	UK Посібник користувача

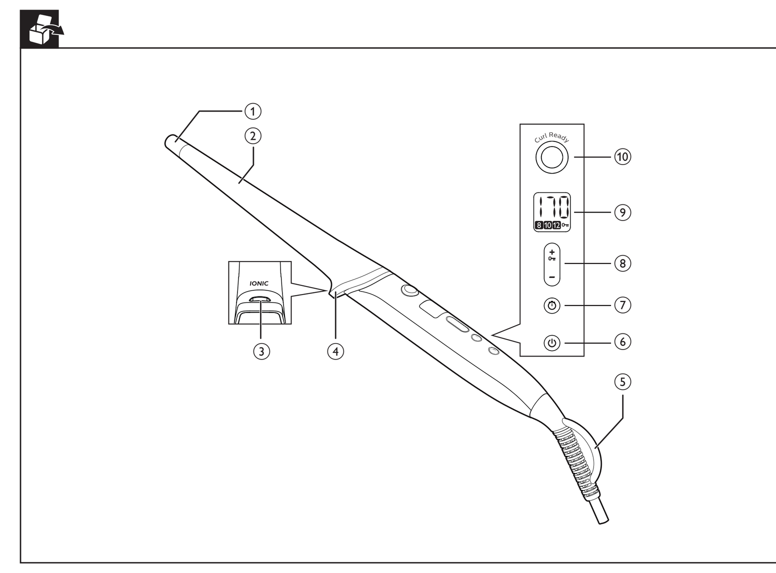

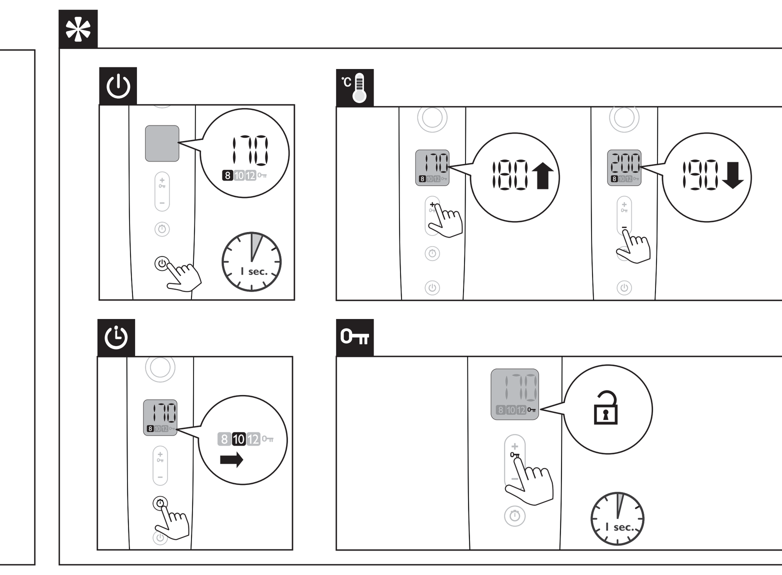

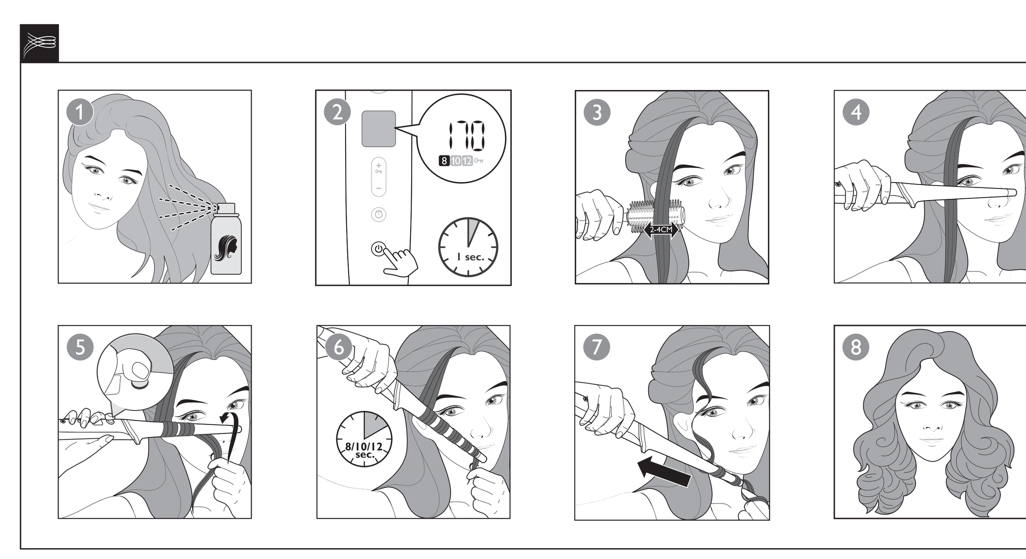

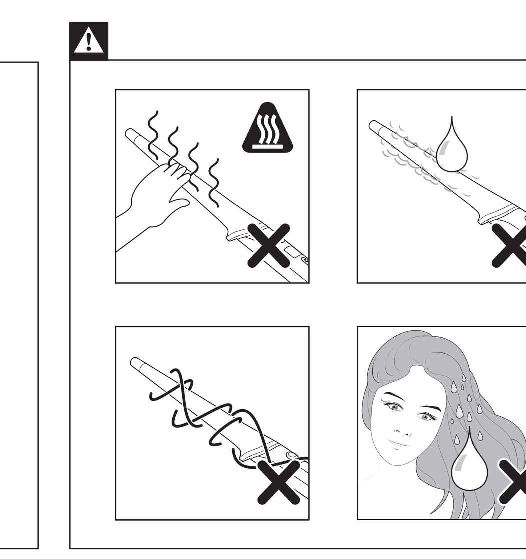

Specifications are subject to change without notice
© 2016 Koninklijke Philips N.V.
All rights reserved.

3140 035 42481

English

Congratulations on your purchase, and welcome to Philips! To fully benefit from the support that Philips offers, register your product at www.philips.com/welcome.

1 Important

Read this user manual carefully before you use the appliance and keep it for future reference.

- WARNING: Do not use this appliance near water.
- When the appliance is used in a bathroom, unplug it after use since the proximity of water presents a risk, even when the appliance is switched off.
- WARNING: Do not use this appliance near bathtubs, showers, basins or other vessels containing water.
- Always unplug the appliance after use.
- If the mains cord is damaged, you must have it replaced by service centre or similarly qualified persons in order to avoid a hazard.
- This appliance can be used by children aged from 8 years and above and persons with reduced physical, sensory or mental capabilities or lack of experience and knowledge if they have been given supervision or instruction concerning use of the appliance in a safe way and understand the hazards involved. Children shall not play with the appliance. Cleaning and user maintenance shall not be made by children without supervision.
- Before you connect the appliance, ensure that the voltage indicated on the appliance corresponds to the local power voltage.
- Do not use the appliance for any other purpose than described in this manual.
- Do not use this appliance on artificial hair.
- When the appliance is connected to the power, never leave it unattended.
- Never use any accessories or parts from other manufacturers or that Philips does not specifically recommend. If you use such accessories or parts, your guarantee becomes invalid.
- Do not wind the mains cord round the appliance.
- Wait until the appliance has cooled down before you store it.
- Pay full attention when using the appliance since it could be extremely hot. Only hold the handle as other parts are hot and avoid contact with the skin.
- Always place the appliance with the stand on a heat-resistant, stable flat surface. The hot barrel should never touch the surface or other flammable material.
- Avoid the mains cord from coming into contact with the hot parts of the appliance.
- Keep the appliance away from flammable objects and material when it is switched on.
- Never cover the appliance with anything (e.g. a towel or clothing) when it is hot.
- Only use the appliance on dry hair. Do not operate the appliance with wet hands.
- Keep the barrel clean and free of dust and styling products such as mousse, spray and gel.
- The barrel has coating. This coating might slowly wear away over time. However, this does not affect the performance of the appliance.
- If the appliance is used on color-treated hair, the barrel may be stained.
- Always return the appliance to a service centre authorized by Philips for examination or repair. Repair by unqualified people could result in an extremely hazardous situation for the user.
- Do not insert metal objects into openings to avoid electric shock.
- Do not pull on the power cord after using. Always unplug the appliance by holding the plug.

Electromagnetic fields (EMF)

This Philips appliance complies with all applicable standards and regulations regarding exposure to electromagnetic fields.

Environment

This symbol means that this product shall not be disposed of with normal household waste (2012/19/EU). Follow your country's rules for the separate collection of electrical and electronic products. Correct disposal helps prevent negative consequences for the environment and human health.

2 Introduction

The Glam Shine Curler, our first curler with ionic care and titanium enriched barrel for gorgeously shiny curls and waves. Unique **Curl Ready Indicator** helps you create consistent curls all around and protects from overheating.

- **Key Lock Function** ⊶

If no buttons pressed for 5 seconds, the Key Lock is activated automatically and key lock icon ⊶ will be displayed (⑨). The first automatic activation after switching on the appliance is after 15 seconds. To unlock the appliance, press the ⊶ (⑧) for 1 second.

- **Curl Ready Indicator**

A unique curl ready indicator with choices of 8, 10, 12 seconds lets you know when your curl is ready by giving a "beep" alert with no more hair overheating.

- **Ionic function**

The ions provide additional shine and reduces frizz when curling your hair. You may smell a special odor and hear a sizzling noise. It is common because they are caused by the ion generator.

3 Curl your hair

1 Connect the plug to a power supply socket. Before you start curling, spray heat protectant on your dry hair for more protection.
2 Press and hold on/off button ⏻ (⑥) for one second to switch on the appliance. Select your desired temperature setting (⑧) and time setting (⑦) according to the table below:

Hair type	Recommended temperature ranges	Recommended curling time
Fine	160 °C and below	8 or 10 seconds
Normal	170-180 °C	10 or 12 seconds
Thick	190-210 °C	10 or 12 seconds

↪ The curler is ready for use when the temperature indication (⑨) stop blinking.

Note: If you want to change the temperature or time setting during use, you might have to deactivate the key lock by pressing ⊶ for 1 second.

3 Brush to de-tangle your hair. Depending on your desired results, take a hair strand between 2cm and 4cm (for tight curls take a thinner strand, for loose waves take a thicker strand).
4 Hold the curler horizontally and point it away from your head and face. Start at the widest point of the barrel (②), place the curler near the hair roots and wrap the hair around from root to tip.
5 Hold your hair tips at the cool tip (①) with your fingers and press the curl ready button (⑩). When you hear the "beep", the time counting starts.
6 When your curl is ready, you will hear a "beep" alert three times.
7 Release the hair tips and hair will fall off the barrel.
8 Repeat steps 3-7 until all the hair is curled.
9 To finish, break up the curls with your fingers and wind each smaller curl around your finger for extra definition.

After use:

1 Switch off the appliance and unplug it.
2 Place it on the resting stand (④) until it cools down.
3 Remove hairs and dust from the barrel.
4 Clean the appliance with a damp cloth.
5 Keep it in a safe and dry place, free of dust. You can also hang it with the hanging loop (⑤).

4 Tips and Tricks

- If this is your first-time to use a clipless curler, practice without switching on the device to get familiar with the handling.
- The narrow end of the barrel creates small curls, while the broad end creates bigger curls or waves. You can use the whole length of the barrel, or you can choose to use just one area for a larger or smaller curl.
- For a modern wave, start the curl at the level of your cheekbone. Also, leave the last few centimeters uncurled. Comb it through with your fingers or a brush.
- This curler can also be used for creating volume at the hair roots. Hold a section of hair at 90° to the scalp. Place the barrel 1cm above the roots (avoid touching the scalp) and lay the strand onto the widest part of the barrel.
- To create curls with modern fullness and bounce, twist your hair before wrapping it around the barrel, so that it does not spread out flatly on the curler.
- If your hair has a natural wave, you can use the curler on just a few or the top sections to enhance the curls all around.
- For defined curls, do not brush your hair after curling. For a wavy, voluminous look, gently brush the curls out with a natural bristle brush. Start by brushing through the ends and work your way up.
- When you have finished curling your hair, allow all the curls to fully cool down before continuing with styling.

5 Guarantee & Service

If you need information e.g. about replacement of an attachment or if you have a problem, please visit the Philips website at www.philips.com/support or contact the Philips Customer Care Centre in your country (you will find its phone number in the worldwide guarantee leaflet). If there is no Consumer Care Centre in your country, go to your local Philips dealer.

Български

Поздравления за вашата покупка и добре дошли във Philips! За да се възползвате изцяло от предлаганата от Philips поддръжка, регистрирайте продукта си на адрес www.philips.bg/welcome.

1 Важно

Преди да използвате уреда, прочетете внимателно това ръководство за потребителя и го запазете за справка в бъдеще.

- ПРЕДУПРЕЖДЕНИЕ: Не използвайте уреда близо до вода.
- Ако уредът се използва в банята, след употреба го изключвайте от контакта. Близостта до вода води до риск дори когато уредът не работи.
- ПРЕДУПРЕЖДЕНИЕ: Не използвайте уреда близо до вани, душове, мивки или други съдове с вода.
- След употреба винаги изключвайте уреда от контакта.
- С оглед предотвратяване на опасност при повреда в захранващия кабел той трябва да бъде сменен от сервизен център или квалифициран техник.
- Този уред може да се използва от деца на възраст над 8 години и от лица с намалени физически възприятия или умствени недостатъци или без опит и познания, ако са инструктирани за безопасна употреба на уреда или са под наблюдение с цел гарантиране на безопасна употреба и ако са им разяснени евентуалните опасности. Не позволявайте на деца да си играят с уреда. Не позволявайте на деца да извършват почистване или поддръжка на уреда без надзор.
- Преди да включите уреда в контакта, проверете дали посоченото върху уреда напрежение отговаря на това на местната електрическа мрежа.
- Не използвайте уреда за цели, различни от указаното в това ръководство.
- Не използвайте уреда на изкуствена коса.
- Никога не оставяйте уреда без надзор, когато е включен в електрическата мрежа.
- Никога не използвайте аксесоари или части от други производители или такива, които не са изрично препоръчвани от Philips. При използване на такива принадлежности или части вашата гаранция става невалидна.
- Не навивайте захранващия кабел около уреда.
- Изчакайте уреда да изстине, преди да го приберете.
- Уредът се нагорещява, затова бъдете изключително внимателни при използването му. Хващайте уреда само за дръжката, тъй като другите части са горещи, и избягвайте контакт с кожата.
- Винаги поставяйте уреда с поставката върху термоустойчива, стабилна, хоризонтална повърхност. Нагорещеното стебло никога не бива да докосва повърхността или други запалими материали.
- Пазете захранващия кабел от допир с горещите части на уреда.
- Когато уредът е включен, го дръжте далече от лесно запалими предмети и материали.
- Не покривайте уреда с каквото и да било (напр. кърпа или дреха), докато е горещ.
- Използвайте уреда само на суха коса. Не използвайте уреда с мокри ръце.
- Пазете стеблото на уреда чисто, без прах и стилизиращи продукти като пяна, лак или гел за коса.
- Стеблото има керамично покритие. Това покритие може бавно да се изтрие с времето. Това обаче не се отразява на работата на уреда.
- Ако уредът се използва върху боядисана коса, стеблото може да стане на петна.
- За проверка или ремонт носете уреда само в упълномощен от Philips сервиз. Ремонт, извършен от неквалифицирани лица, може да доведе до изключително опасни за потребителя ситуации.
- За да избегнете токов удар, не пъхайте метални предмети в отворите.
- Не дърпайте кабела за захранването след използване. Винаги изключвайте уреда, докато държите щепсела.

Електромагнитни полета (EMF)

Този уред на Philips е в съответствие с нормативната уредба и всички действащи стандарти, свързани с излагането на електромагнитни полета.

Околна среда

Този символ означава, че този продукт не трябва да се изхвърля заедно с обикновените битови отпадъци (2012/19/EC). Следвайте правилата на вашата страна за разделно събиране на електрически и електронни продукти. Правилното изхвърляне помага за предотвратяване на негативните последствия за околната среда и човешкото здраве.

2 Въведение

Машата Glam Shine е нашата първа маша с йонна грижа и обогатено с титан стебло за прекрасни лъскави къдрици и вълни. Уникален **индикатор „Готови къдрици"** ви помага да създавате плътни къдрици навсякъде и предпазва от прегряване.

- **Функция за заключване на бутоните** ⊶

Ако не са натиснати никакви бутони за 5 секунди, функцията за заключване на бутоните се активира автоматично и се показва иконата за ⊶ заключване на бутоните (⑨). Първото автоматично активиране след включване на уреда е след 15 секунди.
За да отключите уреда, натиснете ⊶ (⑧) за 1 секунда.

- **Индикатор „Готови къдрици"**

Уникалният индикатор „Готови къдрици" с избор от 8, 10 или 12 секунди ви уведомява, когато къдрицата е готова, като издава кратък звуков сигнал. Край на ненужно дългото третиране на косата.

- **Функция за йонизиране**

Йоните осигуряват допълнителен блясък и намаляват хвърченето на косата, когато си къдрите косата. Може да усетите специфична миризма и да чуете съскащ звук. Това е нормално, причинява се от генератора за йони.

3 Къдрене на косата ви

1 Включете щепсела в контакта. Преди да започнете къдренето, напръскайте термозащитен спрей на сухата си коса за повече защита.
2 Натиснете и задръжте бутона за вкл/изкл. ⏻ (⑥) за секунда, за да включите уреда. Изберете желаната настройка за температура (⑧) и настройка за време(⑦) според таблицата по-долу:

Тип коса	Препоръчителен температурен диапазон	Препоръчително време за къдрене
Фина	160 °C и по-ниска	8 или 10 секунди
Нормален	170 – 180 °C	10 или 12 секунди
Гъста	190 – 210 °C	10 или 12 секунди

↪ Машата е готова за ползване, когато индикаторът за температура (⑨) спре да мига.

Забележка: Ако искате да промените настройките за температура или време по време на употреба, може да се наложи да дезактивирате заключването на бутоните, като натиснете ⊶ за 1 секунда.

3 Срешете, за да разплетете косата си. В зависимост от желаните резултати, вземете кичур коса между 2 см и 4 см (за стегнати къдрици вземете по-тънък кичур, за леки вълни използвайте по-дебел кичур).
4 Дръжте машата хоризонтално и далеч от главата и лицето си. Започнете от най-широката точка на стеблото(②), поставете машата до корените на косата и завийте косата от корена до краищата.
5 Задръжте краищата на хладния край (①) с пръстите си и натиснете бутона за готови къдрици (⑩). Когато чуете краткия звуков сигнал, започва отчитането на време.
6 Когато къдрицата е готова, ще чуете три кратки звукови сигнала.
7 Освободете краищата на косата и тя ще падне от стеблото.
8 Повтаряйте стъпки 3 – 7, докато накъдрите цялата коса.
9 Накрая разрошете къдриците с пръсти и навийте всяка по-малка къдрица около пръста си, за да я оформите по-добре.

След употреба:

1 Изключете уреда и извадете щепсела от контакта.
2 Оставете го върху подпората (④), докато се охлади.
3 Отстранете космите и праха от стеблото.
4 Почистете уреда с влажна кърпа.
5 Приберете го на безопасно и сухо място без прах. Можете също да го окачите на халката за окачване (⑤).

4 Съвети и препоръки

- Ако това е първият път, в който използвате маша без щипка, се упражнявайте, без да включвате устройството, докато се запознаете с управлението му.
- Тесният край на стеблото прави малки къдрици, докато широкият край прави големи къдрици и вълни. Можете да използвате цялата дължина на стеблото или да изберете да използвате само едната част за по-големи или по-малки къдрици.
- За модерни вълни започнете къдрицата от нивото на скулите си. Оставете също последните няколко сантиметра ненакъдрени. Разрешете с пръсти или четка.
- Тази маша може да се използва и за придаване на обем в корените на косата. Задръжте част от косата на 90° до скалпа. Поставете стеблото на 1 см от корените (избягвайте допир със скалпа) и положете кичура на най-широката част на стеблото.
- За да направите модерните игриви къдрици с обем, усучете кичура, преди да го навиете около стеблото, така че да не лежи гладко върху машата.
- Ако имате естествено вълниста коса, може да използвате машата за къдрене само върху няколко кичура или само отгоре, за да подчертаете къдриците.
- За добре изразени къдрици не сресвайте косата си с четка след къдрене. За вълнист, обемен вид разрешете внимателно къдриците с четка с естествени зъбци. Започнете, разресвайки краищата, и продължете нагоре.
- Когато приключите с къдренето, оставете къдриците да се охладят напълно, преди да продължите с оформянето на прическата.

5 Гаранция и обслужване

Ако се нуждаете от сервизно обслужване или информация или имате проблем, посетете уеб сайта на Philips на адрес www.philips.com/support или се обърнете към центъра за обслужване на потребители на Philips във вашата страна. Телефонния му номер ще намерите в международната гаранционна карта. Ако във вашата страна няма център за обслужване на потребители, обърнете се към местния търговец на уреди Philips или упълномощен от Philips сервиз.

Čeština

Gratulujeme vám k zakoupení výrobku a vítáme vás ve světě Philips. Abyste mohli plně využít podpory, kterou společnost Philips poskytuje, zaregistrujte svůj výrobek na adrese www.philips.com/welcome.

1 Důležité

Před použitím tohoto přístroje si pečlivě přečtěte tuto uživatelskou příručku a uschovejte ji pro budoucí použití.

- VAROVÁNÍ: Nepoužívejte tento přístroj v blízkosti vody.
- Pokud je přístroj používán v koupelně, odpojte po použití jeho síťovou zástrčku ze zásuvky, neboť blízkost vody představuje riziko i v případě, že je přístroj vypnutý.
- VAROVÁNÍ: Nepoužívejte přístroj v blízkosti van, sprch, umyvadel nebo jiných nádob s vodou.
- Po použití přístroj vždy odpojte ze sítě.
- Pokud je poškozen napájecí kabel, musí jeho výměnu provést servisní středisko nebo obdobně kvalifikovaní pracovníci, aby se předešlo možnému nebezpečí.
- Děti od 8 let a osoby s omezenými fyzickými, senzorickými nebo mentálními schopnostmi nebo nedostatečnou zkušeností či znalostí mohou přístroj používat jedině v případě, že jsou pod dohledem nebo byly poučeny o bezpečném používání přístroje a rozumí všem rizikům spojeným s používáním přístroje. S přístrojem si nesmí hrát děti. Čištění a uživatelskou údržbu nesmí provádět děti bez dozoru.
- Před zapojením přístroje se ujistěte, zda napětí uvedené na přístroji odpovídá místnímu napětí.
- Nepoužívejte přístroj pro jiné účely než uvedené v této příručce.
- Tento přístroj nepoužívejte na umělé vlasy.
- Je-li přístroj připojen k napájení, nikdy jej neponechávejte bez dozoru.
- Nikdy nepoužívejte žádné příslušenství ani díly od jiných výrobců nebo takové, které nebyly výslovně doporučeny společností Philips. Pokud použijete takové díly či příslušenství, pozbývá záruka platnosti.
- Nenavíjejte napájecí kabel okolo přístroje.
- Před uložením přístroje počkejte, až zcela vychladne.
- Během používání přístroje dávejte dobrý pozor, protože může být velmi horký. Držte jej pouze za držadlo, protože ostatní části jsou horké, a vyhněte se kontaktu s pokožkou.
- Přístroj vždy stavte stojánkem na žáruvzdorný, stabilní rovný povrch. Horký válec se nesmí dotýkat povrchu nebo jiného hořlavého materiálu.
- Zabraňte tomu, aby se horké díly přístroje dotknuly napájecího kabelu.
- Je-li přístroj zapnutý, uchovávejte jej mimo dosah hořlavých předmětů a materiálu.
- Je-li přístroj horký, nikdy jej ničím nezakrývejte (např. ručníkem nebo oblečením).
- Přístroj používejte pouze na suché vlasy. Nepoužívejte přístroj, pokud máte mokré ruce.
- Válec udržujte čistý a bez prachu a kadeřnických přípravků, jako jsou pěnové tužidlo, sprej či gel.
- Válec má povrchovou úpravu. Ta se může postupně pomalu odírat. Tento jev však nemá žádný vliv na výkon přístroje.
- Pokud používáte přístroj na barvené vlasy, válec se může ušpinit.
- Opravy a kontroly přístroje svěřte vždy autorizovanému servisu společnosti Philips. Opravy prováděné nekvalifikovanými lidmi mohou uživatele vystavit mimořádně nebezpečným situacím.
- Nevkládejte kovové předměty do otvorů. Předejdete tak úrazu elektrickým proudem.
- Po použití netahejte za napájecí kabel. Přístroj odpojte vždy vytažením zástrčky.

Elektromagnetická pole (EMP)

Tento přístroj Philips odpovídá všem platným normám a předpisům týkajícím se elektromagnetických polí.

Životní prostředí

Tento symbol znamená, že výrobek nelze likvidovat s běžným komunálním odpadem (2012/19/EU). Řiďte se pravidly vaší země pro sběr elektrických a elektronických výrobků. Správnou likvidací pomůžete předejít negativním dopadům na životní prostředí a lidské zdraví.

2 Úvod

Kulma Glam Shine je naší první kulmou s ionizační péčí a válcem obohaceným o titan, která vytvoří překrásné lesklé lokny a vlny. Jedinečný **indikátor hotových loken** vám pomůže vykouzlit všude stejnoměrné lokny a zajistí ochranu před přehřátím.

- **Funkce zamčení tlačítek** ⊶

Pokud po dobu 5 sekund nestisknete žádná tlačítka, automaticky se aktivuje uzamykací pojistka a zobrazí se ikona uzamykací pojistky ⊶ (⑨). K první automatické aktivaci po zapnutí přístroje dochází po 15 sekundách. Přístroj odemknete stisknutím tlačítka ⊶ (⑧) na 1 sekundu.

- **Indikátor hotových kadeří**

Jedinečný indikátor hotových loken s možnostmi 8, 10 a 12 sekund vás pípnutím upozorní, že je lokna hotová – už si nebudete vlasy přehřívat.

- **Ionizační funkce**

Ionty dodají vašim vlasům při natáčení větší lesk a omezí jejich zamotávání. Můžete cítit zvláštní vůni a slyšet zvuk praskání. Oba tyto jevy jsou obvyklé a způsobuje je generátor iontů.

3 Natáčení vlasů

1 Zapojte zástrčku do zásuvky. Než začnete natáčet, nastříkejte na suché vlasy sprej proti působení tepla a zajistěte jim tak lepší ochranu.
2 Stisknutím a podržením tlačítka zapnutí/vypnutí ⏻ (⑥) na jednu sekundu zařízení zapněte. Zvolte požadované nastavení teploty (⑧) a nastavení času (⑦) podle níže uvedené tabulky:

Typ vlasů	Doporučené rozsahy teplot	Doporučená doba pro vytváření loken
Jemné	160 °C a méně	8 nebo 10 sekund
Normální	170–180 °C	10 nebo 12 sekund
Husté	190–210 °C	10 nebo 12 sekund

↪ Kulma je připravena k použití, když přestane blikat indikátor teploty (⑨).

Poznámka: Pokud chcete během používání změnit nastavení teploty nebo času, bude možná muset deaktivovat uzamykací pojistku stisknutím tlačítka ⊶ na 1 sekundu.

3 Vlasy rozčešte kartáčem. Podle toho, jaký výsledek požadujete, uchopte pramen vlasů o šířce mezi 2 cm a 4 cm (pokud chcete lokny husté, vezměte tenčí pramen, pokud volné, silnější pramen).
4 Kulmu držte vodorovně a směrem od hlavy a obličeje. Začněte na nejširším místě válce (②), kulmu přiložte ke konečkům vlasů a vlasy na ni od kořínků ke konečkům naviňte.
5 Konečky vlasů přidržte prsty na studeném konci (①) a stiskněte tlačítko připravenosti lokny (⑩). Až uslyšíte pípnutí, začne se odpočítávat čas.
6 Jakmile je lokna hotová, třikrát zazní zvukový signál.
7 Konečky vlasů pusťte a vlasy z válce sklouznou.
8 Opakujte kroky 3–7, dokud nenatočíte všechny vlasy.
9 Na závěr rozdělte lokny pomocí prstů a každou menší loknu namotejte na prst, abyste ji zvýraznili.

Po použití:

1 Vypněte přístroj a odpojte jej ze sítě.
2 Položte jej na odkládací stojánek (④), dokud nevychladne.
3 Z válce odstraňte vlasy a prach.
4 Přístroj očistěte vlhkým hadříkem.
5 Přístroj uchovávejte na bezpečném a suchém místě, kam se nepráší. Můžete jej také zavěsit za závěsnou smyčku (⑤).

4 Tipy a triky

- Pokud kulmu bez raménka používáte poprvé, vyzkoušejte si postup nejprve s vypnutým přístrojem, abyste si manipulaci osvojili.
- Úzký konec válce vytváří malé lokny, zatímco široký konec vytváří větší lokny nebo vlny. Můžete využít celou délku kulmy nebo vytvářet pouze větší nebo menší lokny pomocí jedné z jejích částí.
- Lokny v moderním stylu vytvořte tak, aby začínaly na úrovni lícních kostí. Také ponechte rovných posledních několik centimetrů. Vlasy pročešte prsty nebo kartáčem.
- Pomocí této kulmy je také možné vytvořit objem u kořínků vlasů. Podržte pramen vlasů u pokožky hlavy pod úhlem 90°. Válec umístěte 1 cm nad kořínky (pokožky hlavy se nedotýkejte) a pramen přiložte na nejširší část válce.
- Moderní plnosti a vzhledu kadeří dosáhnete tak, že vlasy před omotáním kolem válce zatočíte, aby se na kulmě nezploštily.
- Pokud máte vlasy přirozeně vlnité, můžete kulmu použít pouze na několika vlnách nebo na nejvyšších částech vln, abyste všechny kadeře zdůraznili.
- Pokud chcete mít výrazné lokny, vlasy po natáčení nečešte. Pokud chcete vytvořit dojem vlnitých vlasů s bohatým objemem, lokny jemně vyčešte kartáčem z přírodních štětin. Pročesávat začněte u kořínků a postupujte směrem nahoru.
- Po dokončení tvorby kadeří počkejte, až všechny kadeře vychladnou, než budete pokračovat v úpravě účesu.

5 Záruka a servis

Pokud byste měli jakýkoliv problém (např. s výměnou nástavce) nebo pokud potřebujete nějakou informaci, navštivte webovou stránku společnosti Philips www.philips.com/support nebo kontaktujte středisko péče o zákazníky společnosti Philips ve vaší zemi (telefonní číslo najdete v letáčku s celosvětovou zárukou). Pokud se ve vaší zemi středisko péče o zákazníky společnosti Philips nenachází, obraťte se na místního prodejce výrobků Philips.

Eesti

Õnnitleme ostu puhul ja tere tulemast kasutama Philipsit! Philipsi tootetoe paremaks kasutamiseks registreerige oma toode saidil www.philips.com/welcome.

1 Tähtis

Enne seadme kasutamist lugege seda kasutusjuhendit hoolikalt ja hoidke see edaspidiseks alles.

- HOIATUS: ärge kasutage seda seadet vee läheduses.
- Pärast seadme kasutamist vannitoas võtke pistik kohe pistikupesast välja, kuna vee lähedus kujutab endast ohtu ka väljalülitatud seadme korral.
- HOIATUS: ärge kasutage seda seadet vannide, dušide, basseinide või teiste vettsisaldavate anumate läheduses.
- Võtke seade alati pärast kasutamist vooluvõrgust välja.
- Kui toitejuhe on rikutud, siis ohtlike olukordade vältimiseks tuleb lasta toitejuhe vahetada hoolduskeskuses või samasugust kvalifikatsiooni omaval isikul.
- Seda seadet võivad kasutada lapsed alates 8. eluaastast ning füüsilise, meele- või vaimse puudega isikud või isikud, kellel puuduvad kogemused ja teadmised, kui neid valvatakse või neile on antud juhend seadme ohutu kasutamise kohta ja nad mõistavad sellega seotud ohte. Lapsed ei tohi seadmega mängida. Lapsed ei tohi seadet ilma järelevalveta puhastada ega hooldada.
- Enne seadme sisselülitamist kontrollige, kas seadmele märgitud pinge vastab kohaliku elektrivõrgu pingele.
- Ärge kasutage seadet muuks, kui selles kasutusjuhendis kirjeldatud otstarbeks.
- Ärge kasutage seadet kunstjuustel.
- Ärge jätke kunagi elektrivõrku ühendatud seadet järelevalveta.
- Ärge kunagi kasutage teiste tootjate poolt tehtud tarvikuid või osi, mida firma Philips ei ole eriliselt soovitanud. Kui kasutate selliseid tarvikuid või osi, siis kaotab te seadme garantii kehtivuse.
- Ärge kerige toitejuhet ümber seadme.
- Enne hoiukohta panekut laske seadmel täielikult maha jahtuda.
- Olge seadme kasutamisel väga tähelepanelik, kuna see võib olla äärmiselt kuum. Hoidke kinni üksnes käepidemest, kuna teised osad on kuumad. Vältige kokkupuudet nahaga.
- Asetage seade koos alusega alati kuumakindlale stabiilsele tasasele pinnale. Kuum rullik ei tohi kunagi pinna ega muude tuleohtlike materjalidega kokku puutuda.
- Ärge laske toitejuhtmel vastu seadme kuumi osi minna.
- Hoidke sisselülitatud seadet kergesti süttivatest objektidest ja materjalidest kaugemal.
- Kunagi ärge katke kuuma seadet millegagi kinni (nt käteräti või riidetükiga).
- Kasutage seadet ainult kuivadel juustel. Ärge kasutage seadet märgade kätega.
- Hoidke rullikut puhtana ning ärge laske sellele tolmu ja juuksehooldusvahendite nagu juuksevahu, piserdusvahendite ja geeli jääke koguneda.
- Rullikul on pinnakate. See kate võib pika aja jooksul ära kuluda. Kulumine ei mõjuta aga seadme jõudlust.
- Kui seadet kasutada värvitud juuste koolutamiseks, siis võib rullik määrduda.
- Kontrollimiseks või parandamiseks tuleb seade alati viia Philipsi volitatud hoolduskeskusesse. Väljaõppimata isiku poolt parandatud seade võib seadme kasutajat ohustada.
- Elektrilöögi ärahoidmiseks ärge sisestage avade vahelt seadmesse metallesemeid.
- Elektrilöögi ärahoidmiseks ärge sisestage avade vahelt seadmesse metallesemeid.

Elektromagnetilised väljad (EMF)

See Philipsi seade vastab kõikidele kokkupuudet elektromagnetiliste väljadega käsitlevatele kohaldatavatele standarditele ja õigusnormidele.

Keskkond

See sümbol tähendab, et seda toodet ei tohi visata tavaliste olmejäätmete hulka (2012/19/EL). Järgige oma riigi elektriliste ja elektrooniliste toodete lahuskogumist reguleerivaid eeskirju. Õigel viisil kasutusest kõrvaldamine aitab ära hoida võimalikke kahjulikke tagajärgi keskkonnale ja inimese tervisele.

2. Sissejuhatus

Glam Shine Curler, meie esimene ioonhoolduse ja titaaniga tugevdatud koolutaja aitab teha juustesse oivaliselt säravad lokid ja lained. Ainulaadne **Curl Ready näidik** aitab kõikidesse juustesse ühesugused lokid teha ja kaitseb juukseid liigse kuumuse eest.

- **Klahviluku funktsioon** ⊶

Kui 5 sekundi vältel nuppe ei vajutata, aktiveeritakse automaatselt klahvilukk ja ekraanile ilmub klahvilukustuse ikoon ⊶ (⑨). Esimene automaatne aktiveerimine pärast seadme sisselülitamist toimub 15 sekundi möödumisel. Klahviluku avamiseks vajutage ühe sekundi vältel nuppu ⊶ (⑧).

- **Curl Ready näidik**

Ainulaadne Curl Ready näidik, mille võimalikud valikuvariandid on 8, 10, 12 sekundit, annab piiksuga teada, millal lokk on valmis – lõpp juuste ületöötlemisele.

- **Ioniseeriv funktsioon**

Ioonid muudavad juuksed koolutaja kasutamise ajal läikivamaks ja vähendavad käharust. Võite tunda erilist lõhna ja kuulda särisevat häält. See on normaalne, sest seda tekitab ioongeneraator.

3 Lokkige oma juukseid

1 Sisestage pistik elektrivõrgu seinakontakti. Enne lokkide tegemist pihustage juustele kuumakaitsevahendit, et neid rohkem kaitsta.
2 Vajutage sisse-/väljalülitamise nuppu ⏻ (⑥) ja hoidke seda üks sekund all, et seade sisse lülitada. Valige soovitud temperatuuriseadistus (⑧) ja ajaseadistus (⑦) alltoodud tabeli järgi:

Juuksetüüp	Soovitatav temperatuurivahemik	Soovitatav lokkimisaeg
Õhukesed	Kuni 160 °C	8 või 10 sekundit
Tavalised	170–180 °C	10 või 12 sekundit
Paksud	190–210 °C	10 või 12 sekundit

↪ Kui koolutaja on kasutamiseks valmis, lakkab temperatuuri märgutuli (⑨) vilkumast.

Märkus. Kui soovite muuta temperatuuri- või ajaseadeid kasutamise ajal, peate võib-olla klahviluku inaktiveerima, hoides selleks ühe sekundi vältel all nuppu ⊶ .

3 Juuste lahtiharutamiseks harjake neid. Olenevalt soovitud tulemusest võtke korraga ette 2–4 cm laiune juuksesalk (tugevate lokkide jaoks võtke õhem, vabalt langevate lainete jaoks paksem salk).
4 Hoidke koolutajat horisontaalselt ning suunake see peast ja näost eemale. Alustage rulliku laiemast otsast (②), asetage koolutaja juuksesalgu juurte lähedale ja kerige juuksed juurtest otsteni ümber selle.
5 Hoidke juukseotsest jaheda otsaku (①) juures sõrmedega kinni ja vajutage Curl Ready näidikut (⑩). Kui kuulete piiksu, algab aja loendamine.
6 Kui lokk on valmis, kuulete kolme piiksu.
7 Laske juukseotsad lahti ja juuksed tulevad rulliku küljest lahti.
8 Korrake samme 3–7, kuni kõik juuksed on koolutatud.
9 Lõpuks lahutage lokid sõrmedega ja kerige iga väiksem lokk ümber sõrme eriti kindlapiirilise kuju andmiseks.

Pärast kasutamist:

1 Lülitage seade välja ja eemaldage toitejuhe seinakontaktist.
2 Asetage koolutaja alusele (④) ja hoidke seal, kuni see on jahtunud.
3 Eemaldage rullikult juuksekarvad ja tolm.
4 Puhastage seadet niiske lapiga.
5 Hoiustage see ohutus ja kuivas tolmuvabas kohas. Selle võite ka riputusaasa (⑤) abil üles riputada.

4 Nõuanded ja nipid

- Kui te kasutate klambrita koolutajad esmakordselt, harjutage selle kasutamist ilma seadet sisse lülitamata, et käsitsemine muutuks käepäraseks.
- Rulliku kitsamas otsas saate teha väikseid lokke, samas kui laiemas osas suuremaid lokke või laineid. Te võite kasutada rullikut kogu pikkuses või ainult üht osa rullikust suuremate või väiksemate lokkide saamiseks.
- Kaasaegse lainelise soengu saamiseks alustage loki tegemist põsesarna juurest. Samuti jätke otsast mõned sentimeetrid koolutamata. Kammige see sõrmede või harjaga läbi.
- Seda koolutajat saab kasutada ka juuksejuurtele tihedama välimuse andmiseks. Hoidke juuksesalku peanaha juurest 90° nurga all. Pange toru juuksejuurtest 1 cm kaugusele (vältige peanaha puudutamist) ja paigutage salk toru kõige laiema osa peale.
- Moodsate kohevate ja vetruvate lokkide tegemiseks keerutage juukseid enne nende toru ümber mässimist, et need ei langeks koolutajale sirges asendis.
- Kui teie juuksed on loomulikult lainelised, võite kasutada koolutajat vaid üksikutel või pealmistel salkudel, et rõhutada lokke siin-seal.
- Kindlapiiriliste lokkide saamiseks ärge harjake juukseid pärast koolutamist. Lainelise ja koheva väljanägemise saavutamiseks pärast koolutamist harjake lokke õrnalt naturaalsete harjastega harjaga. Alustage harjamist juukseotstest ja liikuge ülespoole.
- Kui olete juuste koolutamise lõpetanud, laske kõikidel lokkidel enne soengu tegemise jätkamist täielikult maha jahtuda.

5 Garantii ja hooldus

Kui vajate teavet, nt mõne tarviku vahetamise kohta, aga ka probleemide korral, külastage Philipsi veebisaiti www.philips.com/support või pöörduge oma riigi Philipsi klienditeeninduskeskusse. Telefoninumbri leiate üleilmselt garantiilehelt. Kui teie riigis ei ole klienditeeninduskeskust, pöörduge Philipsi kohaliku müügiesindaja poole.

Hrvatski

Čestitamo na kupnji i dobro došli u Philips! Kako biste u potpunosti iskoristili podršku koju nudi tvrtka Philips, registrirajte svoj proizvod na: www.philips.com/welcome.

1 Važno

Prije uporabe aparata pažljivo pročitajte ovaj korisnički priručnik i spremite ga za buduće potrebe.

- UPOZORENJE: Ovaj aparat nemojte koristiti blizu vode.
- Kada aparat koristite u kupaonici, iskopčajte ga nakon korištenja jer blizina vode predstavlja opasnost, čak i kada je aparat isključen.
- UPOZORENJE: Aparat nemojte koristiti blizu kada, tuševa, umivaonika ili posuda s vodom.
- Nakon korištenja aparat iskopčajte.
- Ako se kabel za napajanje ošteti, mora ga zamijeniti ovlašteni servisni centar ili neka druga kvalificirana osoba kako bi se izbjegle potencijalno opasne situacije.
- Ovaj aparat mogu upotrebljavati djeca iznad 8 godina starosti i osobe sa smanjenim fizičkim, senzornim ili mentalnim sposobnostima te osobe koje nemaju dovoljno iskustva i znanja, pod uvjetom da su pod nadzorom ili da su primili upute u vezi rukovanja aparatom na siguran način te razumiju moguće opasnosti. Djeca se ne smiju igrati aparatom. Ako nisu pod nadzorom, djeca ne smiju čistiti aparat ili ga održavati.
- Prije no što priključite aparat provjerite odgovara li mrežni napon naveden na aparatu naponu lokalne električne mreže.
- Aparat koristite isključivo za radnje opisane u ovim uputama.
- Ovaj aparat nemojte koristiti na umjetnoj kosi.
- Dok je aparat priključen na napajanje, nikada ga nemojte ostavljati bez nadzora.
- Nikada nemojte koristiti dodatke ili dijelove drugih proizvođača ili proizvođača koje tvrtka Philips nije izričito preporučila. Ako koristite takve dodatke ili dijelove, vaše jamstvo prestaje vrijediti.
- Kabel za napajanje ne omatajte oko aparata.
- Prije pohrane pričekajte da se aparat ohladi.
- Budite potpuno pažljivi prilikom upotrebe aparata jer može biti izuzetno vruć. Držite ga samo za dršku jer su ostali dijelovi vrući i pazite da ne dođe u dodir s kožom.
- Aparat s postoljem uvijek odložite na stabilnu ravnu površinu otpornu na toplinu. Vruća cijev nikada ne bi smjela dodirnuti površinu niti druge zapaljive materijale.
- Izbjegavajte dodir mrežnog kabela s vrućim dijelovima aparata.
- Kad je uključen, aparat držite podalje od zapaljivih stvari i materijala.
- Dok je vruć, aparat nikada nemojte prekrivati (ručnikom ili tkaninom).
- Aparat koristite samo na suhoj kosi. Nemojte ga uzimati ako su vam ruke mokre.
- Cijev treba biti očišćena od prljavštine, prašine i sredstava za oblikovanje frizure poput pjene, laka ili gela.
- Cijev ima oblogu. Ta obloga vremenom se polako troši. Međutim, to ne utječe na rad aparata.
- Ako aparat koristite na obojanoj kosi, na cijevi mogu ostati mrlje.
- Ako je potrebno pregledati ili popraviti aparat, obavezno ga odnesite u ovlašteni servisni centar tvrtke Philips. Popravak izveden od strane nestručnih osoba može dovesti do iznimno opasne situacije za korisnika.
- Kako biste izbjegli opasnost od strujnog udara, nemojte umetati metalne predmete u otvore.
- Nakon upotrebe nemojte povlačiti kabel za napajanje. Aparat iskopčavajte povlačeći utikač.

Elektromagnetska polja (EMF)

Ovaj aparat tvrtke Philips sukladan je svim primjenjivim standardima i propisima koji se tiču izloženosti elektromagnetskim poljima.

Okoliš

Ovaj simbol naznačuje da se proizvod ne smije odlagati s uobičajenim otpadom iz kućanstva (2012/19/EU). Poštujte propise svoje države o zasebnom prikupljanju električnih i elektroničkih proizvoda. Ispravno odlaganje pomaže u sprječavanju negativnih posljedica za okoliš i ljudsko zdravlje.

2 Uvod

Aparat za kovrčanje kose Glam Shine naš je prvi aparat za kovrčanje s funkcijom iona i cijevi obogaćenom titanijem za predivno sjajne kovrče i valovite uvojke. Jedinstveni **indikator spremnosti kovrče** pomaže vam u oblikovanju jednakih kovrča i štiti od pregrijavanja.

- **Funkcija zaključavanja gumba** ⊶

Ako se nijedan gumb ne pritisne 5 sekundi, automatski će se aktivirati zaključavanje gumba i prikazat će se ikona zaključavanja gumba ⊶ (⑨). Prva automatska aktivacija slijedi 15 sekundi nakon uključivanja aparata. Kako biste otključali aparat, pritisnite ⊶ (⑧) 1 sekundu.

- **Indikator spremnosti za kovrče**

Zahvaljujući jedinstvenom indikatoru spremnosti kovrče s mogućnošću odabira 8, 10 ili 12 sekundi, znat ćete kad je kovrča gotova zahvaljujući zvučnom signalu – recite zbogom pregrijavanju kose.

- **Funkcija iona**

Ioni pružaju dodatni sjaj i smanjuju statički elektricitet prilikom kovrčanja kose. Možda ćete osjetiti specifičan miris i zvuk poput cvrčanja. To je uobičajeno jer ih stvara generator iona.

3 Oblikovanje kovrča

1 Umetnite utikač u utičnicu. Prije kovrčanja na suhu kosu nanesite sprej za zaštitu kose od topline kako biste je dodatno zaštitili.
2 Pritisnite gumb za uključivanje/isključivanje ⏻ (⑥) i zadržite ga jednu sekundu kako biste uključili aparat. Odaberite željenu postavku temperature (⑧) i postavku vremena (⑦) sukladno tablici u nastavku:

Tip kose	Preporučeni rasponi temperature	Preporučeno vrijeme kovrčanja
Tanka	160 °C i niža	8 ili 10 sekundi
Normalna	170 – 180 °C	10 ili 12 sekundi
Gusta	190 – 210 °C	10 ili 12 sekundi

↪ Aparat za kovrčanje spreman je uporabu kada indikator temperature (⑨) prestane bljeskati.

Napomena: ako tijekom uporabe želite promijeniti postavku temperature ili vremena, možda ćete morati deaktivirati zaključavanje gumba tako da pritisnete ⊶ 1 sekundu.

3 Razmrsite kosu četkanjem. Ovisno o željenim rezultatima, uzmite pramen kose dug između 2 i 4 cm (za čvrste kovrče uzmite tanji pramen, a za opuštenu valovitu kosu deblji).
4 Držite aparat za kovrčanje vodoravno i usmjerite ga dalje od glave ili lica. Počnite na najširem dijelu cijevi (②), stavite aparat za kovrčanje blizu korijena kose i omotajte kosu oko od korijena do vrhova.
5 Vrhove kose prstima držite na hladnom vrhu (①) i pritisnite gumb spremnosti kovrče (⑩). Kada začujete zvučni signal, odbrojavanje će započeti.
6 Kada kovrča bude gotova, začut ćete tri zvučna signala.
7 Otpustite vrhove kose i kosa će skliznuti s cijevi.
8 Ponavljajte korake 3 – 7 dok ne nakovrčate svu kosu.
9 Prije završetka, razdvojite kovrče prstima i namotajte svaku od manjih kovrča oko prsta za dodatno oblikovanje.

Nakon uporabe:

1 Isključite aparat i iskopčajte ga.
2 Ostavite ga na postolju (④) dok se ne ohladi.
3 Uklonite dlake i prašinu iz cijevi.
4 Čistite aparat vlažnom krpom.
5 Držite ga na sigurnom i suhom mjestu gdje nema prašine. Možete ga i objesiti koristeći petlju za vješanje (⑤).

4 Savjeti i trikovi

- Ako prvi put koristite aparat za kovrčanje bez hvataljke, vježbajte s isključenim aparatom kako biste se upoznali s rukovanjem.
- Uski kraj cijevi stvara male kovrče, dok široki kraj stvara veće kovrče ili valovite uvojke. Možete koristiti cijev cijelom duljinom ili odabrati samo jedno područje za veće ili manje kovrče.
- Kako biste postigli moderne uvojke, započnite kovrčanje u razini jagodične kosti. Osim toga, zadnjih nekoliko centimetara nemojte kovrčati. Raščešljajte kosu prstima ili četkom.
- Ovaj aparat za kovrčanje može se koristiti i za povećanje volumena pri korijenu kose. Držite pramen kose pri 90° u odnosu na tjeme. Postavite cijev 1 cm iznad korijena (izbjegavajte dodirivanje tjemena) i postavite pramen na najširi dio cijevi.
- Kako biste oblikovali kovrče moderne punoće i volumena, zavrtite kosu oko prsta prije nego što je omotate oko cijevi tako da ne bude raspoređena po cijevi.
- Ako vam je kosa prirodno valovita, aparat za kovrčanje možete koristiti na svega nekoliko pramenova ili samo na onim površinskima kako biste intenzivirali kovrče po cijeloj kosi.
- Ako želite naglašene kovrče, nemojte češljati kosu nakon kovrčanja. Kako biste postigli valovite uvojke većeg volumena, nježno počešljajte kovrče prema van četkom s prirodnim vlaknima. Počnite četkati od vrhova prema gore.
- Nakon što dovršite kovrčanje kose i prije nego što nastavite s oblikovanjem pričekajte da vam se kovrče sasvim ohlade.

5 Jamstvo i servis

Ako vam je potrebna informacija, primjerice o zamjeni nekog nastavka, ili imate problem, posjetite web-stranicu tvrtke Philips www.philips.com/support ili se obratite Philips centru za korisnike u svojoj državi (broj se nalazi u međunarodnom jamstvenom listu). Ako u vašoj državi ne postoji centar za korisnike, obratite se lokalnom prodavaču proizvoda tvrtke Philips.

Magyar

Köszönjük, hogy Philips terméket vásárolt! A Philips által biztosított teljes körű támogatáshoz regisztrálja termékét a www.philips.com/welcome oldalon.

1 Fontos tudnivalók

A készülék első használata előtt figyelmesen olvassa el a felhasználói kézikönyvet, és őrizze meg későbbi használatra.

- FIGYELMEZTETÉS: Soha ne használja a készüléket víz közelében.
- Ha fürdőszobában használja a készüléket, használat után húzza ki a csatlakozódugót a fali aljzatból, mivel a víz még kikapcsolt készülék esetén is veszélyforrást jelent.
- FIGYELMEZTETÉS: Ne használja a készüléket fürdőkád, zuhanyzó, mosdókagyló vagy egyéb, folyadékkal teli edény közelében.
- Használat után mindig húzza ki dugót az aljzatból.
- Ha a hálózati kábel meghibásodott, a veszélyhelyzet elkerülése érdekében kizárólag szakszervizben vagy egy hasonló szakmai felkészültséggel rendelkező személyzetet biztosító szervizben ki kell cserélni.
- A készüléket 8 éven felüli gyermekek, illetve csökkent fizikai, érzékszervi vagy szellemi képességekkel rendelkező, vagy a készülék működtetésében járatlan személyek is használhatják, amennyiben ezt felügyelet mellett teszik, illetve ismerik a készülék biztonságos működtetésének módját és az azzal járó veszélyeket. Ne engedje, hogy a gyermekek játsszanak a készülékkel. Gyermekek felügyelet nélkül nem tisztíthatják a készüléket, és nem végezhetnek rajta felhasználói karbantartást.
- Mielőtt csatlakoztatná a készüléket, ellenőrizze, hogy az azon feltüntetett feszültség megegyezik-e a helyi hálózati feszültséggel.
- Csak a kézikönyvben meghatározott rendeltetés szerint használja a készüléket.
- Ne használja a készüléket műhajhoz vagy parókához.
- Ha a készülék csatlakoztatva van a feszültséghez, soha ne hagyja azt felügyelet nélkül.
- Ne használjon más gyártótól származó tartozékot vagy alkatrészt, illetve olyat, amelyet a Philips nem hagyott jóvá, ellenkező esetben a garancia érvényét veszti.
- Ne tekerje a hálózati csatlakozó kábelt a készülék köré.
- Mielőtt eltenné, várja meg, amíg a készülék lehűl.
- Nagyon figyeljen a készülék használatakor, hiszen az rendkívül forró lehet. Csak a fogantyújánál fogja meg a készüléket, mivel a többi része forró, illetve óvakodjon az érintésétől.
- A készüléket az állvánnyal együtt mindig hőálló, stabil, sima felületen helyezze el. A forró hajformázó henger soha ne érjen a felülethez vagy más gyúlékony anyaghoz.
- Kerülje el, hogy a hálózati kábel a készülék forró részeihez érjen.
- A bekapcsolt készüléket tartsa gyúlékony tárgyaktól és anyagoktól távol.
- Ne takarja le a forró készüléket semmivel (pl. törölközővel vagy ruhával).
- A készüléket csak száraz haj formázásához használja. Ne működtesse a készüléket nedves kézzel.
- Tartsa a hajformázó hengert tisztán, portól és szennyeződéstől, valamint hajformázó habtól, spray-től és zselétől mentesen.
- A hajformázó henger bevonattal van ellátva. Ez a bevonat idővel kophat. Ez azonban nem befolyásolja a készülék teljesítményét.
- Ha festett hajon használja a készüléket, a hajformázó henger elszíneződhet.
- A készüléket kizárólag Philips hivatalos szakszervizbe vigye vizsgálatra, illetve javításra. A szakszerűtlen javítás a felhasználó számára különösen veszélyes lehet.
- Az áramütés elkerülése érdekében ne helyezzen fémtárgyat a nyílásokba.
- A használatot követően ne húzza meg a hálózati kábelt. A hálózati kábelt mindig a csatlakozódugónál fogva húzza ki a fali aljzatból.

Elektromágneses mezők (EMF)

Ez a Philips készülék az elektromágneses terekre érvényes összes vonatkozó szabványnak és előírásnak megfelel.

Környezetvédelem

Ez a szimbólum azt jelenti, hogy a termék nem kezelhető normál háztartási hulladékként (2012/19/EU). Kövesse az országában érvényes, az elektromos és elektronikus készülékek hulladékkezelésére vonatkozó jogszabályokat. A megfelelő hulladékkezelés segítséget nyújt a környezettel és az emberi egészséggel kapcsolatos negatív következmények megelőzésében.

2 Bevezetés

A Glam Shine az első ionos ápolást biztosító, titániumban gazdag hengerrel ellátott hajformázó a gyönyörűen csillogó fürtökért és hullámokért. Az egyedülálló **Curl Ready jelzőfény** segítségével a frizura minden részén egyforma fürtöket készíthet, és elkerülheti a túlmelegedést.

- **Gombzár funkció** ⊶

Ha 5 másodpercig egyik gombot sem nyomja meg, automatikusan bekapcsol a Gombzár funkció, és megjelenik a gombzár ikon ⊶ (⑨). A készülék bekapcsolása után először 15 másodperc után aktiválódik ez a funkció. A készülék feloldásához tartsa lenyomva a(z) ⊶ (⑧) gombot 1 másodpercig.

- **Curl Ready jelzőfény**

A 8, 10, 12 másodpercre beállítható, egyedülálló Curl Ready jelzőfény csipogással jelzi, amikor a tincs kész, így elkerülhető a túlzott ideig tartó formázás.

- **Ionizáló funkció**

Az ionok fokozzák a csillogást és kisimítják a hajat a hajformázás közben. Előfordulhat, hogy jellegzetes szagot érez vagy sistergő hangot hall. Ez megszokott, az iongenerátor okozza.

3 A haj göndörítése

1 Csatlakoztassa a dugaszt a tápcsatlakozó aljzatba. A göndörítés megkezdése előtt permetezzen hő elleni védelmet biztosító szert a száraz hajra a még nagyobb védelem érdekében.
2 A készülék bekapcsolásához nyomja meg és tartsa lenyomva egy másodpercig a be-/kikapcsoló gombot ⏻ (⑥). Válassza ki a kívánt hőmérséklet- (⑧) és időbeállítást (⑦) az alábbi táblázatnak megfelelően:

Hajtípus	Ajánlott hőfoksávok	Ajánlott formázási időtartamok
Finom	160 °C és az alatt	8 vagy 10 másodperc
Normál	170-180 °C	10 vagy 12 másodperc
Vastag szálú	190-210 °C	10 vagy 12 másodperc

↪ A hajformázó készen áll a használatra, amikor a hőmérséklet-kijelző (⑨) már nem villog.

Megjegyzés: Amennyiben használat közben szeretne változtatni a hőfokon vagy az időzítő beállításán, elképzelhető, hogy előbb a(z) ⊶ gomb 1 másodpercig tartó nyomva tartásával fel kell oldani a gombzárat.

3 Fésülje ki a haját. A kívánt eredménytől függően vegyen egy 2-4 cm vastagságú tincset (tömör csigák létrehozásához vékonyabb, laza hullámok formázásához vastagabb tinccsel dolgozzon).
4 Tartsa vízszintesen a hajformázót úgy, hogy a vége ne a feje vagy az arca felé nézzen. Kezdje a hajformázó henger legszélesebb részénél (②), helyezze a hajformázót a hajtincs tövéhez közel, és teljes hosszában tekerje fel a tincset.
5 Tartsa a hajvéget az ujjaival a formázóvégnél (①), és nyomja meg a Curl Ready gombot (⑩). Amikor meghallja a csipogást, a készülék elkezdi mérni az időt.
6 Amikor a hajfürt kész, csipogó hangjelzést fog hallani háromszor.
7 Engedje el a hajvégeket, és a haj lecsúszik a hengerről.
8 Addig ismételje a 3-7. lépéseket, amíg az összes hajtincset be nem göndörítette.
9 Végül ujjaival lazítsa fel a fürtöket, és a kisebb csigákat tekerje újra az ujja köré, hogy még hangsúlyosabb legyen a formájuk.

A használatot követően:

1 Kapcsolja ki a készüléket, és a csatlakozódugót húzza ki a fali aljzatból.
2 Helyezze a készüléket a tartóállványra (④), amíg az ki nem hűl.
3 Távolítsa el a hajszálakat és a port a hajformázó hengerről.
4 A készülék tisztítását nedves ruhával végezze.
5 A készüléket száraz és portól mentes helyen tárolja. A készülék az akasztóhurokra függesztve is tárolható (⑤).

4 Tippek és trükkök

- Ha ez az első alkalom, hogy csipesz nélküli hajformázót használ, gyakoroljon a készülék bekapcsolása nélkül, hogy elsajátíthassa a kezelését.
- A henger vékony végével apró csigákat, a vastag végével nagyobb fürtöket vagy hullámokat formázhat. Használhatja a henger egész hosszát vagy csak egy részét, ahol a kívánt nagyobb vagy kisebb méretű fürtöket megformázhatja.
- Modern hatás eléréséhez az arccsont magasságában kezdje a göndörítést. A haj utolsó néhány centiméterét pedig ne göndörítse be. Ujjaival vagy egy kefével fésülje át a haját.
- A hajformázó a hajtövek megemelésére is használható. Tartsa el a hajtincset 90°-ban a fejbőrtől. Tegye a hajformázó hengert 1 centiméterrel a hajtövek fölé (vigyázzon, hogy ne érjen a fejbőréhez), és helyezze a tincset a formázó henger legszélesebb részére.
- Dús és ruganyos fürtök készítéséhez csavarja meg a tincset, mielőtt a henger köré tekeri, így az nem laposan fog szétterülni a hajformázón.
- Amennyiben az Ön haja természetesen hullámos, használhatja a hajformázót csak néhány fürt megformázására vagy a haj felső részének begöndörítésére, ezzel mindenütt kihangsúlyozva a természetes hullámokat.
- Amennyiben rendezett csigákat szeretne, a göndörítés után ne fésülje ki a haját. Ha hullámos, dús hatást szeretne elérni, óvatosan fésülje át a fürtöket egy természetes sörtés hajkefével. A hajvégnél kezdje a fésülést, és haladjon felfelé.
- A göndörítés befejezése után hagyja teljesen kihűlni a fürtöket, mielőtt folytatná a formázást.

5 Jótállás és szerviz

Ha információra van szüksége, pl. egy tartozék cseréjével kapcsolatban, vagy valamilyen probléma merül fel a használat során, látogasson el a Philips weboldalára (www.philips.com/support), vagy forduljon az adott ország Philips vevőszolgálatához. (A telefonszámot megtalálja a világszerte érvényes garancialevélen.) Ha országában nem működik ilyen vevőszolgálat, forduljon a Philips helyi szaküzletéhez.

Қазақша

Шаш бұйралағыш
Өнімді сатып алуыңызбен құттықтаймыз және Philips компаниясына қош келдіңіз! Philips компаниясы ұсынатын қолдауды толығымен пайдалану үшін өніміңізді www.philips.com/welcome веб-бетінде тіркеңіз.

1 Маңызды

Құралды қолданар алдында осы пайдаланушы нұсқаулығын мұқият оқып шығыңыз және болашақта анықтама құралы ретінде пайдалану үшін сақтап қойыңыз.

- АБАЙЛАҢЫЗ! Бұл құралды судың жанында пайдаланбаңыз.
- Жуынатын бөлмеде пайдаланып болғаннан кейін, құралды розеткадан ажыратыңыз. Себебі, құралдың өшірілген күйінде де суға жақын орналасуы қауіпті болып есептеледі.
- ЕСКЕРТУ! Құралды ванна, душ, бассейн немесе сумен толтырылған басқа заттардың жанында пайдаланбаңыз.
- Пайдаланып болғаннан кейін, құралды ток көзінен ажыратыңыз.
- Қуат сымы зақымданған болса, қауіпті жағдай орын алмауы үшін, оны тек қызмет орталығында немесе білікті мамандар ауыстыруы керек.
- Бұл құрылғыны 8 жасар және одан үлкен балалар және физикалық, сезу немесе ойлау қабілеттері шектеулі, не болмаса тәжірибесі мен білімі жоқ адамдар басқалардың қадағалауымен немесе құрылғыны қауіпсіз пайдалануға қатысты нұсқаулар алған жағдайда және байланысты қауіптерді түсінген жағдайда пайдалана алады. Балалар құрылғымен ойнамауы керек. Балалар тазалауды және күтімді қадағалаусыз орындамауы керек.
- Құралды қосар алдында, онда көрсетілген кернеу жергілікті кернеуге сәйкес келетінін тексеріңіз.
- Құралды осы нұсқаулықта көрсетілмеген басқа мақсаттарға пайдаланбаңыз.
- Құрылғыны жасанды шашқа пайдаланбаңыз.
- Розеткаға қосылып тұрғанда, құралды еш уақытта қадағалаусыз қалдырмаңыз.
- Басқа өндірушілердің бөлшектерін немесе қосымша қондырғыларын, немесе Philips арнайы кеңес ретінде ұсынбаған бөлшектерді қолдануға болмайды. Егер сіз сондай бөлшектерді немесе қосымша қондырғыларды қолданған болсаңыз, онда сіздің кепілдігіңіз өз күшін жоғалтады.
- Қуат сымын құралға орамаңыз.
- Құралды жинап қоярдың алдында, оның сәл суығанын күтіңіз.
- Құрылғыны пайдаланғанда өте абай болыңыз, себебі ол аса ыстық болуы мүмкін. Оны тек тұтқасынан ұстаңыз, себебі басқа бөліктері ыстық болады және теріңізге тигізбеңіз.
- Құрылғыны әрдайым ыстыққа төзімді, орнықты тегіс жерге тұғырымен қойыңыз. Ыстық цилиндр заттардың бетіне не басқа тұтанғыш заттарға еш уақытта тимеуі керек.
- Қуат сымын құрылғының қызып кететін жерлеріне тигізбеңіз.
- Құрылғы қосылып тұрған кезде, оны тез жанып кететін заттар мен материалдардан алыс ұстаңыз.
- Құрал қызып тұрғанда, оны ешқашан ештеңемен жаппаңыз (мысалы сүлгімен немесе матамен).
- Құрылғыны құрғақ шашта ғана пайдаланыңыз. Құрылғыны су қолмен пайдаланбаңыз.
- Цилиндрді таза ұстаңыз, оларды шаңнан және мусс, спрей және гель сияқты шаш үлгілерін жасайтын заттардан таза ұстаңыз.
- Цилиндрдің арнайы жабыны бар. Бұл жабын уақыт өте келе тозуы мүмкін. Алайда, бұл — құрылғының жұмысына әсер етпейді.
- Егер құрылғыны боялған шашқа қолдансаңыз, цилиндрде дақтар пайда болуы ықтимал.
- Құрылғыны тексеру үшін немесе оны жөндеу үшін оны Philips компаниясы рұқсат берген қызмет орталығына апарыңыз. Құралды біліксіз адамдарға жөндету қолданушыға өте қауіпті жағдай туғызуы мүмкін.
- Ток соқпауы үшін, тесіктерге темір заттарды салмаңыз.
- Қолданғаннан кейін құрылғының сымын тартпаңыз. Құрылғыны әрдайым розеткасынан ұстап токтан ажыратыңыз.

Электромагниттік өрістер (ЭМӨ)

Осы Philips құрылғысы электромагниттік өрістерге қатысты барлық қолданыстағы стандарттар мен ережелерге сәйкес келеді.

Қоршаған орта

Бұл таңба өнімді қарапайым тұрмыстық қоқыспен бірге тастауға болмайтынын білдіреді (2012/19/EU). Электр және электрондық өнімдердің қалдықтарын бөлек жинау туралы еліңіздегі ережелерді сақтаңыз. Өнімді қоқысқа дұрыс тастау қоршаған ортаға және адам денсаулығына кері әсердің алдын алуға көмектеседі.

2 Кіріспе

Glam Shine Curler – иондық күтім жасайтын әрі цилиндрі титанмен байытылған алғашқы бұйралауышымызбен керемет жарқыраған бұйра әрі толқынды шашқа қол жеткізіңіз. Бірегей **Бұйра шаш дайын көрсеткіші** барлық шашты біркелкі бұйралауға көмектеседі және шашыңызды шамадан тыс қызудан қорғайды.

- **Перне құлпы функциясы** ⊶

5 секунд ешбір перне басылмаса, «Перне құлпы» функциясы автоматты түрде іске қосылады және перне құлпы ⊶ белгісі көрсетіледі (⑨). Құрылғыны қосқаннан кейін, алғашқы автоматты іске қосу 15 секундтан кейін болады. Құрылғының құлпын ашу үшін, ⊶ (⑧) пернесін 1 секунд басыңыз.

- **Бұйра шаш дайын көрсеткіші**

8, 10, 12 секунд арасында таңдауға болатын бірегей бұйра шаш дайын көрсеткіші бұйра шаш дайын болған кезде дыбыстық сигнал береді, енді шашыңыз шамадан тыс қызып кетпейді.

- **Иондық функциясы**

Бұйралаған кезде иондар шашыңызды қосымша жарқыратып, ұйысып қалуын азайтады. Ерекше иісті сезіп, ысылдаған дыбыс естуіңіз мүмкін. Бұл — қалыпты жағдай, себебі олар ион генераторынан шығады.

3 Шашыңызды бұйралау

1 Штепсельдік ұшты розеткаға қосыңыз. Бұйралауды бастамас бұрын, жақсырақ қорғау үшін қызудан қорғайтын спрейді құрғақ шашыңызға себіңіз.
2 Құрылғыны қосу үшін қосу/өшіру түймесін ⏻ (⑥) бір секунд басып тұрыңыз. Қалаған температура параметрін (⑧) және уақыт параметрін (⑦) төмендегі кестеге сәйкес таңдаңыз:

Шаш түрі	Ұсынылған температура ауқымдары	Ұсынылған бұйралау уақыты
Жұқа	160 °C және төмен	8 немесе 10 секунд
Қалыпты	170-180 °C	10 немесе 12 секунд
Қалың	190-210 °C	10 немесе 12 секунд

↪ Температура көрсеткіші (⑨) жыпылықтауын тоқтатқан кезде, бұйралауыш қолдануға дайын болады.

Ескертпе: қолдану барысында температураны не уақытты өзгерткіңіз келсе, ⊶ 1 секунд басу арқылы перне құлпын ашуыңыз қажет болуы мүмкін.

3 Шашыңызды тарап жазыңыз. Қалаған нәтижеге байланысты, 2 см және 4 см аралығындағы шаш тұтамын алыңыз (қатты бұйралау үшін жіңішке тұтам, жеңіл бұйралау үшін қалыңырақ тұтам алыңыз).
4 Бұйралауышты көлденеңінен, басыңыз бен бетіңізге қаратпай ұстаңыз. Цилиндрдің (②) ең жуан жерінен бастаңыз, бұйралауышты шаш түбіне жақын жерге қойып, шашты түбінен ұшына қарай ораңыз.
5 Шашыңыздың ұшын цилиндрдің салқын ұшында (①) саусақтарыңызбен ұстап, бұйра шаш дайын түймесін (⑩) басыңыз. Дыбыстық белгіні естігенде, уақыт санау басталады.
6 Бұйра шаш дайын болғанда, үш дыбыстық белгі естисіз.
7 Шаштың ұшын босатыңыз, сол кезде шашыңыз цилиндрден төмен түседі.
8 Бүкіл шашты бұйралағанша 3-7 қадамдарды қайталаңыз.
9 Аяқтау үшін бұйра шашты саусақтармен бөліңіз және қосымша анықтау үшін әр шағынырақ шашты саусағыңызға ораңыз.

Пайдаланудан кейін:

1 Құралды өшіріп, розеткадан ажыратыңыз.
2 Оны тұғырға (④) қойып суытыңыз.
3 Цилиндрді шаш пен шаңнан тазалаңыз.
4 Құралды дымқыл шүберекпен сүртіңіз.
5 Қауіпсіз, құрғақ, шаңнан қорғалған жерде сақтаңыз. Сондай-ақ, оны ілмегінен іліп қоюыңызға болады (⑤).

4 Кеңестер мен әдіс-тәсілдер

- Егер қысқышсыз бұйралауышты бірінші рет қолданып тұрсаңыз, қалай қолданатынымен танысу үшін құрылғыны тоққа қоспай жаттығып көріңіз.
- Цилиндрдің жіңішке ұшы ұсақ бұйралайды, ал жуан ұшы ірі бұйра не толқындар жасайды. Цилиндрдің бүкіл ұзындығын пайдалана аласыз немесе ірі не ұсақ бұйралау үшін бір жағын ғана пайдалануға болады.
- Заманауи толқындар үшін бұйралауды бет сүйегінің тұсынан бастаңыз. Сондай-ақ, соңғы бірнеше сантиметрді бұйраламай қалдырыңыз. Шашыңызды саусақтарыңызбен не тарақпен тарап шығыңыз.
- Бұл бұйралауышты сондай-ақ шаштың түбіне көлем беру үшін пайдалануға болады. Шаштың бір бөлігін бас терісіне 90° бұрыш жасайтындай ұстаңыз. Цилиндрді шаштың түбінен 1 см алшақ қойыңыз (теріге тигізбеңіз) және шаш тұтамын цилиндрдің ең жуан бөлігіне жатқызыңыз.
- Толық сәнді және серпінді бұйралар жасау үшін, цилиндрге орамастан бұрын шашты айқастырыңыз, сонда ол бұйралауышта тегіс жайылмайды.
- Шашыңыздың табиғи бұйра шаш болса, әр-әр жерде бұйра шашты жақсарту үшін бұйралауышты тек бірнеше немесе жоғарғы бөліктерде пайдалануға болады.
- Айқындалған бұйра шаш үшін бұйралағаннан кейін шашыңызды тарамаңыз. Толқынды, көлемді шаш үшін бұйра шашыңызды табиғи қылды щеткамен ақырын тараңыз. Ұшын тарай бастаңыз да, жоғары қарай жылжыңыз.
- Шашыңызды бұйралауды аяқтағанда, үлгі беруді жалғастыру алдында бүкіл бұйраларды толығымен суытыңыз.

5 Кепілдік және қызмет көрсету

Егер сізге, мысалы қосымша құралдарды ауыстыру туралы ақпарат керек болса немесе сізде шешілмеген мәселе болса, Philips компаниясының www.philips.com/support веб-сайтына кіріңіз немесе өз еліңіздегі Philips Тұтынушылар орталығына телефон шалыңыз (ол нөмірді дүниежүзілік кепілдік кітапшасынан табасыз). Еліңізде Тұтынушыларды қолдау орталығы болмаған жағдайда, жергілікті Philips дилеріне хабарласыңыз.

Тұрмыстық қажеттіліктерге арналған

Өндіруші: "Филипс Консьюмер Лайфстайл Б.В.", Туссендиепен 4, 9206 АД, Драхтен, Нидерланды.

Ресей және Кедендік Одақ территориясына импорттаушы: "ФИЛИПС" ЖШҚ, Ресей Федерациясы, 123022 Мәскеу қаласы, Сергей Макеев көшесі, 13-үй, тел. +7 495 961-1111

Қазақстан Республикасында сатып алынған тауарға қатысты шағымдарды қабылдайтын заңды тұлға: «Филипс Қазақстан» ЖШС Манас көшесі, 32А, 503-кеңсе, 050008, Алматы қаласы, Қазақстан.

Юр. лицо принимающее претензии в отношении товара, приобретенного на территории Республики Казахстан: ТОО «Филипс Казахстан» ул.Манаса, 32А офис 503, 050008 Алматы, Казахстан.

Lietuviškai

Sveikiname įsigijus gaminį ir sveiki atvykę į „Philips" svetainę! Jei norite pasinaudoti „Philips" siūloma pagalba, savo gaminį užregistruokite adresu www.philips.com/welcome.

1 Svarbu

Prieš pradėdami naudoti prietaisą atidžiai perskaitykite šį vartotojo vadovą ir saugokite jį, nes jo gali prireikti ateityje.

- ĮSPĖJIMAS: nenaudokite šio prietaiso netoli vandens.
- Naudodami prietaisą vonioje, iš karto po naudojimo ištraukite kištuką iš elektros lizdo. Arti esantis vanduo kelia grėsmę net ir tada, kai prietaisas yra išjungtas.
- ĮSPĖJIMAS. Nenaudokite prietaiso šalia vonios, dušo, kriauklės ar kitų indų, pripildytų vandens.
- Baigę naudoti, būtinai išjunkite prietaisą iš maitinimo tinklo.
- Jei pažeistas maitinimo laidas, jį turi pakeisti techninės priežiūros centras arba kiti panašios kvalifikacijos specialistai, kitaip kyla pavojus.
- Šį prietaisą gali naudoti 8 metų ir vyresni vaikai bei asmenys, kurių fiziniai, jutimo ir protiniai gebėjimai yra silpnesni, arba neturintieji patirties ir žinių su sąlyga, kad jie bus išmokyti saugiai naudotis prietaisu ir prižiūrimi siekiant užtikrinti, jog jie saugiai naudotų prietaisą, supažindinti su susijusiais pavojais. Vaikams negalima žaisti su šiuo prietaisu. Vaikams draudžiama valyti ir taisyti prietaisą be suaugusiųjų priežiūros.
- Prieš įjungdami prietaisą įsitikinkite, kad ant prietaiso nurodyta įtampa atitinka vietinę tinklo įtampą.
- Nenaudokite prietaiso kitais tikslais, išskyrus nurodytus šiame vadove.
- Nenaudokite šio prietaiso dirbtiniams plaukams.
- Prijungę prietaisą prie maitinimo tinklo, nepalikite jo be priežiūros.
- Niekada nenaudokite jokių kitų gamintojų arba „Philips" specialiai nerekomenduojamų priedų arba dalių. Jei naudosite tokius priedus arba dalis, nebegalios jūsų garantija.
- Nevyniokite prietaiso į maitinimo laidą.
- Prieš padėdami į laikymo vietą, leiskite prietaisui atvėsti.
- Naudodami prietaisą būkite atidūs, nes jis gali būti labai įkaitęs. Vengdami įkaitusio prietaiso sąlyčio su oda, prietaisą laikykite tik už rankenos.
- Prietaisą su stovu visada statykite ant karščiui atsparaus stabilaus plokščio paviršiaus. Įkaitęs vamzdelis niekada neturėtų liestis su paviršiumi ar kita degia medžiaga.
- Saugokite, kad maitinimo laidas nesiliestų prie karštų prietaiso dalių.
- Įjungtą prietaisą laikykite atokiai nuo degių daiktų ir medžiagų.
- Jokiu būdu neuždenkite įkaitusio prietaiso (pvz., rankšluosčiu ar audiniu).
- Prietaisą naudokite tik plaukams išdžiūvus. Nenaudokite prietaiso, jei jūsų rankos šlapios.
- Vamzdelį saugokite nuo dulkių ir šukuosenai formuoti skirtų priemonių, pvz., putų, lako ir želės.
- Vamzdelis padengtas danga. Ši danga gali pamažu dėvėtis. Tačiau tai nekenkia prietaiso veikimo efektyvumui.
- Naudojant prietaisą su dažytais plaukais, vamzdelis gali išsitepti.
- Norėdami prietaisą patikrinti arba pataisyti, kreipkitės į įgaliotąjį „Philips" techninės priežiūros centrą. Remontas, kurį atlieka nekvalifikuoti asmenys, gali sukelti pavojų naudotojui.
- Kad išvengtumėte elektros smūgio, į angas nekiškite metalinių daiktų.
- Baigę naudoti nebandykite ištraukti kištuko tempdami už laido. Prietaisą išjunkite prilaikydami kištuką.

Elektromagnetiniai laukai (EML)
„Philips" prietaisas atitinka visus taikomus standartus ir normas dėl elektromagnetinių laukų poveikio.

Aplinkosauga
Šis simbolis reiškia, kad gaminio negalima išmesti kartu su įprastomis buitinėmis atliekomis (2012/19/ES). Laikykitės jūsų šalyje galiojančių taisyklių, kuriomis reglamentuojamas atskiras elektros ir elektronikos gaminių surinkimas. Tinkamai išmetus galima nuo neigiamo poveikio apsaugoti aplinką ir žmonių sveikatą.

2 Įvadas
Žvilgesio suteikiantis suktukas yra pirmasis mūsų sukurtas suktukas, kurio jonizuojančios priežiūros titanu praturtintas vamzdelis padės suformuoti puikias žvilgančias garbanas ir bangas. Naudodamiesi unikaliu **„Curl Ready" indikatoriumi** lengvai suformuosite garbanas ir neperkaitinsite.
- **Užrakto funkcija ⊶**
Jei per 5 sekundes nepaspaudžiamas joks mygtukas, užraktas įjungiamas automatiškai ir rodoma užrakto piktograma ⊶ (⑨). Įjungus prietaisą pirmą kartą, automatiškai suaktyvinama praėjus 15 sekundžių. Norėdami atrakinti prietaisą, 1 sekundę laikykite nuspaudę ⊶ (⑧).
- **„Curl Ready" indikatorius**
Unikalus „Curl Ready" indikatorius su pasirenkamais 8, 10, 12 sekundžių intervalais pyptelėdamas praneš jums, kada garbana suformuota – plaukai daugiau nebus perkaitinti.
- **Jonizavimo funkcija**
Jonizavimas suteikia plaukams žvilgesio ir sumažina garbanojimąsi formuojant bangas. Galite pajusti specifinį kvapą arba išgirsti čirškėjimą. Tai normalu, nes tai sukelia jonų generatorius.

3 Plaukų garbanojimas
1 Įkiškite kištuką į maitinimo lizdą. Prieš pradėdami garbanoti, apipurkškite nuo karščio apsaugančia priemone sausus plaukus, kad juos geriau apsaugotumėte.
2 Norėdami įjungti prietaisą, paspauskite įjungimo / išjungimo mygtuką ⏻ (⑥) ir palaikykite nuspaudę vieną sekundę. Vadovaudamiesi toliau pateikta lentele pasirinkite pageidaujamą temperatūros (⑧) ir laiko nustatymą (⑦):

Plaukų tipas	Rekomenduojamos temperatūros diapazonas	Rekomenduojamas garbanojimo laikas
Ploni	160 °C ir mažiau	8–10 sek.
Normalūs	170–180 °C	10–12 sek.
Stori	190–210 °C	10–12 sek.

↪ Suktukas yra parengtas naudoti, kai temperatūros indikatorius (⑨) nustoja mirksėti.

Pastaba. Jei naudodamiesi prietaisu norėsite pakeisti temperatūrą arba laiko nustatymą, turėsite išjungti užraktą paspausdami ⊶ 1 sek.

3 Iššukuokite plaukus. Atsižvelgę, kokių garbanų norite, paimkite 2–4 cm pločio plaukų sruogą (jei norite standesnių garbanų, paimkite plonesnę sruogą, o jei norite laisvai krintančių bangų – storesnę).
4 Laikykite žnyples horizontaliai ir nukreipkite jas nuo galvos ir veido. Pradėkite nuo plačiausios vamzdelio vietos (②), laikykite žnyples arti plaukų šaknų ir sukite plaukus aplink žnyples nuo šaknų iki galiukų.
5 Plaukų galiukus prie šalto antgalio (①) prilaikykite pirštais ir paspauskite „Curl Ready" mygtuką (⑩). Kai išgirsite pyptelėjimą, bus pradėtas laiko skaičiavimas.
6 Kai garbana bus suformuota, įspėjamasis pyptelėjimas pasigirs tris kartus.
7 Paleiskite plaukų galiukus ir leiskite plaukams nukristi nuo vamzdelio.
8 Kartokite 3–7 veiksmus, kol sugarbanosite visus plaukus.
9 Norėdami baigti atskirkite garbanas pirštais ir pasukite kiekvieną mažesnę garbaną aplink pirštą, kad jos būtų ryškesnės.

Po naudojimo:
1 Prietaisą išjunkite ir atjunkite nuo maitinimo tinklo.
2 Padėkite jį ant stovo (④) ir palaukite, kol atvės.
3 Pašalinkite plaukus ir dulkes nuo vamzdelio.
4 Prietaisą valykite drėgna šluoste.
5 Laikykite jį saugioje ir sausoje vietoje, kurioje nėra dulkių. Taip pat galite jį laikyti pakabinę už kabinimo kilpos (⑤).

4 Patarimai
- Jei suktuką be spaustuko naudojate pirmą kartą, pasitreniruokite neįjungdami įrenginio, kad išmoktumėte juo naudotis.
- Siauruoju vamzdelio galu formuojamos smulkios garbanos, o plačiuoju – stambesnės garbanos arba bangos. Galite išnaudoti visą vamzdelio ilgį, arba galite pasirinkti ir naudoti vieną sritį ir formuoti stambesnes arba smulkesnes garbanas.
- Jei norite modernios šukuosenos, pradėkite sukti ties skruostikauliu. Porą paskutinių centimetrų palikite nesukę. Pašukuokite pirštais ar šepečiu.
- Šiuo suktuku galima pakelti plaukus nuo šaknų ir suteikti jiems purumo. Laikykite plaukų sruogą 90° laipsnių kampu nuo galvos odos. Laikykite vamzdelį 1 cm atstumu virš šaknų (galvos odos nelieskite) ir paguldykite sruogą ant plačiausios vamzdelio dalies.
- Jei norite suformuoti purias ir stangrias garbanas, prieš sukdami plaukų sruogą aplink vamzdelį, susukite ją, kad ji nebūtų paskleista ant garbanojimo žnyplių plokštelės.
- Jei jūsų plaukai natūraliai banguoti, galite naudoti žnyples tik kelioms viršutinėms sruogoms garbanoti, kad garbanos būtų ryškesnės.
- Jei norite ryškesnių garbanų, jas suformavę nešukuokite plaukų. Jei norite banguotų purių plaukų, švelniai iššukuokite garbanas natūralių šerių šepečiu. Pradėkite šukuoti nuo galiukų ir kilkite aukštyn.
- Baigę garbanoti leiskite visoms garbanoms visiškai atvėsti, tada galėsite naudoti šukuosenos formavimo priemones.

5 Garantija ir techninė priežiūra
Prireikus informacijos (pvz., apie priedo pakeitimą ar iškilus problemai) apsilankykite „Philips" svetainėje www.philips.com/support arba kreipkitės į savo šalies „Philips" klientų aptarnavimo centrą. Jo telefono numerį rasite visame pasaulyje galiojančios garantijos lankstinuke. Jei jūsų šalyje nėra klientų aptarnavimo centro, kreipkitės į vietinį „Philips" prekybos atstovą.

Latviešu
Apsveicam ar pirkumu un laipni lūdzam Philips! Lai pilnībā izmantotu Philips piedāvātā atbalsta iespējas, reģistrējiet izstrādājumu vietnē www.philips.com/welcome.

1 Svarīga informācija
Pirms ierīces izmantošanas uzmanīgi izlasiet šo lietošanas instrukciju un saglabājiet to, lai vajadzības gadījumā varētu ieskatīties tajā arī turpmāk.
- BRĪDINĀJUMS! Nelietojiet ierīci ūdens tuvumā.
- Ja lietojat ierīci vannas istabā, pēc lietošanas atvienojiet ierīci no elektrotīkla, jo ūdens tuvums ir bīstams pat tad, ja ierīce ir izslēgta.
- BRĪDINĀJUMS! Nelietojiet ierīci vannu, dušu, izlietņu vai citu ar ūdeni pildītu trauku tuvumā.
- Pēc lietošanas vienmēr atvienojiet ierīci no sienas kontaktligzdas.
- Ja elektrības vads ir bojāts, lai izvairītos no bīstamām situācijām, jums tas jānomaina servisa centrā vai pie līdzīgi kvalificētam personām.
- Šo ierīci var izmantot bērni vecumā no 8 gadiem un personas ar ierobežotām fiziskajām, sensorajām vai garīgajām spējām vai bez pieredzes un zināšanām, ja tiek nodrošināta uzraudzība vai norādījumi par drošu ierīces lietošanu un panākta izpratne par iespējamo bīstamību. Bērni nedrīkst rotaļāties ar ierīci. Ierīces tīrīšanu un apkopi nedrīkst veikt bērni bez pieaugušo uzraudzības.
- Pirms ierīces pievienošanas elektrotīklam pārliecinieties, ka uz ierīces norādītais spriegums atbilst elektrotīkla spriegumam jūsu mājā.
- Neizmantojiet ierīci citiem nolūkiem, kas nav aprakstīti šajā rokasgrāmatā.
- Nelietojiet ierīci mākslīgos matos.
- Nekādā gadījumā neatstājiet ierīcei bez uzraudzības, kad tā ir pievienota elektrotīklam.
- Nekad neizmantojiet citu ražotāju aksesuārus vai detaļas, vai kuras īpaši nav ieteicis Philips. Ja izmantojat šādus piederumus vai detaļas, garantija vairs nav spēkā esoša.
- Netiniet elektrības vadu ap ierīci.
- Pirms novietojat ierīci glabāšanā, pagaidiet, līdz tā atdziest.
- Uzmanieties ierīces lietošanas laikā, jo tā var būt ļoti karsta. Satveriet ierīci tikai aiz roktura, jo citas daļas ir karstas, un izvairieties no saskares ar ādu.
- Vienmēr novietojiet ierīci ar statīvu uz karstumizturīgas, stabilas, līdzenas virsmas. Karstais cilindrs nedrīkst saskarties ar virsmu vai citu uzliesmojošu materiālu.
- Raugieties, lai elektrības vads nenonāktu saskarē ar ierīces karstajām detaļām.
- Neļaujiet ierīcei, kad tā ir ieslēgta, nonākt saskarē ar viegli uzliesmojošiem priekšmetiem un materiāliem.
- Nekad neapsedziet ierīci ar kaut kādiem priekšmetiem (piem., dvieli vai drāniņu), kad tā ir karsta.
- Ieveidojiet tikai sausus matus. Neizmantojiet ierīci ar mitrām rokām.
- Uzglabājiet cilindru tīru un brīvu no putekļiem un matu veidošanas izstrādājumiem, piemēram, putām, lakas un želejas.
- Cilindram ir pārklājums. Šis pārklājums var samazināt nodilumu laika gaitā. Tomēr tas neietekmē ierīces darbību.
- Ja ar ierīci ieveido krāsotus matus, cilindrs var nosmērēties.
- Vienmēr nododiet ierīci Philips autorizētam servisa centram, ja nepieciešama apskate vai remonts. Nekvalificētu personu veikts remonts var radīt ļoti bīstamas situācijas lietotājam.
- Neievietojiet atverēs metāla priekšmetus, lai izvairītos no elektriskās strāvas trieciena.
- Pēc lietošanas neraujiet aiz strāvas vada. Vienmēr atvienojiet ierīci, turot aiz kontaktdakšas.

Elektromagnētiskie lauki (EMF)
Šī Philips ierīce atbilst visiem piemērojamiem standartiem un noteikumiem, kas attiecas uz elektromagnētisko lauku iedarbību.

Vides aizsardzība
Šis simbols nozīmē, ka produktu nedrīkst izmest kopā ar parastiem sadzīves atkritumiem (2012/19/ES). Ievērojiet savā valstī spēkā esošos likumus par atsevišķu elektrisko un elektronisko produktu utilizāciju. Pareiza utilizācija palīdz novērst negatīvu ietekmi uz vidi un cilvēku veselību.

2 Ievads
Glam Shine ieveidotājs ir mūsu pirmais ieveidotājs ar jonu apstrādi un titāna cilindru, lai iegūtu apburoši mirdzošas lokas un cirtas. Unikāls **loku gatavības indikators** palīdz ieveidot vienādīgas lokas un aizsargā pret pārkaršanu.
- **Pogu fiksācijas funkcija ⊶**
Ja 5 sekundes netiek nospiesta neviena poga, tiek aktivizēts taustiņslēgs un parādās taustiņslēga ikona ⊶ (⑨). Pirmā automātiskā aktivizēšana pēc ierīces ieslēgšanas notiek pēc 15 sekundēm. Lai atbloķētu ierīci, 1 sekundi nospiediet ⊶ (⑧).
- **Loku gatavības indikators**
Unikālais loku gatavības indikators ar 8, 10 un 12 sekunžu izvēles iespējām ļauj uzzināt, kad lokas ir gatavas, atskaņojot pīkstienu, lai nepārkarsētu matus.
- **Jonu funkcija**
Joni nodrošina papildu mirdzumu un samazina pūkošanos matu ieveidošanas laikā. Iespējams, sajutīsiet īpašu smaržu un dzirdēsiet sīcošu troksni. Tā ir normāla parādība un to izraisa jonu ģeneratorus.

3 Ieveidojiet matus
1 Pievienojiet kontaktdakšu elektrības kontaktligzdā. Pirms sākt ieveidošanu, izsmidziniet produktu aizsardzībai pret karstumu uz sausiem matiem, lai iegūtu papildu aizsardzību.
2 Nospiediet un vienu sekundi turiet iesl./izsl. pogu ⏻ (⑥), lai ieslēgtu ierīci. Izvēlieties vēlamo temperatūras iestatījumu (⑧) un laika iestatījumu (⑦) saskaņā ar tabulu:

Matu tips	Ieteicamais temperatūras diapazons	Ieteicamais ieveidošanas laiks
Smalki	160 °C un mazāk	8 vai 10 sekundes
Normāli	170-180 °C	10 vai 12 sekundes
Biezi	190-210 °C	10 vai 12 sekundes

↪ Matu ieveidotājs ir gatavs darbam, kad temperatūras indikators (⑨) pārtrauc mirgot.

Piezīme. Ja vēlaties mainīt temperatūras vai laika iestatījumu lietošanas laikā, iespējams, būs jāizslēdz taustiņslēgs, 1 sekundi nospiežot ⊶ .

3 Izķemmējiet matus, lai tie kļūtu brīvi. Atkarībā no vēlamā rezultāta izķeriet 2 līdz 4 cm platu matu šķipsnu (brīviem viļņiem izķeriet biezāku šķipsnu, stingrām lokām izķeriet plānāku šķipsnu).
4 Turiet matu veidotāju horizontāli un turiet to projām no galvas un sejas. Sāciet no cilindra platākās vietas (②), novietojiet ieveidotāju netālu no matu saknēm un aptiniet matus apkārt no saknēm līdz galiem.
5 Satveriet matu galus pie vēsā gala (①) ar pirkstiem un nospiediet loku gatavības indikatoru (⑩). Kad atskan pīkstiens, sākas laika atskaite.
6 Kad lokas ir gatavas, trīsreiz atskan pīkstiens.
7 Atlaidiet matu galus, un mati nokritīs no cilindra.
8 Atkārtojiet 3.-7. darbību, līdz visi mati ir ieveidoti.
9 Lai pabeigtu, iztaisnojiet lokas ar pirkstiem un aptiniet katru mazāko loku ap pirkstu, lai iegūtu papildu noturību.

Pēc lietošanas:
1 Izslēdziet ierīci un atvienojiet to no elektrotīkla.
2 Novietojiet uz statīva (④), līdz ierīce atdziest.
3 Notīriet no cilindra matus un netīrumus.
4 Notīriet ierīci ar mitru drānu.
5 Uzglabājiet to drošā un sausā vietā, kas pasargāta no putekļiem. Varat to arī pakārt aiz cilpiņas (⑤).

4 Padomi un ieteikumi
- Ja pirmo reizi izmantojat ieveidotāju bez skavas, pavingrinieties, neieslēdzot ierīci, lai apgūtu vadību.
- Cilindra šaurais gals izveido mazas lokas, bet platais gals izveido lielākas lokas vai cirtas. Varat izmantot cilindru visā garumā vai tikai vienu cilindra galu lielākām vai mazākām lokām.
- Lai iegūtu mūsdienīgas cirtas, sāciet lokas vaigu līmenī. Atstājiet dažus centimetrus taisnus. Ķemmējiet cauri ar pirkstiem vai suku.
- Šo matu veidotāju var izmantot arī matu apjoma palielināšanai pie matu saknēm. Turiet matu šķipsnu 90° grādu leņķī pret skalpu. Novietojiet cilindru 1 cm virs saknēm (nepieskarieties skalpam) un uzklājiet šķipsnu uz cilindra platākās daļas.
- Lai ieveidotu cirtas ar mūsdienīgu kuplumu un tvirtumu, sapiniet matus pirms uztīšanas uz cilindra, lai tie plaši neizplestos uz matu veidotāja.
- Ja jūsu mati ir dabīgi viļņoti, varat izmantot matu veidotāju tikai dažām vai augšējai matu daļai, lai vietām uzlabotu lokas.
- Lai iegūtu izteiktas lokas, nekemmējiet matus pēc cirtošanas. Lai pēc cirtošanas iegūtu viļņotu, apjomīgu izskatu, saudzīgi izsukājiet lokas ar dabisko saru suku. Sāciet ar matu galu sukāšanu un virzieties uz augšu.
- Kad esat pabeidzis matu cirtošanu, ļaujiet lokām pilnībā atdzist, pirms turpināt ieveidošanu.

5 Garantija un serviss
Ja nepieciešama informācija, piem., par piederuma nomainu, vai radusies kāda problēma, lūdzu, apmeklējiet Philips tīmekļa vietni www.philips.com/support vai sazinieties ar Philips Klientu apkalpošanas centru savā valstī (tā tālruņa numurs pieejams pasaules garantijas brošūrā). Ja jūsu valstī nav Klientu apkalpošanas centra, vērsieties pie vietējā Philips preču izplatītāja.

Polski
Gratulujemy zakupu i witamy wśród użytkowników produktów Philips! Aby w pełni skorzystać z pomocy oferowanej przez firmę Philips, zarejestruj swój produkt na stronie www.philips.com/welcome.

1 Ważne
Przed pierwszym użyciem urządzenia zapoznaj się dokładnie z niniejszą instrukcją obsługi i zachowaj ją na przyszłość.
- OSTRZEŻENIE: Nie korzystaj z urządzenia w pobliżu wody.
- Jeśli korzystasz z urządzenia w łazience, po zakończeniu stosowania wyjmij wtyczkę z gniazdka elektrycznego. Obecność wody stanowi zagrożenie nawet wtedy, gdy urządzenie jest wyłączone.
- OSTRZEŻENIE: Nie korzystaj z urządzenia w pobliżu wanny, prysznica, umywalki ani innych naczyń napełnionych wodą.
- Zawsze po zakończeniu korzystania z urządzenia wyjmij wtyczkę z gniazdka elektrycznego.
- Ze względów bezpieczeństwa wymianę uszkodzonego przewodu sieciowego zleć centrum serwisowemu lub odpowiednio wykwalifikowanej osobie.
- Urządzenie może być używane przez dzieci w wieku powyżej 8 lat oraz przez osoby z ograniczonymi zdolnościami fizycznymi, sensorycznymi lub umysłowymi, a także nieposiadające wiedzy lub doświadczenia w zakresie użytkowania tego typu urządzeń, pod warunkiem, że będą one nadzorowane lub zostaną poinstruowane na temat korzystania z tego urządzenia w bezpieczny sposób oraz zostaną poinformowane o potencjalnych zagrożeniach. Dzieci nie mogą bawić się urządzeniem. Dzieci chcące pomóc w czyszczeniu i obsłudze urządzenia zawsze powinny to robić pod nadzorem dorosłych.
- Przed podłączeniem urządzenia upewnij się, że napięcie podane na urządzeniu jest zgodne z napięciem w domowej instalacji elektrycznej.
- Urządzenia używaj zgodnie z jego przeznaczeniem, opisanym w tej instrukcji obsługi.
- Nie używaj urządzenia na sztucznych włosach.
- Nigdy nie pozostawiaj bez nadzoru urządzenia podłączonego do zasilania.
- Nigdy nie używaj akcesoriów ani części zamiennych innych producentów ani takich, które nie są zalecane przez firmę Philips. W przypadku użycia takich akcesoriów lub części gwarancja traci ważność.
- Nie zawijaj przewodu sieciowego wokół urządzenia.
- Przed schowaniem urządzenia odczekaj, aż ostygnie.
- Postępuj uważnie, korzystając z urządzenia, ponieważ może być ono bardzo rozgrzane. Trzymaj je wyłącznie za uchwyt, ponieważ pozostałe części są gorące, i nie dopuszczaj do zetknięcia ze skórą.
- Zawsze umieszczaj urządzenie na podpórce na żaroodpornej, stabilnej, płaskiej powierzchni. Rozgrzany wałek nigdy nie powinien dotykać blatu ani innych łatwopalnych materiałów.
- Nie dopuść do zetknięcia się przewodu zasilającego z rozgrzanymi częściami urządzenia.
- Włączone urządzenie trzymaj z dala od łatwopalnych substancji i przedmiotów.
- Gdy urządzenie jest gorące, nigdy go nie przykrywaj (np. ręcznikiem lub odzieżą).
- Używaj urządzenia wyłącznie na suchych włosach. Nie obsługuj urządzenia mokrymi dłońmi.
- Na bieżąco czyść wałek z kurzu oraz środków do układania włosów (np. pianki, lakieru, żelu).
- Wałek jest pokryty powłoką, która z czasem może zacząć się ścierać. Nie wpływa to jednak na prawidłowe funkcjonowanie urządzenia.
- Jeśli urządzenie jest używane do włosów farbowanych, wałek może się zabarwić.
- W sprawie przeglądu lub naprawy urządzenia zawsze zgłaszaj się do autoryzowanego centrum serwisowego firmy Philips. Naprawy przez osoby niewykwalifikowane mogą prowadzić do poważnego zagrożenia dla użytkownika urządzenia.
- Aby uniknąć porażenia prądem, nie umieszczaj metalowych przedmiotów w otworach urządzenia.
- Po zakończeniu korzystania z urządzenia nie ciągnij za przewód zasilający. Zawsze odłączaj urządzenie od gniazdka elektrycznego, trzymając za wtyczkę.

Pola elektromagnetyczne (EMF)
To urządzenie firmy Philips spełnia wszystkie normy i jest zgodne z wszystkimi przepisami dotyczącymi narażenia na działanie pól elektromagnetycznych.

Środowisko
Ten symbol oznacza, że produktu nie można zutylizować z pozostałymi odpadami domowymi (2012/19/UE). Należy postępować zgodnie z obowiązującymi w danym kraju przepisami dotyczącymi selektywnej zbiórki urządzeń elektrycznych i elektronicznych. Prawidłowa utylizacja pomaga chronić środowisko naturalne oraz ludzkie zdrowie.

2 Wprowadzenie
Glam Shine to nasza pierwsza lokówka z funkcją pielęgnacji jonowej i wałkiem wzbogaconym tytanem. Zapewnia ona lśniące loki i fale. Wyjątkowy **wskaźnik utrwalenia loków** pomaga tworzyć podobne do siebie loki i chroni włosy przed przegrzaniem.
- **Funkcja blokady przycisków ⊶**
Jeśli przez 5 sekund nie zostanie naciśnięty żaden przycisk, funkcja blokady przycisków aktywuje się automatycznie i wyświetli się ikona blokady przycisków ⊶ (⑨). Pierwsza automatyczna aktywacja po włączeniu urządzenia następuje po 15 sekundach. Aby odblokować urządzenie, naciśnij i przytrzymaj przez 1 sekundę przycisk ⊶ (⑧).
- **Wskaźnik utrwalenia loków**
Wyjątkowy wskaźnik utrwalenia loków z ustawieniami 8, 10 i 12 sekund powiadamia brzęczykiem o upływie tego czasu. Koniec z przegrzewaniem włosów.
- **Funkcja jonizacji**
Jonizacja podczas zakręcania włosów zapewnia im dodatkowy połysk i zmniejsza puszenie. Być może wyczujesz specyficzny zapach i usłyszysz syczenie. Są to zwyczajne zjawiska towarzyszące pracy generatora jonów.

3 Tworzenie loków
1 Podłącz wtyczkę przewodu zasilającego do gniazdka elektrycznego. Przed rozpoczęciem zakręcania rozpyl na suche włosy środek chroniący przed działaniem wysokiej temperatury, aby zapewnić im jeszcze lepszą ochronę.
2 Naciśnij i przytrzymaj przez jedną sekundę włącznik urządzenia ⏻ (⑥), aby je uruchomić. Wybierz ustawienia temperatury (⑧) i czasu (⑦), zgodnie z poniższą tabelą:

Rodzaj włosów	Zalecane przedziały temperatur	Zalecany czas utrwalania loków
Cienkie	160°C i niższa	8 lub 10 sekund
Normalne	170–180°C	10 lub 12 sekund
Grube	190–210°C	10 lub 12 sekund

↪ Lokówka jest gotowa do użycia, gdy wskazanie temperatury (⑨) przestaje migać.

Uwaga: zmiana ustawień temperatury lub czasu podczas korzystania z urządzenia może wymagać dezaktywowania blokady przycisków poprzez naciśnięcie przycisku ⊶ i przytrzymanie go przez 1 sekundę.

3 Rozczesz włosy, aby je rozplątać. W zależności od oczekiwanych rezultatów chwyć pasmo od 2 do 4 cm. Aby uzyskać zwarte loki, chwyć cieńsze pasmo. Aby uzyskać opadające fale, chwyć grubsze pasmo.
4 Trzymaj lokówkę w pozycji poziomej i skieruj ją z dala od głowy i twarzy. Rozpoczynając od najszerszego miejsca wałka (②), umieść lokówkę w pobliżu nasady włosów i nawijaj na nią pasmo od nasady do końcówki.
5 Przytrzymując włosy palcami na nienagrzewającej się końcówce (①), naciśnij przycisk wskaźnika utrwalenia loków (⑩). Brzęczyk oznacza rozpoczęcie odliczania.
6 Gdy lok zostanie utrwalony, usłyszysz potrójny brzęczyk.
7 Zmniejsz naprężenie końcówki pasma, tak aby włosy zsunęły się z wałka.
8 Powtarzaj czynności 3–7 aż do ułożenia loków na całej głowie.
9 Na koniec rozdziel loki palcami, a mniejsze loki nawiń na palec w celu ich podkreślenia.

Po użyciu:
1 Wyłącz urządzenie i wyjmij jego wtyczkę z gniazdka elektrycznego.
2 Ustaw urządzenie na podpórce (④) i zaczekaj, aż ostygnie.
3 Oczyść wałek z włosów i kurzu.
4 Wyczyść urządzenie zwilżoną szmatką.
5 Przechowuj urządzenie w bezpiecznym i suchym miejscu, z dala od kurzu. Możesz je też powiesić, korzystając z uchwytu do zawieszania (⑤).

4 Wskazówki i porady
- Jeśli po raz pierwszy korzystasz z lokówki bez zacisku, poćwicz na wyłączonym urządzeniu, aby nabrać wprawy.
- Za pomocą wąskiej końcówki wałka można tworzyć małe loki, natomiast za pomocą szerokiej końcówki można uzyskać większe loki i fale. Możesz wykorzystywać całą długość wałka albo tylko jedną z jego części, aby zakręcić większe lub mniejsze loki.
- Aby uzyskać modne fale, rozpocznij nawijanie od poziomu kości policzkowych. Kilka ostatnich centymetrów pozostaw prostych. Przeczesz włosy palcami lub szczotką.
- Za pomocą lokówki można także powiększać objętość u nasady włosów. Przytrzymaj pasmo pod kątem 90° do skóry głowy. Umieść wałek w odległości 1cm od nasady (unikaj dotykania skóry głowy) i ułóż pasmo na najszerszej części wałka.
- Aby nadać lokom nowoczesny efekt gęstości i sprężystości, skręć każde pasmo przed nawinięciem na wałek, tak by nie rozkładało się na całej powierzchni wałka.
- Jeśli włosy naturalnie się falują, można za pomocą lokówki poprawić rys loków w wybranych miejscach.
- Aby loki były zwarte, po zakręceniu nie należy ich szczotkować. Aby uzyskać efekt falowania i dużej objętości, delikatnie przeczesz włosy szczotką z naturalnego włosia. Rozpocznij od końcówek, przesuwając się stopniowo coraz wyżej.
- Po zakończeniu układania loków poczekaj, aż wystygną, i dopiero wtedy wykonuj dalsze zabiegi.

5 Gwarancja i serwis
W razie jakichkolwiek pytań, np. dotyczących wymiany nasadki, lub problemów prosimy odwiedzić naszą stronę internetową www.philips.com/support lub skontaktować się z lokalnym Centrum Obsługi Klienta firmy Philips (numer telefonu znajduje się w ulotce gwarancyjnej). Jeśli w danym kraju nie ma takiego Centrum, o pomoc należy zwrócić się do sprzedawcy produktów firmy Philips.

Română
Felicitări pentru achiziție și bun venit la Philips! Pentru a beneficia pe deplin de asistența oferită de Philips, înregistrează-ți produsul la www.philips.com/welcome.

1 Important
Citiți cu atenție acest manual de utilizare înainte de a utiliza aparatul și păstrați-l pentru consultare ulterioară.
- AVERTISMENT: Nu utilizați acest aparat în apropierea apei.
- Când aparatul este utilizat în baie, scoateți-l din priză după utilizare deoarece apa reprezintă un risc chiar și când aparatul este oprit.
- AVERTISMENT: Nu utilizați acest aparat în apropierea căzilor, dușurilor, bazinelor sau altor recipiente cu apă.
- Scoateți întotdeauna aparatul din priză după utilizare.
- În cazul în care cablul de alimentare este deteriorat, acesta trebuie înlocuit întotdeauna de Philips, de un centru de service autorizat sau de personal calificat în domeniu, pentru a evita orice pericol.
- Acest aparat poate fi utilizat de către copii cu vârsta minimă de 8 ani și de către persoane care au capacități fizice, senzoriale sau mentale reduse sau care sunt lipsite de experiență și cunoștințe, dacă au fost supravegheați sau instruiți cu privire la utilizarea în condiții de siguranță a aparatului și înțeleg pericolele pe care le implică aceasta. Copiii nu trebuie să se joace cu aparatul. Curățarea și întreținerea de către utilizator nu trebuie realizate de către copii nesupravegheați.
- Înainte de a conecta aparatul, asigurați-vă că tensiunea indicată pe aparat corespunde tensiunii rețelei locale.
- Nu utilizați aparatul pentru alt scop decât cel descris în acest manual.
- Nu utiliza acest aparat pe păr artificial.
- Nu lăsați niciodată aparatul nesupravegheat când este conectat la sursa de alimentare.
- Nu utiliza niciodată accesorii sau componente de la alți producători sau care nu au fost recomandate special de Philips. Dacă utilizezi astfel de accesorii sau componente, garanția ta devine nulă.
- Nu înfășurați cablul de alimentare în jurul aparatului.
- Înainte de a depozita aparatul, așteptați să se răcească.
- Ai deosebită grijă când utilizezi aparatul, deoarece acesta ar putea fi extrem de fierbinte. Ține-l numai de mâner, deoarece alte părți sunt fierbinți, și evită contactul cu pielea.
- Așază întotdeauna aparatul cu suportul pe o suprafață plată, stabilă și termorezistentă. Bara fierbinte nu trebuie să atingă niciodată suprafața sau alte materiale inflamabile.
- Evitați intrarea în contact a cablului de alimentare cu piesele fierbinți ale aparatului.
- Păstrați aparatul la distanță de obiecte și materiale inflamabile când este pornit.
- Nu acoperiți niciodată aparatul cu ceva (de exemplu un prosop sau un articol vestimentar) când este fierbinte.
- Utilizează aparatul numai pe părul uscat. Nu utiliza aparatul cu mâinile ude.
- Păstrați bara curată și curățați-o de praf și produse pentru coafat precum spumă, spray sau gel.
- Bara are un înveliș. Acest înveliș se poate uza lent în timp. Totuși, acest lucru nu afectează performanța aparatului.
- Dacă aparatul este utilizat pe păr vopsit, bara se poate păta.
- În cazul în care aparatul necesită examinare sau reparații, acesta trebuie returnat întotdeauna la un centru de service autorizat de Philips. Repararea aparatului de către o persoană necalificată poate conduce la o situație extrem de periculoasă pentru utilizator.
- Nu introduceți obiecte metalice în orificii, pentru a evita electrocutarea.
- Nu trage de cablul de alimentare după utilizare. Întotdeauna scoate aparatul din priză ținând de ștecher.

Câmpuri electromagnetice (EMF)
Acest aparat Philips respectă toate standardele și reglementările aplicabile privind expunerea la câmpuri electromagnetice.

Mediu
Acest simbol înseamnă că produsul nu poate fi eliminat împreună cu deșeurile menajere normale (2012/19/UE). Respectă regulile din țara ta pentru colectarea separată a produselor electrice și electronice. Eliminarea corectă contribuie la prevenirea consecințelor negative asupra mediului și asupra sănătății umane.

2 Introducere
Ondulatorul Glam Shine, primul nostru ondulator cu îngrijire cu ioni și cu bară îmbogățită cu titan, pentru bucle și onduleuri care strălucesc superb. **Indicatorul Curl Ready** unic te ajută să realizezi bucle omogene de jur împrejur și protejează împotriva supraîncălzirii.
- **Funcția de blocare a butoanelor ⊶**
Dacă nu se apasă niciun buton timp de 5 secunde, se activează automat funcția de blocare a butoanelor și se afișează pictograma de blocare a butoanelor ⊶ (⑨). Prima activare automată după pornirea aparatului este după 15 secunde. Pentru a debloca aparatul, apasă ⊶ (⑧) timp de 1 secundă.
- **Indicator Curl Ready**
Un indicator Curl Ready unic, cu setări pentru 8, 10 și 12 secunde, te anunță când este gata bucla, emițând o alertă sonoră, fără supraîncălzirea părului.
- **Funcția de ionizare**
Ionii asigură strălucire suplimentară și reduc încrețirea când îți ondulezi părul. Este posibil să percepi un miros specific și vei auzi un sfârâit. Este normal, deoarece acestea sunt cauzate de generatorul de ioni.

3 Ondularea părului
1 Conectează ștecherul la o priză de alimentare. Înainte de a începe ondularea, pulverizează spray de protecție pe părul uscat pentru mai multă protecție.
2 Apasă butonul pornit/oprit ⏻ (⑥) și menține-l apăsat timp de o secundă, pentru a porni aparatul. Selectează setarea de temperatură dorită (⑧) și setarea de timp (⑦), conform tabelului de mai jos:

Tip de păr	Intervale de temperatură recomandate	Durate de ondulare recomandate
Subțire	160 °C și mai puțin	8 sau 10 secunde
Normal	170-180 °C	10 sau 12 secunde
Gros	190-210 °C	10 sau 12 secunde

↪ Ondulatorul este gata de utilizare atunci când indicatorul de temperatură (⑨) nu mai luminează intermitent.

Notă: Dacă vrei să modifici setarea de temperatură sau de timp în timpul utilizării, s-ar putea să trebuiască să dezactivezi funcția de blocare a butoanelor, apăsând ⊶ timp de 1 secundă.

3 Perie pentru descurcatul părului. În funcție de rezultatul dorit, ia o șuviță de păr între 2 cm și 4 cm (pentru bucle strânse, ia o șuviță mai mică, pentru bucle lejere, ia o șuviță mai groasă).
4 Ține ondulatorul orizontal și îndreaptă-l în direcția opusă capului și feței. Începe din punctul cel mai lat al barei (②), așază ondulatorul în apropierea rădăcinilor părului și înfășoară părul în spirală, de la rădăcină la vârf.
5 Prinde vârfurile părului la capătul rece (①) cu degetele și apasă butonul Curl Ready (⑩). Semnalul sonor va marca începutul duratei selectate.
6 Când bucla este gata, vei auzi o alertă sonoră repetată de trei ori.
7 Dă drumul la vârfurile părului și părul va cădea de pe bară.
8 Repetă pașii 3-7 până când termini de ondulat tot părul.
9 Pentru a încheia, desparte buclele cu degetele și înfășoară fiecare buclă mai mică în jurul degetului pentru un plus de definiție.

După utilizare:
1 Oprește aparatul și scoate ștecherul din priză.
2 Așază-l pe suport (④) până când se răcește.
3 Îndepărtați firele de păr și praful de pe bară.
4 Curățați aparatul cu o cârpă uscată.
5 Păstrează-l într-un loc sigur și uscat, fără praf. De asemenea, îl poți suspenda de la agățătoare (⑤).

4 Sfaturi și recomandări
- Dacă folosești pentru prima dată un ondulator fără clemă, exersează fără a porni dispozitivul, pentru a te familiariza cu manevrarea.
- Capătul îngust al barei creează bucle mici, în timp ce capătul lat creează bucle mai mari sau onduleuri. Poți utiliza întreaga lungime a barei sau poți alege să utilizezi o singură zonă, pentru bucle mai mari sau mai mici.
- Pentru un păr ondulat cu aspect modern, începe bucla de la nivelul pomeților. De asemenea, lasă ultimii câțiva centimetri neondulați. Piaptănă-l cu degetele sau cu o perie.
- Acest ondulator poate fi, de asemenea, utilizat pentru a crea volum de la rădăcina părului. Ține o șuviță de păr la un unghi de 90° față de scalp. Așază bara la 1cm deasupra rădăcinilor (evită să atingi scalpul) și așază șuvița de păr pe cea mai lată parte a barei.
- Pentru a crea bucle cu volum și elasticitate moderne, răsuciți părul înainte de a-l înfășura în jurul barei, astfel încât acesta să nu se răsfire plat pe aparatul de ondulat părul.
- Dacă părul dvs. este ondulat în mod natural, puteți utiliza ondulatorul pentru doar câteva sau șuvițele din partea de sus, pentru a accentua de jur împrejur buclele.
- Pentru bucle definite, nu peria părul după ondulare. Pentru un păr cu aspect ondulat, voluminos, perie ușor buclele, utilizând o perie cu peri naturali. Perie mai întâi vârfurile și avansează către rădăcini.
- După ce ați terminat de ondulat părul, lăsați să se răcească complet toate buclele înainte de a le coafa.

5 Garanție și service
Dacă ai nevoie de informații, de exemplu, despre înlocuirea unui accesoriu, sau dacă ai o problemă, vizitează site-ul web Philips la adresa www.philips.com/support sau contactează centrul Philips de asistență pentru clienți din țara ta (vei găsi numărul de telefon în broșura de garanție internațională). Dacă în țara ta nu există un astfel de centru, deplasează-te la distribuitorul tău Philips local.

Русский
Щипцы для завивки
Поздравляем с покупкой продукции Philips! Чтобы воспользоваться всеми преимуществами поддержки Philips, зарегистрируйте изделие на веб-сайте www.philips.com/welcome.

1 Важная информация
Перед использованием прибора внимательно ознакомьтесь с инструкцией по эксплуатации и сохраните ее для дальнейшего использования в качестве справочного материала.
- ВНИМАНИЕ! Не используйте прибор вблизи воды.
- Выньте вилку шнура питания прибора из розетки электросети после использования прибора в ванной комнате. Близость воды представляет риск, даже если прибор выключен.
- ВНИМАНИЕ! Не используйте прибор в ванной, душе, бассейне или других помещениях с повышенной влажностью.
- После завершения работы отключите прибор от розетки электросети.
- В случае повреждения сетевого шнура его необходимо заменить. Чтобы обеспечить безопасную эксплуатацию прибора, заменяйте шнур только в авторизованном сервисном центре или в сервисном центре с персоналом аналогичной квалификации.
- Данным прибором могут пользоваться дети старше 8 лет и лица с ограниченными возможностями сенсорной системы или ограниченными умственными или физическими способностями, а также лица с недостаточным опытом и знаниями, но только под присмотром или после получения инструкций по безопасному использованию прибора и при условии понимания потенциальных опасностей. Не разрешайте детям играть с прибором. Дети могут осуществлять очистку и уход за прибором только под присмотром взрослых.
- Перед подключением прибора убедитесь, что указанное на нем напряжение соответствует напряжению местной электросети.
- Не используйте прибор для целей, отличных от описанных в данной инструкции по эксплуатации.
- Не используйте прибор для обработки искусственных волос.
- Не оставляйте включенный в сеть прибор без присмотра.
- Запрещается пользоваться какими-либо принадлежностями или деталями других производителей, не имеющих специальной рекомендации Philips. При использовании таких деталей гарантийные обязательства теряют силу.
- Не обматывайте сетевой шнур вокруг прибора.
- Прежде чем убрать прибор, дайте ему остыть.
- Соблюдайте осторожность при использовании прибора, так как он может сильно нагреваться. Держите прибор только за ручку, так как остальные части очень горячие. Избегайте контакта с кожей.
- Размещайте прибор только на ровных, термостойких, надежно установленных поверхностях. Горячий корпус не должен соприкасаться с поверхностью или другими воспламеняющимися материалами.
- Не допускайте контакта сетевого шнура с горячими частями прибора.
- Держите включенный прибор в стороне от легковоспламеняющихся объектов и материалов.
- Запрещается покрывать неостывший прибор (например, полотенцем или одеждой).
- Используйте прибор только для сухих волос. Запрещается управлять прибором мокрыми руками.
- Корпус прибора следует содержать в чистоте. Очищайте его от пыли, грязи и средств для укладки: муссов, спреев и гелей.
- На корпус прибора нанесено покрытие. Со временем это покрытие может стираться, однако это не влияет на работу прибора.
- При использовании прибора на окрашенных волосах на корпусе могут появиться пятна.
- Для выполнения проверки или ремонта прибора обращайтесь только в авторизованный сервисный центр Philips. Вследствие неквалифицированного ремонта эксплуатация прибора может стать чрезвычайно опасной.
- Во избежание поражения электрическим током не вставляйте металлические предметы в отверстия.
- Не тяните на себя шнур питания после использования. При отключении прибора от сети держитесь только за вилку.

Электромагнитные поля (ЭМП)
Этот прибор Philips соответствует всем применимым стандартам и нормам по воздействию электромагнитных полей.

Защита окружающей среды
Этот символ означает, что продукт не может быть утилизирован вместе с бытовыми отходами (2012/19/EC). Выполняйте раздельную утилизацию электрических и электронных изделий в соответствии с правилами, принятыми в вашей стране. Правильная утилизация поможет предотвратить негативное воздействие на окружающую среду и здоровье человека.

2 Введение
Glam Shine — наши первые щипцы для завивки с системой ионизации и титановым корпусом для создания великолепных сияющих локонов и волн. Уникальный **индикатор завершения завивки локона** позволяет получать симметричные локоны и защищает волосы от перегрева.
- **Функция блокировки кнопок ⊶**
Если ни одна кнопка не будет нажата в течение 5 секунд, автоматически включится функция блокировки и появится значок ключа ⊶ (⑨). Первая автоматическая блокировка после включения прибора срабатывает через 15 секунд. Чтобы разблокировать прибор, нажмите и удерживайте ⊶ (⑧) в течение 1 секунды.
- **Индикатор завершения завивки локона**
Уникальный индикатор завершения завивки локона с тремя опциями (8, 10 и 12 секунд) сигнализирует о готовности локона с помощью звукового сигнала, минимизируя риск перегрева волос.
- **Функция ионизации**
Ионизация придает волосам блеск и уменьшает спутывание во время завивки. При этом может появляться специфический запах и потрескивание — это обычное явление, которое возникает в процессе генерирования ионов.

3 Завивка волос
1 Подключите вилку к розетке электросети. Для дополнительной защиты перед завивкой нанесите на сухие волосы термозащитный спрей.
2 Для включения прибора нажмите и удерживайте кнопку включения/выключения ⏻ (⑥) в течение одной секунды. Выберите подходящий температурный режим (⑧) и настройку времени (⑦) в соответствии с информацией в таблице ниже.

Тип волос	Рекомендуемый диапазон температур	Рекомендуемое время завивки
Тонкие	160 °C или ниже	8 или 10 секунд
Нормальное	170–180 °C	10 или 12 секунд
Густые	190–210 °C	10 или 12 секунд

↪ Индикация температуры (⑨) перестанет мигать, когда щипцы для завивки будут готовы к работе.

Примечание. Возможно, для изменения настройки температуры или времени при использовании прибора потребуется отключить функцию блокировки. Для этого нажмите и удерживайте ⊶ в течение 1 секунды.

3 Расчешите волосы. В зависимости от желаемого результата, отделите прядь волос шириной от 2 до 4 см (для создания упругих локонов прядь должна быть тоньше, а для мягких волн — толще).
4 Удерживайте щипцы для завивки горизонтально, не направляя наконечник в сторону лица. Начинайте накручивание с самой широкой части корпуса (②); поднесите щипцы к корням волос и накрутите прядь на корпус от корней до кончиков.
5 Придерживая кончики волос возле термоизолированного наконечника (①), нажмите кнопку готовности локона (⑩). Отсчет времени начнется, когда прозвучит звуковой сигнал.
6 Когда локон будет готов, звуковой сигнал прозвучит три раза.
7 Отпустите кончики волос, чтобы освободить прядь, накрученную на корпус.
8 Повторите шаги 3–7 для завивки всех прядей.
9 По окончании завивки разделите локоны пальцами и для разделения кудрей накрутите каждую мелкую прядь на палец.

После завершения работы:
1 Выключите прибор и отключите его от электросети.
2 Установите на подставку (④) и дайте ему остыть.
3 Очистите корпус прибора от пыли и волос.
4 Протрите прибор влажной тканью.
5 Храните изделие в безопасном и сухом месте, защищенном от пыли. Также его можно подвесить за специальную петельку (⑤).

4 Советы и рекомендации
- Если вы впервые пользуетесь щипцами без зажима, попробуйте сначала выполнить описанные действия, не включая прибор.
- Более узкая часть корпуса предназначена для создания небольших локонов, а более широкая — для крупных локонов или волн. Для моделирования локонов нужного диаметра прядь можно накручивать по всей длине корпуса или на отдельный участок корпуса.
- Для создания модной укладки начните завивать волосы на уровне скул и не накручивайте волосы в нескольких сантиметрах от кончиков. Расчешите волосы руками или расческой.
- Эти щипцы также можно использовать для создания объема у корней. Удерживая прядь под углом 90 °к голове, приложите корпус к волосам на 1 см выше корней (не касайтесь кожи головы) и оберните прядь вокруг самой широкой части корпуса один раз.
- Для создания современной укладки в виде объемных и упругих локонов перекрутите прядь, перед тем как обернуть ее вокруг корпуса щипцов, чтобы волосы не лежали на щипцах плоско.
- Если Ваши волосы вьются от природы, щипцы можно использовать для завивки отдельных прядей, например нескольких прядей сверху.
- Чтобы получить более выразительные локоны, не расчесывайте волосы после завивки. Для создания объемной прически с волнами аккуратно расчешите волосы расческой из натуральной щетины. Сначала расчешите кончики и постепенно поднимайтесь выше.
- По окончании завивки щипцами, прежде чем приступать к последующим этапам укладки, дождитесь полного остывания волос.

5 Гарантия и обслуживание
При возникновении проблемы или необходимости получения информации (например, если нужно заменить насадку) перейдите на веб-сайт компании Philips (www.philips.com/support) или обратитесь в центр поддержки потребителей Philips в вашей стране. Номер телефона центра указан в гарантийном талоне. Если в вашей стране такой центр отсутствует, обратитесь в местную торговую организацию Philips.

Для бытовых нужд

Изготовитель:"Филипс Консьюмер Лайфстайл Б.В.", Туссендиепен 4, 9206 АД, Драхтен, Нидерланды.

Импортер на территорию России и Таможенного Союза: ООО «ФИЛИПС», Россия, Москва, ул. Сергея Макеева, 13, тел. +7 495 961 1111

Импортер на территорию России и Таможенного Союза принимает претензии потребителей в случаях, предусмотренных Законом РФ «О защите прав потребителей» 07.02.1992 N 2300-1», в отношении товара, приобретенного на территории Российской Федерации

Model: BHB872
Input rating: 110-240V~ 50-60 Hz 42 W
Class II appliance

Slovensky
Gratulujeme vám ku kúpe a vitajte medzi zákazníkmi spoločnosti Philips! Ak chcete využiť všetky výhody zákazníckej podpory spoločnosti Philips, zaregistrujte svoj výrobok na adrese www.philips.com/welcome.

1 Dôležité informácie
Pred použitím zariadenia si pozorne prečítajte tento návod na použitie a ponechajte si ho pre prípad potreby v budúcnosti.
- VAROVANIE: Nepoužívajte zariadenie v blízkosti vody.
- Ak zariadenie používate v kúpeľni, hneď po použití ho odpojte zo siete, pretože voda v jeho blízkosti predstavuje nebezpečenstvo, aj keď je zariadenie vypnuté.
- VAROVANIE: Toto zariadenie nepoužívajte v blízkosti vaní, spŕch, umývadiel ani iných nádob obsahujúcich vodu.
- Po použití vždy odpojte zariadenie zo siete.
- V prípade poškodenia elektrického kábla je potrebné nechať ho vymeniť v servisnom stredisku alebo u podobne kvalifikovaných osôb, aby sa predišlo možným rizikám.
- Toto zariadenie môžu používať deti staršie ako 8 rokov a tiež osoby, ktoré majú obmedzené telesné, zmyslové alebo mentálne schopnosti alebo nemajú dostatok skúseností a znalostí, pokiaľ sú pod dozorom alebo im bolo vysvetlené bezpečné používanie tohto zariadenia a za predpokladu, že rozumejú príslušným rizikám. Deti sa nesmú hrať s týmto zariadením. Deti nesmú bez dozoru čistiť ani vykonávať údržbu tohto zariadenia.
- Pred pripojením zariadenia sa presvedčte, či napätie udávané na zariadení zodpovedá napätiu v miestnej elektrickej sieti.
- Zariadenie nepoužívajte na iné účely, ako tie, ktoré sú opísané v tomto návode na použitie.
- Zariadenie nepoužívajte na úpravu umelých vlasov.
- Keď je zariadenia pripojené k elektrickej sieti, nikdy ho nenechávajte bez dozoru.
- Nepoužívajte príslušenstvo iných výrobcov ani príslušenstvo, ktoré spoločnosť Philips výslovne neodporučila. Ak takéto príslušenstvo alebo súčiastky použijete, záruka stratí platnosť.
- Sieťový kábel nenavíjajte okolo zariadenia.
- Predtým, ako zariadenie odložíte, nechajte ho vychladnúť.
- Pri používaní zariadenia postupujte veľmi pozorne, pretože môže byť extrémne horúce. Zariadenie držte len za držadlo, pretože všetky ostatné časti sú horúce. Vyhnite sa kontaktu s pokožkou.
- Zariadenie vždy položte na stojan alebo na stabilný a rovný povrch, ktorý je odolný voči vysokým teplotám. Horúci valec sa nesmie nikdy dotýkať povrchu ani iného horľavého materiálu.
- Dávajte pozor, aby sa sieťový kábel nedotýkal horúcich častí zariadenia.
- Zapnuté zariadenie sa nesmie dostať do blízkosti horľavých predmetov a materiálu.
- Zapnuté zariadenie nikdy ničím neprikrývajte (napr. uterákom alebo oblečením).
- Zariadenie používajte len na suché vlasy. Zariadenie nepoužívajte, keď máte mokré ruky.
- Valec udržiavajte čistý, chráňte ho pred prachom a znečistením prípravkami na tvarovanie účesu, ako napríklad penovým tužidlom, lakom alebo gélom.
- Valec má povrchovú vrstvu. Táto vrstva sa môže časom pomaly opotrebovať. Nemá to však vplyv na výkon tohto zariadenia.
- Ak sa zariadenie používa na úpravu farbených vlasov, valec kulmy sa môže znečistiť.
- Revíziu alebo opravu zariadenia smie vykonať jedine personál servisného centra autorizovaného spoločnosťou Philips. Oprava nekvalifikovanou osobou môže pre používateľa znamenať veľké nebezpečenstvo.
- Do otvorov nezasúvajte kovové predmety, aby nedošlo k zásahu elektrickým prúdom.
- Po skončení používania neťahajte za sieťový kábel. Zariadenie vždy odpojte uchopením za zástrčku.

Elektromagnetické polia (EMF)
Tento spotrebič značky Philips vyhovuje všetkým príslušným normám a smerniciam týkajúcim sa vystavenia elektromagnetickým poliam.

Životné prostredie
Tento symbol znamená, že toto zariadenie sa nesmie likvidovať s bežným komunálnym odpadom (2012/19/EÚ). Postupujte podľa predpisov platných vo vašej krajine pre separovaný zber elektrických a elektronických výrobkov. Správna likvidácia pomáha zabrániť negatívnym vplyvom na životné prostredie a ľudské zdravie.

2 Úvod
Glam Shine Curler, naša prvá natáčacia kulma s iónovou starostlivosťou a valcom s obsahom titánu pre krásne lesklé kučery a vlny. Jedinečný **indikátor Curl Ready** vám pomôže vytvoriť rovnomerné kučery na celej hlave a chráni pred prehriatím.
- **Funkcia zámku tlačidiel ⊶**
Ak do 5 sekúnd nestlačíte žiadne tlačidlo, automaticky sa aktivuje zámok tlačidiel a zobrazí sa ikona zámku tlačidiel ⊶ (⑨). K prvej automatickej aktivácii po zapnutí zariadenia dôjde po 15 sekundách. Na odomknutie zariadenia stlačte tlačidlo ⊶ (⑧) na 1 sekundu.
- **Indikátor Curl Ready**
Jedinečný indikátor Curl Ready s nastavením na 8, 10 alebo 12 sekúnd vás pípnutím upozorní, keď je kučera pripravená. Už žiadne ďalšie poškodenie vlasov spôsobené prehriatím.
- **Funkcia ionizátora**
Ionizátor počas natáčania vlasov zabezpečí väčší lesk a redukuje strapatenie. Môžete pocítiť charakteristický zápach a začuť škvrčanie. Tieto javy sú normálne a spôsobuje ich generátor iónov.

3 Vytváranie kučeravého účesu
1 Pripojte zástrčku do napájacej zásuvky. Skôr než začnete s natáčaním, nastriekajte si na suché vlasy prípravok na ochranu pred teplom.
2 Stlačte a podržte vypínač ⏻ (⑥) na jednu sekundu, čím zapnete zariadenie. Vyberte požadované nastavenie teploty (⑧) a času (⑦) podľa tabuľky nižšie:

Typ vlasov	Odporúčané rozsahy teploty	Odporúčaný čas natáčania
Jemné	160 °C a menej	8 alebo 10 sekúnd
Normal (Normálne)	170 – 180 °C	10 alebo 12 sekúnd
Husté	190 – 210 °C	10 alebo 12 sekúnd

↪ Natáčacia kulma je pripravená na použitie, keď indikátor teploty (⑨) prestane blikať.

Poznámka: Ak chcete počas používania zmeniť nastavenie teploty alebo času, môže byť potrebné deaktivovať zámok tlačidiel stlačením tlačidla ⊶ na 1 sekundu.

3 Učešte si vlasy a rozčešte zamotané časti. V závislosti od požadovaných výsledkov zoberte prameň vlasov od 2 cm do 4 cm (tenší prameň pre hustejšie kučery a hrubší prameň pre voľnejšie vlny).
4 Držte natáčaciu kulmu vodorovne a nasmerujte ju preč od hlavy a tváre. Začnite na najširšej časti valca (②), umiestnite natáčaciu kulmu ku korienkom vlasov a obtočte vlasy okolo valca od korienkov po končeky.
5 Prstami pridržte končeky vlasov pri chladnej špičke (①) a stlačte tlačidlo Curl Ready (⑩). Keď začujete zvukové upozornenie, spustí sa odpočítavanie času.
6 Keď je kučera hotová, trikrát zaznie zvukové upozornenie (pípnutie).
7 Uvoľnite končeky vlasov a nechajte vlasy spadnúť z valca.
8 Opakujte kroky 3 – 7, kým nevytvoríte kučery na celej hlave.
9 Na záver si prejdite prstami cez kučery, čím ich rozdelíte na menšie kučery. Ak ich chcete ešte viac zvýrazniť, omotajte si každú menšiu kučeru okolo prsta.

Po použití:
1 Vypnite zariadenie a odpojte ho zo siete.
2 Položte ho na odkladací stojan (④) a nechajte vychladnúť.
3 Odstráňte z valca vlasy a nečistoty.
4 Zariadenie očistite navlhčenou tkaninou.
5 Zariadenie skladujte na bezpečnom a suchom mieste bez prachu. Môžete ho tiež zavesiť na očko na zavesenie (⑤).

4 Tipy a triky
- Ak používate natáčaciu kulmu bez spony prvýkrát, najskôr si to vyskúšajte pri vypnutom zariadení, aby ste si zvykli na manipuláciu.
- Úzky koniec valca vytvára malé kučery, zatiaľ čo široký koniec vytvára väčšie kučery alebo vlny. Môžete použiť celú dĺžku valca alebo môžete použiť len jednu oblasť pre väčšie alebo menšie kučery.
- Ak chcete získať moderné kučery, začnite natáčať na úrovni vašej lícnej kosti. Tiež ponechajte posledných niekoľko centimetrov nenatočených. Prečešte si vlasy rukou alebo kefou.
- Túto natáčaciu kulmu môžete použiť aj na vytvorenie objemu pri končekoch vlasov. Podržte prameň vlasov pod 90° uhlom voči pokožke hlavy. Priložte valec 1cm nad korienky (nedotknite sa pokožky hlavy) a položte prameň na najširšiu časť valca.
- Na vytvorenie moderného účesu z plných a pružných kučier ich pred natočením okolo valca stočte, aby sa na natáčaciu kulmu nerozprestreli rovno.
- Ak sú vaše vlasy prirodzene vlnité, môžete pomocou natáčacej kulmy upraviť len niekoľko horných prameňov vlasov a zvýrazniť tak všetky vlny.
- Ak chcete získať výrazné kučery, vlasy po natočení nečešte. Ak chcete získať zvlnený, objemný vzhľad, jemne prečešte kučery kefou s prírodnými štetinami. Začnite česaním v oblasti končekov a pokračujte smerom nahor.
- Keď si natočíte vlasy, pred ďalším tvarovaním účesu nechajte kučery úplne vychladnúť.

5 Záruka a servis
Ak potrebujete informácie napríklad o výmene nástavca alebo máte problém, navštívte webovú stránku spoločnosti Philips na adrese www.philips.com/support alebo sa obráťte na Stredisko starostlivosti o zákazníkov spoločnosti Philips vo svojej krajine (telefónne číslo strediska nájdete v priloženom celosvetovo platnom záručnom liste). Ak sa vo vašej krajine toto stredisko nenachádza, obráťte sa na miestneho predajcu výrobkov značky Philips.

Slovenščina
Čestitamo vam za nakup in dobrodošli pri Philipsu. Če želite popolnoma izkoristiti podporo, ki jo nudi Philips, registrirajte izdelek na www.philips.com/welcome.

1 Pomembno
Pred uporabo aparata natančno preberite ta uporabniški priročnik in ga shranite za poznejšo uporabo.
- OPOZORILO: Aparata ne uporabljajte v bližini vode.
- Ko aparat uporabljate v kopalnici, ga po uporabi vedno izključite iz omrežja, ker neposredna bližina vode predstavlja nevarnost, četudi je aparat izklopljen.
- OPOZORILO: Aparata ne uporabljajte v bližini kadi, tušev, umivalnikov ali drugih posod z vodo.
- Po uporabi aparat vedno izklopite iz omrežne vtičnice.
- Poškodovani omrežni kabel sme zaradi varnosti zamenjati samo servisni center ustrezno usposobljeno osebje.
- Ta aparat lahko uporabljajo otroci nad 8. letom starosti in osebe z zmanjšanimi fizičnimi ali psihičnimi sposobnostmi ali s pomanjkljivimi izkušnjami in znanjem, če so prejele navodila glede varne uporabe aparata ali jih pri uporabi nadzoruje odgovorna oseba, ki jih opozori na morebitne nevarnosti. Otroci naj se ne igrajo z aparatom. Otroci aparata ne smejo čistiti in vzdrževati brez nadzora.
- Preden aparat priključite, preverite, ali na aparatu označena napetost ustreza napetosti lokalnega električnega omrežja.
- Aparat uporabljajte izključno v namene, ki so opisani v tem priročniku.
- Aparata ne uporabljajte na umetnih laseh.
- Ko je aparat priključen na napajanje, ga ne puščajte brez nadzora.
- Ne uporabljajte nastavkov ali delov drugih proizvajalcev, ki jih Philips izrecno ne priporoča. Uporaba takšnih nastavkov razveljavi garancijo.
- Omrežnega kabla ne navijajte okoli aparata.
- Preden aparat shranite, počakajte, da se ohladi.
- Pri uporabi aparata bodite zelo pozorni, ker je lahko izjemno vroč. Primite samo ročaj, ker so drugi deli vroči, in se izogibajte stiku s kožo.
- Aparat s stojalom vedno položite na stabilno ravno površino, odporno proti vročini. Vroča cevka se ne sme nikoli dotakniti površine ali drugega vnetljivega materiala.
- Preprečite stik omrežnega kabla z vročimi deli aparata.
- Vklopljenega aparata ne približujte vnetljivim predmetom in materialom.
- Vročega aparata ne pokrivajte (npr. z brisačo ali obleko).
- Aparat uporabljajte samo na suhih laseh. Aparata ne uporabljajte z mokrimi rokami.
- Cevka mora biti čista in brez prahu, umazanije in sredstev za oblikovanje, kot so pena, razpršilo in gel.
- Cevka ima prevleko. Prevleka se sčasoma lahko obrabi. Vendar to ne vpliva na delovanje aparata.
- Če aparat uporabljate na barvanih laseh, se cevka lahko umaže.
- Za pregled ali popravilo aparata se obrnite na Philipsov pooblaščeni servis. Popravilo s strani neusposobljenih oseb je lahko za uporabnika izredno nevarno.
- V reže ne vstavljajte kovinskih predmetov, da ne povzročite električnega šoka.
- Po uporabi ne vlecite za napajalni kabel. Aparat iz električnega omrežja vedno izključite tako, da primete vtič.

Elektromagnetna polja (EMF)
Ta Philipsov aparat ustreza vsem veljavnim standardom in predpisom glede izpostavljenosti elektromagnetnim poljem.

Okolje
Ta simbol pomeni, da izdelka ne smete odlagati skupaj z običajnimi gospodinjskimi odpadki (2012/19/EU). Upoštevajte državne predpise za ločeno zbiranje električnih in elektronskih izdelkov. S pravilnim odlaganjem pripomorete k preprečevanju negativnih vplivov na okolje in zdravje ljudi.

2 Uvod
Glam Shine je naš prvi kodralnik z ionsko nego in s titanom obogateno cevko za čudovito sijoče kodre in valovite lase. Edinstveni **indikator pripravljenih kodrov** vam pomaga ustvarjati enakomerne kodre in ščiti pred pregrevanjem.
- **Zaklepanje tipk ⊶**
Če 5 sekund ne pritisnete nobenega gumba, se samodejno vklopi zaklepanje tipk in prikaže se ikona zaklepanja tipk ⊶ (⑨). Prvi samodejni vklop po izklopu aparata se zgodi po 15 sekundah. Če aparat želite odkleniti, za 1 sekundo pritisnite ⊶ (⑧).
- **Indikator pripravljenih kodrov**
Edinstveni indikator pripravljenih kodrov, ki ga lahko nastavite na 8, 10 ali 12 sekund vas s »piskom« obvesti, da je koder pripravljen, in prepreči pregrevanje las.
- **Ionska funkcija**
Ioni zagotavljajo dodaten sijaj in zmanjšujejo skodranost pri kodranju las. Zaznate lahko poseben vonj in zaslišite cvrčanje. To je povsem običajno, povzroča pa ju generator ionov.

3 Kodranje las
1 Vtikač priključite na omrežno vtičnico. Pred kodranjem suhe lase zaščitite tako, da nanje nanesete razpršilo pred vročino.
2 Za eno sekundo pridržite gumb za vklop/izklop ⏻ (⑥), da vklopite aparat. Izberite želeno nastavitev temperature (⑧) in časa (⑦) glede na spodnjo tabelo:

Vrsta las	Priporočeni temperaturni razponi	Priporočeni čas kodranja
Fini	160 °C in manj	8 ali 10 sekund
Običajni	170-180 °C	10 ali 12 sekund
Gosti	190-210 °C	10 ali 12 sekund

↪ Kodralnik je pripravljen za uporabo, ko indikator temperature (⑨) preneha utripati.

Opomba: če med uporabo želite spremeniti nastavitev temperature ali časa, boste mogoče morali izklopiti zaklepanje tipk tako, da za 1 sekundo pritisnete ⊶ .

3 Razčešite lase. Glede na želene rezultate uporabite 2 cm ali 4 cm debel pramen las (za drobne kodre uporabite tanjši pramen, za valovite lase pa debelejšega).
4 Kodralnik držite vodoravno in ga usmerite stran od glave in obraza. Začnite na najširšem delu cevke (②), kodralnik postavite blizu korenin in navijte lase od korenine do konice.
5 Konice las s prsti pridržite pri hladni konici (①) in pritisnite gumb za pripravljene kodre (⑩). Ko zaslišite pisk, se začne odštevati čas.
6 Ko je koder pripravljen, boste trikrat zaslišali opozorilni pisk.
7 Sprostite konice las, da lasje padejo s cevi.
8 Ponavljajte korake 3 do 7, dokler ne nakodrate vseh las.
9 Za zaključek kodre ločite s prsti in vsak manjši koder navijte okoli prsta, da mu dodate definicijo.

Po uporabi:
1 Aparat izklopite in izključite.
2 Postavite ga na stojalo (④), da se ohladi.
3 S cevke odstranite lase in prah.
4 Aparat očistite z vlažno krpo.
5 Aparat hranite na varnem in suhem mestu, kjer ni prahu. Lahko ga tudi obesite za obešalno zanko (⑤).

4 Nasveti in namigi
- Opomba: če prvič uporabljate kodralnik brez zaponke, se ga naučite uporabljati, ko je izklopljen.
- Z ozkim koncem cevke ustvarjate majhne kodre, s širokim pa večje kodre ali valovite lase. Uporabite lahko celotno dolžino cevke ali pa se odločite za samo en del za večje ali manjše kodre.
- Če želite moderno valovito pričesko, lase začnite lase kodrati v višini ličnic. Zadnjih nekaj centimetrov ne nakodrajte. Lase razčešite s prsti ali krtačo.
- Kodralnik lahko uporabite tudi za ustvarjanje volumna pri koreninah. Pramen pridržite pod kotom 90° na lasišče. Cevko postavite 1cm nad korenine (ne dotikajte se lasišča) in pramen položite na najširši del cevke.
- Če želite oblikovati moderno polne in poskočne kodre, lase zavijte, preden jih ovijete okoli cevke, da po kodralniku ne bodo razvrščeni ravno.
- Če imate lase naravno valovite, lahko s kodralnikom kodre poudarite tako, da ga uporabite samo na nekaterih ali samo na zgornjih pramenih.
- Če želite kodre definirati, po kodranju las ne razčešite. Če želite valovito in polno pričesko, kodre nežno razčešite s krtačo iz naravnih ščetin. Najprej razčešite konico in nadaljujte navzgor.
- Ko končate s kodranjem, počakajte, da se kodri popolnoma posušijo, preden nadaljujete z oblikovanjem pričeske.

5 Garancija in servis
Za informacije na primer o zamenjavi nastavka ali v primeru težav obiščite Philipsovo spletno stran na naslovu www.philips.com/support oziroma se obrnite na Philipsov center za pomoč uporabnikom v svoji državi (telefonsko številko lahko najdete na mednarodnem garancijskem listu). Če v vaši državi ni takšnega centra, se obrnite na lokalnega Philipsovega prodajalca.

Srpski
Čestitamo vam na kupovini i dobro došli u Philips! Da biste imali sve pogodnosti podrške koju pruža Philips, registrujte proizvod na www.philips.com/welcome.

1 Važno
Pre upotrebe aparata pažljivo pročitajte ovo uputstvo i sačuvajte ga za buduću upotrebu.
- UPOZORENJE: Nemojte da koristite ovaj aparat u blizini vode.
- Ako koristite aparat u kupatilu, isključite ga iz struje nakon upotrebe jer blizina vode predstavlja rizik, čak i kad je aparat isključen.
- UPOZORENJE: Nemojte da koristite ovaj aparat u blizini kade, tuš kabine, umivaonika ili drugih posuda sa vodom.
- Aparat posle upotrebe uvek isključite iz napajanja.
- Ako je kabl za napajanje oštećen, mora da ga zameni ovlašćeni servis ili kvalifikovani serviser kako bi se izbegao rizik od nezgode.
- Ovaj aparat mogu da koriste deca starija od 8 godina i osobe sa smanjenim fizičkim, senzornim ili mentalnim sposobnostima, ili nedostatkom iskustva i znanja, pod uslovom da su pod nadzorom ili da su dobile uputstva za bezbednu upotrebu aparata i da razumeju moguće opasnosti. Deca ne bi trebalo da se igraju aparatom. Deca ne bi trebalo da čiste aparat niti da ga održavaju bez nadzora.
- Pre nego što povežete aparat uverite se da oznaka voltaže na aparatu odgovara voltaži u lokalnoj mreži.
- Aparat koristite isključivo u svrhu opisanu u ovim uputstvima.
- Nemojte da koristite ovaj aparat na umetnoj kosi.
- Kada je aparat povezan na napajanje, nikada ga nemojte ostavljati bez nadzora.
- Nikada nemojte koristiti dodatke ili delove drugih proizvođača koje kompanija Philips nije izričito preporučila. U slučaju upotrebe takvih dodataka ili delova, garancija prestaje da važi.
- Nemojte da namotavate kabl za napajanje oko aparata.
- Pre odlaganja sačekajte da se aparat ohladi.
- Budite veoma pažljivi prilikom upotrebe aparata jer može da bude jako vruć. Aparat držite samo za dršku jer su drugi delovi vrući i izbegavajte kontakt sa kožom.
- Aparat sa postoljem uvek postavite na vatrostalnu, stabilnu i ravnu površinu. Vruća cev nikada ne bi trebalo da dodiruje površine niti druge zapaljive materijale.
- Izbegavajte dodir kabla za napajanje sa vrelim delovima aparata.
- Držite aparat dalje od zapaljivih predmeta i materijala kada je uključen.
- Nikada nemojte pokrivati aparat (npr. peškirom ili odećom) kada je vruć.
- Aparat koristite samo na suvoj kosi. Nemojte da rukujete aparatom dok su vam ruke mokre.
- Pazite da cev uvek bude čista i bez tragova prašine i proizvoda za oblikovanje kose, poput pene, spreja ili gela.
- Cev ima premaz. Ovaj premaz može tokom vremena da se istroši. Međutim, to ne utiče na performanse aparata.
- Ako aparat koristite na ofarbanoj kosi, cev može da se oboji.
- Ako je potrebno ispitivanje ili popravke, aparat uvek vratite ovlašćenom servisu kompanije Philips. Popravke od strane nekvalifikovanih osoba mogu da izazovu opasnost po korisnika.
- Da biste izbegli strujni udar, nemojte da stavljate metalne predmete u otvore.
- Nemojte da vučete kabl za napajanje nakon upotrebe. Aparat uvek isključite tako što ćete držati za utikač.

Elektromagnetna polja (EMF)
Ovaj Philips aparat usklađen je sa svim primenjivim standardima i propisima u vezi sa elektromagnetnim poljima.

Životna sredina
Ovaj simbol ukazuje na to da ovaj proizvod ne sme da se odlaže sa običnim kućnim otpadom (2012/19/EU). Pridržavajte se propisa svoje zemlje za odvojeno prikupljanje otpadnih električnih/elektronskih proizvoda. Pravilno odlaganje doprinosi sprečavanju negativnih posledica po životnu sredinu i zdravlje ljudi.

2 Uvod
Glam Shine Curler, naš prvi aparat za uvijanje kose sa funkcijom jonske nege i cevi obogaćenom titanijumom, za predivno sjajne kovrdže i talase. Jedinstveni **indikator spremnosti kovrdže** pomaže vam da napravite postojane kovrdže i pruža zaštitu od pregrevanja.
- **Funkcija zaključavanja tastera ⊶**
Ako 5 sekundi ne pritisnete nijedno dugme, automatski će se aktivirati zaključavanje tastera i prikazaće se ikona katanca ⊶ (⑨). Prvo automatsko aktiviranje ove funkcije po uključivanju aparata je nakon 15 sekundi. Da biste otključali aparat, pritisnite dugme ⊶ (⑧) i zadržite ga 1 sekund.
- **Indikator spremnosti kovrdže**
Jedinstveni indikator spremnosti kovrdže (sa opcijama 8, 10 i 12 sekundi) obaveštava vas kada je kovrdža napravljena pomoću zvučnog signala – nema više pregrevanja kose.
- **Funkcija jonizacije**
Joni pružaju dodatni sjaj i smanjuju neposlušnost prilikom uvijanja kose. Možda ćete osetiti karakterističan miris i čuti zvuk prštanja. To je normalno, a proizvodi ih generator jona.

3 Kovrdžanje kose
1 Utikač aparata priključite u utičnicu. Pre nego što počnete sa uvijanjem, na kosu nanesite lak otporan na toplotu da biste obezbedili dodatnu zaštitu.
2 Pritisnite dugme za uključivanje/isključivanje ⏻ (⑥) i zadržite ga 1 sekund da biste uključili aparat. Izaberite željenu postavku temperature (⑧) i vremena (⑦) u skladu sa donjom tabelom:

Tip kose	Preporučeni opsezi temperature	Preporučeno vreme za kovrdžanje
Fina	160°C i niža	8 ili 10 sekundi
Normalna	170–180°C	10 ili 12 sekundi
Bujna	190–210°C	10 ili 12 sekundi

↪ Aparat za uvijanje kose spreman je za upotrebu kada indikator temperature (⑨) prestane da treperi.

Napomena: Ako tokom upotrebe želite da promenite postavku temperature ili vremena, možda ćete morati da deaktivirate zaključavanje tastera tako što ćete pritisnuti dugme ⊶ i zadržati ga 1 sekund.

3 Pomoću četke raspletite kosu. U zavisnosti od rezultata koje želite da postignete, uzmite pramen kose debljine između 2 i 4 cm (za čvrste kovrdže uzmite tanji pramen, a za slobodne talase uzmite deblji pramen).
4 Aparat za uvijanje kose držite horizontalno i okrenite ga od glave i lica. Započnite od najšireg dela cevi (②) i postavite aparat za uvijanje kose blizu korena, a zatim obavijte pramen od korena ka vrhu.
5 Vrhove kose držite prstima na hladnom vrhu aparata (①), a zatim pritisnite dugme za spremnost kovrdže (⑩). Kada budete čuli zvučni signal započeće merenje vremena.
6 Kada kovrdža bude spremna, čućete tri zvučna signala.
7 Pustite vrhove kose i kosa će spasti sa cevi.
8 Ponavljajte korake 3–7 dok ne ukovrdžate svu kosu.
9 Za kraj rastresite kovrdže prstima i svaku manju kovrdžu namotajte oko prsta kako biste dobili izraženiju definiciju.

Nakon upotrebe:
1 Isključite aparat i izvucite kabl iz struje.
2 Stavite ga na postolje za odlaganje (④) dok se ne ohladi.
3 Uklonite dlake i prašinu sa cevi.
4 Aparat očistite vlažnom tkaninom.
5 Držite ga na bezbednom i suvom mestu na kojem nema prašine. Za odlaganje možete da upotrebite i petlju za kačenje (⑤).

4 Saveti i trikovi
- Ako je ovo prvi put da koristite aparat za uvijanje kose bez štipaljke, vežbajte bez uključivanja aparata da biste se upoznali sa načinom rukovanja.
- Uski kraj cevi služi za kreiranje malih kovrdža, a široki kraj za kreiranje većih kovrdža ili talasa. Možete da koristite čitavu dužinu cevi ili da odaberete samo jedan njen deo kako biste dobili veće ili manje kovrdže.
- Ako želite da dobijete moderne talase, kovrdžanje započnite u nivou jagodične kosti. Poslednjih nekoliko centimetara ostavite neukovrdžane. Raščešljajte prstima ili četkom.
- Ovaj aparat za uvijanje kose može da se koristi i za stvaranje volumena pri korenu. Držite pramen kose pod uglom od 90° u odnosu na teme. Postavite cev na 1 cm iznad korena (izbegavajte dodirivanje temena), a zatim pramen postavite na najširi deo cevi.
- Da biste oblikovali kovrdže moderne punoće i volumena, zavrtite kosu oko prsta pre nego što je omotate oko cevi tako da ne bude raspoređena po cevi.
- Ako vam je kosa prirodno talasasta, aparat za uvijanje kose možete da upotrebite na samo nekoliko pramenova ili na gornjim delovima kako biste dobili izraženije kovrdže po celoj kosi.
- Ako želite da dobijete definisane kovrdže, nemojte da češljate kosu nakon kovrdžanja. Ako nakon kovrdžanja želite da postignete talasast izgled sa izraženim volumenom, nežno očešljajte kovrdže pomoću četke od prirodnog materijala. Češljanje započnite od krajeva, pa idite nagore.
- Kada završite sa kovrdžanjem kose, ostavite kovrdže da se potpuno osuše pre nego što nastavite sa oblikovanjem frizure.

5 Garancija i servis
Ukoliko su vam potrebne informacije (npr. u vezi sa zamenom nekog dodatka) ili ako imate neki problem, posetite Web lokaciju kompanije Philips na adresi www.philips.com/support ili se obratite centru za korisničku podršku kompanije Philips u svojoj zemlji (broj telefona ćete pronaći na međunarodnom garantnom listu). Ako u vašoj zemlji ne postoji centar za korisničku podršku, obratite se lokalnom distributeru Philips proizvoda.

Українська
Вітаємо Вас із покупкою та ласкаво просимо до клубу Philips! Щоб у повній мірі скористатися підтримкою, яку пропонує компанія Philips, зареєструйте свій виріб на веб-сайті www.philips.com/welcome.

1 Важлива інформація
Перед тим як використовувати пристрій, уважно прочитайте цей посібник користувача і зберігайте його для майбутньої довідки.
- ПОПЕРЕДЖЕННЯ. Не використовуйте цей пристрій біля води.
- У разі використання пристрою у ванній кімнаті витягуйте шнур із розетки після використання, оскільки перебування пристрою біля води становить ризик, навіть якщо пристрій вимкнено.
- ПОПЕРЕДЖЕННЯ! Не використовуйте цей пристрій біля ванн, душів, басейнів або інших ємностей із водою.
- Після використання завжди від'єднуйте пристрій від мережі.
- Якщо шнур живлення пошкоджено, для уникнення небезпеки його необхідно замінити, звернувшись до сервісного центру або фахівців із належною кваліфікацією.
- Цим пристроєм можуть користуватися діти віком від 8 років або більше чи особи із послабленими фізичними відчуттями або розумовими здібностями, чи без належного досвіду та знань, за умови, що користування відбувається під наглядом, їм було проведено інструктаж щодо безпечного користування пристроєм та їх було повідомлено про можливі ризики. Не дозволяйте дітям бавитися пристроєм. Не дозволяйте дітям виконувати чищення та догляд без нагляду дорослих.
- Перед тим як під'єднувати пристрій до електромережі, перевірте, чи збігається напруга, вказана на ньому, із напругою у мережі.
- Не використовуйте пристрій для інших цілей, не описаних у цьому посібнику.
- Не використовуйте цей пристрій на штучному волоссі.
- Ніколи не залишайте під'єднаний пристрій без нагляду.
- Не використовуйте приладдя чи деталі інших виробників, за винятком тих, які рекомендує компанія Philips. Використання такого приладдя чи деталей призведе до втрати гарантії.
- Не накручуйте шнур живлення на пристрій.
- Перед тим як відкласти пристрій на зберігання, дайте йому охолонути.
- Будьте дуже уважними під час використання пристрою, оскільки він може сильно нагрітися. Тримайте пристрій лише за ручку та уникайте контакту зі шкірою, оскільки інші частини є гарячі.
- Завжди кладіть пристрій на підставку на жаростійкій, рівній та стійкій поверхні. Не торкайтеся гарячим циліндром поверхні чи інших займистих матеріалів.
- Запобігайте контакту шнура живлення із гарячими частинами пристрою.
- Тримайте увімкнений пристрій подалі від вогненебезпечних об'єктів та матеріалів.
- Ніколи не накривайте гарячий пристрій (наприклад, рушником чи одягом).
- Використовуйте пристрій лише на сухому волоссі. Не користуйтеся пристроєм, якщо у Вас мокрі руки.
- Слідкуйте, щоб циліндр був чистим від пилу та засобів моделювання зачіски: пінки, лаку та гелю для волосся.
- Циліндр має покриття. Із часом це покриття може зноситися. Однак, це не впливає на роботу пристрою.
- Якщо пристрій використовується для вкладання фарбованого волосся, на циліндрі можуть з'явитися плями.
- Для перевірки або ремонту пристрою завжди звертайтеся до сервісного центру, уповноваженого компанією Philips. Ремонт, виконаний особами без спеціальної кваліфікації, може спричинити дуже небезпечну ситуацію для користувача.
- Не вставляйте металеві предмети в отвори, оскільки це може призвести до ураження електричним струмом.
- Не тягніть за кабель живлення після використання. Завжди від'єднуйте пристрій від мережі, тримаючи за штекер.

Електромагнітні поля (ЕМП)
Цей пристрій Philips відповідає усім чинним стандартам та правовим нормам, що стосуються впливу електромагнітних полів.

Навколишнє середовище
Цей символ означає, що цей виріб не підлягає утилізації зі звичайними побутовими відходами (2012/19/EU). Дотримуйтесь правил роздільного збору електричних і електронних пристроїв у Вашій країні. Належна утилізація допоможе запобігти негативному впливу на навколишнє середовище та здоров'я людей.

2 Вступ
Glam Shine Curler – наші перші щипці для завивки з іонним доглядом та циліндром, збагаченим титаном, для розкішних блискучих завитків і хвильок. Унікальний **індикатор готовності завитка** допомагає створити різноманітні стійкі завитки і захищає від перегрівання.
- **Функція блокування ⊶**
Якщо протягом 5 секунд не натиснути жодної кнопки, автоматично активується функція блокування і з'являється піктограма функції блокування ⊶ (⑨). Перша автоматична активація після увімкнення пристрою відбувається через 15 секунд. Щоб розблокувати пристрій, натисніть та утримуйте ⊶ (⑧) протягом 1 секунди.
- **Індикатор готовності завитка**
Унікальний індикатор готовності завитка із налаштуваннями 8, 10, 12 секунд повідомляє про готовність завитка за допомогою звукового попередження – більше жодного перепалювання волосся.
- **Іонна функція**
Іони забезпечують додатковий блиск і зменшують скуйовдження під час завивки. Можна почути особливий запах і шиплячий звук. Це нормально і спричинено генератором іонів.

3 Створення завитків
1 Вставте вилку в розетку. Перед тим як почати завивку, для кращого захисту розпиліть на сухе волосся засіб із захистом від нагрівання.
2 Натисніть та утримуйте кнопку «увімк./вимк.» ⏻ (⑥) протягом однієї секунди, щоб увімкнути пристрій. Виберіть потрібне налаштування температури (⑧) і часу (⑦) відповідно до таблиці внизу.

Тип волосся	Рекомендовані діапазони температури	Рекомендований час завивки
Тонке	160 °C і менше	8 або 10 секунд
Нормальне	170–180 °C	10 або 12 секунд
Товсте	190–210 °C	10 або 12 секунд

↪ Щипці для завивки готові до використання, коли індикація температури (⑨) перестає блимати.

Примітка. Щоб змінити налаштування температури або часу під час використання, можливо, потрібно буде вимкнути функцію блокування, натиснувши та утримуючи кнопку ⊶ протягом 1 секунди.

3 Розчешіть волосся щіткою. Залежно від бажаного результату візьміть пасмо волосся товщиною від 2 до 4 см (для тугих завитків беріть тонше пасмо, а для вільних хвильок – товстіше пасмо).
4 Тримаючи щипці горизонтально, направляйте їх в напрямку від голови та обличчя. Тримаючи щипці біля коренів волосся, накручуйте волосся на циліндр від коренів до кінчиків (починайте накручувати на найширшу ділянку циліндра) (②).
5 Утримуючи кінчики пасма пальцями на холодному носику (①), натисніть кнопку готовності завитка (⑩). Після звукового сигналу розпочнеться відлік часу завивки.
6 У момент готовності завитка тричі пролунає звукове попередження.
7 Відпустіть кінчики волосся, і волосся впаде із циліндра.
8 Повторіть дії 3–7, поки не накрутите усе волосся.
9 На завершення збийте завитки пальцями і додатково накрутіть кожен менший завиток на палець.

Після використання:
1 Вимкніть пристрій і від'єднайте його від мережі.
2 Поставте його на підставку для підігрівання (④) до охолодження.
3 Почистіть циліндр від волосся і бруду.
4 Чистіть пристрій вологою ганчіркою.
5 Зберігайте пристрій у безпечному, сухому та незапиленому місці. Пристрій можна також зберігати, підвісивши його на гачок за петлю (⑤).

4 Поради та підказки
- Якщо Ви раніше ніколи не користувалися щипцями без затискача, потренуйтеся спочатку з вимкненим пристроєм.
- Вузький кінець циліндра дозволяє створити малі завитки, а широкий кінець – більші завитки чи хвильки. Можна накручувати волосся на весь циліндр або лише на одну його частину для створення більшого чи меншого завитка.
- Для створення модних хвильок розпочніть закручувати волосся на рівні вилиць. Також залиште кілька останніх сантиметрів прямими. Розчешіть волосся пальцями чи щіткою.
- Ці щипці також можна використовувати для створення об'єму біля коренів. Тримайте пасмо волосся під кутом 90° до голови. Розмістіть циліндр на відстані 1 см над коренями (уникайте контакту зі шкірою голови) і покладіть пасмо волосся на найширшу частину циліндра.
- Для створення модних об'ємних і пружних завитків перш ніж намотувати волосся на циліндр, скрутіть його, щоб воно не було рівно намотаним на щипці.
- Якщо волосся кучеряве від природи, щипці можна використовувати для вкладання кількох або верхніх пасм та підкреслення завитків повсюди.
- Для створення чітких завитків розчісувати волосся після завивки не потрібно. Для створення кучерявої об'ємної зачіски обережно розчешіть завитки за допомогою щітки з натуральною щетиною. Починайте розчісувати з кінчиків волосся і поступово догори.
- Створивши завитки, дайте усім пасмам повністю охолонути, а тоді продовжуйте вкладати волосся.

5 Гарантія та обслуговування
Якщо Вам необхідна інформація (наприклад, як замінити насадку) або у Вас виникла проблема, відвідайте веб-сторінку компанії Philips www.philips.com/support або зверніться до Центру обслуговування клієнтів компанії Philips у Вашій країні (телефон можна знайти на гарантійному талоні). Якщо у Вашій країні немає Центру обслуговування клієнтів, зверніться до місцевого дилера Philips. Компанія Philips встановлює строк служби на даний виріб – не менше 3 років

Служба підтримки споживачів
тел.: 0-800-500-697
(дзвінки зі стаціонарних і мобільних телефонів у межах України безкоштовні)
для більш детальної інформації завітайте на www.philips.ua