ZANUSSI

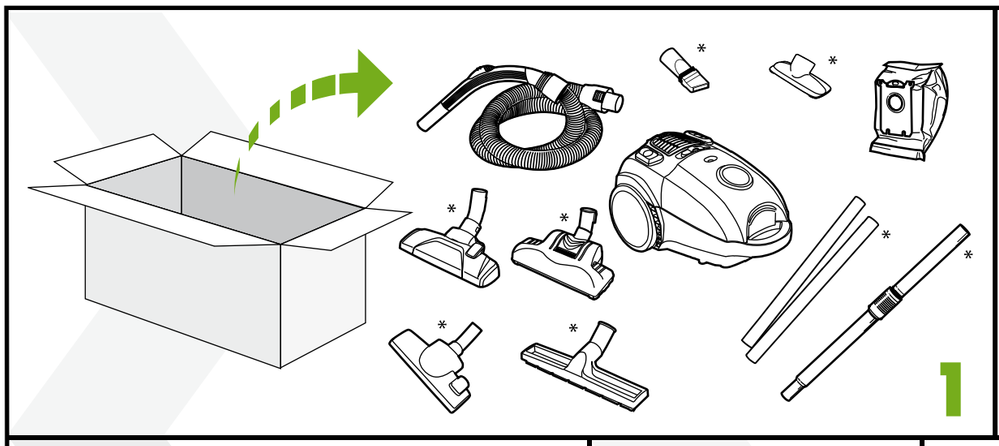

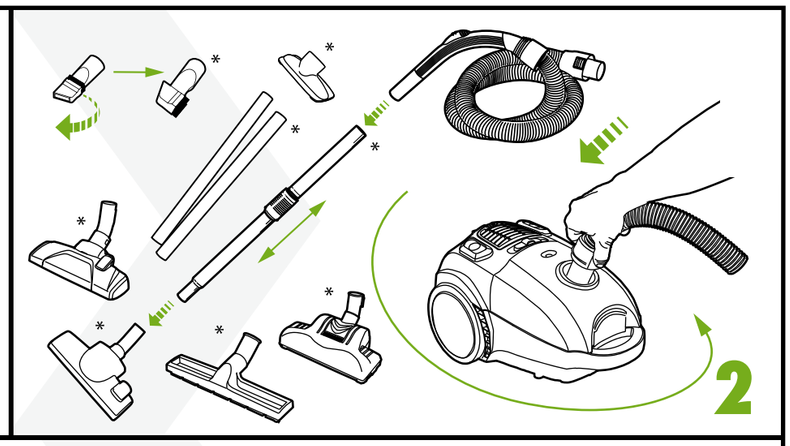

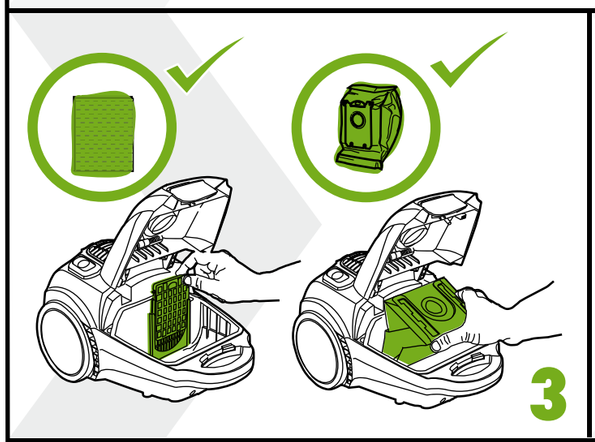

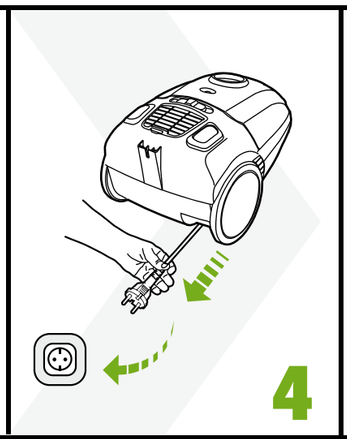

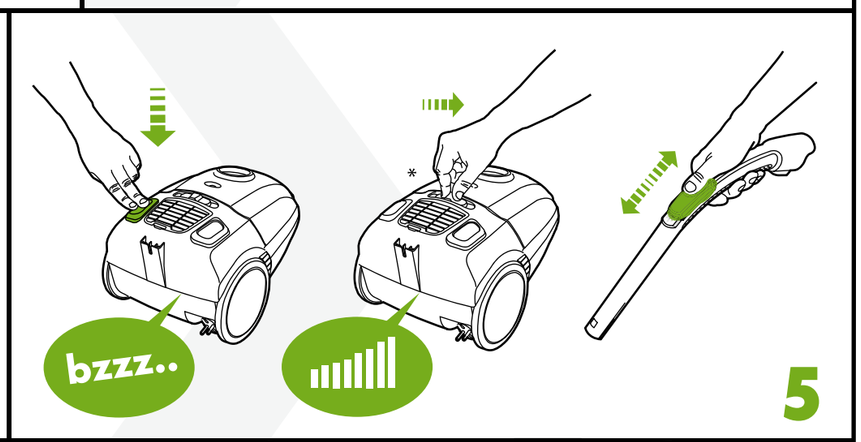

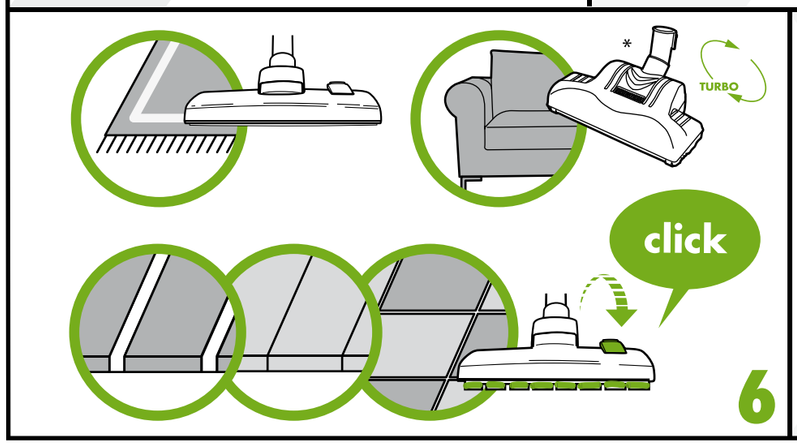

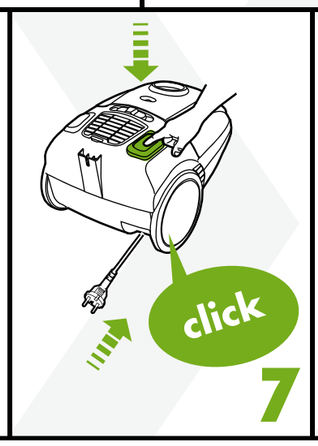

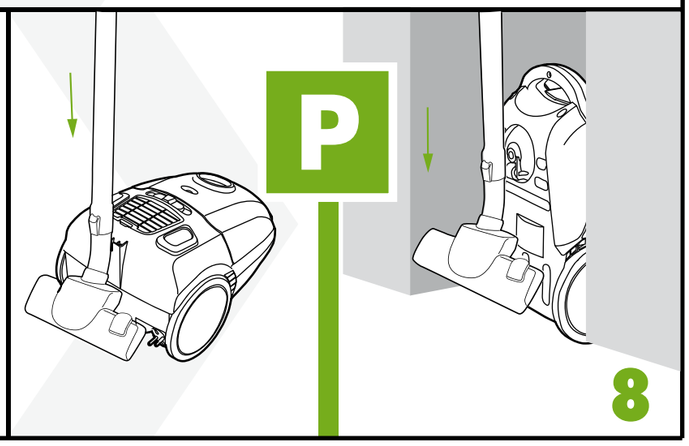

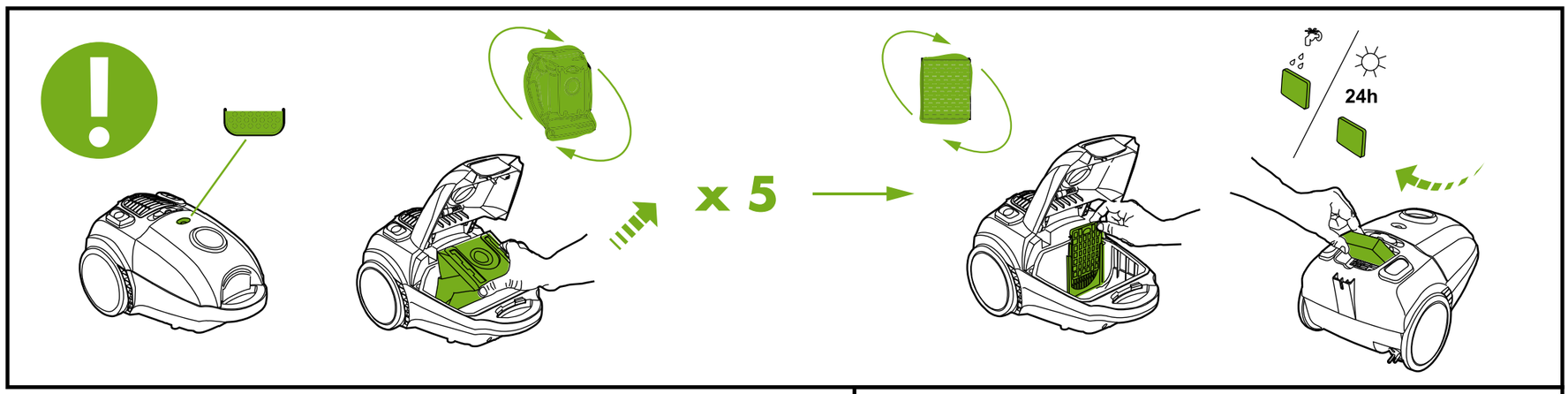

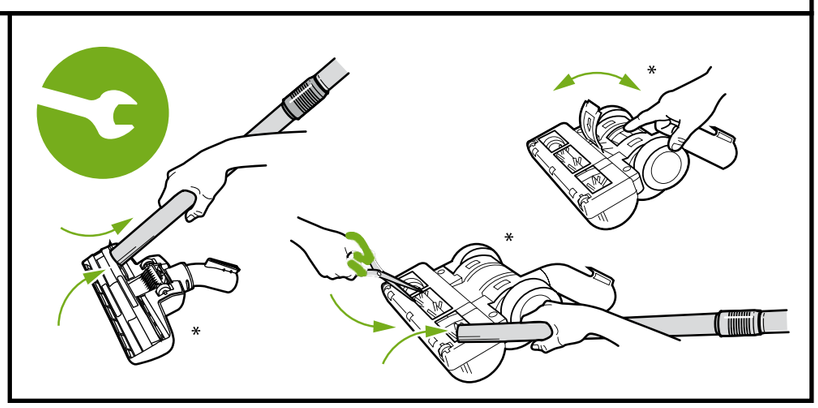

www.zanussi.com

24xx 02 08 02

RUS

Меры предосторожности
Данный прибор может эксплуатироваться детьми старше 8 лет и лицами с ограниченными физическими, сенсорными или умственными способностями или с недостаточным опытом или знаниями только после получения соответствующих инструкций, позволяющих им безопасно эксплуатировать прибор и дающих им представление об опасности, сопряженной его эксплуатацией. Очистка и доступное пользователю техническое обслуживание прибора не должно производиться детьми без присмотра.
ВНИМАНИЕ! «Турбощетка»* оснащены вращающейся щеткой, в которой могут застревать различные предметы. Используйте их только для очистки поверхностей, для которых она предназначена, и соблюдайте при этом осторожность. Перед извлечением застрявших предметов или очисткой щетки выключайте пылесос.
Не разрешайте детям играть с прибором.
Всегда вынимайте вилку из розетки перед чисткой прибора и уходом за ним.
Не пользуйтесь пылесосом без фильтров.

Осторожно!

Прибор содержит электрические провода.
• Не применяйте для сбора жидкостей
• Для мытья прибора не погружайте его в жидкость.
• Регулярно проверяйте шланг и не пользуйтесь им при повреждении.
Все это может привести к серьезным повреждениям двигателя, не подпадающим под действие гарантии.
Данный пылесос предназначен только для бытового применения.

Не пользуйтесь пылесосом:
• Вблизи легковоспламеняющихся газов и т. п.;
• для чистки острых предметов;
• при уборке горячей или остывшей золы, непогашенных окурков и т. п.;
• при уборке мелкой пыли, например от штукатурки, бетона, муки.

Меры предосторожности при обращении со шнуром питания
• Регулярно проверяйте, не поврежден ли шнур или штепсельная вилка. Пользоваться пылесосом с поврежденным шнуром питания запрещается.
• В целях безопасности поврежденный шнур следует заменять только в авторизованном сервисном центре Zanussi. Гарантийное обслуживание не распространяется на повреждения шнура питания пылесоса.
• Не тяните и не поднимайте пылесос за шнур.
Все работы по обслуживанию и ремонту должны выполняться только в авторизованном сервисном центре Zanussi. Храните пылесос в сухом месте.

Информация для потребителя и экологическая политика
Zanussi не несет никакой ответственности за любой ущерб, понесенный из-за неправильного использования данного бытового прибора или внесения в него изменений. Подробная гарантия и список сервисных центров приведены в гарантийной брошюре комплекта прибора.
Ваши замечания о пылесосе и руководстве по эксплуатации сообщайте по электронной почте floorcare@zanussi.com

Забота об окружающей среде
Пылесос разработан с учетом требований охраны окружающей среды. Все пластиковые детали помечены для вторичной переработки. Подробнее на нашем вебсайте: www.zanussi.com. Материал упаковки подобран с учетом заботы об окружающей среде и подлежит переработке.
Материалы с символом ♲ следует сдавать на переработку. Положите упаковку в соответствующие контейнеры для сбора вторичного сырья. Принимая участие в переработке старого электробытового оборудования, Вы помогаете защитить окружающую среду и здоровье человека. Не выбрасывайте вместе с бытовыми отходами бытовую технику, помеченную символом 🗑 Доставьте изделие на местное предприятие по переработке вторичного сырья или обратитесь в свое муниципальное управление.
* Только для отдельных моделей.

UA

Вимоги техніки безпеки та попередження
Цей прилад може використовуватись дітьми старше 8 років та особами із зниженими фізичними, сенсорними або психічними можливостями чи недостатнім досвідом і знаннями лише під наглядом або після проведення інструктажу стосовно безпечного користування приладом та розуміння пов’язаних з цим ризиків.
УВАГА! Турбо-насадки* оснащені щіткою, що обертається, в яку можуть потрапити сторонні предмети. Користуйтесь ними з обережністю та лише на призначених для цього поверхнях. Перш ніж видалити предмети, що потрапили на щітку, або перед очищенням щітки вимкніть пилосос.
Слідкуйте за тим, щоб діти не гралися з приладом.
Слідкуйте за тим, щоб прилад було від’єднано від джерела живлення перед чищенням або ремонтом.
У жодному разі не використовуйте пилосос без фільтрів.

Увага!

Прилад містить електричні роз’єми:
• У жодному разі не збирайте рідину за допомогою пилососа
• Не поміщайте в середину пилососа рідину для чищення
• Шланг необхідно регулярно перевіряти і не використовувати в разі пошкодження.
Вищезгадане може призвести до серйозного пошкодження мотора, а таке пошкодження не покривається гарантією.
Пилосос призначено виключно для застосування в домашніх умовах.

У жодному разі не використовуйте пилосос:
• Поруч із газами, що легко займаються тощо;
• для прибирання гострих предметів;
• для збирання гарячої чи холодної золи, недопалків тощо;
• для збирання тонкодисперсного пилу, наприклад від штукатурки, бетону, або борошна;

Попередження щодо шнура живлення
• Перевірте, чи не пошкоджено кабель та вилку. У жодному разі не використовуйте пилосос, якщо шнур живлення пошкоджено.
• Якщо шнур живлення пошкоджено, ремонт необхідно здійснювати лише в сервісному центрі Zanussi в цілях безпеки. Пошкодження шнура пилососа не підлягає гарантійному ремонту.
• Ніколи не тягніть та не піднімайте пилосос за шнур.
Обслуговування та ремонт пилососа можуть виконувати лише авторизовані сервісні центри Zanussi.
Зберігайте пилосос у сухому місці.

Інформація для споживачів і політика захисту навколишнього середовища
Zanussi не несе жодної відповідальності за шкоду, спричинену внаслідок неналежного використання пилососа або самовільного внесення змін у конструкцію пилососа. Докладніше про гарантію та контактну інформацію для користувачів див. гарантійний талон, доданого до упаковки.
Якщо ви маєте пропозиції щодо покращення пилососа або посібника з експлуатації, зв’яжіться з нами за електронною адресою floorcare@zanussi.com.

Політика захисту навколишнього середовища
За своєю конструкцією цей виріб безпечний для довкілля. Всі пластмасові частини призначені для повторного використання. Докладніше див. на веб-сайті: www.zanussi.com
Матеріали упаковки є екологічно безпечними і можуть використовуватися для повторної переробки. Здавайте на повторну переробку матеріали, позначені відповідним символом ♲ .Викидайте упаковку у відповідні контейнери для вторинної сировини. Допоможіть захистити навколишнє середовище та здоров’я інших людей і забезпечити вторинну переробку електричних і електронних приладів. Не викидайте прилади, позначені відповідним символом 🗑 , разом з іншим домашнім сміттям. Поверніть продукт до заводу із вторинної переробки у вашій місцевості або зверніться до місцевих муніципальних органів влади.
* Залежно від моделі