NORD GROUP
ХОЛДИНГ

Холодильник побутовий електричний
Холодильник бытовой электрический

CX 303

Настанова з експлуатації
Руководство по эксплуатации

ДОДАТОК А - **ВІДОМОСТІ ПРО НАЯВНІСТЬ ДОРОГОЦІННИХ МЕТАЛІВ (СРІБЛА)**
ПРИЛОЖЕНИЕ А - **СВЕДЕНИЯ О СОДЕРЖАНИИ ДРАГОЦЕННЫХ МЕТАЛЛОВ (СЕРЕБРА)**

Назва складальної одиниці Наименование сборочной единицы	**Кількість, шт. Количество, шт.**	**Маса срібла в одній складальній одиниці,г Масса серебра в одной сборочной единице, г**	**Маса срібла у виробі, г Масса серебра в изделии, г**
Компресор Компрессор	1	0,43040	0,43040
Реле Реле	1	0,06334	0,06334
Датчик-реле температури Датчик-реле температуры	1	0,1000	0,1000
Агрегат холодильний: паяння стиків Агрегат холодильный: пайка стыков		0,57426	0,57426
ВСЬОГО: ИТОГО:			**1,16800**

ДОДАТОК Б – **Рисунки**
ПРИЛОЖЕНИЕ Б – **Рисунки**

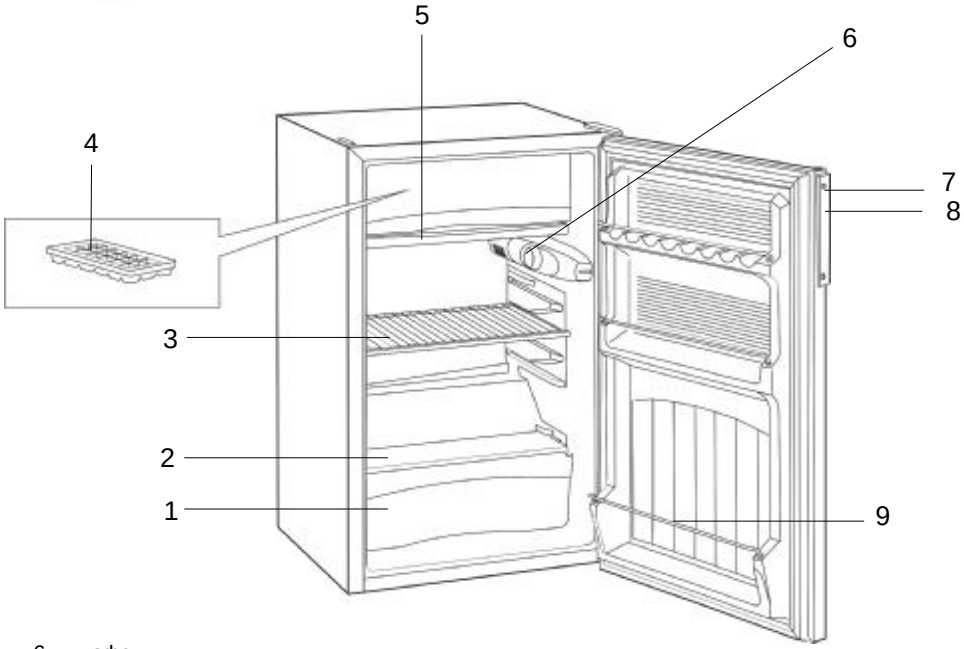

6 - плафон;
інші позиції - див. таблицю 2.
Рисунок Б.1 - Будова холодильника та розташування комплектуючих виробів

6 - плафон;
остальные позиции - см. таблицу 2.
Рисунок Б.1 - Устройство холодильника и расположение комплектующих изделий

NORD

025 002 AE 81 1003

Холодильник СХ 303-ХХХ КС-111/11 має сертифікати відповідності в Системах сертифікації УкрСЕПРО (Україна), ГОСТ Р (Росія), Республіки Білорусь та Республіки Молдова.

Система управління якістю виробництва холодильника відповідає вимогам міжнародного стандарту ІСО 9001:2008 та сертифікована в УкрСЕПРО (Україна) і в системі TUV CERT (Німеччина).

Конструкція холодильного приладу забезпечує нескладне та зручне користування ним протягом багатьох років, однак ми пропонуємо Вам витратити деякий час на вивчення цієї настанови. Надійна та економічна робота приладу залежить від правильної експлуатації, дотримання вимог безпеки та наведених в настанові вказівок.

1 ЗАГАЛЬНІ ВКАЗІВКИ

1.1 Побутовий електричний холодильник **СХ 303** призначений для зберігання підморожених продуктів, приготування харчового льоду в низькотемпературному відділенні (НТВ), для охолодження та зберігання охолоджених продуктів у холодильній камері (ХК).

В холодильнику використовується холодильний агент R600a. Найменування холодоагента вказано на табличці на задній стінці приладу.

1.2 Холодильний прилад працює від електричної мережі напругою **(220±33)В** змінного струму частотою **50 Гц** і призначений для встановлення у кухонних приміщеннях з температурою навколишнього повітря від плюс 16 до плюс 32 °С та відносною вологістю не більш за 70 %.

1.3 **Конструкція холодильного приладу постійно удосконалюється, тому можливі деякі зміни, які не зафіксовані у цій настанові.**

2 ТЕХНІЧНІ ДАНІ

Таблиця 1 - Технічні дані

Загальний (брутто) об'єм холодильника, дм^3	111
Загальний (брутто) об'єм НТВ, дм^3	11
Корисний об'єм НТВ, дм^3	11
Корисний об'єм ХК, дм^3	93
Температура в НТВ, °С, не вище	- 6
Температура в ХК, °С, не нижче	0
не вище	10
Добове споживання електроенергії при температурі навколишнього повітря 25 ^{0}С, кВт.год	0,39
Клас енергетичної ефективності	А
Загальна площа для зберігання продуктів, м^2	0,35
Габаритні розміри, мм, не більше:	
висота (регулюється)	840-850
ширина	500
глибина	520
Маса (нетто), кг	26,0
Наявність срібла, г	по додатку А

Примітка - Теплоенергетичні параметри (температура в ХК та НТВ, добове споживання електроенергії) визначаються за стандартною методикою в лабораторних умовах при регламентованих температурі оточуючого середовища, вологості повітря тощо.

3 КОМПЛЕКТ ПОСТАЧАННЯ

3.1 Перед тим, як читати далі настанову, подивіться рисунок (додаток Б), що розташований після текстової частини.

3.2 У комплект постачання входять упакований холодильний прилад з набором комплектуючих виробів згідно з таблицею 2 та рисунком Б.1, настанова з експлуатації, сервісна книжка.

Таблиця 2 - Комплектуючі вироби

Поз.	Комплектуючі вироби	Кількість, шт.
1	Посудина для овочів	1
2	Полиця-скло з обрамленням	1
3	Полиця з обрамленням	1
4	Форма для льоду	1
5	Піддон	1
7	Гвинт	2
8	Ручка дверей	1
9	Бар'єр	3

4 ВИМОГИ БЕЗПЕКИ

4.1 При експлуатації холодильника дотримуйтесь загальних правил електробезпеки при користуванні електроприладами.

4.2 Ваш прилад виконаний зі ступенем захисту від ураження електричним струмом **класу 1**. Якщо вилка його шнура живлення не підходить до Вашої розетки, необхідно звернутися до кваліфікованого електрика для установлення розетки з заземляючим контактом (виконується за рахунок споживача).

4.3 Перед вмиканням холодильного приладу перевірте, чи справна розетка мережі, вилка, а також шнур живлення на відсутність пошкодження ізоляції.

4.4 **Не допускайте** пошкодження шнура живлення та порушення його контактів у вилці. При пошкодженні шнура, його заміну необхідно здійснювати на спеціальний, одержаний у виробника або в сервісній службі.

Щоб уникнути небезпеки, заміну шнура повинні здійснювати кваліфіковані фахівці сервісної служби (спеціалізованої майстерні).

Оттаивание производите в следующем порядке:

- отключите холодильный прибор от электросети;
- удалите из НТО продукты, заверните их в несколько слоев бумаги и положите в прохладное место;
- оставьте шторку НТО открытой.

Талая вода будет стекать в поддон 5 (рисунок Б.1).

7.3 После завершения процесса оттайки удалите поддон, вылейте воду, вымойте его и установите в ХК. Произведите уборку холодильника в соответствии с пунктом 5.2.

7.4 При выключении холодильника на долгое время следует выполнить оттаивание, уборку и оставить дверь прибора слегка открытой, чтобы в камере не образовывался неприятный запах.

8 ПРАВИЛА ХРАНЕНИЯ И ТРАНСПОРТИРОВАНИЯ

8.1 Холодильный прибор храните в упакованном виде в закрытых помещениях с естественной вентиляцией, при относительной влажности не выше 70 %.

8.2 Транспортируйте прибор в упаковке в вертикальном рабочем положении любым видом крытого транспорта. Надежно закрепляйте прибор, чтобы исключить возможные удары и перемещения его внутри транспортных средств.

8.3 При погрузочно-разгрузочных работах не допускается подвергать холодильный прибор ударным нагрузкам.

9 ТЕХНИЧЕСКОЕ ОБСЛУЖИВАНИЕ

9.1 Холодильные приборы обеспечиваются гарантийным и техническим обслуживанием.

9.2 При обнаружении неисправностей, которые не удается устранить в соответствии с рекомендациями, изложенными в разделе 10 настоящего руководства по эксплуатации, необходимо обратиться в торговое предприятие, продавшее изделие, или в мастерскую по ремонту холодильных приборов.

9.3 На основании требований "Порядка учета покупателей, получивших гарантийную замену товаров или услуг по гарантийному ремонту (обслуживанию)" и ст. 140 Налогового кодекса Украины, потребитель в обязательном порядке предоставляет информацию о себе, указанную в гарантийных талонах (формы 3- и 4-гарант) сервисной книжки.

9.4 **Внимание!** При одновременном выполнении работ по гарантийному ремонту и техническому обслуживанию изымается только **один** талон.

9.5 **Внимание!** Ложный вызов оплачивается потребителем.

Если причиной вызова механика является невыполнение потребителем руководства по эксплуатации, нарушение условий установки или несоответствующие условия эксплуатации (см. пункт 1.2), вызов и выполненные работы подлежат оплате согласно прейскуранту службы сервиса.

10 ВОЗМОЖНЫЕ НЕИСПРАВНОСТИ И МЕТОДЫ ИХ УСТРАНЕНИЯ

10.1 Возможные неисправности и методы их устранения приведены в таблице 4.

Внимание! Перед проведением работ по устранению неисправностей отключите холодильный прибор от электросети!

Таблица 4 - Возможные неисправности и методы их устранения

Неисправность, ее внешнее проявление, дополнительные признаки	Вероятная причина	Метод устранения
Включенный в электросеть холодильник не работает, лампа освещения не горит	Отсутствие напряжения в электросети	Проверьте наличие напряжения электрической сети в розетке
	Нет контакта вилки с розеткой	Обеспечьте контакт вилки с розеткой
При открытой двери холодильника лампа освещения не горит при работающем холодильном агрегате	Перегорела лампа освещения	Снимите плафон, закрывающий лампу, легким нажатием на защелки и замените лампу освещения
Повышенный шум	Неправильно установлен холодильник	Установите холодильник в соответствии с требованиями настоящего руководства (см.пункт 5.4).
	Трубопроводы холодильного агрегата соприкасаются с корпусом холодильника или между собой	Устраните касание трубопроводов с корпусом холодильника или между собой, не допуская повреждений
Наличие характерного для отлипания хлопающего звука при открывании двери, тугое открывание двери	Прилипание уплотнителя к плоскости прилегания двери со стороны ее навески	Промойте уплотнитель двери и плоскость шкафа, к которой прилегает дверь, теплой мыльной водой, насухо вытрите мягкой тканью

6.3 Включение в сеть холодильного прибора производится вилкой шнура питания (ручка датчика-реле при этом должна быть в положении “выключено”).

Включение холодильника в работу осуществляется поворотом ручки датчика-реле по часовой стрелке, при этом должен ощущаться легкий щелчок. В момент пуска и остановки прибора возможен незначительный шум.

Внимание! Повторное включение холодильного прибора в электросеть необходимо производить не ранее, чем через 3 - 4 мин после его отключения.

6.4 Регулирование температуры в холодильнике осуществляется ручкой датчика-реле. Понижение температуры задается при повороте ручки по часовой стрелке от крайнего левого до крайнего правого положения. После этого температура в ХК и НТО поддерживается автоматически.

Внимание! При первом включении холодильного прибора или же после его длительного отключения перед загрузкой продуктов необходимо включить прибор не менее, чем на 3 час, при этом ручку датчика-реле температуры 14 установить в крайнее правое положение (максимальный холод).

Внимание! Жидкость и газы, циркулирующие в герметичной системе охлаждения холодильного прибора, могут издавать некоторые шумы как при работе компрессора, так и после отключения. Также могут быть слышны легкие потрескивания материалов под воздействием температурных деформаций, щелчки срабатывания датчика-реле температуры. Не волнуйтесь, это совершенно нормально.

6.5. При размещении продуктов в ХК и НТО соблюдайте следующие правила:

- горячие продукты перед загрузкой охладите до комнатной температуры;
- для предотвращения передачи запаха от одного продукта к другому и высыхания продуктов, храните их в упаковке;
- не допускайте попадания поваренной соли на поверхность испарителя;
- растительные масла и жиры не должны попадать на пластмассовые детали холодильного прибора и на уплотнитель двери, так как эти детали могут стать пористыми;
- запрещается помещать в холодильный прибор щелочи, кислоты, лекарственные препараты без герметичной упаковки, горючие и взрывоопасные жидкости;
- нельзя хранить в НТО жидкие продукты в стеклянной таре.

6.6. Выбор места для размещения продуктов в холодильнике необходимо осуществлять в зависимости от предполагаемого срока хранения.

6.6.1 ХК предназначена для охлаждения, кратковременного хранения свежих и прошедших кулинарную обработку продуктов, а также овощей, фруктов и напитков. Основные рекомендации по размещению и хранению продуктов в ХК приведены в таблице 3.

6.6.2 НТО предназначено для длительного хранения подмороженных продуктов, а также для приготовления пищевого льда. Для приготовления льда заполните водой форму 4 (рисунок Б.1) и установите ее в НТО. НТО открывается при приложении незначительного усилия к шторке сначала на себя, затем вверх.

Примечание - Хранить быстрозамороженные в промышленных условиях пищевые продукты не следует дольше, чем рекомендовано изготовителем этих продуктов.

Таблица 3 - Рекомендации по размещению и хранению продуктов в ХК

Продукты	Упаковка	Срок хранения	Место размещения
Сырое мясо, рыба	Пленка, пакеты, емкости	1-2 дня	На полке-стекле
Сырой мясной фарш	Сосуд с крышкой	1 день	На полке-стекле
Свежая или приготовленная курица, гусь, утка	Пленка или сосуд с крышкой	3-5 дней	На любой полке
Молоко, кефир, йогурты, напитки	Заводская упаковка	см. на упаковке	На панели двери
Продукты после кулинарной обработки	Сосуд с крышкой	3-4 дня	На любой полке
Масло сливочное, маргарин, сыры	Заводская упаковка или пленка	неделя	На панели двери
Колбасные изделия	Пленка	2-4 дня	На любой полке
Яйца	Без упаковки	до 1 месяца	На панели двери
Пирожные, торты с кремом	Сосуд с крышкой	2-4 дня	На любой полке
Грибы свежие	Пленка	2-5 дней	В сосуде для овощей
Овощи, фрукты	Без упаковки или пленка	до 10 дней	В сосуде для овощей

7 УХОД ЗА ХОЛОДИЛЬНЫМ ПРИБОРОМ

7.1 При эксплуатации холодильника на стенках низкотемпературного отделения образуется снеговой покров, вследствие чего ухудшается охлаждение воздуха холодильной камеры.

Запрещается использовать для удаления снегового покрова острые металлические предметы!

7.2 Если образовался плотный снеговой покров, холодильник следует отключить для оттаивания. Оттаивание НТО желательно осуществлять не реже, чем 1 раз в месяц во время, когда в холодильнике мало продуктов и проводится общая уборка холодильного прибора.

Якщо з’явились ознаки погіршення ізоляції електрообладнання (пощипування при торканні до металевих частин), **негайно вимкніть холодильний прилад** з електромережі та викличте механіка обслуговуючої організації для виявлення та усунення пошкодження.

4.5 **Не допускайте** попадання вологи на струмопровідні частини, що розташовані позаду холодильного приладу.

4.6 Не менше одного разу на рік за допомогою сухої м’якої щітки або пилососу очищайте від пилу елементи конструкції, що розташовані позаду холодильного приладу, попередньо витягнувши із розетки вилку шнура живлення.

4.7 **Увага!** З метою забезпечення пожежної безпеки:

- не підключайте холодильний прилад до електромережі з несправним захистом від струмових перевантажень;
- не використовуйте для підключення перехідники, додаткові розетки та подовжувальні шнури;
- не виконуйте заміну елементів електромережі за допомогою осіб, які не мають відповідного дозволу (ліцензії);
- не встановлюйте в холодильний прилад електролампу освітлення потужністю понад 15 Вт;
- не експлуатуйте холодильний прилад понад термін служби (подальша експлуатація можлива тільки після заміни всіх елементів електропроводки приладу).

4.8 В холодильнику використовується холодоагент R600a - природний газ, що не наносить шкоди оточуючому середовищу, але який є легкозаймистим, необхідно дотримуватись додаткових застережних заходів:

Увага! Не захаращуйте вентиляційну прогалину позаду холодильного приладу.

Увага! Не використовуйте механічні пристрої чи інші засоби для пришвидшення процесу відтаювання, крім рекомендованих виробником.

Увага! Не пошкодьте охолоджувальний контур.

Увага! Не використовуйте електроприлади всередині відділень для зберігання продуктів, якщо вони відрізняються від типів, рекомендованих виробником.

Увага! При розгерметизації холодильної системи добре провітріть приміщення та не користуйтесь відкритим полум`ям.

4.9 **Увага!** Прилад не призначений для користування особами (включаючи дітей) з уменшеними фізичними, чуттєвими або розумовими здібностями, або при відсутності у них житттєвого досвіду або знань, якщо вони не контрольовані або не проінструктовані про користування приладом особою, що відповідає за безпеку.

Діти повинні знаходитись під контролем для недопущення гри з приладом.

4.10 **Вимикайте** холодильний прилад з електромережі, витягуючи вилку з розетки, під час:

- прибирання його всередині та зовні, відтаюванні НТВ;
- миття підлоги під ним, переміщення його на інше місце;
- вимикання напруги електричної мережі;
- усунення несправностей, заміні лампи освітлення;
- Вашого від’їзду на довгий час.

5 ПОРЯДОК УСТАНОВЛЕННЯ ТА ПІДГОТОВКА ДО РОБОТИ

5.1 Зніміть упаковку з холодильного приладу та комплектуючих виробів.

5.2 Вимийте прилад теплою водою: зовнішню частину - миючим мильним засобом, внутрішні частини - розчином питної соди, досуха витріть м’якою серветкою та ретельно провітріть.

Запобігайте використанню для миття холодильного приладу абразивної пасти та миючих засобів, які містять кислоти та розчинники.

5.3 Визначте місце установлення холодильного приладу. Не розташовуйте його поблизу джерел тепла, вологи та в зоні попадання прямих сонячних променів.

5.4 Для довільного закриття дверей приладу установіть його з нахилом назад. Це, а також надійність установлення приладу, особливо на нерівній підлозі, досягається за допомогою регулюючих опор.

Увага! Відстань від виступаючих частин приладу до стіни повинна бути не менше 20 мм.

5.5 Встановіть комплектуючі вироби згідно з рисунком Б.1.

5.6 **Холодильний прилад, який знаходився на холоді, перед включенням в електромережу необхідно витримати при кімнатній температурі не менше 8 год.**

5.7 Для більш раціонального використання простору холодильної камери її конструкцією передбачена перестановка полиці 3 по висоті (рисунок Б.1).

5.8 Ваш прилад має правостороннє відкривання дверей. Для забезпечення більш зручного розміщення його в інтер'єрі кухні в конструкції передбачена можливість перенавіски дверей для лівостороннього відкривання. При необхідності це може виконати механік майстерні з ремонту холодильних приладів (проводиться за рахунок споживача).

6 ПОРЯДОК РОБОТИ

Увага! Забороняється піддавати поверхні холодильного приладу будь-яким механічним ушкодженням і діям, використовувати верхню площину холодильника в якості кухонної дошки, залишати на ній вологі предмети, гарячі ємкості, речовини, що фарбують, та інші хімічні речовини!

6.1 Холодильник розділений на холодильну камеру (ХК) та низькотемпературне відділення (НТВ).

6.2 ХК освітлюється електричною лампочкою, що розташована в плафоні 6 (рисунок Б.1) на боковій стінці ХК. Лампочка включається автоматично при відкриванні дверей та виключається при їх закриванні. Також на плафоні встановлена ручка датчика-реле температури.

6.3 Включення в мережу холодильного приладу здійснюється вилкою шнура живлення (ручка датчика-реле при цьому має бути в положенні "виключено").

Включення холодильника в роботу виконується поворотом ручки датчика-реле за годинниковою стрілкою, при цьому повинно відчуватися легке клацання. Під час пуску і зупинки приладу можливий незначний шум.

Увага! Повторне включення холодильного приладу в електромережу необхідно здійснювати не раніш, ніж через 3 - 4 хв після його виключення.

6.4 Регулювання температури в холодильнику здійснюється ручкою датчика-реле. Зниження температури задається обертанням ручки за годинниковою стрілкою від крайнього лівого до крайнього правого положення. Після цього температура в ХК та НТВ підтримується автоматично.

Увага! При першому включенні холодильного приладу або після його тривалого виключення перед закладкою продуктів необхідно включити прилад не менше, ніж на 3 год, при цьому ручку датчика-реле температури встановити в крайнє праве положення (максимальний холод).

Увага! Рідина та гази, що циркулюють в герметичній системі охолодження холодильного приладу, можуть давати деякі шуми як під час роботи компресора, так і після відключення. Також можливе тихе потріскування матеріалів під дією температурних деформацій, легке клацання при спрацьовуванні датчика-реле температури. Не хвилюйтеся, це цілком нормально.

6.5 При розміщенні продуктів в ХК та НТВ дотримуйтесь слідуючих правил:

- гарячі продукти перед завантаженням охолоджуйте до кімнатної температури;
- для запобігання передачі запаху від одного продукту до іншого та висихання продуктів, зберігайте їх в упаковці;
- не допускайте попадання кухонної солі на поверхню випарювача;
- олії та жири не повинні попадати на пластмасові деталі холодильного приладу та на ущільнювач дверей, так як ці деталі можуть стати пористими;
- забороняється розміщати в холодильному приладі луги, кислоти, лікарські препарати без герметичної упаковки, горючі та вибухові речовини;
- не можна зберігати в НТВ рідинні продукти в скляній тарі.

6.6. Вибір місця для розміщення продуктів в холодильнику необхідно здійснювати в залежності від терміну зберігання, що передбачається.

6.6.1 ХК призначена для охолодження, короткочасного зберігання свіжих та кулінарно оброблених продуктів, а також овочів, фруктів та напоїв. Основні рекомендації по розміщенню та зберіганню продуктів в ХК наведені в таблиці 3.

6.6.2 НТВ призначене для короткочасного зберігання підморожених продуктів, а також для приготування харчового льоду. Для приготування льоду заповніть водою форму 4 (рисунок Б.1) і встановіть її в НТВ. НТВ відкривається при прикладанні незначного зусилля до шторки спочатку на себе, далі уверх.

Примітка - Зберігати швидкозаморожені в промислових умовах харчові продукти не слід довше, ніж це рекомендовано виробником цих продуктів.

4.7 **Внимание!** В целях обеспечения пожарной безопасности:

- не подключайте холодильный прибор к электросети с неисправной защитой от токовых перегрузок;
- не используйте для подключения переходники, дополнительные розетки и удлинительные шнуры;
- не производите замену элементов электропроводки с помощью лиц, не имеющих соответствующего разрешения (лицензии);
- не устанавливайте в холодильный прибор электролампу освещения мощностью более 15 Вт;
- не эксплуатируйте холодильный прибор сверх срока службы (дальнейшая эксплуатация возможна только после замены всех элементов электропроводки прибора).

4.8 В холодильнике используется хладагент R 600a - природный газ, ненаносящий вреда окружающей среде, но являющийся легковоспламеняемым, поэтому необходимо соблюдать дополнительные меры предосторожности:

Внимание! Не загромождайте вентиляционный зазор сзади холодильного прибора.

Внимание! Не используйте механические устройства или другие приспособления для ускорения процесса размораживания, кроме рекомендованных изготовителем.

Внимание! Не повредите охладительный контур.

Внимание! Не используйте электроприборы внутри отделений для хранения продуктов, если они отличаются от типов, рекомендованных изготовителем.

Внимание! При разгерметизации холодильной системы хорошо проветрите помещение и не используйте открытое пламя.

4.9 Внимание! Данный прибор не предназначен для использования людьми (включая детей), у которых есть физические, нервные или психические отклонения или недостаток опыта и знаний, за исключением случаев, когда за такими лицами осуществляется надзор или проводится их инструктирование относительно использования данного прибора лицом, отвечающим за их безопасность.

Необходимо осуществлять надзор за детьми с целью недопущения их игр с прибором.

4.10 **Отключайте** холодильный прибор от электросети, вынув вилку из розетки при:

- уборке его внутри и снаружи, оттаивании НТО;
- мытье пола под ним, при перемещении его на другое место;
- отключении напряжения электрической сети;
- устранении неисправностей, замене лампы освещения;
- Вашем отъезде на длительное время.

5 ПОРЯДОК УСТАНОВКИ И ПОДГОТОВКА К РАБОТЕ

5.1 Снимите упаковку с холодильного прибора и комплектующих изделий.

5.2 Вымойте прибор теплой водой: наружную часть - моющим мыльным средством, внутренние части - раствором пищевой соды, насухо вытрите мягкой тканью и тщательно проветрите.

Не допускайте использования для мойки холодильного прибора абразивной пасты и моющих средств, содержащих кислоты и растворители.

5.3 Определите место установки холодильного прибора. Не располагайте его вблизи источников тепла, влаги и в зоне попадания прямых солнечных лучей.

5.4 Для самопроизвольного закрывания дверей прибора установите его с наклоном назад. Это, а также надежность установки прибора, особенно на неровном полу, достигается при помощи регулировочных опор.

Внимание! Расстояние от выступающих частей прибора до стены должно быть не менее 20 мм.

5.5 Установите комплектующие изделия согласно рисунку Б.1.

5.6 **Холодильный прибор, находившийся на холоде, перед включением в электросеть необходимо выдержать при комнатной температуре не менее 8 час.**

5.7 Для более рационального использования пространства холодильной камеры ее конструкцией предусмотрена перестановка полки 3 по высоте (рисунок Б.1).

5.8 Ваш прибор имеет правостороннее открывание дверей. С целью обеспечения более удобного размещения его в интерьере кухни в конструкции предусмотрена возможность перенавески дверей для левостороннего открывания. При необходимости это может выполнить механик мастерской по ремонту холодильных приборов (производится за счет потребителя).

6 ПОРЯДОК РАБОТЫ

Внимание! Запрещается подвергать поверхности холодильного прибора любым механическим повреждениям и воздействиям, использовать верхнюю поверхность холодильника в качестве разделочной доски, оставлять на ней влажные предметы и горячие емкости, красящие и др. химические вещества!

6.1 Холодильник разделен на холодильную камеру (ХК) и низкотемпературное отделение (НТО).

6.2 ХК освещается электрической лампочкой, которая расположена в плафоне 6 (рисунок Б.1) на боковой стенке ХК. Лампочка включается автоматически при открывании двери и выключается при ее закрывании. Также на плафоне установлена ручка датчика-реле температуры.

2 ТЕХНИЧЕСКИЕ ДАННЫЕ

Таблица 1 - Технические данные

Общий (брутто) объем холодильника, дм^3	111
Общий (брутто) объем НТО, дм^3	11
Полезный объем НТО, дм^3	11
Полезный объем ХК, дм^3	93
Температура в НТО,°С, не выше	- 6
Температура в ХК, °С, не ниже	0
не выше	10
Суточный расход электроэнергии при температуре окружающего воздуха 25 °С, кВт.час	0,39
Класс энергетической эффективности	А
Суммарная площадь для хранения продуктов, м^2	0,35
Габаритные размеры, мм, не более:	
высота (регулируется)	840-850
ширина	500
глубина	520
Масса (нетто), кг	26,0
Содержание серебра, г	по приложению А

Примечание - Теплоэнергетические параметры (температура в ХК и НТО, суточный расход электроэнергии) определяются по стандартной методике в лабораторных условиях при регламентированных температуре окружающей среды, влажности воздуха и др.

3 КОМПЛЕКТ ПОСТАВКИ

3.1 Перед дальнейшим чтением руководства посмотрите рисунок (приложение Б), расположенный после текстовой части.

3.2.В комплект поставки входят упакованный холодильный прибор с набором комплектующих изделий в соответствии с таблицей 2 и рисунком Б.1, руководство по эксплуатации, сервисная книжка.

Таблица 2 - Комплектующие изделия

Поз.	Комплектующие изделия	Количество, шт.
1	Сосуд для овощей	1
2	Полка-стекло с обрамлением	1
3	Полка с обрамлением	1
4	Форма для льда	1
5	Поддон	1
7	Винт	2
8	Ручка двери	1
9	Барьер	3

4 ТРЕБОВАНИЯ БЕЗОПАСНОСТИ

4.1 При эксплуатации холодильника соблюдайте общие правила электробезопасности при пользовании электроприборами.

4.2 Ваш прибор выполнен по степени защиты от поражения электрическим током **класса 1**. Если вилка его шнура питания не подходит к Вашей розетке, следует обратиться к квалифицированному электрику для установки розетки с заземляющим контактом (производится за счет потребителя).

4.3 Перед включением холодильного прибора проверьте исправность розетки, вилки а также шнур питания на отсутствие нарушений изоляции.

4.4 **Не допускайте** повреждения шнура питания и нарушения его контактов в вилке. При повреждении шнура, его замену необходимо производить на специальный, полученный у изготовителя или в сервисной службе.

Во избежание опасности, замену шнура должны производить только квалифицированные специалисты сервисной службы (специализированной мастерской). При появлении признаков ухудшения изоляции электрооборудования (пощипывание при касании к металлическим частям) **немедленно отключите холодильный прибор** от электросети и вызовите механика обслуживающей организации для выявления и устранения неисправности.

4.5 **Не допускайте** попадания влаги на токоведущие части, расположенные сзади холодильного прибора.

4.6 Не реже одного раза в год с помощью сухой мягкой щетки или пылесоса очищайте от пыли элементы конструкции, расположенные сзади холодильного прибора, предварительно вынув из розетки вилку шнура питания.

Таблиця 3 - Рекомендації по розміщенню та зберіганню продуктів в ХК

Продукти	Упаковка	Термін зберігання	Місце розташування
Сире м'ясо, риба	Плівка, пакети, ємкості	1-2 дні	На полиці-склі
Сирий м'ясний фарш	Посудина з кришкою	1 день	На полиці-склі
Свіжа або приготовлена курка, гуска, качка	Плівка або посудина з кришкою	3-5 днів	На полиці
Молоко, кефір, йогурти, напої	Заводська упаковка	див. на упаковці	На панелі дверей
Продукти після кулінарної обробки	Посудина з кришкою	3-4 дні	На будь-якій полиці
Масло вершкове, маргарин, сири	Заводська упаковка або плівка	тиждень	На панелі дверей
Ковбасні вироби	Плівка	2-4 дні	На будь-якій полиці
Яйця	Без упаковки	до 1 місяця	На панелі дверей
Тістечка, торти з кремом	Посудина з кришкою	2-4 дні	На будь-якій полиці
Гриби свіжі	Плівка	2-5 днів	У посудині для овочів
Овочі, фрукти	Без упаковки або плівка	до 10 днів	У посудині для овочів

7 ДОГЛЯД ЗА ХОЛОДИЛЬНИМ ПРИЛАДОМ

7.1 При експлуатації холодильника на стінках НТВ утворюється сніговий покрив, внаслідок чого погіршується охолодження повітря в холодильній камері.

Забороняється використовувати для видалення снігового покриву гострі металеві предмети!

7.2 Якщо утворився щільний сніговий покрив, холодильник потрібно виключити для відтаювання.

Відтаювання НТВ бажано виконувати не менше, ніж 1 раз на місяць під час, коли в холодильнику мало продуктів і проводиться загальне прибирання холодильного приладу.

Відтаювання виконуйте таким чином:

- вимкніть холодильний прилад з електромережі;
- витягніть з НТВ продукти, обгорніть їх кілька разів папером і покладіть в прохолодне місце;
- залиште шторку НТВ відчиненою.

Тала вода буде стікати в піддон 5 (рисунок Б.1)

7.3 Після завершення процесу відтаювання вийміть піддон, вилийте воду, вимийте його та встановіть в ХК. Приберіть холодильник згідно з пунктом 5.2.

7.4 При вимкненні холодильника на довгий час слід виконати його відтаювання, прибирання та залишити двері приладу трохи відчиненими, щоб в камері не утворювався неприємний запах.

8 ПРАВИЛА ЗБЕРІГАННЯ ТА ТРАНСПОРТУВАННЯ

8.1 Холодильний прилад зберігайте в упакованому вигляді в закритих приміщеннях з природною вентиляцією при відносній вологості не вище 70 %.

8.2 Транспортуйте прилад в упаковці у вертикальному робочому положенні будь-яким видом критого транспорту. Надійно закріплюйте прилад, щоб уникнути можливих ударів і переміщення його у транспортних засобах.

8.3 При вантажно-розвантажувальних роботах не можна піддавати холодильний прилад ударним навантаженням.

9 ТЕХНІЧНЕ ОБСЛУГОВУВАННЯ

9.1 Холодильні прилади забезпечуються гарантійним та технічним обслуговуванням.

9.2 При виявленні несправностей, які не можна усунути відповідно рекомендаціям, що викладені у розділі 10 цієї настанови з експлуатації, необхідно звернутися до торговельного підприємства, яке продало виріб, або в майстерню з ремонту холодильних приладів.

9.3 На підставі вимог "Порядку обліку покупців, що отримали гарантійну заміну товарів або послуги з гарантійного ремонту (обслуговування)" та ст. 140 Податкового кодексу України, споживач в обов'язковому порядку надає інформацію про себе, передбачену у гарантійних талонах (форми 3- і 4-гарант) сервісної книжки.

9.4 **Увага!** При одночасному виконанні робіт з гарантійного ремонту і технічного обслуговування вилучається тільки **один** талон.

9.5 **Увага!** Хибний виклик оплачується споживачем.

Якщо причиною виклику механіка є невиконання споживачем настанови з експлуатації, порушення умов установлення або невідповідні умови експлуатації (див. пункт 1.2), виклик та виконані роботи підлягають сплаті згідно прейскуранту служби сервісу.

10 МОЖЛИВІ НЕСПРАВНОСТІ ТА МЕТОДИ ЇХ УСУНЕННЯ

10.1 Можливі несправності та методи їх усунення наведені в таблиці 4.

Увага! Перед проведенням робіт з усунення несправностей вимкніть холодильний прилад з електромережі!

Таблиця 4 - Можливі несправності та методи їх усунення

Несправність, її зовнішні прояви, додаткові ознаки	Можлива причина	Метод усунення
Увімкнений в електромережу холодильник не працює,лампа освітлення не горить	Відсутність напруги в електромережі Немає контакту вилки з розеткою	Перевірте наявність напруги електромережі в розетці Забезпечте контакт вилки з розеткою
Холодильний агрегат працює, але лампа освітлення не горить, коли двері холодильника відчинені	Перегоріла лампа освітлення	Зніміть плафон, що закриває лампу, легким натисненням на засувки і замініть лампу освітлення
Підвищений шум	Неправильно встановлений холодильник. Трубопроводи холодильного агрегату торкаються до корпуса холодильника або між собою	Установіть холодильник згідно з вимогами цієї настанови (див.пункт 5.4). Усуньте торкання трубопроводів з корпусом холодильника або між собою, не допускаючи пошкоджень
Наявність характерного для відлипання ляскоту при відчиненні дверей, важке відчинення дверей	Прилипання ущільнювача до площини прилягання дверей з боку їх навіски	Промийте ущільнювач дверей і площину шафи, до якої прилягають двері, теплою мильною водою, насухо витріть м'якою тканиною

NORD

025 002 AE 81 1003

Холодильник СХ 303-ХХХ КС-111/11 имеет сертификаты соответствия в Системах сертификации УкрСЕПРО (Украина), ГОСТ Р (Россия), Республики Беларусь и Республики Молдова.

Система управления качеством производства холодильника отвечает требованиям международного стандарта ICO 9001:2008 и сертифицирована в УкрСЕПРО (Украина) и в системе TUV CERT (Германия).

Конструкция холодильного прибора обеспечивает несложное и удобное пользование им в течение многих лет, однако мы рекомендуем Вам потратить некоторое время на изучение настоящего руководства. Надежная и экономичная работа прибора зависит от правильной эксплуатации, соблюдения требований безопасности и приведенных в руководстве указаний.

1 ОБЩИЕ УКАЗАНИЯ

1.1 Бытовой электрический холодильник **СХ 303** предназначен для хранения подмороженных продуктов, приготовления пищевого льда в низкотемпературном отделении (НТО), для охлаждения и хранения охлажденных продуктов в холодильной камере (ХК).

В холодильнике используется хладагент R600a. Наименование хладагента указано на табличке на задней стенке прибора.

1.2 Холодильный прибор работает от электрической сети напряжением **(220±33)В** переменного тока частотой **50 Гц** и предназначен для установки в кухонных помещениях с температурой окружающего воздуха от плюс 16 до плюс 32 °С и относительной влажностью не более 70 %.

1.3 **Конструкция холодильного прибора постоянно совершенствуется, поэтому возможны некоторые изменения, не отраженные в данном руководстве.**