ROWENTA

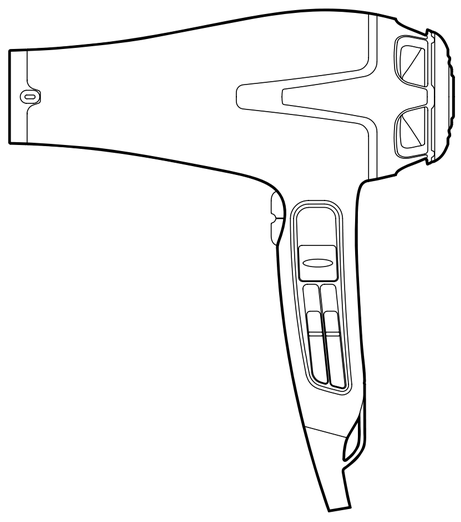

www.rowenta.com

1800123864 - 38/11

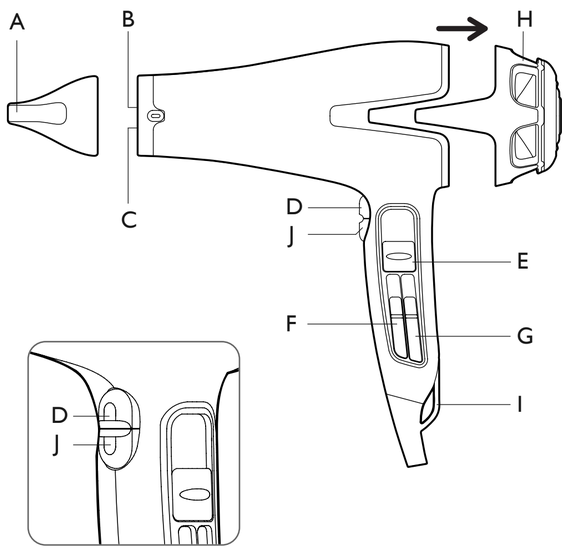

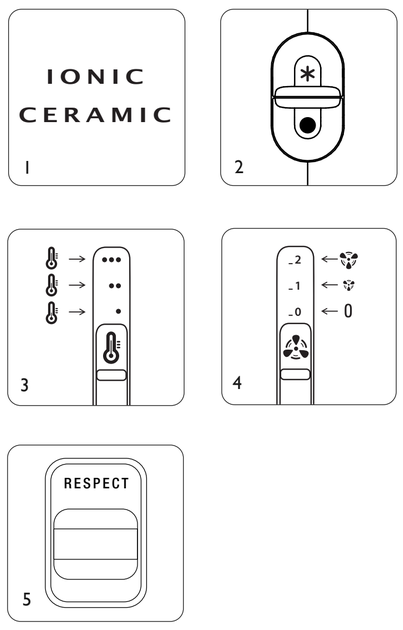

Depending on model

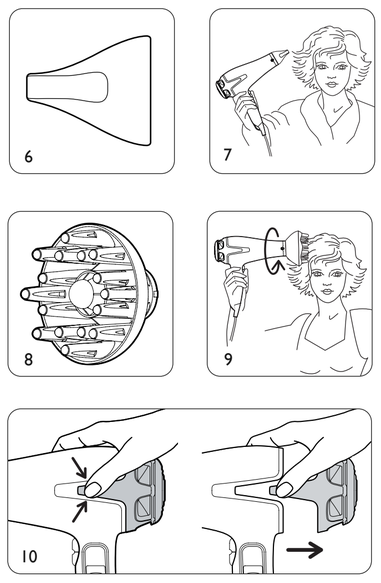

EN

Please read the safety instructions before use

1 - DESCRIPTION
A. Ultra slim concentrator (9 mm)
B. Automatic ionic function
C. Ceramic air outlet grid
D. Cool air button
E. «RESPECT» button
F. Temperature switch (positions 1-2-3)
G. Air speed switch (positions 0-1-2)
H. Removable rear housing
I. Hanging loop
J. Turbo-charge button

2 - SAFETY
- For your safety, this appliance complies with the applicable standards and regulations (Low Voltage Directive, Electromagnetic Compatibility, Environmental…).
- The appliance's accessories become very hot during use. Avoid contact with the skin. Make sure that the supply cord never comes into contact with the hot parts of the appliance.
- Check that the voltage of your electricity supply matches the voltage of your appliance. Any error when connecting the appliance can cause irreparable harm, not covered by the guarantee.
- As an additional safety measure, we recommend the installation of a residual current difference device in the electrical circuit supplying the bathroom, acting at not more than 30 mA.Ask your installer for advice.
- The installation of the appliance and its use must however comply with the standards in force in your country.
- **Caution:** Never use your appliance with wet hands or near water contained in bath tubs, showers, sinks or other containers.
- When using the appliance in the bathroom, unplug it after use as the presence of water nearby may pose a danger even when the appliance is turned off.
- This appliance is not intended for use by persons (including children) with reduced physical, sensory or mental capabilities, or lack of experience and knowledge, unless they have been given supervision or instruction concerning use of the appliance by a person responsible for their safety. Children should be supervised to ensure that they do not play with the appliance.
- If the supply cord is damaged, it must be replaced by the manufacturer, its service agent or similarly qualified persons in order to avoid a hazard.
- Stop using your appliance and contact an Authorised Service Centre if:
- your appliance has fallen.
- it does not work correctly.
- The appliance is equipped with a heat-sensitive safety device. In the event of overheating (for example if the rear grill is blocked), the dryer will stop automatically: contact the After-Sales Service.
- The appliance must be unplugged:
- before cleaning and maintenance procedures.
- if it is not working correctly.
- as soon as you have finished using it.
- if you leave the room, even momentarily.
- Do not use if the cord is damaged.
- Do not immerse or put under running water, even for cleaning purposes.
- Do not hold with damp hands.
- Do not hold the appliance by the casing, which is hot, but by the handle.
- Do not unplug by pulling on the cord, rather pull out by the plug.
- Do not use an electrical extension lead.
- Do not clean with abrasive or corrosive products.
- Do not use at temperatures below 0°C and above 35°C.

GUARANTEE: Your appliance is designed for use in the home only.
It should not be used for professional purposes.
The guarantee becomes null and void in the case of improper usage.

3 - USE
- **"IONIC-CERAMIC" System (1):**
your hair dryer will automatically disperse negative ions which reduce static electricity, add shine to your hair and make your hair easier to manage.
This effect is reinforced by the gentle radiant heat emitted by the ceramic coating.
- **SEPARATE SPEED AND TEMPERATURE SETTINGS (2-3-4):**

This hair-dryer gives you professional results without drying your hair out.
- To activate the Respect function use the Respect button on the handle of your hair-dryer. This automatically programmes a temperature of 65°C with an air flow of 15m/sec. This combination is ideal to prevent splitting or damage to the scales on the surface of your hair while ensuring that your hair is dried quickly*.

"RESPECT" SETTING (5)
- Turn on the appliance.
- Turn on the RESPECT function by pressing the RESPECT switch.
- The screen on your hair-dryer will light up and the word RESPECT will appear. You are now in automatic mode.
A steady temperature of 65°C and an air flow of 15m/sec protects your hair and dries it efficiently.*
- The temperature and speed controls have no effect in RESPECT mode.

- You can also select from a wide range of temperature and air speed settings the combination you prefer to dry and style your hair.

**Test conducted by external laboratory compared with conventional drying at maximum setting (France, April 2010).*

4 - ACCESSORIES (depending on model)
- **Concentrator: (6-7)**
- **"Classic Volume" diffuser (8-9)**

5 - CLEANING
Warning: always unplug the appliance before cleaning it.
- Your hair dryer requires very little maintenance.
You can clean it, as well as the accessories, with a slightly damp cloth to remove any hair or impurities that may be clinging to the rear grid.
- **Removable rear housing (10)**

6 - ENVIRONMENT PROTECTION FIRST !
Your appliance contains valuable materials which can be recovered or recycled.
Leave it at a local civic waste collection point.

RU

Перед использованием ознакомиться с правилами техники безопасности

1 – ОПИСАНИЕ
A. Насадка концентратор (9 mm)
B. Керамическая решетка на выходе воздуха
C. Автоматическая функция ионизации
D. Кнопка подачи холодного воздуха
E. кнопка функции "RESPECT"
F. Переключатель режимов температуры воздуха (положения 1-2-3)
G. Переключатель режимов скорости подачи воздуха (положения 0-1-2)
H. Съемная решетка
I. Кольцо для подвески фена
J. Кнопка турбо

2 – МЕРЫ БЕЗОПАСНОСТИ
- В целях Вашей безопасности данный прибор соответствует существующим нормам и правилам (нормативные акты, касающиеся низкого напряжения, электромагнитной совместимости, охраны окружающей среды и т.д.).
- Детали прибора сильно нагреваются во время работы. Будьте осторожны, не допускайте соприкосновения поверхности прибора с кожей. Следите за тем, чтобы шнур питания не касался горячих поверхностей прибора.
- Убедитесь, что рабочее напряжение Вашей электросети соответствует напряжению, указанному на заводской табличке прибора. Любая ошибка при подключении прибора может привести к необратимым повреждениям, которые не покрываются гарантией.
- Для обеспечения дополнительной защиты рекомендуется установить в электрической сети ванной комнаты установку с дифференциальным распределителем с током срабатывания (DDR), не превышающим 30 мА. Обратитесь за советом к специалисту-электрику.
- Установка прибора и его использование должно соответствовать действующим в стране пользователя нормативам.
- **МЕРЫ ПРЕДОСТОРОЖНОСТИ:** Запрещается пользоваться прибором в непосредственной близости от емкостей, в которых
находится вода (ванна, душевая кабина, умывальник и т.п.).
- Если прибор используется в ванной комнате, после использования отключайте его от сети, так как близость к воде может представлять опасность даже в случае, если прибор выключен.
- Устройство не предназначено для использования людьми с ограниченными физическими и умственными способностями (включая детей), а также людьми, не имеющими соответствующего опыта или необходимых знаний. Указанные лица могут использовать
данное устройство только под наблюдением или после получения инструкций по его эксплуатации от лиц, отвечающих за их безопасность. Следите за тем, чтобы дети не играли с устройством.
- Если шнур питания поврежден, в целях безопасности его замена должна выполняться производителем, в уполномоченном сервисном центре или квалифицированным специалистом.
- Не пользуйтесь прибором и обращайтесь в уполномоченный сервисный центр в следующих случаях: при падении или сбоях в работе прибора.
- Прибор оборудован предохранительной термической системой. В случае перегрева (например, по причине загрязнения задней решетки) прибор автоматически отключается. В таком случае обращайтесь в Специализированный сервисный центр.
- Прибор следует отключать от сети в следующих случаях: прежде чем приступить к чистке или текущему уходу за прибором, в случае неправильной работы прибора, после его использования, а также в том случае, если Вы оставляете прибор без присмотра, даже на короткое время.
- Запрещается пользоваться прибором, если шнур питания поврежден.
- Запрещается погружать прибор в воду, даже для того, чтобы его вымыть.
- Не прикасайтесь к прибору влажными руками.
- Не прикасайтесь к корпусу прибора, т.к. он нагревается, держите прибор за ручку.
- Чтобы отключить прибор от сети, тяните не за шнур питания, а за вилку.
- Запрещается использовать электрический удлинитель.
- Запрещается чистить прибор порошками, содержащими абразивные или коррозивные вещества.
- Запрещается использование прибора при температуре ниже 0 °C и выше 35 °C.

ГАРАНТИЯ:
Данный прибор предназначен исключительно для бытового использования. Запрещается его использование в профессиональных целях. Неправильное использование прибора отменяет действие гарантии на прибор.

3 - ПОРЯДОК РАБОТЫ
- **Система «IONIC-CERAMIC» (1)**
ваш фен автоматически выделяет негативно заряженные ионы, уменьшающие заряд статического электричества. Ваши волосы обладают сияющим блеском и легче расчесываются.
Действие усиливается мягким тепловым излучением, исходящим от керамического покрытия.
- **НЕЗАВИСИМАЯ РЕГУЛИРОВКА ТЕМПЕРАТУРЫ И СКОРОСТИ (2-3-4)**

- **Этот фен позволяет добиться профессионального результата, меньше пересушивая волосы.**
- Функция « Respect » («Бережный уход») активируется с помощью кнопки «Respect», расположенной на ручке фена. Функция автоматически запрограммирована на температуру 65°C и скорость подачи воздуха - 15 м/с. Эта идеальная комбинация позволяет избежать появления трещин и отслоения чешуек кутикулы на поверхности волос, одновременно обеспечивая быструю сушку*.

ПОЛОЖЕНИЕ « RESPECT » (5)
- Включите устройство.
- Активируйте функцию RESPECT с помощью кнопки RESPECT:
- Экран фена загорится и в окошке появится слово RESPECT. Сейчас устройство находится в автоматическом режиме.
Температура 65°C рассчитана для защиты ваших волос, а высокая скорость подачи воздуха 15 м/с - для эффективной сушки*.
- Переключатели температуры и скорости не работают.

- ПОМИМО ЭТОГО, предусмотрен широкий диапазон температур и скорости подачи воздуха для сушки и укладки, идеально соответствующих вашим потребностям.

**Испытания, проведенные в независимой лаборатории в сравнении с классической сушкой в максимальном положении/ Франция, апрель 2010 года.*

4 – ПРИНАДЛЕЖНОСТИ (в зависимости от модели)
Концентратор (6-7)
Диффузор «Классический объем» (8-9)

5 – УХОД
Внимание: прежде чем приступить к чистке фена, всегда выключайте его из сети.
- Ваш фен не требует большого ухода. Для удаления волос или частиц грязи, возможно, оставшихся на задней решетке фена, вы можете почистить фен и его принадлежности слегка влажной тканью.
- **Съемная решетка (10)**

UK

Перед тим як користуватися приладом, уважно прочитайте інструкцію з використання і поради з техніки безпеки.

1 - ОПИС
A. Концентратор (9 mm)
B. Керамічна решітка на виході повітря
C. Функція автоматичного випромінювання негативних іонів
D. Кнопка прохолодного повітря
E. кнопка "RESPECT"
F. Повзунковий регулятор температури (положення 1-2-3)
G. Повзунковий регулятор швидкості повітря (положення 0-1-2)
H. Знімна задня решітка
I. Скоба для підвішування
J. Клавіша Turbo

2 - ПРАВИЛА БЕЗПЕКИ
- Ваша безпека гарантується відповідністю цього приладу чинним стандартам і нормам (директиви стосовно низьковольтного обладнання, електромагнітної сумісності, захисту довкілля та ін).
- Під час використання приладдя цього приладу нагрівається до високої температури. Стежте за тим, щоб електрошнур не торкався гарячих частин приладу.
- Перевірте, щоб напруга у використовуваній вами електромережі відповідала напрузі, вказаній на приладі. Будь-яке неправильне підключення до електромережі може призвести до непоправних пошкоджень приладу, на які гарантія не поширюється.
- Для більшої безпеки користування приладом рекомендується встановити в електропроводці ванної кімнати пристрій контролю диференційованого струму з робочим значенням диференційованого струму не вище 30 мА. Проконсультуйтесь з вашим електриком.
- У будь-якому випадку способи установлення і використання приладу повинні відповідати вимогам нормативних документів, чинних у вашій країні.
- **УВАГА:** Цей прилад не можна використовувати поблизу ванни, душу, умивальника чи інших посудин з водою.
- Якщо прилад працює у ванній кімнаті, його потрібно відключати від електромережі одразу після закінчення використання, тому що він може становити небезпеку навіть після вимкнення.
- Цей прилад не повинен використовуватись особами (в тому числі дітьми), які мають обмежені фізичні, чуттєві чи розумові можливості або не мають потрібного досвіду чи знань, якщо особа, відповідальна за їхню безпеку, не здійснює за ними нагляду або попередньо не дала вказівок щодо використання приладу. Слід наглядати за дітьми, щоб вони не гралися з приладом.
- Щоб уникнути небезпеки, у разі пошкодження електрошнура його слід замінити на підприємстві виробника, в його відділі післяпродажного обслуговування або звернувшись до спеціаліста відповідної кваліфікації.
- Не користуйтесь вашим приладом і зверніться до уповноваженого сервіс-центру, якщо прилад падав на підлогу або не працює як слід.
- Прилад обладнаний системою теплового захисту. У випадку перегрівання (наприклад, внаслідок забруднення задньої решітки) прилад автоматично вимикається; в цьому випадку необхідно звернутися до центру післяпродажного обслуговування.
- Прилад потрібно відключати від електромережі: перед виконанням операцій очищення або догляду, якщо він не працює як слід, одразу після закінчення використання.
- Не використовуйте прилад, якщо його електрошнур пошкоджений.
- Не занурюйте прилад у воду і не підставляйте його під струмінь води, навіть під час очищення.
- Не торкайтесь приладу, якщо у вас вологі руки.
- Беріть прилад не за корпус, поки він ще гарячий, а за ручку.
- Відключаючи прилад від електромережі, тягніть не за електрошнур, а за вилку.
- Не користуйтесь електроподовжувачем.
- Не використовуйте для очищення абразивні чи корозійні матеріали.
- Не користуйтесь приладом при температурах нижче 0 С і вище 35 С.

ГАРАНТІЯ:
Ваш прилад призначений тільки для побутового використання.
Його не можна використовувати для професійної діяльності.
Неправильне використання приладу тягне за собою анулювання гарантії.

3 - ВИКОРИСТАННЯ
- **Автоматична система "IONIC-CERAMIC" (1)**
ваш фен автоматично випромінює негативні іони, які нейтралізують електростатичний заряд.
Ваше волосся сяє і легко розчісується.
Ця дія підсилюється лагідним тепловим випромінюванням з поверхні керамічного покриття.
- **Окреме регулювання температури і швидкості повітря (2-3-4):**

Цей фен дозволить вам досягнути професійного результату і одночасно зменшити пересушування волосся.
- Функція « Respect » («Дбайливий догляд») активується за допомогою кнопки Respect, що знаходиться на ручці фену. Функція автоматично запрограмована на температуру 65°C та швидкість подачі повітря - 15м/с. Ця ідеальна комбінація дозволяє уникнути появи тріщин та відшарування лусочок на поверхні волосся, одночасно забезпечуючи швидке сушіння*.

ПОЛОЖЕННЯ « RESPECT » (5)
- Включіть прилад (перемикач швидкості знаходиться в положенні.
- Активуйте функцію RESPECT за допомогою кнопки RESPECT:
- Екран фену засвітиться й у віконці з'явиться слово RESPECT. Зараз прилад знаходиться в автоматичному режимі.
Температура 65°C розрахована для захисту вашого волосся, а висока швидкість подачі повітря 15 м/с – для ефективного сушіння*.
- Перемикачі температури та швидкості не працюють.
- ОКРІМ ТОГО, передбачено широкий діапазон температур та швидкостей подачі повітря для сушіння та укладання, ідеально пристосованих до ваших потреб.

**Досліди, проведені незалежною лабораторією у порівнянні з класичним сушінням у максимальному положенні/ Франція, квітень 2010 року.*

4 - ПРИЛАДДЯ (залежно від моделі)
- **Концентратор: (6-7)**
- **Розсіювач "Моделюючий" (8-9)**

5 - ДОГЛЯД
Увага: завжди відключайте прилад від електромережі перед очищенням.
- Ваш фен не потребує особливого догляду. Ви можете протирати його, а також приладдя злегка вологою ганчіркою, щоб видалити волосся або бруд, які можуть накопичуватися на задній решітці.
- **Знімна задня решітка (10).**

ET

Lugege enne fööni kasutamist hoolega läbi kasutusjuhend ja turvanõuded.

1- KIRJELDUS
A. Õhuvoo suunamise otsik (9 mm)
B. Keraamiline õhurest
C. Automaatne ioniseerimisfunktsioon
D. Jaheda õhu lüliti
E. Nupp „RESPECT"
F. Liuglüliti temperatuuri seadistamiseks (asendid 1-2-3)
G. Liuglüliti õhuvoo seadistamiseks (asendid 0-1-2)
H. Eemaldatav tagumine korpus
I. Riputusaas
J. Turbo Nupp

2 - TURVANÕUDED
- Teie turvalisuse tagamiseks vastab seade sellele kohaldatavatele normatiividele ja seadustele (Madalpingeseadmete, Elektromagnetilise Ühilduvuse ja Keskkonnakaitse kohta käivad direktiivid).
- Seadme tarvikud kuumenevad kasutamise käigus. Vältige nende puutumist naha vastu. Jälgige alati, et seadme toitejuhe ei puutuks mitte kunagi selle kuumenevate osadega kokku.
- Kontrollige, et kasutatav võrgupinge vastaks seadme juures nõutavale. Valesti vooluvõrku ühendamine võib seadme rikkuda ning sellised vigastused ei käi garantii alla.
- Turvalisuse tõstmiseks on lisaks soovitatav paigaldada vannitoa voolujuhtmestikku rikkevoolukaitselüliti (RVKL) nominaalse rakendusvooluga kuni 30 mA. Küsige nõu oma elektriku käest.
- Igal juhul tuleb seade paigaldada ja seda kasutada kooskõlas kasutamisriigis kehtiva seadusandlusega.
- **ETTEVAATUST:** Ärge kasutage seadet vannide, dušikabiiride, kraanikausside või ükskõik milliste vett sisaldavate mahutite läheduses.
- Kui seadet kasutatakse vannitoas, võtke see peale kasutamist vooluvõrgust välja, kuna vee lähedus on ohtlik isegi juhul, kui seade ei tööta.
- Seadet ei tohi kasutada isikud (s.h. lapsed), kelle füüsilised ja vaimsed võimed ning meeled on piiratud või isikud, kes seda ei oska või ei tea, kuidas seade toimib, välja arvatud juhul, kui nende turvalisuse eest vastutav isik kas nende järele valvab või on neile eelnevalt seadme tööpõhimõtteid ja kasutamist selgitanud. Ka tuleb valvata selle järele, et lapsed seadmega ei mängiks.
- Kui toitejuhe on katki, tuleb ohuolukordade ärahoidmiseks lasta see tootjal, tema müügijärgsel teenindusel või vastavat kvalifikatsiooni omaval isikul välja vahetada.
- Ärge kasutage seadet ning võtke ühendust Volitatud Teninduskeskusega juhul, kui seade on maha kukkunud või ei tööta korralikult.
- Seade on varustatud kaitsesüsteemiga ülekuumenemise vastu. Kui temperatuur tõuseb liiga kõrgele (kuna näiteks tagarest on ummistunud), jääb seade automaatselt seisma : võtke ühendust müügijärgse teenindusega.
- Seade peab olema vooluvõrgust välja võetud: selle puhastamiseks ja hoolduseks, rikke korral, kohe, kui olete selle kasutamise lõpetanud.
- Ärge kasutage seadet, kui toitejuhe on katki
- Ärge kastke seadet vette ega pange seda voolava vee alla isegi mitte selle puhastamiseks.
- Ärge katsuge seadet niiskete kätega.
- Ärge hoidke seadet korpusest – see on tuline –,vaid käepidemest.
- Seadet stepslist välja tõmmates ei tohi kinni hoida mitte juhtmest, vaid pistikust.
- Ärge kasutage pikendusjuhet.
- Ärge kasutage seadme puhastamiseks vahendeid, mis võivad selle pinda kriimustada või söövitada
- Ärge kasutage temperatuuril alla 0 °C ja üle 35 °C

GARANTII :
Antud seade on ette nähtud ainult koduseks kasutuseks.
Seda ei tohi tarvitada töövahendina.
Ebaõige kasutamise korral kaotab garantii kehtivuse

3 - KASUTAMINE
- **Automaatne "IONIC-CERAMIC" süsteem (1)**
öön tekitab automaatselt negatiivseid ioone, mis vähendavad staatilist elektrit.
Juuksed saavad erakordse sära ning on hõlpsamini kammitavad.
Antud süsteemi mõju võimendab veelgi keraamilisest ümbrisest kiirgav soojus.
- **Temperatuuride ja kiiruste eraldi reguleerimine (2-3-4) :**

- **Selle fööniga saate professionaalsed tulemused, vähendades juuste kuivust.**
- Funktsioon Respect aktiveeritakse nupuga Respect, mis asub fööni käepidemel. Programm ühendab automaatselt temperatuuri 65 °C
ja õhu liikumiskiiruse 15 m/s.
See ideaalne kombinatsioon aitab vältida juuksekarvade lõhenemist ja karenemist, tagades samas kiire kuivatamise*.

ASEND „RESPECT" (5)
- Lülitage seade sisse (kiiruse lüliti asendis 1).
- Aktiveerige funktsioon RESPECT nupuga RESPECT.
- Fööni ekraani valgustus lülitub sisse ja aknas ilmub sõna RESPECT. Nüüd on valitud automaatne režiim. Temperatuur 65 °C on piisavalt mõõdukas, et kaitsta teie juukseid, ja õhu liikumiskiirus 15 m/s tagab kiire ja tõhusa kuivatamise*.
- Temperatuuri ja kiiruse lülitid ei tööta.
- LISAKS on saadaval lai valik temperatuure ja õhu liikumiskiiruseid, et saaksite juukseid kuivatada ja soenguid teha täpselt vastavalt vajadusele.

**Testid välises laboris võrrelduna tavalise föönitamisega maksimaalsel seadistusel; Prantsusmaa, aprill 2010.*

4 - LISATARVIKUD (sõltuvalt mudelist)
- **Õhuvoo suunamise otsik : (6-7)**
- **Otsik "Modelleerija" (8-9)**

5 - HOOLDUS
Pane tähele : enne puhastamist tuleb föön alati vooluvõrgust välja võtta.
- Fööni juures vajalik hooldus on minimaalne. Seadme ning samuti tarvikute puhastamiseks kasutage kergelt niisket lappi, et eemaldada juuksekarvad või mistahes muu mustus, mis võib olla tagaresti külge jäänud.
- **Eemaldatav tagumine korpus (10).**

LV

Pirms lietošanas rūpīgi izlasiet lietošanasinstrukciju, kā arī drošības noteikumus.

1- APRAKSTS
A. Uzgalis-koncentrators (9 mm)
B. Keramikas gaisa izplūdes restes
C. Automātiskā joniskā funkcija
D. Aukstā gaisa taustiņš
E. „RESPECT" poga
F. Temperatūras slēdzis (pozicijas 1-2-3)
G. Gaisa ātruma slēdzis (pozicijas 0-1-2)
H. Noņemama aizmugurējā daļa
I. Pakāršanas riņķis
J. Turbo taustiņš

2 - DROŠĪBAS NOTEIKUMI
- Jūsu drošībai, šis aparāts atbilst noteiktajām normām un noteikumiem (zemsprieguma direktīva, elektromagnētiskā saderība, apkārtējā vide...).
- Izmantošanas laikā aparāta piederumi kļūst ļoti karsti. Izvairieties no to saskares ar ādu. Pārliecinieties, lai barošanas kabelis nekad neatrastos kontaktā ar karstām aparāta daļām.
- Pārliecinieties, ka elektroinstalāciju spriegums atbilst Jūsu aparāta parametriem. Jebkura nepareiza pieslēgšana var izraisīt neatgriezeniskus bojājumus, kurus garantija nesedz.
- Papildus aizsardzībai ir ieteicams uzstādīt elektriskā ķēdē, kas nodrošina vannas istabu, diferenciālās aizsardzības ierīci (DDR), paredzētu strāvas noplūdei, kas nepārsniedz 30 mA. Vaicājiet pēc padoma aparāta uzstādītājam.
- Ierīces uzstādīšana un izmantošana jāveic saskaņā ar Jūsu valstī spēkā esošajiem standartiem.
- **UZMANĪBU:** Nekad nelietojiet ierīci vannas, dušas, izlietnes vai citas ūdeni saturošas tvertnes tuvumā.
- Ja izmantojat aparātu vannas istabā, pēc lietošanas atvienojiet to no strāvas, jo atrašanās ūdens tuvumā var būt bīstampat tad, ja ierīce ir izslēgta.
- Šo aparātu nav paredzēts izmantot personām (ieskaitot bērnus), kuru fiziskās, sensorās vai garīgās spējas ir ierobežotas, vai personām, kurām trūkst pieredzes vai zināšanu, izņemot gadījumus, kad par viņu drošību atbildīga persona ierices izmantošanas laikā šīs personas uzrauga vai ir sniegusi informāciju par ierices izmantošanu. Pieskatiet bērnus un pārliecinieties, ka tie nespēlējas ar aparātu.
- Ja barošanas vads ir bojāts, tas jāaizvieto ražotājam, garantijas apkalpošanas servisam vai personai ar līdzīgu kvalifikāciju, lai izvairītos no iespējamām briesmām.
- Neizmantojiet aparātu un sazinieties ar autorizēto apkopes servisu, ja: Jūsu ierīce ir nokritusi zemē, tā darbojas ar traucējumiem.
- Aparāts ir aprīkots ar termiskās drošības sistēmu. Pārkaršanas gadījumā (kas notikusi, piemēram, aizmugures režģa aizsērēšanas dēļ) sazinieties ar tehniskās apkopes centru.
- Aparāts jāizslēdz: pirms tīrīšanas un apkopes, nepareizas funkcionēšanas gadījumā, tikligz Jūs esat beidzis to lietot.
- Nelietojiet, ja bojāts strāvas vads.
- Nemērciet ūdenī vai nelieciet zem tekoša ūdens pat tīrīšanas nolūkā.
- Neturiet to mitrās rokās.
- Neturiet aiz korpusa, kas ir karsts, bet aiz roktura.
- Neatvienojiet no strāvas, raujot aiz vada, bet gan velkot aiz kontaktdakšas
- Neizmantojiet elektrisko pagarinātāju.
- Netīriet ierīci ar abrazīviem vai korozīviem līdzekļiem.
- Nelietojiet to pie temperatūras, kas zemāka par 0°C un augstāka par 35 °C

Garantija:
Šis aparāts ir paredzēts lietošanai tikai mājas apstākļos.To nedrīkst izmantot profesionālos nolūkos.
Nepareizas izmantošanas gadījumā garantija kļūst par nederīgu un spēkā neesošu.

3 - LIETOŠANA
Sistēma „IONIC-CERAMIC" (1)
Jūsu matu fēns izdod negatīvus jonus, kas samazina statisko elektrību. Jūsu mati spīdēs un būs daudz vieglāk ķemmējami. Šo efektupastiprina radiantkarstums, kuru izdala keramikas pārklājums.
- **Atsevišķa temperatūras un ātruma noregulēšana (2-3-4)**

- **Šis matu žāvētājs ļauj sasniegt profesionālu rezultātu, samazinot matu sausināšanu.**
- Funkcija « Respect » tiek aktivizēta ar slēdža Respect palīdzību, kas atrodas uz matu žāvētāja roktura. Tā automātiski ieprogrammē 65°C temperatūru ar gaisa padeves ātrumu 15 m/s.
Šī ideālā kombinācija ļauj izvairīties no matu lūšanas un virskārtas lobīšanās, nodrošinot ātru matu žāvēšanu*.

POZĪCIJA „RESPECT" (5)
- Ieslēdziet ierīci.
- Aktivizējiet RESPECT funkciju ar slēdža RESPECT palīdzību:
- Iedegas matu žāvētāja ekrāns un tā logā parādās uzraksts RESPECT. Tas nozīmē, ka ieslēgta automātiska pozīcija.
65°C ir mērena temperatūra jūsu matu aizsardzībai un gaisa padeves ātrums 15 m/s ir ātrs efektīvai žāvēšanai*.
- Temperatūras un ātruma slēdži nedarbojas.

- PAPILDUS jums ir plaša temperatūras un gaisa padeves ātrumu izvēle, lai žāvētu un veidotu matus atbilstoši jūsu vajadzībām.

**Izmēģinājums veikts neatkarīgā laboratorijā, salīdzinot ar žāvēšanu maksimālā režīmā, Francija / 2010. gada aprīlis.*

4 - PIEDERUMI (atbilstoši modelim)
- **Uzgalis-koncentrators: (6-7)**
- **Difuzors „Modelētājs" (8-9)**

5 - KOPŠANA
Uzmanību : pirms tīrīšanas vienmēr atslēdziet aparātu.
- Jūsu matu žāvētājam ir nepieciešama ļoti minimāla kopšana.
Jūs varat to, kā arī tā piederumus viegli tīrīt armitru lupatiņu, lai izņemtu matus vai attīrītu aizmugurējās restes no tiem.
- **Noņemama aizmugurējā daļa (10).**

LT

Prieš naudodamiesi aparatu atidžiai perskaitykite naudojimo instrukciją ir saugos patarimus.

1- APRAŠYMAS (1 PIEŠINYS)
A. Oro srauto telktuvas (9 mm)
B. Keraminės oro išleidimo grotelės
C. Automatinė jonizuojanti funkcija
D. Vėsaus oro mygtukas
E. „RESPECT" mygtukas
F. Temperatūros jungtukas (1-2-3 padėtys)
G. Oro greičio jungtukas (0-1-2 padėtys)
H. Nuimama galinė dalis
I. Pakabinimo žiedas
J. „Turbo" mygtukas

2 - SAUGOS PATARIMAI
- Siekiant užtikrinti Jūsų saugumą, šis aparatas pagamintas laikantis taikomų standartų ir teisės aktų (Žemos įtampos, Elektromagnetinio suderinamumo,
Aplinkos apsaugos direktyvų...).
- Naudojant aparatą jo dalys labai įkaista. Nesilieskite prie jų. Niekada neleiskite maitinimo laidui liestis su įkaitusiomis aparato dalimis.
- Patikrinkite, ar Jūsų elektros tinklo įtampa sutampa su nurodytąja ant aparato. Bet kokia jungimo klaida gali padaryti nepataisomos žalos,
kuriai netaikoma garantija.
- Siekiant užtikrinti papildomą apsaugą, rekomenduojama į vonios kambaryje esantį elektros maitinimo tinklą instaliuoti liekamąja srove valdomus srovės,
kuri yra ne didesnė nei 30 mA, jungtuvus (DDR). Aprašykite elektros instaliaciją įrengiančio asmens patarimo.
- Tačiau aparatas turi būti instaliuotas ir naudojamas laikantis jūsų šalyje galiojančių standartų.
- **DĖMESIO:** šio aparato nenaudokite arti vonios, dušo, kriauklės ar kitų indų, kuriuose yra vandens.
- Jei naudojate aparatą vonios kambaryje, baigę naudoti išjunkite jį iš tinklo, nes laikyti jį arti vandens, net ir neveikiantį, gali būti pavojinga.
- Šis aparatas nėra skirtas naudoti asmenims (taip pat vaikams), kurių fizinės, jutiminės arba protinės galimybės yra ribotos, taip pat asmenims,
neturintiems atitinkamos patirties arba žinių, išskyrus tuos atvejus, kai už jų saugumą atsakingi asmenys užtikrina tinkamą priežiūrą arba jie iš anksto gauna
instrukcijas dėl šio aparato naudojimo. Vaikai turi būti prižiūrimi, užtikrinant, kad jie nežaistų su aparatu.
- Jei maitinimo laidas pažeistas, gamintojas, centras, kuris yra įgaliotas atlikti priežiūrą po pardavimo, arba panašios kvalifikacijos asmenys ji turi pakeisti,
kad nebūtų pavojaus.
- Nenaudokite aparato ir kreipkitės į centrą, įgaliotą atlikti priežiūrą po pardavimo, jeigu aparatas nukrito ir neveikia kaip paprastai.
- Aparate yra instaliuota karščiui jautri apsaugos sistema. Aparatui perkaitus (pavyzdžiui, dėl užsikimšusių galinių grotelių), aparatas automatiškai išsijungia:
kreipkitės į centrą, įgaliotą atlikti priežiūrą po pardavimo.
- Aparatas turi būti išjungtas iš tinklo: prieš jį valant ir atliekant priežiūros darbus, sutrikus veikimui, baigus jį naudoti.
- Nenaudokite aparato, jei laidas pažeistas.
- Nenardinkite jo į vandenį ir neplaukite net validami.
- Nelaikykite drėgnomis rankomis.
- Nelaikykite už įkaitusio korpuso, bet už rankenos.
- Neišjunkite traukdami už laido, bet ištraukite kištuką iš lizdo.
- Nenaudokite elektrinio ilgiklio.
- Nevalykite su šveitimui skirtomis ar korozėją sukeliančiomis priemonėmis.
- Nenaudokite esant žemesnei nei 0 °C ir aukštesnei nei 35 °C temperatūrai.

GARANTIJA:
Jūsų aparatas skirtas tik naudojimui namuose.
Jo negalima naudoti profesiniams tikslams.
Neteisingai naudojant, garantija nebėra taikoma ir tampa negaliojanti.

3 - NAUDOJIMAS
- **Automatinė sistema „IONIC-CERAMIC" (1)**
plaukų džiovintuvas automatiškai generuoja neigiamus jonus, kurie mažina statinį krūvį.
Jūsų plaukai blizgės ir bus lengviau iššukuojami.
Šį poveikį sustiprina maloni šiluma, sklindanti iš keraminio paviršiaus.
- **Atskiras temperatūrų ir greičių reguliavimas (2-3-4)**

- **Naudojant šį plaukų džiovintuvą galima gauti profesionalų rezultatą ir kartu mažiau išsausinti plaukus.**
- Funkcija „Respect" įjungiama paspaudus mygtuką „Respect", esantį ant plaukų džiovintuvo rankenos. Veikiant funkcijai automatiškai
nustatoma 65°C temperatūra ir 15 m/s* oro greitis. Dėl šio idealaus junginio galima išvengti skylinėjimo ir žvynelių atsiskyrimo nuo plauko paviršiaus, kartu greitai išdžiovinant plaukus.

POZICIJA „RESPECT" (5)
- Įjunkite aparatą.
- Funkciją „Respect" įjunkite paspaudę mygtuką „Respect".
- Plaukų džiovintuvo ekranas užsidega, lange rodomas žodis „RESPECT". Tai reiškia, kad nustatyta automatinė pozicija. Džiovinama esant vidutinei 65°C temperatūrai siekiant apsaugoti plaukus ir didėliam 15m/s oro greičiui, kad plaukai būtų veiksmingai išdžiovinti*.
- Temperatūros jungiklis ir greičio jungiklis neveikia.

- BE TO, Jums suteikiamas platus temperatūros ir oro greičio pasirinkimas, kad džiovindami ir šukuodami plaukus aparatą priderintumėte pagal savo poreikius.

** Bandymas atliktas išorės laboratorijoje, lyginant su įprastu džiovinimu, kai nustatyta galingiausia džiovinimo padėtis (Prancūzija, 2010 m. balandžio mėn.).*

4 - PRIEDAI (pagal modelį)
- **Oro srauto telktuvas: (6-7)**
- **Difuzorius „Modeliuotojas" (8-9)**

5 - PRIEŽIŪRA:
Dėmesio: prieš valydami aparatą visuomet išjunkite jį iš tinklo.
- Jūsų plaukų džiovintuvui reikia labai nedaug priežiūros. Norėdami nuvalyti plaukus arba nešvarumus, kurie gali likti ant galinių grotelių, aparatą ir jo priedus galite valyti lengvai sudrėkintu skudurėliu.
- **Nuimama galinė dalis (10).**

PL

Przed rozpoczęciem użytkowania należy zapoznać się z informacjami dotyczącymi bezpieczeństwa użytkowania urządzenia

1 – OPIS
A. Koncentrator (9 mm)
B. Ceramiczna kratka wylotu powietrza
C. Automatyczna funkcja jonizująca
D. Przycisk zimnego powietrza
E. przycisk "RESPECT"
F. Regulator temperatury (pozycje 1-2-3)
G. Regulator prędkości strumienia powietrza (pozycje 0-1-2)
H. Zdejmowana tylna kratka
I. Zawieszka
J. Przycisk turbodoładowania

2 – WSKAZÓWKI BEZPIECZEŃSTWA
- Dla Twojego bezpieczeństwa, urządzenie to spełnia wymogi obowiązujących norm i przepisów (Dyrektywy Niskonapięciowe, przepisy z zakresu kompatybilności elektromagnetycznej, normy środowiskowe...).
- W czasie używania urządzenia, jego akcesoria bardzo się nagrzewają. Unikaj kontaktu ze skórą. Dopilnuj, aby kabel zasilający nigdy nie dotykał nagrzanych części urządzenia.
- Sprawdź, czy napięcie Twojej instalacji elektrycznej odpowiada napięciu urządzenia. Każde nieprawidłowe podłączenie może spowodować nieodwracalne szkody, które nie są pokryte gwarancją.
- Aby zapewnić dodatkową ochronę, zaleca się zainstalowanie w sieci elektrycznej zasilającej łazienkę bezpiecznika różnicowoprądowego (RCD), którego różnicowy prąd zadziałania nie będzie przekraczał 30 mA. Poproś o radę instalatora.
- Instalacja urządzenia i jego użycie muszą być zgodne z normami obowiązującymi w Twoim kraju
- **OSTRZEŻENIE:** Nie wolno używać tego urządzenia

CV7650D0_1800123864_A1 05/10/11 08:54 Page2

ROWENTA

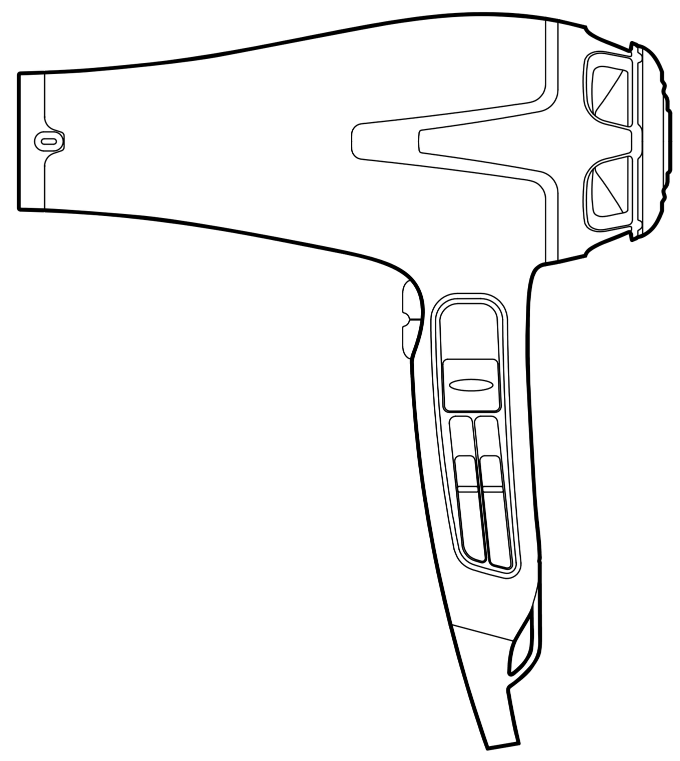

www.rowenta.com

1800123864 - 38/11

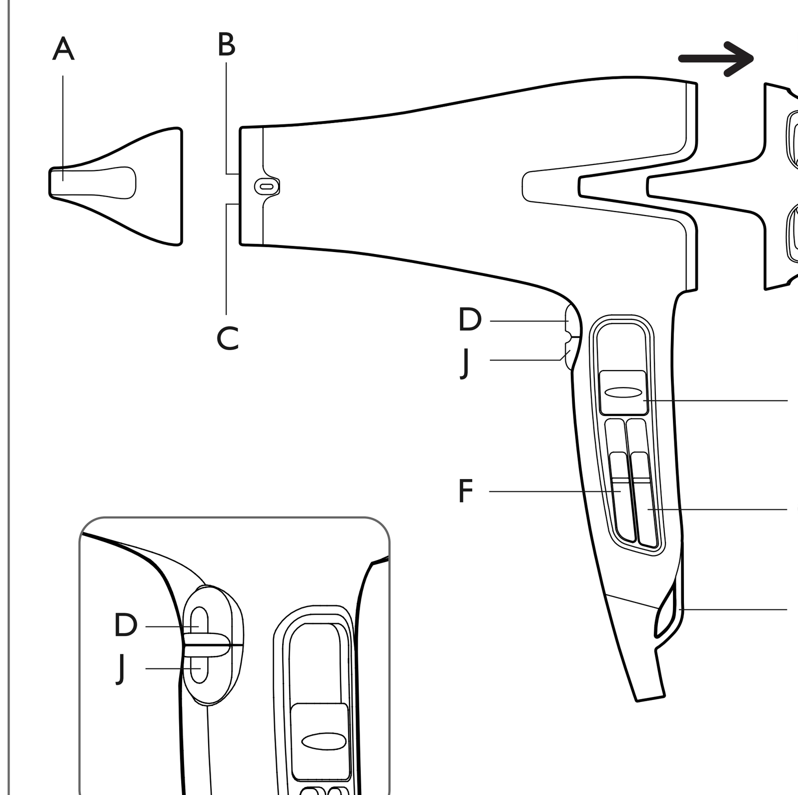

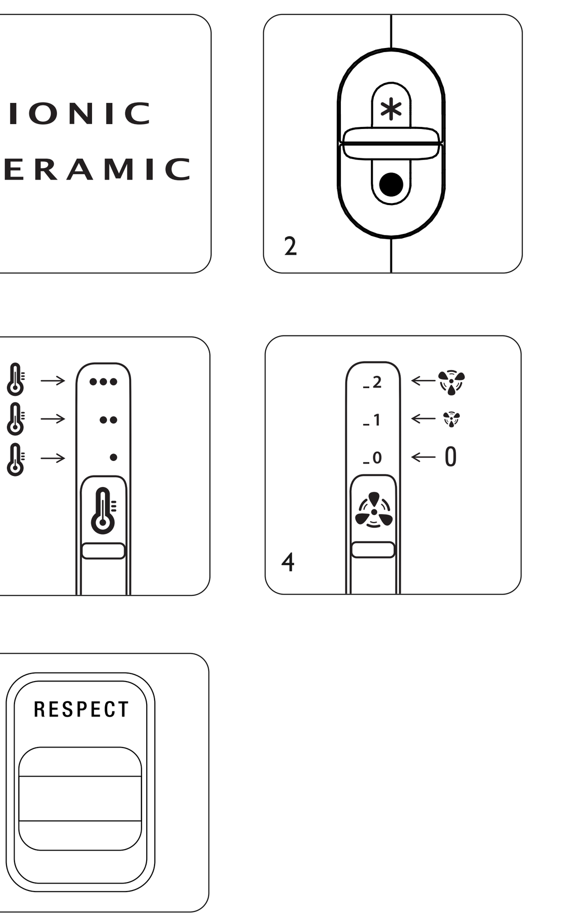

Depending on model

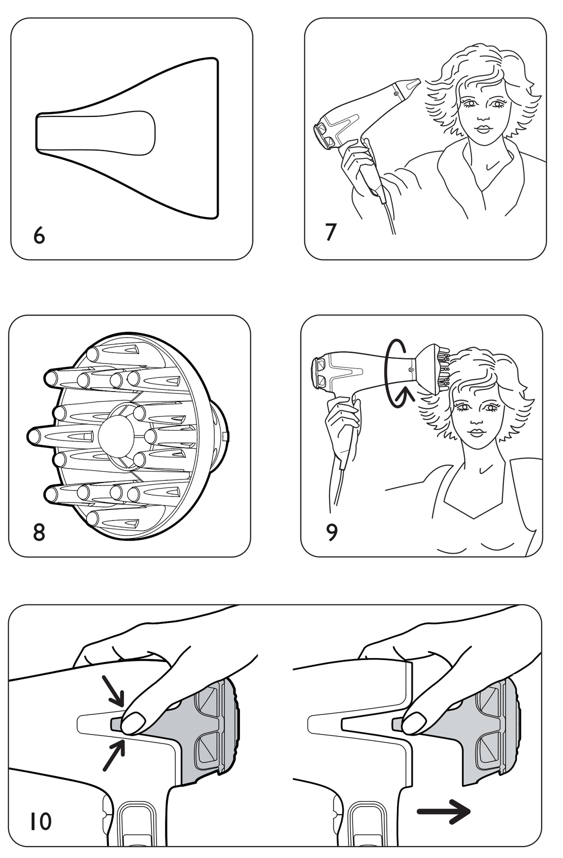

SK

Před použitim je nutné dôkladne sa zoznámiť s bezpečnostnymi podmienkami

1 – POPIS

A. Koncentrátor vzduchu (9 mm)
B. Keramická mriežka na výstup vzduchu
C. Funkcia automatickej iónovej ochrany
D. Tlačidlo pre čerstvý vzduch
E. Respect tlačidlo
F. Tlačidlo na prepínanie teploty (polohy 1-2-3)
G. Tlačidlo na prepínanie rýchlosti vzduchu (polohy 0-1-2)
H. Odnímateľný zadný kryt
I. Krúžok na zavesenie
J. Tlačidlo turbo funkcie

2 – BEZPEČNOSTNE RADY

- Aby bola zabezpečená vaša bezpečnosť, tento prístroj zodpovedá platným normám a predpisom (smerniciam o nízkom napätí, o elektromagnetickej kompatibilite, o životnom prostredí…)
- Pri používaní sa príslušenstvo prístroja veľmi zohrieva. Dbajte na to, aby sa nedostalo do kontaktu s pokožkou. Ubezpečte sa, aby sa napájací kábel nikdy nedotýka teplých častí prístroja.
- Skontrolujte, či napätie vašej elektrickej inštalácie zodpovedá napätiu vášho prístroja. Akékoľvek nesprávne zapojenie môže spôsobiť nenávratné škody, na ktoré sa záruka nevzťahuje.
- Aby ste zabezpečili dodatočnú bezpečnosť, odporúča sa do elektrickej inštalácie napájajúcej kúpeľňu nainštalovať diferenciálny vypínač s prideleným prevádzkovým rozdielovým prúdom, ktorý neprekračuje 30 mA. Poraďte sa so svojim inštalatérom.
- Inštalácia prístroja a jeho používanie musia byť v súlade s normami platnými vo vašom štáte.

- **UPOZORNENIE:** Tento prístroj sa nesmie používať v blízkosti vaní, spŕch, umývadiel ani iných nádob, v ktorých sa nachádza voda.
- Pri používaní prístroja v kúpeľni, prístroj po použití odpojte z elektrickej siete, pretože blízkosť vody môže predstavovať nebezpečenstvo aj v prípade, že je prístroj vypnutý.
- Tento prístroj nesmú používať osoby (vrátane detí), ktoré majú zníženú fyzickú, senzorickú alebo mentálnu schopnosť, alebo osoby, ktoré nemajú na to skúsenosti alebo vedomosti, okrem prípadov, keď im pri tom pomáha osoba zodpovedná za ich bezpečnosť, dozor alebo osoba, ktorá ich vopred poučí o používaní tohto prístroja. Je vhodné dohliadať na deti, aby ste si boli istí, že sa s týmto prístrojom nehrajú.
- Ak je napájací kábel poškodený, je potrebné, aby ho vymenil výrobca, jeho zákaznícky servis alebo osoby s podobnou kvalifikáciou, aby sa predišlo nebezpečenstvu.
- Prístroj nepoužívajte a obráťte sa na autorizované servisné stredisko, ak : prístroj spadol, ak normálne nefunguje.
- Tento prístroj je vybavený tepelným bezpečnostným systémom. V prípade prehriatia (spôsobeného, napríklad znečistením zadnej mriežky) sa prístroj automaticky vypne: obráťte sa na zákaznícky servis.
- Prístroj je potrebné odpojiť z elektrickej siete: pred čistením a údržbou, v prípade, že dôjde k prevádzkovým poruchám a keď ste ho prestali používať.
- Prístroj nepoužívajte, ak je poškodený napájací kábel.
- Neponárajte ho do vody, ani ak by ste ho chceli očistiť.
- Nechytajte ho vlhkými rukami.
- Prístroj nechytajte za teplú časť, ale za rukoväť.
- Pri odpájaní z elektrickej siete neťahajte za napájací kábel, ale za zástrčku.
- Nepoužívajte elektrickú predlžovaciu šnúru.
- Nečistite ho drsnými ani korózivnymi prostriedkami.
- Nepoužívajte ho v prípade, že teplota v interiéri klesla pod 0 °C alebo vystúpila nad 35 °C.

ZÁRUKA:
Tento prístroj je určený na bežné domáce použitie. Nemôže sa používať na profesionálne účely.
V prípade, že sa prístroj nesprávne používa, záruka stráca platnosť.

3 – POUŽITIE:

• Sytém «IONIC-CERAMIC»: (1)
Váš susic na vlasy automaticky vysiela negatívne ióny, ktoré znižujú statickú elektrinu.
Vaše vlasy žiaria a ľahko sa rozčesávajú. Tento účinok posilňuje jemné sálavé, ktoré vysiela keramický obal.
• Oddelené nastavovanie rychlosti a teploty (2-3-4)

• S týmto sušičom na vlasy dosiahnete profesionálny výsledok s minimálnou dehydratáciou vlasov.
• Funkcia „Respect“ sa aktivuje pomocou spínača Respect na držadle sušiča. Automaticky nastavuje teplotu 65 °C spojenú s rýchlosťou
prúdenia vzduchu 15 m/s. Toto ideálne spojenie zabraňuje vzniku trhlín a otváraniu šupiniek na povrchu vlasu a zároveň vlasy rýchlo osuší*.

POLOHA „RESPECT“ (5)
- Zapnite sušič.
- Aktivujte funkciu RESPECT pomocou spínača RESPECT:
• Na displeji sa rozsvieti slovo RESPECT. Všetky voľby sú automatické. Na ochranu vašich vlasov je teplota znížená na 65 °C a účinné osušenie sa dosiahne zvýšením rýchlosti prúdenia vzduchu na 15 m/s*.
• Spínače Teploty a Rýchlosti nie sú aktívne.

• NAVYŠE máte široký výber teploty a rýchlosti prúdenia vzduchu na sušenie a úpravu vlasov, ktoré možno úplne prispôsobiť vašim potrebám.

**Skúška vykonaná v externom laboratóriu v porovnaní s klasickým sušením pri maximálnom výkone; Francúzsko, apríl 2010.*

4 – PRÍSLUŠENSTVO (závisí od modelu)

• Koncentrátor (6-7)
• Difúzor «Classic Volume» (8-9)

5 – ÚDRŽBA

Pozor: pred čistením prístroj vždy odpojte z elektrickej siete.
• Váš sušič vlasov si nevyžaduje veľkú údržbu. Prístroj, ako aj príslušenstvo môžete
čistiť jemne vlhkou handričkou, aby ste odstránili vlasy alebo nečistoty, ktoré sa zachytili na zadnej mriežke.
• Odnímateľný zadný kryt (10).

6 – PRISPEJME K OCHRANE ŽIVOTNÉHO PROSTREDIA!

ⓘ Tento prístroj obsahuje veľa zhodnotiteľných alebo recyklovateľných materiálov.
➲ Odovzdajte ho na zberné miesto, alebo ak takéto miesto chýba, tak autorizovanému servisnému stredisku, ktoré zabezpečí jeho likvidáciu.

HU

Használat elött, kérjük, olvassa el a biztonsági elöírásokat

1 – LEÍRÁS

A. Légkoncentrátor (9 mm)
B. Kerámia rács a fúvónyíláson
C. Automatikus ionizáló funkció
D. Automatikus ionizáló funkció
E. Respect gomb
F. Hőszabályozó tolókapcsoló (1-es, 2-es, 3-as pozíció)
G. Sebességszabályozó tolókapcsoló (0-ás, 1-es, 2-es pozíció)
H. Kivehető hátsó burkolat
I. Akasztógyűrű
J. Turbo fokozat

2 – BEZPEČNOSTNE RADY

- Az Ön biztonsága érdekében ez a készülék megfelel a hatályos szabványoknak és szabályozásoknak (kisfeszültségre, elektromágneses kompatibilitásra, környezetvédelemre stb. vonatkozó irányelvek).
- Használat során a készülék tartozékai felforrósodnak. Kerülje a bőrrel való érintkezést. Mindig bizonyosodjon meg arról, hogy a tápkábel ne érintkezzen a készülék meleg részeivel.
- Ellenőrizze, hogy elektromos hálózatának feszültsége megegyezik a készülék tápfeszültségével. Minden csatlakoztatási hiba javíthatatlan károkat okozhat, amelyeket a garancia nem fed.
- További védelem biztosításához javasoljuk, hogy a fürdőszoba áramkörébe szereljen be egy, maximum 30 mA üzemi különbözeti áram ellen védő, áram-védőkapcsolót. Kérjen tanácsot villanyszerelőjétől.
- Ugyanakkor a készülék beszerelése és használata eleget kell tegyen az országában hatályos szabványoknak.

- **FIGYELMEZTETÉS:** Ne használja a készüléket fürdőkád, zuhanyozó, mosdókagyló vagy egyéb víztároló mellett.
- Amikor fürdőszobában használja a készüléket, használat után azonnal húzza ki a csatlakozódugaszt, mert a víz közelsége veszélyt jelent, még akkor is, ha a készülék ki van kapcsolva.
- Tilos a készülék használata olyan személyek által (beleértve a gyerekeket is), akiknek fizikai, érzékelési vagy szellemi képességeik korlátozottak, valamint olyan személyek által, akik nem rendelkeznek a készülék használatára vonatkozó gyakorlattal vagy ismeretekkel. Kivételt képeznek azok a személyek, akik egy, a biztonságukért felelős személy által vannak felügyelve, vagy akikkel ez a személy előzetesen ismertette a készülék használatára vonatkozó utasításokat. Ajánlott a gyerekek felügyelete, annak érdekében, hogy ne játsszanak a készülékkel.
- Abban az esetben, ha a tápkábel meg van sérülve, ezt a gyártónak, az ügyfélszolgálat alkalmazottjának, vagy egy hasonló képzettségű szakembernek kell kicserélnie, minden veszély elkerülése érdekében.
- A következő esetekben ne használja a készüléket, és vegye fel a kapcsolatot egy hivatalos szervizközponttal: a készülék leesett, rendellenesen működik.
- A készülék hővédelmi rendszerrel van ellátva. Túlmelegedés esetén (például a hátsó rács eldugulása következtében) a készülék automatikusan kikapcsol: forduljon a szervizközponthoz.
- Húzza ki a készülék csatlakozódugaszát a következő esetekben: tisztítás és karbantartás előtt, működési rendellenesség esetén, amint befejezte használatát.
- Ne használja a készüléket, ha a tápkábel megsérült
- Ne merítse vízbe és ne tartsa víz alá, még tisztítás esetén sem.
- Ne fogja meg nedves kézzel.
- Ne a borításánál (amely felmelegedhet), hanem a fogantyújánál fogva nyúljon a készülékhez.
- Áramtalanításkor ne a kábelnél fogva, hanem a dugasznál fogva húzza ki a készüléket.
- Ne használjon elektromos hosszabbítót.
- Ne tisztítsa súroló vagy maró hatású termékekkel.
- Ne használja 0°C alatti vagy 35°C feletti hőmérsékleteken.

GARANCIA:
A készülék kizárólag otthoni használatra alkalmas.
Nem használható professzionális célokra.
A garancia érvényét veszti nem megfelelő használat esetén.

3 – HASZNÁLAT:

• «IONIC-CERAMIC» rendszer (1):
Az Ön hajszárítója automatikusan negatív ionakat bocsát ki, amelyek csökkentik a statikus elektromosság mértékét.
Az Ön haja sugárzik a fényességtől, es sokkal könnyebb kezelhető. Ezt a hatást felerősíti a kerámiaburkolat által kibocsátott lágyan sugárzó hő.
• KÜLÖNÁLLÓ SEBESSÉG ES HŐMÉRSÉKLET BEÁLLÍTÁS (2-3-4)

• A hajszárító készülék segítségével professzionális eredményt érhet el, egyúttal csökkentve a haj kiszáradását.
• A "Respect" funkció a hajszárító nyelén található Respect gomb megnyomásával kapcsolható be.
Ez a funkció automatikusan 65°C-os hőmérsékletet programoz be, 15m/s kifúvási sebességgel. Az ideális kettős beállítás segítségével elkerülheti a töredezettséget és a haj felületének pikkelyes hámlását, ugyanakkor gyors szárítást biztosítva*.

"RESPECT" ÁLLÁS (5)
- Kapcsolja be a készüléket.
- Kapcsolja be a RESPECT funkciót a RESPECT gomb segítségével:
• A hajszárító kijelzője kigyullad, és a RESPECT szó megjelenik a kijelző ablakban. A hajszárító ilyenkor automata állásban van. A 65°C-os, viszonylag enyhe hőmérséklet óvja a haj épségét, miközben a 15m/s-es, gyors sebesség biztosítja a hatékony szárítást*.
• A Hőmérséklet és Sebesség vezérlő gombok ilyenkor nem működnek.

• EMELLETT számos hőmérséklet- és kifúvási sebesség fokozat között választhat az igényeinek tökéletesen megfelelő szárításhoz és hajformázáshoz.

Külső laboratóriumban elvégzett teszt alapján, maximális értéken végzett klasszikus szárításhoz képest/ Franciaország, 2010. április.

4 – TARTOZÉKOK (típus szerint)

• Koncentrátor (6-7)
• «Classic Volume» diffúzor (8-9)

5 – KARBANTARTÁS

Figyelem: tisztítás előtt mindig áramtalanítsa a készüléket.
• Hajszárítója nagyon kevés karbantartást igényel. Tisztíthatja akár a készüléket, akár tartozékait egy enyhén nedves törlőruhával, a hajszálak vagy a hátsó rácsra lerakódott szennyeződések eltávolítása végett.
• Kivehető hátsó burkolat (10).

6 – VEGYÜNK RÉSZT A KÖRNYEZTVÉDELEMBEN!

ⓘ Az Ön készüléke számos értékesíthető vagy újrahasznosítható anyagot tartalmaz.
➲ A megfelelő kezelés végett, készülékét adja le egy gyűjtőhelyen vagy, ennek hiányában, egy hivatalos szervizközpontban.

BG

1 - ОПИСАНИЕ

A. Концентратор (9 mm)
B. Керамична решетка на отвора за въздушната струя
C. Автоматична йонна функция
D. Бутон за студен въздух
E. "RESPECT" бутон
F. Плъзгач за настройка на температурата (позиции 1-2-3)
G. Плъзгач за настройка на силата на въздушната струя (позиции 0-1-2)
H. Подвижна решетка за почистване
I. Халка за закачане
J. Турбо бутон

2. ПРЕПОРЪКИ ЗА БЕЗОПАСНОСТ

- За вашата безопасност този уред съответства на стандартите и на действащата нормативна уредба (Нисковолтова директива, Директива за електромагнитна съвместимост, Директива за опазване на околната среда и др.).
- Приставките на уреда се нагряват силно по време на работа. Избягвайте контакт с кожата. Уверете се, че захранващият кабел не се допира до горещите части на уреда.
- Проверете дали захранването на уреда отговаря на електрическата ви мрежа. Неправилното захранване може да причини необратими повреди, които не се покриват от гаранцията.
- За да осигурите допълнителна защита, ви препоръчваме да инсталирате в електрическата мрежа на банята устройство за дефектнотокова защита (ДТЗ), като номиналният ток не трябва да превишава 30 mA. Поискайте съвет от квалифицирано лице.
- Инсталирането на уреда и използването му трябва да отговарят на действащите стандарти във вашата държава.

- **ВНИМАНИЕ!** Не използвайте уреда в близост до вани, душ-кабини, мивки, басейни или други съдове, съдържащи вода.
- Ако използвате уреда в банята, изключете го от мрежата веднага след употреба, защото близостта с вода може да представлява опасност дори когато уредът не е включен.
- Уредът не е предвиден да бъде използван от лица (включително от деца), чиито физически, сетивни или умствени способности са ограничени, или лица без опит и знания освен ако отговорно за тяхната безопасност лице наблюдава и дава предварителни указания относно ползването на уреда. Наглеждайте децата, за да се уверите, че не играят с уреда.
- Ако захранващият кабел е повреден, за да избегнете всякакви рискове, той трябва да бъде сменен от производителя, от сервиза за гаранционно обслужване или от лица със сходна квалификация.
- Не използвайте уреда и се свържете с одобрен сервизен център, в случай че уредът е падал или не работи нормално.
- Уредът притежава система за защита от прегряване. В случай на прегряване, дължащо се например на замърсяване на задната решетка, уредът автоматично се изключва: обърнете се към сервиз за гаранционно обслужване.
- Уредът трябва да бъде изключен от захранването: преди почистване и всякакви поправки/поддръжка, при неправилна работа, веднага след като приключите работа с него.
- Не използвайте уреда, ако кабелът е повреден
- Не потапяйте и не мийте с вода дори при почистване.
- Не хващайте с мокри ръце.
- Не хващайте за корпуса, който се нагрява, а за дръжката.
- Не дърпайте захранващия кабел, а щепсела, за да го изключите от мрежата.
- Не използвайте удължител.
- Не използвайте абразивни или корозивни препарати за почистване.
- Не използвайте при температура по-ниска от 0°C и по-висока от 35°C.

ГАРАНЦИЯ:
Този уред е предназначен само за домашна употреба. Не е предназначен за професионални цели.
Гаранцията се обезсилва при неправилна употреба.

3 - ИЗПОЛЗВАНЕ

Система „IONIC-CERAMIC": (1)
Сешоарът автоматично започва да излъчва отрицателни йони, които намаляват статичното електричество.
Косата Ви блести и се разресва по-лесно. Този ефект се засилва от меката топлина, излъчвана от керамичното покритие.
ИНДИВИДУАЛНИ НАСТРОЙКИ ЗА СКОРОСТ И ТЕМПЕРАТУРА (2-3-4)
• С този сешоар постигате професионални резултати като същевременно се намалява изсушаването на Вашата коса.
• Функцията „Respect" се включва с натискане на бутона Respect, който се намира на ръкохватката на сешоара. Тя програмира автоматично температура 65°C в съчетание със скорост на движение на въздуха 15m/s. Благодарение на това идеално съчетание се избягва напукването и отлепването на люспите от повърхността на косъма и същевременно се осигурява бързо сушене*.

ПОЛОЖЕНИЕ „RESPECT" (5)
- Включете уреда.
- Включете функцията „RESPECT" като натиснете бутона „RESPECT":
• Дисплеят на сешоара се осветява и се появява надпис „RESPECT". Включено е автоматично управление. Температурата от 65°C е умерена, за да предпазва косата Ви, а скоростта на движение на въздуха е 15m/s, достатъчно висока, за да осигури ефикасно сушене*.
• Прекъсвачите „Температура" и „Скорост" не функционират.

• ОСВЕН ТОВА Вие имате на разположение широка гама температура и скорост на въздуха за сушене и сресване, адаптирани идеално според Вашите потребности.

*Тест в независима лаборатория, спрямо традиционно сушене на максимална мощност/ Франция, април 2010 г.

4 – ПРИНАДЛЕЖНОСТИ (в зависимост от модела)

Концентратор (6-7)
Класически дифузер (8-9)

5 - ПОДДРЪЖАНЕ

Внимание: винаги изключвайте уреда от мрежата, преди да го почиствате.
• Вашият сешоар изисква минимална поддръжка. Можете да почиствате него и приставките
с леко влажна кърпа, за да премахнете косми или замърсявания, които биха могли да се задържат по задната решетка.
• Подвижна решетка за почистване (10).

RO

A se lua la cunoştinţă de consemnele de securitate înainte de folosire

1 – DESCRIEREA APARATULUI

A. Concentrator (9 mm)
B. Grilă de evacuare aer din ceramică
C. Funcţie ionică automată
D. Tastă rece
E. buton "RESPECT"
F. Cursor pentru reglarea temperaturii (poziţiile 1-2-3)
G. Cursor pentru reglarea vitezei (poziţiile 0-1-2)
H. Carcasă protectoare detaşabilă
I. Inel de agăţare
J. Buton funcţie turbo

2 – RECOMANDĂRI PENTRU SECURITATE

- Pentru siguranţa dumneavoastră, acest aparat este conform normelor şi reglementărilor aplicabile (directivele privind echipamentele de joasă tensiune, compatibilitatea electromagnetică, mediul înconjurător, etc.).
- Accesoriile aparatului se încălzesc foarte tare în timpul utilizării. Evitaţi contactul cu pielea. Asiguraţi-vă că niciodată cablul de alimentare să nu fie în contact cu părţile calde ale aparatului.
- Verificaţi ca tensiunea instalaţiei dumneavoastră electrice să corespundă cu cea a aparatului dumneavoastră. Conectarea la o tensiune
necorespunzătoare poate provoca daune permanente care nu sunt acoperite prin garanţie.
- Pentru asigurarea unei protecţii complementare, se recomandă instalarea, în circuitul electric care alimentează baia, a unui dispozitiv de protecţie la curent diferenţial rezidual de cel mult 30 mA. Cereţi sfatul electricianului dumneavoastră.
- Instalarea aparatului şi utilizarea sa trebuie să fie, totuşi, conforme normelor în vigoare din ţara dumneavoastră.

- **ATENŢIONARE:** Nu utilizaţi acest aparat în apropierea unor căzi de baie, căzi de duş, chiuvete sau a altor recipiente care conţin apă.
- Când utilizaţi aparatul în baie, scoateţi-l din priză după utilizare, pentru că apropierea de apă poate reprezenta un pericol chiar şi când aparatul este oprit.
- Acest aparat nu a fost conceput pentru a fi folosit de persoane (inclusiv copii) cu capacităţi fizice, senzoriale sau mintale diminuate sau de persoane fără experienţă sau cunoştinţe privind utilizarea unor aparate asemănătoare. Excepţie constituie cazul în care aceste persoane sunt supravegheate de o persoană responsabilă de siguranţa lor sau au beneficiat din partea persoanei respective de instrucţiuni prealabile referitoare la utilizarea aparatului. Este recomandată supravegherea copiilor, pentru a vă asigura că aceştia nu se joacă cu aparatul.
- Dacă cablul de alimentare este deteriorat, acesta trebuie să fie înlocuit de fabricant, de serviciul post-vânzare al acestuia sau de către persoane cu o calificare similară pentru evitarea unui pericol.
- Nu utilizaţi aparatul dumneavoastră şi contactaţi un centru de service autorizat dacă: aparatul dumneavoastră a căzut, dacă acesta nu funcţionează normal.
- Aparatul este echipat cu un sistem de siguranţă termică. În caz de supraîncălzire (datorată de exemplu înfundării grilei spate), aparatul se va opri automat: contactaţi serviciul post-vânzare
- Aparatul trebuie scos din priză: înainte de operaţiunile de curăţare şi întreţinere, în caz de funcţionare anormală, imediat după ce aţi terminat utilizarea acestuia.
- Nu utilizaţi aparatul în cazul în care cablul este deteriorat
- Nu scufundaţi aparatul în apă şi nu-l treceţi sub apă nici măcar pentru curăţare..
- Nu ţineţi aparatul cu mâinile ude.
- Nu apucaţi corpul aparatului care este cald, ci mânerul acestuia.
- Pentru a scoate aparatul din priză, nu trageţi de cablul de alimentare, ci apucaţi fişa.
- Nu utilizaţi un prelungitor electric.
- Nu curăţaţi aparatul folosind produse abrazive sau corozive.
- Nu utilizaţi aparatul la o temperatură sub 0°C şi peste 35°C.

GARANŢIE:
Aparatul dumneavoastră este destinat exclusiv unei utilizări domestice.
Aparatul nu poate fi utilizat în scopuri profesionale.
Garanţia devine nulă şi îşi pierde valabilitatea în cazul unei utilizări incorecte.

3 – UTILIZARE

• Sistem „IONIC – CERAMIC" : (1)
Uscătorul dumneavoastră de păr emite automat ioni negativi care diminuează electricitatea statică.
Părul dumneavoastră va străluci şi va fi mai uşor de pieptănat.
Acest efect este accentuat de căldura radiantă placută emisă se învelişul ceramic.
• REGLAJE SEPARATE PENTRU TEMPERATURĂ ŞI TURAŢIE (2-3-4)

• Acest uscător de păr vă permite să obţineţi un rezultat profesionist, reducând în acelaşi timp deshidratarea părului.
• Funcţia „Respect" se activează cu ajutorul butonului Respect situat pe mânerul uscătorului de păr. Aceasta programează automat o temperatură de 65°C asociată cu o viteză a aerului de 15 m/s. Această pereche ideală permite evitarea apariţiei de fisuri şi a desprinderii cuticulelor de la suprafaţa firelor de păr, asigurând totodată o uscare rapidă*.

POZIŢIA „RESPECT" (5)
- Puneţi aparatul în funcţiune.
- Activaţi funcţia RESPECT cu ajutorul butonului RESPECT:
• Ecranul uscătorului de păr se aprinde şi cuvântul RESPECT este afişat în fereastră. Aparatul se află acum în poziţie automată. Temperatura de 65°C este moderată pentru a vă proteja părul, iar viteza aerului de 15 m/s este ridicată pentru a asigura o uscare eficace*.
• Întrerupătoarele de temperatură şi viteză nu sunt funcţionale.

• Dispuneţi, ÎN PLUS, de o largă selecţie de temperaturi şi viteze ale aerului pentru o uscare şi o coafare perfect adaptate nevoilor dumneavoastră.

**Test realizat într-un laborator extern în comparaţie cu o uscare tradiţională în poziţia maximă/Franţa, aprilie 2010.*

4 – ACCESORII (în funcţie de model)

• Concentrator (6-7)
• Difuzor „ Classic Volume" (8-9)

5- ÎNTREŢINERE

Atenţie. Scoateţi întotdeauna aparatului din priză înainte de a-l curăţa.
• Uscătorul dumneavoastră de păr necesită foarte puţină întreţinere. Puteţi curăţa atât aparatul, cât şi accesoriile cu o cârpă puţin umezită pentru a îndepărta firele de păr sau impurităţile care se pot fixa pe grila spate.
• Carcasă protectoare detaşabilă (10).

6- SODELUJMO PRI PRIZADEVANJIH ZA ZAŠČITO OKOLJA!

ⓘ Vaša naprava vsebuje številne vredne materiale, ki se lahko reciklirajo.
➲ Zato jo odnesite na zbirno mesto, če ga ni pa v pooblaščen servisni center, kjer jo bodo ustrezno predelali.

SL

Pred uporabo je potrebno skrbno prebrati varnostne predpise

1 – OPIS

A. Koncentrator (9 mm)
B. Keramična rešetka za izhod zraka
C. Avtomatska ionska funkcija
D. Tipka za svež zrak
E. stikalo "RESPECT"
F. Drsnik za temperaturo (položaji 1-2-3)
G. Drsnik za hitrost zraka (položaji 0-1-2)
H. Odstranljiv zadnji del
I. Obroč za obešanje
J. Tipka - turbo

2 – VARNOSTNA PRIPOROČILA

- Za zagotavljanje vaše varnosti ta naprava ustreza veljavnim standardom in predpisom (direktive za nizko napetost, elektromagnetno združljivost, okolje…).
- Med uporabo se pribor naprave zelo segreje. Izogibajte se stiku s kožo. Pazite, da napajalni kabel nikoli ne pride v stik z vročimi deli naprave.
- Preverite ali napajalna napetost vaše električne napeljave ustreza napetosti naprave. Napačna priključitev na omrežje lahko povzroči nepopravljivo škodo, ki ni vključena v garancijo.
- Za zagotavljanje dodatne zaščite priporočamo, da v električni tokokrog za napajanje v kopalnici instalirate zaščitno stikalo na diferenčni tok (DDR), pri katerem nazivni diferenčni tok ne presega 30 mA. Za nasvet vprašajte svojega inštalaterja.
- Instalacija naprave in njena uporaba morata biti v skladu z veljavnimi standardi v vaši državi.

- **OPOZORILO:** Naprave ne uporabljajte v bližini kopalnih kadi, tuš kabin, umivalnikov ali posod, ki vsebujejo vodo.
- Če napravo uporabljate v kopalnici, jo po uporabi izklopite iz vtičnice, saj lahko bližina vode predstavlja nevarnost tudi, ko je naprava izključena.
- Naprava ni predvidena za uporabo s strani oseb (kamor so vključeni tudi otroci) z zmanjšanimi fizičnimi, čutilnimi ali duševnimi sposobnostmi, ali oseb, ki nimajo izkušenj z napravo, oziroma je ne poznajo, razen če oseba, ki odgovarja za njihovo varnost, poskrbi za nadzor ali za predhodno usposabljanje o uporabi naprave. Poskrbeti je treba za nadzor otrok in preprečiti, da se igrajo z napravo.
- Če je napajalni kabel naprave poškodovan, ga mora zaradi nevarnosti električnega udara zamenjati proizvajalec, njegov pooblaščeni servis ali ustrezno usposobljena oseba.
- Ne uporabljajte naprave in se obrnite na pooblaščen servisni center:
- v primeru padca naprave na tla,
- če ne deluje pravilno.
- Naprava je opremljena s sistemom toplotne zaščite. V primeru pregretja (zaradi zamašitve zadnje rešetke) se naprava avtomatsko zaustavi: obrnite se na pooblaščeni servis.
- Napravo morate izključiti z omrežnega napajanja:pred čiščenjem in vzdrževanjem, v primeru nepravilnega delovanja, takoj po prenehanju uporabe.
- Ne uporabljajte naprave, če je kabel poškodovan.
- Ne potapljajte je v vodo in ne postavljajte pod pipo, niti pri čiščenju.
- Ne držite je z vlažnimi rokami.
- Ne držite je za ohišje, ki je vroče, ampak za ročaj.
- Ne izključite je tako, da povlečete za kabel, ampak izvlecite vtikač.
- Ne uporabljajte električnega podaljška.
- Ne čistite je z grobimi ali korozivnimi sredstvi.
- Ne uporabljajte je pri temperaturi, ki je nižja od 0° C in višja od 35° C.

GARANCIJA:
Naprava je namenjena samo za uporabo v gospodinjstvih. Ne sme se uporabljati v profesionalne namene.
V primeru napačne uporabe postane garancija nična in neveljavna.

3 – UPORABA:

• Sistem «IONIC-CERAMIC» (1)
Vaš sušilnik las samodejno oddaja negativne ione, ki zmanjšajo statično elektriko.
Vaši lasje dobijo izreden lesk in jih lažje razcesete. Tak učinek še poveča toplote, ki jo oddaja keramična prevleka.
• LOČENI NASTAVITVI TEMPERATURE IN HITROSTI (2-3-4)

• Ta sušilnik za lase omogoča profesionalne rezultate brez izsušitve las.
• Funkcijo Respect vklopite z gumbom Respect na ročaju sušilnika. To omogoči samodejno nastavitev temperature 65 °C in pretoka zraka s hitrostjo 15 m/s*. Ta kombinacija je popolna za preprečevanje cepljenja las ali poškodovanja konic las, hkrati pa omogoča hitro sušenje.

• NASTAVITEV GUMBA RESPECT (5)
- Vklopite sušilnik.
- Funkcijo RESPECT vklopite s pritiskom gumba RESPECT.
• Zaslon sušilnika za lase zasveti in izpiše besedo RESPECT. Vklopljen je samodejni način. Stalna temperatura 65 °C in pretok zraka s hitrostjo 15 m/s ščitita lase ter zagotavljata učinkovito sušenje.*
• Kontrolnika za temperaturo in hitrost ne delujeta v načinu RESPECT.

• Obsežna izbira nastavitev temperature in hitrosti zraka omogoča, da za sušenje las ter oblikovanje pričeske izberete želeno kombinacijo.

** Preizkus izdelka in njegova primerjava z običajnim sušenjem pri najvišji nastavitvi izveden v zunanjem laboratoriju (Francija, april 2010).*

4 – NASTAVKI (glede na model)

• Koncentrator (6-7)
• Razpršilec - difuzer „ Classic Volume" (8-9)

5- ÎNTREŢINERE

Pozor: pred čiščenjem napravo vedno izključite iz omrežja.
• Sušilnik za lase potrebuje zelo malo vzdrževanja. Sušilnik in njegov pribor lahko očistite z rahlo navlaženo krpo, da odstranite lase ali nečistočo, ki bi se lahko nabrala na zadnji rešetki.
• Odstranljiv zadnji del (10).

6- SODELUJMO PRI PRIZADEVANJIH ZA ZAŠČITO OKOLJA!

ⓘ Vaša naprava vsebuje številne vredne materiale, ki se lahko reciklirajo.
➲ Zato jo odnesite na zbirno mesto, če ga ni pa v pooblaščen servisni center, kjer jo bodo ustrezno pre delali.

BS

Prije upotrebe, pažljivo pročitajte sigurnosne upute.

1 – OPIS

A. Usmjerivač zraka (9 mm)
B. Keramička rešetka za izlaz zraka
C. Automatska ionic funkcija
D. Tipka za udar hladnog zraka
E. "RESPECT" tipka
F. Prekidač za temperaturu (pozicije 1-2-3)
G. Prekidač za brzinu puhanja zraka (pozicije 0-1-2)
H. Odvojivi stražnji dio
I. Kukica za vješanje
J. Indikator turbo

2 – SIGURNOSNE UPUTE

• Radi Vaše sigurnosti, ovaj aparat je u skladu s važećim normama i propisima (direktiva o niskom naponu, elektromagnetna kompatibilnost, okoliš…).
• Nastavci aparata postaju vreli tokom upotrebe. Izbjegavajte kontakt s kožom. Pripazite da kabal nikada ne dođe u dodir sa vrućim dijelovima aparata.
• Provjerite da li napon Vašeg aparata odgovara naponu Vaših električnih instalacija. Svaka pogreška pri priključivanju aparata može izazvati nepovratna oštećenja i garancija se neće uzeti u obzir.
• Kao dodatnu mjeru predostrožnosti, preporučujemo Vam ugradnju sredstva za preostalu diferencijalnu struju (DRS), čiji utvrđeni rad ne prelazi snagu od 30 mA. Zatražite savjet od svog instalatera.
• Instalacija aparata i njegova upotreba mora biti u skladu sa standardima koji sun a snazi u Vašoj zemlji.
• PAŽNJA: aparat nikada nemojte koristiti vlažnim rukama ili u blizini vode koja se nalazi u kadama, tuševima, lavaboima i sl.

• Kad aparat koristite u kupatilu, isključite ga iz struje nakon upotrebe, jer blizina vode može predstavljati opasnost čak i kad je aparat isključen.
• Ovaj aparat nije predviđen za upotrebu od strane osoba (uključujući i djecu) sa smanjenim fizičkim, psihičkim ili mentalnim sposobnostima, od strane osoba bez iskustva ili znanja, osim ako nisu pod nadzorom osobe zadužene za njihovu sigurnost ili ih je ta osoba unaprijed obučila za rukovanje aparatom. Djecu morate nadzirati da se ne bi igrala s aparatom.
• Ako je priključni kabl oštećen, njega mora zamijeniti proizvođač, njegov ovlašteni servis ili osoba sličnih kvalifikacija, u cilju izbjegavanja opasnosti.
• Nemojte koristiti aparat i obratite se ovlaštenom servisu ako :
- je vaš aparat ispao.
- ako ne funkcionira ispravno.
• Aparat je opremljen sigurnosnim sistemom protiv pregrijavanja. U takvim slučajevima (stražnja rešetka je blokirana, npr.), fen će automatski prestati sa radom: obratite se ovlaštenom servisu.
• Aparat morate isključiti iz struje:
- prije čišćenja i održavanja.
- u slučaju da ne funkcionira ispravno.
- nakon upotrebe.
- ukoliko napuštate prostoriju , čak i nakratko.
• Ne koristite aparat ako je kabal oštećen.
• Ne uranjajte aparat u vodu i ne stavljajte ga pod mlaz vode.
• Ne držite aparat vlažnim rukama.
• Ne držite aparat za kućište koje je vrelo, već za dršku.
• Ne isključujte aparat povlačenjem kabla.
• Nemojte koristiti produžni kabal.
• Nemojte čistiti aparat abrazivnim i korozivnim sredstvima.
• Ne koristite na temperaturi nižoj od 0°C i višoj od 35°C.

GARANCIJA :
Vaš aparat je namijenjen samo za upotrebu u domaćinstvu. Ne smije se koristiti u profesionalne svrhe.
U slučaju nepropisne upotrebe, garancija se poništava.

3 – UPOTREBA

• Sistem "IONIC-CERAMIC" (1)
Vaš fen za kosu automatski emituje negativne jone koji smanjuju statički elektricitet, daju sjaj Vašoj kosi i čine je lakšom za oblikovanje. Ovaj efekat je pojačan nježnom toplinom zračenja koja se emituje kroz keramičku oblogu.
• POSEBNE OPCIJE BRZINE I TEMPERATURE (2-3-4)

• Ovaj aparat za sušenje kose pruža profesionalne rezultate bez isušivanja kose.
• Za aktiviranje funkcije Respect koristite dugme Respect na dršci aparata. Ova funkcija automatski kombinira temperaturu od 65°C s protokom zraka od 15m/s. Ta je kombinacija idealna za sprečavanje pucanja vrhova i oštećivanje ljuskica na površini kose, a istovremeno osigurava brzo sušenje*.

POSTAVKA „RESPECT" (5)
- Uključite aparat.
- Uključite funkciju RESPECT pritiskom na prekidač RESPECT.
• Ekran na aparatu će zasvijetliti i pojavit će se riječ RESPECT. Aparat sada radi u automatskom režimu rada. Stalna temperatura od 65°C i
protok zraka od 15 m/s štite Vašu kosu i djelotvorno je suše.*
• Dugmad za kontrolu temperature i brzine nemaju učinak u RESPECT načinu rada.

• Za sušenje i oblikovanje kose također možete odabrati željenu kombinaciju između širokog raspona temperatura i brzina protoka zraka.

**Ispitivanje je izvršila nezavisna laboratorija, a usporedba se odnosi na konvencionalno sušenje s najvišim postavkama (Francuska, travanj/april 2010).*

4 – NASTAVCI (OVISNO O MODELU)

• Usmjerivač zraka: (6-7)
• Difuzer za veći volume kose (8-9)

5 - ČIŠĆENJE

Pažnja: aparat uvijek isključite iz utičnice kad ga čistite.
• Vaš fen zahtijevа minimalno održavanje. Možete ga čistiti, kao i nastavke, blago navlaženom krpom kako biste uklonili nečistoće ili dlake koje se mogu prilijepiti za stražnju rešetku.
• Odvojivi stražnji dio (10).

6 – ŽAŠTITA OKOLINE NA PRVOM MJESTU!

ⓘ Vaš aparat sadrži vrijedne materijale koji se mogu reciklirati i ponovo upotrijebiti.
➲ Odnesite ga na za to predviđeno mjesto.

HR

Prije korištenja ovod proizvoda, pročitajte uputa sa mjerama opreza.

1 – OPIS

A. Usmjerivač zraka (9 mm)
B. Keramička izlazna rešetka
C. Ionic funkcija
D. Tipka za hladni udar zraka
E. Tipka Respect
F. Izbornik temperature (položaji 1-2-3)
G. Izbornik brzine puhanja (položaji 0-1-2)
H. Odvojivo stražnje kućište
I. Alka za odlaganje
J. Turbo tipka

2 – SIGURNOSNI SAVJETI

- U cilju vaše sigurnosti, ovaj uređaj je sukladan s važećim normama i propisima (Direktiva o najnižem naponu, elektromagnetskoj kompatibilnosti, okolišu…).
- Dijelovi uređaja postaju jako vrući tijekom uporabe. Izbjegavajte dodir s kožom. Osigurajte se da kabel za napajanje nikad ne bude u dodiru s vrućim dijelovima uređaja.
- Provjerite odgovara li napon vaše električne instalacije naponu vašega uređaja. Svaka greška u priključivanju može izazvati nepovratna oštećenja koja nisu obuhvaćena jamstvom.
- Da biste osigurali dodatnu zaštitu, savjetuje se da se u električnome kolu kojim se napaja kupatilo instalira sredstvo za diferencijalnu preostalu struju (DPS) za diferencijalnu struju čiji utvrđeni rad ne premašuje jakost od 30 mA. Zatražite savjet od svog instalatera.
- Instalacija uređaja i njegova uporaba moraju u svakom slučaju biti sukladni s propisima koji su na snazi u vašoj zemlji.

- **BUDITE OPREZNI:** Ne rabite uređaj u blizini kada, tuševa, lavaboa i drugih prijemnih posuda koje sadržavaju vodu.
- Kad se uređaj koristi u kupatilu, isključite ga iz mreže nakon uporabe, jer blizina vode može predstavljati opasnost čak i kad je uređaj zaustavljen.
- Ovaj uređaj nije predviđen za uporabu od strane osoba (uključujući djecu) čije su fizičke, osjetilne ili mentalne sposobnosti smanjene, niti od strane osoba bez iskustva ili poznavanja, osim ako se one ne mogu okoristiti, posredstvom osobe zadužene za njihovu sigurnost, nadzorom ili prethodnim instrukcijama vezanim za uporabu ovoga uređaja. Djecu treba nadzirati tako da se ni u kom slučaju ne igraju s uređajem.
- Ako je kabl za napajanje oštećen, njega mora zamijeniti proizvođač, njegov ovlašteni servis ili osoba sličnih kvalifikacija, u cilju izbjegavanja svake eventualne opasnosti.
- Ne rabite svoj uređaj i obratite se ovlaštenome servisnom centru ako: je vaš uređaj doživio pad, ako ne funkcionira normalno.
- Uređaj je opremljen sustavom za toplinsku sigurnost. U slučaju pregrijavanja (zbog, primjerice, začepljenosti stražnje rešetke), uređaj će se automatski zaustaviti: obratite se ovlaštenome servisu.
- Uređaj mora biti isključen iz mreže: prije čišćenja i održavanja, u slučaju nepravilnog funkcioniranja, čim ste ga prestali rabiti.
- Ne rabiti ako je kabel oštećen
- Ne uranjati niti stavljati pod vodu, čak ni kod čišćenja.
- Ne držite vlažnim rukama.
- Ne držite za kućište, koje je vruće, nego za ručku.
- Ne isključujte iz mreže povlačenjem za kabel, nego povlačenjem za utičnicu.
- Ne rabite električni produžni kabel.
- Ne čistite abrazivnim ili korozivnim proizvodima.
- Ne rabite na temperaturi nižoj od 0 °C i višoj od 35 °C.

JAMSTVO:
Vaš je uređaj namijenjen samo za uporabu u kućanstvu.
On se ne može rabiti u profesionalne svrhe.
U slučaju neispravne uporabe, jamstvo se poništava.

3 - UPORABA

"IONIC-CERAMIC" sustav (1)
Vaše sušilo automatski emitira negativne ione koji smanjuju statički elektricitet kose, čine je sjajnom te olakšavaju njeno oblikovanje.
Ovaj učinak je pojačan nježnom toplinom koju isijava keramička rešetka.
• ODVOJENO PODEŠAVANJE TEMPERATURE I BRZINE (2-3-4)

• Ovo sušilo za kosu pruža profesionalne rezultate bez isušivanja kose.
• Za aktiviranje funkcije Respect koristite gumb Respect na dršci sušila. Ova funkcija automatski kombinira temperaturu od 65°C s protokom zraka od 15 m/s. Ta je kombinacija idealna za sprečavanje pucanja vrhova i oštećivanje ljuskica na površini kose, a istovremeno osigurava brzo sušenje kose*.

POSTAVKA „RESPECT" (5)
- Uključite sušilo.
- Uključite funkciju RESPECT pritiskom na prekidač RESPECT.
• Zaslon na sušilu će zasvijetliti i pojavit će se riječ RESPECT. Sušilo sada radi u automatskom režimu rada. Stalna temperatura od 65°C i
protok zraka od 15 m/s štite Vašu kosu i učinkovito je suše.*
• Tipke za kontrolu temperature i brzine nemaju učinak u RESPECT načinu rada.

• Za sušenje i oblikovanje kose također možete odabrati željenu kombinaciju između širokog raspona temperatura i brzina protoka zraka.

**Ispitivanje je proveo nezavisni laboratorij, a usporedba se odnosi na konvencionalno sušenje s najvišim postavkama (Francuska, travanj 2010).*

4 - DODATNI DIJELOVI (OVISNO O MODELU)

Usmjerivač zraka (6-7)
Difuzor "Classic Volume" (8-9)

5 - ODRŽAVANJE I ČIŠĆENJE

Upozorenje: uvijek isključite uređaj prije čišćenja.
• Vašem sušilu je potrebno jako malo održavanja. Sušilo i njegove dijelove čistite
vlažnom krpom kako bi očistili kosu ili nečistoće na stražnjoj rešetki.
• Odvojivo stražnje kućište (10).

6 - SUDJELUJMO U ZAŠTITI OKOLIŠA!

ⓘ Vaš uređaj se sastoji od brojnih vrijednih materijala koji se mogu reciklirati I ponovno uporabiti.
➲ Odnesite uređaj na mjesto predviđeno za odlaganje sličnog otpada.

SR

Pre upotrebe, pažljivo pročitajte sigurnosna uputstva.

1 – OPIS

A. Usmerivač vazduha (9 mm)
B. Keramička rešetka za izlaz vazduha
C. Automatska ionic funkcija
D. Dugme za udar hladnog vazduha
E. "RESPECT" taster
F. Prekidač za temperaturu (pozicije 1-2-3)
G. Prekidač za izbor brzine vazduha (pozicije 0-1-2)
H. Demontažni zadnji deo kućišta
I. Kukica za vešanje
J. Indikator turbo

2 – SIGURNOSNA UPUTSTVA

• Radi Vaše sigurnosti, ovaj aparat je u skladu s važećim normama i propisima (direktiva o niskom naponu, elektromagnetna kompatibilnost, okolina…).
• Nastavci aparata postaju vreli tokom upotrebe. Izbegavajte kontakt s kožom. Pripazite da kabl nikada ne dođe u dodir sa vrućim delovima aparata.
• Proverite da li napon Vašeg aparata odgovara naponu Vaših električnih instalacija. Svaka pogreška pri priključivanju aparata može izazvati nepovratna oštećenja i garancija se neće uzeti u obzir.
• Kao dodatnu meru predostrožnosti, preporučujemo Vam ugradnju sredstva za preostalu diferencijalnu struju (DRS), čiji utvrđeni rad ne prelazi snagu od 30 mA. Zatražite savet od svog instalatera.
• Instalacija aparata i njegova upotreba mora biti u skladu sa standardima koji su na snazi u Vašoj zemlji.
• PAŽNJA: aparat nikada nemojte koristiti vlažnim rukama ili u blizini vode koja se nalazi u kadama, tuševima, lavaboima i sl.

• Kad aparat koristite u kupatilu, isključite ga iz struje nakon upotrebe, jer blizina vode može predstavljati opasnost čak i kad je aparat isključen.
• Ovaj aparat nije predviđen za upotrebu od strane osoba (uključujući i decu) sa smanjenim fizičkim, psihičkim ili mentalnim sposobnostima, od strane osoba bez iskustva ili znanja, osim ako nisu pod nadzorom osobe zadužene za njihovu sigurnost ili ih je ta osoba unaprijed obučila za rukovanje aparatom. Decu morate nadzirati da se ne bi igrala s aparatom.
• Ako je priključni kabl oštećen, njega mora zameniti proizvođač, njegov ovlašćeni servis ili osoba sličnih kvalifikacija, u cilju izbegavanja opasnosti.
• Nemojte koristiti aparat i obratite se ovlašćenom servisu ako :
- je vaš aparat ispao.
- ako ne funkcioniše ispravno.
• Aparat je opremljen sigurnosnim sistemom protiv pregrevanja. U takvim slučajevima (rešetka pozadi je blokirana, npr.), fen će automatski prestati sa radom: obratite se ovlašćenom servisu.
• Aparat morate isključiti iz struje:
- pre čišćenja i održavanja.
- u slučaju da ne funkcioniše ispravno.
- nakon upotrebe.
- ukoliko napuštate prostoriju , čak i nakratko.
• Ne koristite aparat ako je kabl oštećen.
• Ne uranjajte aparat u vodu i ne stavljajte ga pod mlaz vode.
• Ne držite aparat vlažnim rukama.
• Ne držite aparat za kućište koje je vrelo, već za dršku.
• Ne isključujte aparat povlačenjem kabla.
• Nemojte koristiti produžni kabl.
• Nemojte čistiti aparat abrazivnim i korozivnim sredstvima.
• Ne koristite na temperaturi nižoj od 0°C i višoj od 35°C.

GARANCIJA :
Vaš aparat je namenjen samo za upotrebu u domaćinstvu. Ne sme se koristiti u profesionalne svrhe.
U slučaju nepropisne upotrebe, garancija se poništava.

3 – UPOTREBA

• Sistem "IONIC-CERAMIC" (1)
Vaš fen za kosu automatski emituje negativne jone koji smanjuju statički elektricitet, daju sjaj Vašoj kosi i čine je lakšom za oblikovanje.
Ovaj efekat je pojačan nežnom toplinom zračenja koja se emituje kroz keramičku oblogu.
• POSEBNE OPCIJE BRZINE I TEMPERATURE (2-3-4)

• Ovaj aparat za sušenje kose pruža profesionalne rezultate bez isušivanja kose.
• Za aktiviranje funkcije Respect koristite dugme Respect na ršci aparata. Ova funkcija automatski kombinuje temperaturu od 65°C s protokom vazduha od 15 m/s. Ta kombinacija je idealna za sprečavanje pucanja vrhova i oštećivanje ljuskica na površini kose, a istovremeno obezbeđuje brzo sušenje*.

POSTAVKA „RESPECT" (5)
- Uključite aparat.
- Uključite funkciju RESPECT pritiskom na prekidač RESPECT.
• Ekran na aparatu će zasvetleti i pojaviće se reč RESPECT. Aparat sada radi u automatskom režimu rada. Stalna temperatura od 65°C i protok vazduha od 15 m/s štite Vašu kosu i delotvorno je suše.*
• Dugmad za kontrolu temperature i brzine nemaju učinak u RESPECT načinu rada.

• Za sušenje i oblikovanje kose takođe možete da izaberete željenu kombinaciju između širokog raspona temperatura i brzina protoka vazduha.

**Ispitivanje je izvršila nezavisna laboratorija, a poređenje se odnosi na konvencionalno sušenje s najvišim postavkama (Francuska, april 2010).*

4 – NASTAVCI (ZAVISNO OD MODELA)

• Usmerivač vazduha: (6-7)
• Difuzer za veći volumen kose (8-9)

5 - ČIŠĆENJE:

Pažnja: aparat uvek isključite iz utičnice kad ga čistite.
• Vaš fen zahteva minimalno održavanje. Možete ga čistiti, kao i nastavke, blago navlaženom krpom kako biste uklonili nečistoće ili dlake koje se mogu prilepiti za rešetku.
• Demontažni zadnji deo kućišta (10).

6 – ŽAŠTITA OKOLINE NA PRVOM MJESTU!

ⓘ Vaš aparat sadrži vredne materijale koji se mogu reciklirati i ponovo upotrebiti.
➲ Odnesite ga na za to predviđeno mesto.