ENGLISH

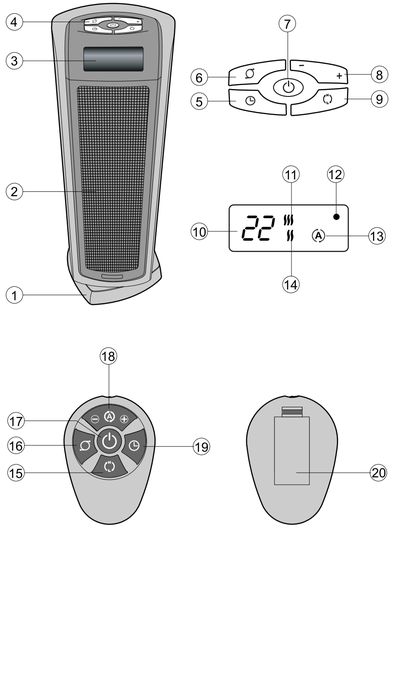

CERAMIC FAN HEATER

DESCRIPTION
1. Support
2. Front Grid
3. Display
4. Control panel

Control panel:
5. Timer set button
6. Rotation ON/OFF button
7. ON/OFF button
8. Temperature increase/decrease button
9. Power selection button

Display:
10. Temperature set indicator
11. Max. power indicator
12. ON indicator
13. Auto temperature maintenance indicator
14. Low power indicator

Remote control:
15. Power selection button
16. Rotation ON/OFF button
17. ON/OFF button
18. Temperature increase/decrease button
19. Timer set button
20. Battery compartment lid

ATTENTION!
When using electrical appliances basic safety precautions should always be followed in order to avoid risk of getting injuries, fire and electric shock, including the following:
- Before switching the unit on read this instruction carefully.
- Before using the appliance for the first time make sure that an electricity supply corresponds to the voltage of current specified on the housing.
- In order to avoid risk of fire do not use adapters while connecting the appliance to the outlet. Never insert the plug into defective or worn-out outlets.
- In order to avoid network overloading provide that no other electrical appliances with higher power consumption are connected to the same outlet the unit is connected to.
- During operation the grid heats up heavily. Avoid contact the unit with your skin to prevent getting burns.
- Do not use near furniture, curtains or other inflammable objects, keep combustible materials, such as furniture, pillows, furnishing, papers, clothes, and curtains at least 0.9m far from the front of the fan heater and keep them away from the sides and rear.
- Never cover the fan heater with clothes or fabric materials during operation.
- When children or infirm persons use a fan heater or are near a fan heater, or the unit is unattended, it is necessary to be especially careful.
- Do not move, hang up or carry the appliance by the cord.
- Do not operate at a restricted space (for instance, built-in closet or coat closet - for tubes defrosting or to prevent their freezing).
- Never wind the cord over the case of the unit.
- Do not switch on and do not use the fan heater if a cord or a plug is damaged or if the fan heater works irregularly, fell or is damaged. Apply to service centers for testing and repair.
- Do not use the fan heater outdoors.
- This fan heater is not intended for use in bathrooms or such like places.
- Do not place the fan heater in places, where it can fall in a bath or other content with water.
- If some water gets on the fan heater, before touching it you should unplug it in order to avoid risk of getting electric shock.
- Do not cover the cord with mats, carpet strips etc.
  The cord should be away from walking route and should not be influenced by external actions.
- Do not insert any object into gratings of the fan heater in order to protect from injuries or damage of the unit.
- Make sure that air inlets and outlets are not blocked during operation. Do not place the fan heater on the soft surfaces, for instance, bed in order to avoid blockage of air openings and fire.
- Do not use the fan heater in places near petroleum, paints or inflammable liquids storage.
- Do not leave the fan heater operating while sleeping
- Always switch off and unplug the fan heater if it is not being used.
- The fan heater is intended only for household use.

OPERATION
Insert the plug into the electrical socket, the light indicator (12) will light up and sound signal will be heard.

Using the buttons on the control panel:
- Press ON/OFF button (7), sound signal will be heard and max. power indicator (11) will light up, room temperature will be displayed.
- To select low power press the (9) button, the indicator (14) will light up. Use low power (1000W) for small rooms heating, and max. power (2000W) for large rooms heating.
- Set the required temperature for heating by pressing the (8) "- "or "+" button, the indicator (13) will light up. You can set temperature from 4°C to 32°C, setting step is 1°C.

Note:
- *When room temperature exceeds the preset temperature by 2°, the fan heater will switch off.*
- *The fan heater will switch on again when temperature decreases by 1° lower than the preset temperature.*
- Fan case rotaion during room heating is switched on by the button (6), to switch rotation off press the button once again (6).
- Operation time can be chosen by pressing the button (5), the time will be displayed. You can set operating time from 1 to 8 hours, setting step is 1 hour.
- To switch off the fan heater press the (7) button and take the plug out of the socket.

Remote control usage:
Open the battery compartment lid of the remote control (20) and set 2 batteries of «AAA» type, strictly following the polarity. Close the battery compartment lid.

Attention:
Functions of the remote control buttons fully correspond to those of the control panel buttons.

Automatic release button
The fan heater is equipped with auto release button when overheated.
- If the unit starts overheating, automatic thermal switch will be on, the fan heater will switch off.
- In this case immediately take the plug out of the socket.
- Make sure that the rear and the front grids are unrestricted and nothing prevents air flow.
- Let the fan heater to cool off for about 15-20 minutes before switching it on again.
- Plug the appliance, switch it on and set power and room temperature again.
- If the unit does not switch on it may mean that there are damages. In this case apply to the authorized service center for repair.

CLEAN AND CARE
- Unplug and take the plug out of the socket before cleaning.
- Wipe the unit case with a dry cloth.
- Do not use solvents or abrasive substances for cleaning.
- Do not immerse the fan heater in water or any other liquid. Take care liquid does not get into the fan heater case in order not to damage it or avoid electric shock.
- To clean air inlets on the rear of the fan heater use the vacuum cleaner with the corresponding attachment.
- After cleaning put the fan heater in the box and keep in a dry place.
- Provide the cord does not touch sharp objects.
- Before using the fan heater for the next time check its functionality and isolation of the cord.

ATTENTION: Portable electrical fan heaters are intended for additional rooms heating. They are not meant for operation as the main heating devices.

SPECIFICATION
Power supply: 220-240 V ~ 50 Hz
Power: 1000/2000 W

The manufacturer reserves the right to change the device's characteristics without prior notice.

Service life of the unit - 5 years

GUARANTEE
Details regarding guarantee conditions can be obtained from the dealer from whom the appliance was purchased. The bill of sale or receipt must be produced when making any claim under the terms of this guarantee.

This product conforms to the EMC-Requirements as laid down by the Council Directive 89/336/EEC and to the Low Voltage Regulation (73/23 EEC)

DEUTSCH

KERMAIKTHERMOVENTILATOR

Beschreibung:
1. Untersetzer
2. Netzindikator
3. Das vordere Gitter
4. Steuerungsplatte

Steuerungsplatte:
5. Taste zur Einstellung der Timerzeit
6. Taste zum An-/Ausschalten der Rotationen
7. Taste zum Anschalten/Ausschalten
8. Taste der Temperaturminderung/-erhöhung
9. Taste der Leistungswahl

Bildschirm:
10. Piktogramm der eingestellten Temperatur
11. Piktogramm der maximalen Leistung
12. Elektronetzindikator
13. Piktogramm der Betriebsstufe zur automatischen Temperaturerhaltung
14. Piktogramm der kleineren Leistungsstufe

FERNBEDIENUNG
15. Gehäuse der Fernbedienung
16. Taste zum An-/Ausschalten der Rotationen
17. Taste zum An-/Ausschalten
18. Taste der Erhöhung/Minderung der Temperatur
19. Einstellungstaste der Timerzeit
20. Deckel des Batteriefachs

ACHTUNG!
Beim Betrieb der elektrischen Geräte muss man die Hauptsicherheitsmaßnahmen befolgen, um das Risiko der Wundenentstehung, Brandfälle, Stromschlagvorfälle zu vermeiden, insbesondere Folgendes:
- Bevor Sie den Wärmeventilator anschalten, lesen Sie aufmerksam diese Bedienungsanleitung.
- Vor der ersten Inbetriebnahme vergewissern Sie sich, dass die Spannung des Geräts mit der Netzspannung übereinstimmt.
- Um das Brandrisiko zu vermeiden, benutzen Sie keine Übergangskabel beim Anschluss des Geräts an die elektrische Steckdose.
  Es wird nicht gestattet, den Stecker des Netzkabels an veraltete oder beschädigte Steckdosen anzuschließen.
- Um die Überladung des elektrischen Netzes zu vermeiden, achten Sie besonders darauf, dass an die Steckdose, an die der Thermoventilator angeschlossen wird, keine anderen elektrischen Geräte mit hohem Leistungsverbrauch angeschlossen werden.
- Während des Betriebs des Thermoventilators wird das Gitter stark erhitzt. Um Brandwunden zu vermeiden, lassen Sie keinen Kontakt von heißen Oberflächen oder vom Gitter mit der Haut zu.
- Der Abstand zu leicht entflammbaren Materialien (Möbeln, Kissen, Bettwäsche, Papier, Kleidung, Vorhänge oder Gardinen usw.) und dem Gitter des Thermoventilators muss mindestens 0,9 m betragen. Stellen Sie den Thermoventilator so auf, dass sein hinteres Gitter und die Seitenwände sich nicht in der Nähe von diesen Materialien befinden.
- Es wird nicht gestattet, das Thermoventilator mit Kleidungsstücken oder Stoffmaterialien während des Betriebs zu bedecken.
- Besondere Vorsichtsmaßnahmen sind in den Fällen angesagt, wenn der Thermoventilator von Kindern oder behinderten Personen betrieben wird oder sich in ihrer Nähe befindet oder wenn der Thermoventilator angeschaltet ist und ohne Aufsicht gelassen wird.
- Es wird nicht gestattet, das Gerät an seinem Netzkabel aufzuhängen oder zu transportieren.
- Es wird auch nicht gestattet, den Thermoventilator in einem beschränkten Raum zu benutzen (zum Beispiel, in den Einbauschränken oder in den Wandnischen, für das Abtauen von Röhren oder zum Zweck der Verbeugung, dass diese zufrieren).
- Es wird nicht gestattet, das Netzkabel um das Gehäuse des Gerätes umzuwickeln.
- Es wird nicht gestattet den Thermoventilator anzuschalten und zu betreiben, wenn sein Netzkabelstecker oder das Netzkabel selbst beschädigt sind, wenn der Thermoventilator beim Betrieb stottert, gestürzt war oder beschädigt ist. In diesem Fall wenden Sie sich an ein speziell autorisiertes Zentrum, um das Gerät prüfen und reparieren zu lassen.
- Es ist nicht gestattet, den Thermoventilator außerhalb der Räumlichkeiten zu benutzen.
- Es ist nicht gestattet, den Thermoventilator nicht im Badezimmer oder ähnlichen Räumen mit erhöhter Luftfeuchtigkeit.
- Es ist nicht gestattet, den Thermoventilator auf den Oberflächen aufzustellen, von denen er in die Wanne oder jeden anderen Wasserbehälter stürzen könnte.
- Wenn Wasser auf das Gehäuse des Thermoventilators gerät, ziehen Sie den Stecker des Netzkabels aus der Steckdose, bevor Sie seine Oberflächen berühren, um das Stromschlagrisiko zu vermeiden.
- Bedecken Sie das Netzkabel nicht mit Teppichen, Teppichläufern usw. Das Netzkabel soll sich etwas abseits von der Stelle befinden, wo Menschen verkehren, und darf keinen äußeren Wirkungen ausgesetzt werden.
- Um das Stromschlagrisiko, Brandgefahr oder Gerätbeschädigung zu vermeiden, wird nicht gestattet, fremde Gegenstände in die Öffnungen der Gitter des Thermoventilators einzustecken.
- Während des Betriebs achten Sie darauf, dass die Eingangs- oder Ausgangsöffnungen nicht verdeckt werden. Stellen Sie den Thermoventilator nicht auf weichen Oberflächen aufgestellt wird, wir zum Beispiel auf das Bett, um Verdeckung der Luftöffnungen des Geräts und Brandgefahr zu vermeiden.
- Es wird nicht gestattet, den Thermoventilator an den Stellen zu benutzen, wo Benzin, Farben oder leicht entflammbare Flüssigkeiten aufbewahrt werden.
- Lassen Sie den Thermoventilator nicht angeschaltet, wenn Sie schlafen.
- Schalten Sie das Gerät immer aus und trennen Sie es immer vom elektrischen Netz ab, wenn Sie es nicht benutzen.
- Der Thermoventilator ist nur für den Hausgebrauch bestimmt.

BEDIENUNG
Setzen Sie den Stecker des Netzkabels in die Steckdose ein, dabei leuchtet der Netzindikator (12) auf und erklingt ein Tonsignal.

Anwendung der Tasten auf der Steuerungsplatte
- Drücken Sie die Anschalttaste (7), erklingt ein Tonsignal und leuchtet das Piktogramm der maximalen Leistung (11).
- Um kleinere Leistungsstufe zu wählen, drücken Sie die Taste (9), dabei leuchtet das Piktogramm (14). Benutzen Sie die kleinere Leistungsstufe (1000 W), um kleine Räume zu beheizen, und die maximale Leistung (2000 W), um größere Räume zu beheizen.
- Stellen Sie die notwendige Temperaturstufe, um den Raum zu beheizen, drücken Sie dafür die Taste (6). Sie können die Temperatur von 4°C bis 32°C einstellen, der Einstellungsschritt ist gleich 1°C.

Anmerkung:
- *Wenn die Lufttemperatur im Raum die eingestellte Temperatur um 2° überschreitet, schaltet der Ventilator automatisch ab.*
- *Wiederholtes Anschalten des Ventilators erfolgt, wenn die Lufttemperatur um 1° niedriger als die eingestellte wird.*

- Sie können den Thermoventilator während der Beheizung des Raums anschalten, indem Sie die Taste (6) drücken, um die Rotationen abzuschalten, drücken Sie die Taste (6) erneut.
- Wahl der Betriebszeit des Timers erfolgt mit der Taste (5), dabei erscheint am Bildschirm die eingegebenen Zeit. Sie können die Betriebszeit von 1 bis 8 Stunden einstellen, der Einstellungsschritt ist gleich 1 Stunde.
- Um den Thermoventilator auszuschalten, drücken Sie die Taste (7) und ziehen Sie den Stecker des Netzkabels aus der Steckdose heraus.

Anwendung der Fernbedienung:
Öffnen Sie den Deckel des Batteriefachs (20) der Fernbedienung und setzen Sie zwei Speisungselemente Typ „AAA" ein. Achten Sie besonders auf Polarität, verschließen Sie den Deckel des Batteriefachs.

Achtung:
Die Tastenfunktionen an der Fernbedienung entsprechen vollständig den Tasten an der Steuerungsplatte.

AUTOMATISCHE ABSCHALTFUNKTION
Der Thermoventilator ist mit der Funktion zum automatischen Abschalten bei der Überhitzung versehen.
- Wenn das Gerät überhitzt wird, wird automatische Thermosicherung ausgelöst und der Thermoventilator wird abgeschaltet.
- In diesem Fall ziehen Sie sofort den Stecker des Netzkabels aus der Steckdose heraus.
- Vergewissern Sie sich, dass das vordere und das hintere Gitter frei sind und nichts den Luftstrom verhindern könnte.
- Lassen Sie den Thermoventilator während ungefähr 15-20 Minuten abkühlen, bevor Sie ihn wieder anschalten.
- Schließen Sie das Gerät ans elektrische Netz, schalten Sie es an, stellen Sie die Leistungs- und Temperaturstufe zur Beheizung des Raumes erneut ein.
- Falls das Gerät nicht angeschaltet werden kann, bedeutet es, dass irgendeine Störung im Thermoventilator vorgekommen ist. In diesem Fall wenden Sie sich an ein autorisiertes Servicezentrum, um das Gerät reparieren zu lassen.

WARTUNG UND PFLEGE
- Vor der Reinigung des Thermoventilators schalten Sie ihn ab und ziehen Sie den Stecker des Netzkabels aus der Steckdose heraus.
- Wischen Sie das Gerät vom Außen mit einem weichen trockenen Stofftuch ab.
- Es ist nicht gestattet, Lösungsmittel und Schleifmittel für die Reinigung des Geräts zu benutzen.
- Es ist nicht gestattet, das Gehäuse des Thermoventilators ins Wasser oder andere Flüssigkeiten einzutauchen, vermeiden Sie, dass irgendwelche Flüssigkeiten ins Innere des Geräts gerät, um Beschädigungen und Stromschlagrisiko zu vermeiden.
- Um die Lufteintrittsöffnungen an der hinteren Wand der Thermoventilators zu reinigen, können Sie einen Staubsauger mit einem entsprechenden Aufsatz benutzen.
- Nach der Reinigung packen Sie den Thermoventilator ein und lagern Sie ihn zur Aufbewahrung an einer trockenen Stelle weg.
- Lassen Sie nicht zu, dass das Netzkabel scharfe Gegenstände oder Kanten berührt.
- Vor der nächsten Inbetriebnahme überprüfen Sie die Betriebsfähigkeit des Thermoventilators und den Zustand des Netzkabels.

ACHTUNG! Die tragbaren elektrischen Thermoventilatoren sind für eine zusätzliche Beheizung der Räume gedacht. Sie können nicht als Hauptheizkörper benutzt werden.

EIGENSCHAFTEN
Spannung der Stromversorgung:
220-240 V ~ 50 Hz
Leistung: 1000/2000 W

Dieses Erzeugnis entspricht allen erforderlichen europäischen und russischen Vorsichts- und hygienischen Vorschriften.

Benutzungsdauer der Teekanne - 5 Jahre

Gewährleistung
Ausführliche Bedingungen der Gewährleistung kann man beim Dealer, der diese Geräte verkauft hat, bekommen. Bei beliebiger Anspruscherhebung soll man während der Laufzeit der vorliegenden Gewährleistung den Check oder die Quittung über den Ankauf vorzulegen.

Das vorliegende Produkt entspricht den Forderungen der elektromagnetischen Verträglichkeit, die in 89,336/EWG -Richtlinie des Rates und den Vorschriften 73/23/EWG über die Niederspannungsgeräte vorgesehen sind.

РУССКИЙ

КЕРАМИЧЕСКИЙ ТЕПЛОВЕНТИЛЯТОР

ОПИСАНИЕ
1. Подставка
2. Передняя решетка
3. Дисплей
4. Панель управления

Панель управления
5. Кнопка установки времени таймера
6. Кнопка включения/выключения вращения
7. Кнопка включения/выключения
8. Кнопка уменьшения/увеличения температуры
9. Кнопка выбора мощности

Дисплей
10. Пиктограмма установленной температуры
11. Пиктограмма максимальной мощности
12. Индикатор включения в сеть
13. Пиктограмма режима автоматического поддержания температуры
14. Пиктограмма малой мощности

Пульт дистанционного управления
15. Кнопка выбора мощности
16. Кнопка включения/выключения вращения
17. Кнопка включения/выключения
18. Кнопка уменьшения/увеличения температуры
19. Кнопка установки времени таймера
20. Крышка батарейного отсека

ВНИМАНИЕ!
Чтобы снизить риск получения травм, возникновения пожара, поражения электрическим током, при эксплуатации электроприборов необходимо соблюдать основные меры техники безопасности, включая следующие:
- Перед включением тепловентилятора внимательно изучите инструкцию.
- Перед первым включением убедитесь, что рабочее напряжение устройства соответствует напряжению сети.
- Во избежание риска возникновения пожара не используйте переходники при подключении прибора к электрической розетке. Запрещается вставлять вилку сетевого шнура в неисправные или изношенные розетки.
- Во избежание перегрузки в электрической сети следите, чтобы к розетке, в которую включен данный тепловентилятор, не были подключены другие электроприборы с большой мощностью потребления.
- В процессе работы тепловентилятора сильно нагревается решетка. Будьте осторожны. Во избежание ожогов не допускайте контакта горячей поверхности решетки с кожей.
- Расстояние между легковоспламеняющимися материалами (мебелью, подушками, постельным бельем, бумагой, одеждой, шторами и т.п.) и решеткой тепловентилятора должно составлять как минимум 0,9 м, располагайте тепловентилятор таким образом, чтобы задняя решетка и его боковые стенки не находились вблизи этих материалов.
- Запрещается накрывать тепловентилятор предметами одежды или тканевыми материалами во время его работы.
- Особые меры предосторожности следует соблюдать в тех случаях, когда тепловентилятор используется детьми или инвалидами, либо рядом с ними, или же когда тепловентилятор оставлен включенным без присмотра.
- Запрещается перемещать, подвешивать, переносить устройство за сетевой шнур.
- Запрещается использовать тепловентилятор в ограниченном пространстве (например, во встроенных шкафах или в нишах стен - для размораживания труб или с целью предотвращения их замерзания).
- Запрещается наматывать сетевой шнур на корпус устройства.
- Запрещается включать и использовать тепловентилятор, если имеются повреждения сетевого шнура, сам сетевой шнур, или тепловентилятор работает с перебоями, падал или был поврежден. В этом случае обратитесь в авторизованный сервисный центр для проверки и ремонта устройства.
- Запрещается использовать тепловентилятор вне помещений.
- Не используйте тепловентилятор в ванных комнатах или в местах с повышенной влажностью.
- Запрещается устанавливать тепловентилятор на поверхностях, с которых он может упасть в ванну или в любую другую емкость, наполненную водой.
- Если на корпус тепловентилятора попала вода, прежде чем дотронуться до него, выньте вилку сетевого шнура из розетки.
- Не следует накрывать сетевой шнур ковриками, ковровыми дорожками и т.п. Располагайте сетевой шнур так, чтобы не наступать на него, не давать на шнур никакие предметы мебели.
- Во избежание риска поражения током, пожара или повреждения устройства запрещается вставлять посторонние предметы в решетки тепловентилятора.
- Во время работы следите за тем, чтобы не были заблокированы входные или выходные воздушные отверстия. Не ставьте тепловентилятор на мягкие поверхности, например на кровать, во избежание блокирования воздушных отверстий устройства и возникновения пожара.
- Запрещается использовать тепловентилятор в местах применения и хранения бензина, красок или легковоспламеняющихся жидкостей.
- Не следует оставлять тепловентилятор включенным на время сна.
- Всегда выключайте устройство и отключайте от электрической сети, если оно не используется.
- Тепловентилятор предназначен только для бытового использования.

ЭКСПЛУАТАЦИЯ
Вставьте вилку сетевого шнура в розетку, при этом загорится сетевой индикатор (12) и прозвучит звуковой сигнал.

Использование кнопок на панели управления:
- Нажмите кнопку включения/выключения (7), при этом прозвучит звуковой сигнал, загорится пиктограмма максимальной мощности (11) и отобразится температура воздуха в помещении.
- Для выбора малой мощности нажмите кнопку (9), при этом загорится пиктограмма (14). Используйте малую мощность (1000 Вт) для обогрева небольших помещений, а максимальную мощность (2000 Вт) - для обогрева больших помещений.
- Установите необходимую температуру обогрева помещения, нажав кнопку (8) « - » или «+», при этом загорится пиктограмма (13). Вы можете установить температуру от 4 до 32°С, шаг установки равен 1°С.

Примечание
- *Когда температура воздуха в помещении превысит установленную температуру на 2°, тепловентилятор отключится.*
- *Повторное включение тепловентилятора произойдет при снижении температуры воздуха на 1° ниже установленной.*

- Включение режима вращения тепловентилятора во время обогрева помещения, осуществляется кнопкой (6), для отключения вращения повторно нажмите кнопку (6).
- Выбор времени работы таймера осуществляется кнопкой (5), при этом на дисплее будет отображаться установленное время. Вы можете установить время работы от 1 до 8 часов, шаг установки 1 час.
- Для выключения тепловентилятора нажмите кнопку (7) и выньте вилку сетевого шнура из розетки.

Использование пульта дистанционного управления
Откройте крышку батарейного отсека (20) пульта ДУ и установите 2 элемента питания типоразмера «AAA», строго соблюдая полярность, закройте крышку батарейного отсека.

Внимание!
Функции кнопок на пульте дистанционного управления полностью соответствуют кнопкам на панели управления.

ФУНКЦИЯ АВТОМАТИЧЕСКОГО ОТКЛЮЧЕНИЯ
Тепловентилятор оснащен функцией автоматического отключения при перегреве.
- Если прибор начнет перегреваться, сработает автоматический термопредохранитель, тепловентилятор отключится.
- В этом случае немедленно выньте вилку сетевого шнура из розетки.
- Убедитесь, что задняя и передняя решетки свободны и ничто не мешает потоку воздуха.
- Дайте тепловентилятору охладиться в течение приблизительно 15-20 минут, прежде чем включить его снова.
- Подключите прибор к электрической сети, включите его и установите заново мощность и температуру нагрева помещения.
- Если прибор не включается, это может означать, что в тепловентиляторе имеются повреждения. В этом случае необходимо обратиться в авторизованный сервисный центр для ремонта тепловентилятора.

УХОД И ОБСЛУЖИВАНИЕ
- Перед чисткой тепловентилятора отключите его и выньте вилку сетевого шнура из розетки.
- Протирайте устройство снаружи сухой мягкой тканью.
- Запрещается использовать для чистки корпуса растворители и абразивные чистящие средства.
- Запрещается погружать корпус тепловентилятора в воду или любые другие жидкости, не допускайте попадания воды внутрь корпуса прибора во избежание риска поражения электрическим током.
- Для чистки воздухозаборных отверстий на задней стенке тепловентилятора можно воспользоваться пылесосом с соответствующей насадкой.
- После чистки поместите тепловентилятор в упаковку и уберите на хранение в сухое место.
- Следите за тем, чтобы электрический шнур не касался острых предметов.
- Перед последующим включением тепловентилятора проверьте его работоспособность и состояние изоляции сетевого шнура.

ВНИМАНИЕ! Переносные электрические тепловентиляторы предназначены для дополнительного обогрева помещений. Они не рассчитаны на работу в качестве основных обогревательных приборов.

СПЕЦИФИКАЦИЯ
Напряжение питания: 220-240 В ~ 50 Гц
Мощность: 1000/2000 Вт

Производитель оставляет за собой право изменять характеристики приборов без предварительного уведомления

Срок службы прибора - 5 лет

ME 61

Данное изделие соответствует всем требуемым европейским и российским стандартам безопасности и гигиены.

АН-ДЕР ПРОДАКТС ГмБХ, Австрия
Нойбаугюртель 38/7А, 1070 Вена, Австрия

ҚАЗАҚ

КЕРАМИКАЛЫҚ ЖЫЛУ ЖЕЛДЕТКІШ

СИПАТТАМАСЫ
1. Тұғыр
2. Алдыңғы тор
3. Дисплей
4. Басқару панелі

Басқару панелі:
5. Таймер уақытын белгілеу батырмасы
6. Айналуды қосу/сөндіру батырмасы
7. Қосу/сөндіру батырмасы
8. Температураны «төмендету»/«ұлғайту» батырмасы
9. Қуаттылықты таңдау батырмасы

Дисплей:
10. Орнатылған температураның пиктограммасы
11. Қуаттылығы жоғары пиктограмма
12. Желіге қосу индикаторы
13. Температураны автоматты түрде ұстау режимінің пиктограммасы
14. Қуаттылығы аз пиктограмма

Қашықтықтан басқару пульті:
15. Қуаттылықты таңдау батырмасы
16. Айналуды қосу/сөндіру батырмасы
17. Қосу/сөндіру батырмасы
18. Температураны «төмендету»/«ұлғайту» батырмасы
19. Таймер уақытын белгілеу батырмасы
20. Батарея бөлімінің қақпағы

НАЗАР АУДАРЫҢЫЗ!
Электр аспаптарын пайдалану кезінде жарақат алу, өрт шығу, электр тоғының соғуы қаупін төмендету үшін әрдайым қауіпсіздік техникасының негізгі шараларын қадағалау қажет, мынадан қоса:
- Жылу желдеткішін қосардың алдында нұсқаулықты мұқият оқып шығыңыз.
- Бірінші рет қосарың алдында қоректанудың жұмыс кернеуі желі кернеуіне сәйкес келетіндігіне көз жеткізіңіз.
- Өртті тұнғыш қауіпнен сақтану үшін аспапты электр розеткасына қосу кезінде өтпелгіштерді пайдаланбаңыз. Желіге бысылмың ашасын ақауланған немесе тозған розеткаларға енгізуге тыйым салынады.
- Электр желісіндегі артық жүктеуден сақтану үшін атаған жылу желдеткіші қосылған розеткаға тұтыну қуаттылығы жоғары басқа электр аспаптары қосылмағандығын қадағалаңыз.
- Жылу желдеткіші жұмыс істеген кезде тор қатты қызады. Күйіктерден сақтану үшін тордың ыстық бөгі терімен түйісуіне жол бермеңіз.
- Тез тұтанғыш материалдар (жиғаз, жастықтар, тесек, қағаз, киім, перде және т.с.с.) мен жылу желдеткіш прибор арасындағы арақашықтық аз дегенде 0,9 м құрауы тиіс, жылу желдеткішін артқы тор мен бүйірлік қабырғаларды осы материалдардың жанында тұрмайтындай түрде орналастырыңыз.
- Жылу желдеткішін оның жұмыс істеуі кезінде киімнен немесе маталы материалдармен жабуға тыйым салынады.
- Жылу желдеткішін балалар немесе мүгедектер пайдаланған жағдайда, не олардың жанында тұрғанда немесе жылу желдеткіші қарусыз қалдырылған жағдайда ерекше сақтық шараларын қадағалау керек.
- Құрылғыны шешіп бысуымен ауыстырыңыз, ілуге, тасымалдауға тиым салынады.
- Жылу желдеткішін шектелген кеңістікте (мысалы, ішке орнатылған шкафтарда немесе қабырғалардың қыстарында – құбырларды еріту үшін немесе олардың мұздауын болдырмау мақсатында) пайдалануға тиым салынады.
- Желінің бысымды құрылғының корпусына орауға тыйым салынады.
- Егер желінің бысымның ашасы ақауланған болса, жылу желдеткіші, егер жылу желдеткіші үзілістермен жұмыс істесе, құласа немесе зақымдалған болса, желінің бысымның өзін қосуға және пайдалануға тиым салынады. Бұл жағдайда құрылғыны тексеру және жөндеу авторланған сервис орталығына хабарласыңыз.
- Жылу желдеткішін ашық ауада пайдалануға тыйым салынады.
- Жылу желдеткішін ванна бөлмелерінде немесе осындай орын-жайларда пайдалануға болады.
- Жылу желдеткішін ваннаға немесе су толтырылған кез келген басқа сыйымдылыққа құлап кету мүмкін бөгде орнатуға тыйым салынады.
- Егер жылу желдеткішінің корпусына су түскен болса, тоқпен зақымдалу қаупінен сақтану үшін оған қол тигізбес бұрын желінің бысымның ашасын розеткадан алыңыз.
- Желінің бысымды кілемшелермен, ашаланармен және т.с.с. жабуға болмайды. Тесілген желінің бысымы адамдардың қозғалу бағдарынан алыс болуы тиіс және сыртқы әсерге ұшырамауы тиіс.
- Тоқпен зақымдану қаупінен, өрттен немесе құрылғының зақымдалуынан сақтану үшін бөгде заттардың жылу желдеткішінің торына салуға тиым салынады.
- Жылуды кіріс және шығыс ауа сақталуларының бітелген қалмауын қадағалаңыз. Құрылғының ауа сақталулары бітеліп қалуынан және өрттің шығуынан сақтану үшін жылу желдеткішін жұмсақ беттерге, мысалы, керуетке қоймаңыз.
- Жылу желдеткішін бензиндәі, бояуларды немесе тез тұтанғыш сұйықтықтары қолдану және сақтау орындарында пайдалануға тыйым салынады.
- Ұйықтаған уақытыңызда жылу желдеткішін қосылулы қалдырмаңыз.
- Егер пайдаланылмаса құрылғыны әрдайым сөндіріңіз және оны электр желісінен ажыратыңыз.
- Жылу желдеткіші тек тұрмыстық пайдалану үшін ғана арналған.

ПАЙДАЛАНУ
Желінің бысымның ашасын розеткаға сатыңыз, желілік индикатор (12) жанады және дыбыс сигналы естіледі.

Басқару панеліндегі батырмаларды пайдалану:
- Қосу/сөндіру батырмасын (7) басыңыз, дыбыс сигналы естіледі, ең жоғары қуаттылықтағы пиктограмма (11) жанады, орын-жайдағы ауа температурасы көрсетіледі.
- Аз қуаттылықты таңдау үшін (9) батырманы басыңыз, пиктограмма (14) жанады. Шағын орын-жайларды жылыту үшін аз қуаттылықты (1000Вт), ал үлкен орын-жайларды жылыту үшін (2000Вт) ең жоғары қуаттылықты пайдаланыңыз.
- « - » немесе «+» батырмасын (8) басып, орын-жайды жылытатын қажетті температураны орнатыңыз, бұл жағдайда пиктограмма (13) жанады. Сіз 4°С –ден 32°С дейінгі температураны белгілей аласыз, орнату қадамы 1°С тең.

Ескерту:
- *Орын-жайдың ішіндегі ауа температура орнатылған температураны 2° -қа жоғарылататын болса, жылу желдеткіші сөндіріледі.*
- *Жылу желдеткішін қайтадан қосу ауа температурасын орнатылғаннан 1°-қа төмен төмендеткенде жүреді.*

- Орын-жайды қыздыру кезінде жылу желдеткішінің айналу режимін қосу (6) батырмасымен жүзеге асырылады, айналуды тоқтату үшін (6) батырманы қайтадан басыңыз.
- Таймердің жұмыс істеу уақытын таңдау (5) батырмасымен жүзеге асырылады, бұл жағдайда дисплейде белгіленген уақыт көрсетілетін болады. Сіз жұмыс уақытын 1-ден 8 сағатқа дейін орната аласыз, орнату қадамы 1 сағат.
- Жылу желдеткішін сөндіру үшін (7) батырмасын басыңыз және желілік бысымды ашасын розеткадан шығарыңыз.

Қашықтықтан басқару пультін пайдалану:
КБ пультінің батареялық бөлімінің (20) қақпағын ашыңыз және полярлықты қатаң сақтай отырып, «AAA» типті element 2 қорек элементін орналастырыңыз, батарея бөлімінің қақпағын жабыңыз.

Назар аударыңыз:
Қашықтықтан басқару пультіндегі батырмалардың функциялары басқару панелінідегі батырмаларға толық сәйкес келеді.

АВТОМАТТЫ ТҮРДЕ СӨНДІРУ ФУНКЦИЯСЫ
Жылу желдеткіші қызып кеткен кезде автоматты түрде сөндіру функциясымен жабдықталған.
- Егер аспап қызып кетсе, автоматты термосақтандырғыш іске қосылады, жылу желдеткіші сөнеді.
- Бұл жағдайда дереу желілік бысымның ашасын розеткадан шығарыңыз.
- Артқы және алдыңғы торлардың бос екендігіне және ауа ағынына ештеңе кедергі келтірмейтіндігіне көз жеткізіңіз.
- Жылу желдеткішін қайта қосудан алдында, оны шамамен 15-20 минут салқындатыңыз.
- Аспапты электр желісіне жалғаңыз, оны қосыңыз және орын-жайды қыздыру температурасын және қуаттылығын қайтадан орнатыңыз.
- Егер аспап қосылмаса, бұл жылу желдеткішінде зақымдалулардың барлығын білдіруі мүмкін. Бұл жағдайда жылу желдеткішін жөндеу үшін авторланғырылған сервис орталығына хабарласу қажет.

КҮТІМ ЖӘНЕ ҚЫЗМЕТ КӨРСЕТУ
- Жылу желдеткішін тазалаудың алдында оны сөндіріңіз және желілік бысымның ашасын розеткадан шығарыңыз.
- Құрылғыны сыртынан құрғақ шүберекпен сүртіңіз.
- Корпусты тазалау үшін өрітқыштар және абразивті тазартқыш құралдар пайдалануға тиым салынады.
- Жылу желдеткішінің корпусын суға немесе кез келген басқа сұйықтыққа салуға тиым салынады, электр тоғымен зақымдалу қаупінен сақтану үшін аспап корпусының ішіне судың түсуіне жол бермеңіз.
- Жылу желдеткішінің артқы қабырғасындағы ауа тартушы сақталуларды тазалау үшін сәйкес келетін қондырғамен шаңсорғышты пайдалануға болады.
- Тазалағаннан кейін жылу желдеткішін қаптамасына салыңыз және құрғақ орынға сақтап қойыңыз.
- Электр бысымының өткір заттарға жанасуына жол бермеңіз.
- Жылу желдеткішін кейін қосқанда алдымен оның жұмысқа қабілеттігін және желілік бысымның оқшаулану күйін тексеріңіз.

ЕСКЕРТУ! Тасымалды электрлі жылу желдеткіштері орын-жайды қосымша жылыту үшін арналған. Олар негізгі жылытқыш аспаптар ретінде жұмыс істеуге есептелмеген.

СПЕЦИФИКАЦИЯ
Қорек көзі: 220-240 В ~ 50 Гц
Қуаттылығы: 1000/2000 Вт

Өндіруші приборлардың характеристикаларын өзгертуге, алдын ала ескертусіз өзінің құқын сақтайды

Прибордың қызмет - 5 дейін

Гарантиялық міндеттілігі
Гарантиялық жағдайдағы қарапып жатқан бөлшектер дилерден тек сатып алынған адамға қана беріледі. Осы гарантиялық міндеттілігіндегі шағымдалған жағдайда төлеген чек немесе квитанциясын көрсетуі қажет.

Бұл тауар ЕМС – жағдайларға сәйкес келеді негізгі Міндеттемелер 89/336/ЕЕС Директивасының ережелеріне енгізілген Төменгі Ережелердің Реттеуші (73/23 ЕЕС).

ROMÂNĂ

AEROTERMA

ATENTIE!
- Cititi aceste instructiuni inainte de a utiliza aerotherma.
- Parametrii sursei de curent electric trebuie sa corespunda cu datele tehnice ale aparatului.
- Pentru a preveni arsuri evitati contactul aerului incalzit din aerotherma cu zonele deschise ale pielei.
- Amplasati aparatul astfel incit distanta minima dintre apart si materiale usor inflamabile (mobila, perne, hirtie, haine etc.) sa fie de 0,9 m.
- Nu acoperiti aparatul cu ziare si functiune.
- Supravegheati atent aparatul cind este utilizat de catre copii sau invalizi. Nu lasati fara supravegherea aparatul in funct

ČESKÝ

KERAMICKÝ VENTILÁTOR

POPIS
1. Podstavec
2. Přední mřížka
3. Displej
4. Řídící panel

Řídící panel:
5. Tlačítko nastavení doby časovače
6. Tlačítko zapnutí/vypnutí otáčení
7. Tlačítko zapnutí/vypnutí
8. Tlačítko «snížení»/«zvýšení» teploty
9. Tlačítko volby výkonu

Displej:
10. Údaj o nastavené teplotě
11. Údaj o maximálním výkonu
12. Indikátor zapnutí do zásuvky
13. Ikonka režimu automatického udržování teploty
14. Ikonka nízkého výkonu

Přepínač dálkového ovládání:
15. Tlačítko volby výkonu
16. Tlačítko zapnutí/vypnutí otáčení
17. Tlačítko zapnutí/vypnutí
18. Tlačítko «snížení»/«zvýšení» teploty
19. Tlačítko nastavení doby časovače
20. Víčko úseku na baterie

POZOR!
Při používání elektrických přístrojů, vždy dodržujte tyto základní bezpečnostní pravidla, předejdete tak možnosti vzniku úrazu, požáru nebo úrazu elektrickým proudem:

- Před zapnutím teplovzdušného ventilátoru si pozorně přečtěte tento návod k použití.
- Před prvním zapnutím se ujistěte, že provozní napětí přístroje odpovídá napětí ve Vaší zásuvce.
- Nepoužívejte adaptéry k zapnutí přístroje do zásuvky. Je zakázáno zapínat vidlici napájecího kabelu do poškozené nebo opotřebované zásuvky.
- Dbejte na to, aby se do zásuvky ve které je zapnutý teplovzdušný ventilátor, nezapínaly jiné elektrické přístroje s velkou spotřebou elektrické energie, může dojít k přetížení elektrické sítě.
- V průběhu práce teplovzdušného ventilátoru se silně nahřívá mřížka. Nedotýkejte se jí, hrozí nebezpečí popálenin.
- Vzdálenost mezi lehce vznětlivými materiály (nábytek, polštáře, povlečení, papír, oblečení, záclony atd.) a mřížkou teplovzdušného ventilátoru musí být minimálně 0,9 m. Stavte ventilátor, tak aby se zadní mřížka a bokové stěny ne nacházeli v blízkosti takových materiálů.
- Nezakrývejte přístroj oblečením nebo různými látkami v průběhu práce.
- Buďte obzvlášť opatrní, pokud se přístroj nachází v blízkosti anebo je používán dětmi či invalidy a také pokud pracuje bez dozoru.
- Je zakázáno přesunovat, přenášet a zavěšovat přístroj za napájecí kabel.
- Je zakázáno používat teplovzdušný ventilátor v omezeném prostoru (například ve skříních nebo v mezerách mezi stěnami – k rozmrazování trub nebo k zabránění jejich zamrzání).
- Je zakázáno namotávat napájecí kabel na přístroj.
- Je zakázáno zapínat a používat teplovzdušný ventilátor, pokud je poškozená vidlice napájecího kabelu, napájecí kabel, vidlice přístroji pracuje s poruchami, spadl nebo byl poškozen. V takovém případě se obraťte na autorizované servisní středisko k kontrole stavu přístroje a případné opravě.
- Je zakázáno používat teplovzdušný ventilátor venku.
- Nepoužívejte přístroj v koupelně nebo v místnostech se zvýšenou vlažností.
- Je zakázáno stavět přístroj v místech, ze kterých může spadnout do vany nebo do jiných nádob naplněných vodou.
- Pokud se na povrch přístroje dostala voda, předtím, než se ho dotknete, vyndejte ho ze zásuvky, předejdete tak možnosti vzniku úrazu elektrickým proudem.
- Nezakrývejte napájecí kabel kobercem ani jinými látkami. Napájecí kabel se musí nacházet mimo míst, kde často prochází lidé a nesmí být vystavet vnějším vlivům, které ho mohou poškodit.
- Nezasunujte jakékoliv předměty do mřížky teplovzdušného ventilátoru, předejdete tím možnosti vzniku úrazu elektrickým proudem, vzniku požáru nebo poškození přístroje.
- V průběhu práce dbejte na to, aby nebyly zablokovány vstupní a výstupní otvory vzduchu. Nestavte teplovzdušný ventilátor na měkký povrch, například na postel, předejdete tak zablokování otvorů vzduchu při převrácení přístroje a vzniku požáru.
- Je zakázáno používat teplovzdušný ventilátor v místech používání a skladování benzínů, barev nebo hořlavých kapalin.
- Nenechávejte teplovzdušný ventilátor zapnutý, pokud spíte.
- Vždy vypínejte přístroj ze zásuvky, pokud ho nepoužíváte.
- Teplovzdušný ventilátor je určen pouze k domácímu použití.

POUŽÍVÁNÍ
Zapněte vidlici napájecího kabelu do zásuvky, rozsvítí se indikátor (12) a zazní zvukový signál.

Používání tlačítek na řídicím panelu:
- Stlačte tlačítko zapnutí/vypnutí (7), zazní zvukový signál, rozsvítí se údaj o maximálním výkonu (11) a zobrazí se teplota okolního vzduchu.
- K volbě režimu nízkého výkonu, stlačte tlačítko (9), rozsvítí se ikonka (14). Režim nízkého výkonu (1000 W) použijete k ohřátí menších prostorů a maximální výkon (2000 W) použijete k ohřevu velkých prostorů.
- Nastavte potřebnou teplotu ohřevu prostoru, stlačením tlačítka (8) « - » nebo «+», rozsvítí se ikonka (13). Můžete nastavit teplotu od 4°C do 32°C, každý stupeň nastaveni se rovná 1°C.

Upozornění:
- *V případě, že teplota vzduchu v prostoru přesáhne nastavenou teplotu o 2°C, teplovzdušný se vypne.*
- *Ventilátor se opětovně zapne, pokud teplota vzduchu klesne o 1°C níže než je nastavená hodnota.*

- Zapnutí režimu otáčení teplovzdušného v průběhu ohřevu prostoru se provádí tlačítkem (6), k vypnutí otáčení opětovně stlačte tlačítko (6).
- Volba doby práce časovače se provádí tlačítkem (5), na displeji se bude zobrazovat nastavený časový údaj. Můžete nastavit dobu práce od 1 do 8 hodin, stupeň nastaveni je 1 hodina.
- Teplovzdušný vypnete stlačením tlačítka (7) a vyjmutím vidlice napájecího kabelu ze zásuvky.

Používání přepínače dálkového ovládání:
Otevřete víčko umístění baterií (10) přepínače dálkového ovládání a vložte 2 elementy napájení typu «AAA», dodržujte polaritu, zavřete víčko.

Upozornění:
Funkce tlačítek na přepínači dálkového ovládání je stejná jako tlačítek na řídicím panelu.

FUNKCE AUTOMATICKÉHO VYPNUTÍ
Teplovzdušný ventilátor je vybaven funkcí automatického vypnutí při přehřátí.
- Pokud se přístroj zacne přehřívat, spustí se automatická termopojistka a teplovzdušný ventilátor se vypne.
V takovém případě urychleně vytáhněte vidlici napájecího kabelu ze zásuvky.
- Ujistěte se, že zadní a přední mřížka není zablokována a nic nebrání proudění vzduchu.
- Nechte teplovzdušný ventilátor ochladnout zhruba 15-20 minut, předtím, než ho znovu zapnete.
- Zapněte přístroj do zásuvky, zapněte ho a nastavte znovu výkon a teplotu ohřevu prostoru.
- Pokud se přístroj nezapíná, může to znamenat, že je poškozen. Obraťte se na autorizované servisní středisko.

ÚDRŽBA A OBSLUHA
- Před čištěním teplovzdušného ventilátoru ho vypněte ze zásuvky.
- Protřete přístroj zvenku suchou měkkou tkání.
- Je zakázáno používat k čištění povrchu přístroje feidlla a abrazivní čistící prostředky.
- Je zakázáno potápět teplovzdušný ventilátor do vody nebo do jiných kapalin. Předejte na to, aby dovnitř přístroje nezatékala voda nebo jiné kapaliny, předejdete tam možnosti vzniku úrazu elektrickým proudem.
- K čištění otvorů výstupu a vstupu vzduchu na zadní stěně teplovzdušného ventilátoru je možné používat vysavač s potřebným nástavcem.
- Po skončení čištění, umístěte teplovzdušný ventilátor do krabice a uložte ho v suchém místě.
- Dbejte na to, aby se napájecí kabel nedotýkal ostrých předmětů.
- Předtím, než opětovně zapnete teplovzdušný ventilátor, zkontrolujte jeho stav a také stav izolace napájecího kabelu.

POZOR: Přenosné, elektrické teploventilátory jsou určeny k dopřihujícímu ohřevu prostoru. Nejsou určeny k vytápění prostorů jako hlavní zdroj tepla.

SPECIFIKACE
Napětí napájení: 220-240 V ~ 50 Hz
Příkon: 1000/2000 W

Výrobce si vyhrazuje právo změnit charakteristiku přístrojů bez předchozího upozornění.

Životnost přístroje - 5 roky

Záruka
Podrobné záruční podmínky poskytne prodejce přístroje. Při uplatňování nároků během záruční lhůty je třeba předložit doklad o zakoupení výrobku.

Tento výrobek odpovídá požadavkům na elektromagnetickou kompatibilitu, stanoveným direktivou 89/336/EEC a předpisem 73/23/EEC Evropské komise o nízkonapěťových přístrojích.

УКРАЇНСЬКИЙ

КЕРАМІЧНИЙ ТЕПЛОВЕНТИЛЯТОР

ОПИС
1. Підсвічування
2. Передня решітка
3. Дисплей
4. Панель управління

Панель керування:
5. Кнопка установки таймера
6. Кнопка вмикання/вимикання обертання
7. Кнопка вмикання/вимикання
8. Кнопка «уменьшения»/«увеличения» температури
9. Кнопка вибору потужності

Дисплей:
10. Піктограма встановленої температури
11. Піктограма максимальної потужності
12. Індикатор увімкнення в мережу
13. Піктограма режиму автоматичного підтримання температури
14. Піктограма малої потужності

Пульт дистанційного керування:
15. Кнопка вибору потужності
16. Кнопка вмикання/вимикання обертання
17. Кнопка вмикання/вимикання
18. Кнопка «уменьшення»/«увеличення» температури
19. Кнопка установки таймера
20. Кришка батарейного відсіку

УВАГА!
Під час експлуатації електроприладів завжди необхідно дотримуватись основних заходів техніки безпеки, щоб знизити ризик отримання травм, виникнення пожежі, ураження електрострумом, включаючи наступне:

- Перед увімкненням тепловентилятора уважно вивчіть інструкцію.
- Перед першим увімкненням, переконайтесь, що робоча напруга пристрою, відповідає напрузі мережі.
- Задля уникнення ризику виникнення пожежі не використовуйте перехідники при підключенні приладу до електричної розетки. Забороняється вставляти вилку мережевого шнура в несправні або зношені розетки.
- Задля уникнення перевантаження в електричній мережі слідкуйте, щоб до розетки, в яку увімкнений даний тепловентилятор, не підключались інші електроприлади з великою потужністю споживання.
- В процесі роботи тепловентилятора сильно нагрівається решітка. Задля уникнення опіків не допускайте контакту гарячої поверхні решітки зі шкірою.
- Відстань між легкозаймистими матеріалами (меблями, подушками, постільною білизною, папером, одягом, гардинами і т.п.) та решіткою тепловентилятора повинна складати щонайменше 0,9 м, розмішуйте тепловентилятор таким чином, щоб задня решітка і його бокові стінки не знаходились поблизу цих матеріалів.
- Забороняється накривати тепловентилятор предметами одягу або тканинними матеріалами під час його роботи.
- Особливих заходів безпеки слід дотримуватись у тих випадках, коли тепловентилятор використовується дітьми чи інвалідами, або поряд з ними, або ж коли тепловентилятор залишений увімкненим без нагляду.
- Забороняється пересувати, підвішувати, переносити пристрій за мережевий шнур.
- Забороняється використовувати тепловентилятор в обмеженому просторі (наприклад, у вбудованих шафах або в нішах стін - для розмороження труб чи з метою запобігання їх замерзанню).
- Забороняється намотувати мережевий шнур на корпус пристрою.
- Забороняється вмикати і використовувати тепловентилятор, якщо нерівна вилка мережевого шнура, сам мережевий шнур, якщо тепловентилятор працює з перебоями, падав або був пошкоджений. У цьому випадку звертіться до авторизованого сервісного центру для перевірки і ремонту пристрою.
- Забороняється використовувати тепловентилятор поза приміщенням.
- Не використовуйте тепловентилятор у ванних кімнатах або схожих приміщеннях.
- Забороняється встановлювати тепловентилятор на поверхнях, з яких він може впасти у ванну або у будь-яку іншу ємність, наповнену водою.
- Якщо на корпус тепловентилятора попала вода, перш ніж доторкнутись до нього, вийміть вилку мережевого шнура з розетки, задля уникнення ризику ураження струмом.
- Не слід накривати мережевий шнур килимками, килимовими доріжками і т.п. Прокладений мережевий шнур повинен знаходитися в стороні від маршруту руху людей і не повинен піддаватись зовнішньому впливу.
- Задля уникнення ризику ураження струмом, пожежі чи пошкодження пристроїв, забороняється вставляти сторонні предмети в решітки тепловентилятора.
- Під час роботи слідкуйте за тим, щоб не були заблоковані вхідні або вихідні повітряні отвори. Не ставте тепловентилятор на м'які поверхні, наприклад, на ліжко, задля уникнення блокування повітряних отворів пристрою і виникнення пожежі.
- Забороняється використання тепловентилятора у місцях застосування і зберігання бензину, фарб або легкозаймистих рідин.
- Не слід залишати тепловентилятор увімкненим на час сну.
- Завжди вимикайте пристрій і відключайте від електричної мережі, якщо він не використовується.
- Тепловентилятор призначений тільки для побутового використання.

ЕКСПЛУАТАЦІЯ
Вставте вилку мережевого шнура в розетку, при цьому загориться мережевий індикатор (12) і пролунає звуковий сигнал.

Використання кнопок на панелі керування:
- Натисніть кнопку увімкнення/вимкнення (7), при цьому пролунає звуковий сигнал, загориться піктограма максимальної потужності (11), відобразиться температура повітря у приміщенні.
Для вибору малої потужності натисніть кнопку (9), при цьому загориться піктограма (14). Використовуйте малу потужність (1000 Вт) для обігріву невеликих приміщень, а максимальну потужність (2000 Вт) для обігріву великих приміщень.
- Встановіть необхідну температуру обігріву приміщення, натиснувши кнопку (8) « - » або «+», при цьому загориться піктограма (13). Ви можете встановити температуру від 4°С до 32°С, крок встановлення дорівнює 1°С.

ПРИМІТКА:
- *Коли температура повітря в приміщені перевищить встановлену температуру на 2°, тепловентилятор відключиться.*
- *Повторное увімкнення тепловентилятора відбудеться при зниженні температури повітря на 1°, нижче встановленої.*

- Увімкнення режиму обертання тепловентилятора під час обігріву приміщення, здійснюється кнопкою (6), для відключення обертання повторно натисніть кнопку (6).
- Вибір часу роботи таймеру здійснюється кнопкою (5), при цьому на дисплеї буде відображатись встановлений час. Ви можете встановити час роботи від 1 до 8 годин, крок встановлення 1 година.
- Для вимкнення тепловентилятора натисніть кнопку (7) і вийміть вилку мережевого шнура з розетки.

Використання пульта дистанційного керування (ДК): Відкрийте кришку батарейного відсіку (20) пульта ДК і встановіть 2 елементи живлення типорозміру «AAA», строго дотримуючись полярності, закрийте кришку батарейного відсіку.

Увага:
функції кнопок на пульті дистанційного керування повністю відповідають кнопкам на панелі керування.

ФУНКЦІЯ АВТОМАТИЧНОГО ВІДКЛЮЧЕННЯ
Тепловентилятор оснащений функцією автоматичного відключення при перегріванні.
- Якщо прилад почне перегріватися, спрацює автоматичний термозапобіжник, тепловентилятор відключиться.
У цьому випадку негайно вийміть вилку мережевого шнура з розетки.
- Переконайтесь, що задня і передня решітки вільні і ніщо не заважає потоку повітря.
- Дайте тепловентилятору охолонути протягом приблизно 15-20 хвилин, перш ніж увімкнути його знову.
- Підключіть прилад до електричної мережі, увімкніть його і встановіть заново потужність і температуру нагрівання приміщення.
- Якщо прилад не вмикається, це може означати, що в тепловентиляторі є пошкодження. У цьому випадку необхідно звернутися до авторизованого сервісного центру для ремонту тепловентилятора.

ДОГЛЯД І ОБСЛУГОВУВАННЯ
- Перед чищенням тепловентилятора відключіть його і вийміть вилку мережевого шнура з розетки.
- Протирайте пристрій зовні сухою тканиною.
- Забороняється використовувати для чищення корпуса розчинники й абразивні засоби для чистки.
- Забороняється занурювати корпус тепловентилятора у воду чи будь-які інші рідини, не допускайте попадання води всередину корпуса приладу задля уникнення ризику ураження електричним струмом.
- Для чищення вхідних отворів на задній стінці тепловентилятора можна скористатись пилососом з відповідною насадкою.
- Після чищення помістіть тепловентилятор в упаковку і приберіть на зберігання в сухе місце.
- Не допускайте дотику електричного шнура до гострих предметів.
- Перед наступним вмиканням тепловентилятора перевірте його працездатність і стан ізоляції мережевого шнура.

Увага: Переносні електричні тепловентилятори призначені для додаткового обігріву приміщень. Вони не розраховані на роботу в якості основних обігрівальних приладів.

СПЕЦИФІКАЦІЯ
Напруга живлення: 220-240 В ~ 50 Гц
Потужність: 1000/2000 Вт

Виробник залишає за собою право змінювати характеристики приладів без попереднього повідомлення.

Термін служби приладу - 5 років

Гарантія
Докладні умови гарантії можна отримати в дилера, що продав дану апаратуру. При пред'явленні будь-якої претензії протягом терміну дії даної гарантії варто пред'явити чек або квитанцію про покупку.

Даний виріб відповідає вимогам до електромагнітної сумісності, що пред'являються директивою 89/336/ЕЕС Ради Європи й розпорядженням 73/23 ЕЕС по низьковольтних апаратурах.

БЕЛАРУСКІ

КЕРАМІЧНЫ ЦЕПЛАВЕНТЫЛЯТАР

АІСАННЕ
1. Падстаўка
2. Пярэдняя рашотка
3. Дысплей
4. Панэль кіравання

Панэль кіравання:
5. Кнопка ўстаноўкі часу таймера
6. Кнопка ўключэння/выключэння кручэння
7. Кнопка ўключэння/выключэння
8. Кнопка «памяншэнне»/«павелічэнне» тэмпературы
9. Кнопка выбара магутнасці

Дысплей:
10. Піктограма ўсталяванай тэмпературы
11. Піктограма максімальнай магутнасці
12. Індыкатар уключэння ў сець
13. Піктограма рэжыма аўтаматычнай падтрымкі тэмпературы
14. Піктограма малой магутнасці

Пульт дыстанцыйнага кіравання:
15. Кнопка выбара магутнасці
16. Кнопка ўключэння/выключэння кручэння
17. Кнопка ўключэння/выключэння
18. Кнопка «памяншэнне»/«павелічэнне» тэмпературы
19. Кнопка ўстаноўкі часу таймера
20. Крышка батарэйнага адсека

УВАГА!
Пры эксплуатацыі электраприбораў заўсёды неабходна трымаць асноўныя меры тэхнікі бяспекі, каб знізіць рызыку атрымання траўм, узнікнення пажара, паражэння электратокам, уключаючы наступнае:

- Перад уключэннем цеплавентылятара ўважліва прачытайце інструкцыю.
- Перад першым уключэннем, пераканайцеся, што рабочае напружанне ўстройвання, адпавядае напружанню сеткі.
- Каб пазбегнуць рызыкі ўзнікнення пажара не выкарыстоўвайце пераходнікі пры падключэнні прылада да электрычнай разеткі. Забараняецца ўстаўляць вілку сеткавага шнура ў неспраўныя ці зношаныя разеткі.
- Каб пазбегнуць перагрузкі ў электрычнай сетцы трэба, каб да разеткі, у якой уключан дадзены цеплавентылятар, не падключаліся іншыя электраприборы з вялікай магутнасцю спажывання.
- У працэсе работы цеплавентылятара моцна награваецца рашотка. Каб пазбегнуць апёкаў не дапускайце кантакта гарачай паверхні рашаткі са скурай.
- Адлегласць паміж лёгкаўзгараючымі матэрыяламі (мэбляй, падушкамі, пасцельным бялізнай, паперай, адзеннем, шторамі і т.п.) і рашеткай цеплавентылятара павінна складаць не мінейш 0,9 м, размяшчайце цеплавентылятар такім чынам, каб задняя рашотка і яго бакавыя сценкі не знаходзіліся бліз гэтых матэрыялаў.
- Забараняецца накрываць цеплавентылятар прадметамі адзежы ці тканевымі матэрыяламі ў час яго работы.
- Асобыя меры перасцярогі трэба саблюдаць у тых выпадках, калі цеплавентылятар выкарыстоўваецца дзецьмі ці інвалідамі, або радам з імі, ці ж калі цеплавентылятар пакінуты ўключаным без дагляду.
- Забараняецца перамяшчаць, падвешваць, пераносіць устройванне за сеткавы шнур.
- Забараняецца выкарыстоўваць цеплавентылятар у абмежаванай прасторы (напрыклад, ва ўкрашаваных шкафах ці ў нішах сцен - для размаражвання труб ці з мэтай прадухілення іх замярзання).
- Забараняецца наматваць сеткавы шнур на корпус устройвання.
- Забараняецца ўключаць і выкарыстоўваць цеплавентылятар, калі нясправна вілка сеткавага шнура, сам сеткавы шнур, калі цеплавентылятар працуе з перабоямі, падаў ці быў пашкоджан. У гэтым выпадку звярніцеся ў аўтарызаваны сэрвісны цэнтр для праверкі і рамонта ўстройвання.
- Забараняецца выкарыстоўваць цеплавентылятар па-за памяшканнямі.
- Не выкарыстоўвайце цеплавентылятар у ванных пакоях ці падобных памяшканнях.
- Забараняецца ўстанаўліваць цеплавентылятар на паверхнях,з якіх ён можа ўпасці ў ванну ці ў любую другую ёмістасць, напоўненую вадой.
- Калі на корпус цеплавентылятара папала вада, перш чым дакрануцца да яго, выміце вілку сеткавага шнура з разеткі, каб пазбегнуць рызыкі паражэння токам.
- Не трэба накрываць сеткавы шнур коўрыкамі, дыванковымі дарожкамі і т.п. Пракладзены сеткавы шнур павінен знаходзіцца ў баране ад маршрута кіравання людзей і не падвяргацца знешняму ўздзеянню.
- Каб пазбегнуць рызыкі паражэння токам, пажара ці пашкоджання ўстройвання, забараняецца ўсталяваць пастаронніх прадметы ў рашоткі цеплавентылятара.
- У час работы сачыце за тым, каб не былі заблакіраваны ўходныя ці выходныя паветраныя адтуліны. Не ставіце цеплавентылятар на мяккія паверхні, напрыклад, на ложак, каб пазбегнуць блакіравання паветраных адтуляў пустройвання і ўзнікнення пажара.
- Забараняецца выкарыстоўваць цеплавентылятар у месцах прымянення і захоўвання бензіна, фарб ці лёгкаўзгараючых вадкасцей.
- Не трэба пакідаць цеплавентылятар уключаным у час сна.
- Заўсёды выключайце ўстройванне і адключайце ад электрычнай сеткі, калі яно не выкарыстоўваецца.
- Цеплавентылятар прызначан толькі для бытавога карыстання.

ЭКСПЛУАТАЦІЯ
Устаўце вілку сеткавага шнура ў разетку, пры гэтым загарыцца сеткавы індыкатар (12) і прагучыць гукавы сігнал.

Выкарыстоўванне кнопак на панэлі кіравання:
- Націсніце кнопку ўключэння/выключэння (7), пры гэтым прагучыць гукавы сігнал, загарыцца піктограма максімальнай магутнасці (11), атабразіцца тэмпература паветра ў памяшканні.
Для выбара малой магутнасці націсніце кнопку (9), пры гэтым загарыцца піктограма (14). Выкарыстоўвайце малую магутнасць (1000В) для абагрэва невялікіх памяшканняў, а максімальную магутнасць (2000Вт) для абагрэва вялікіх памяшканняў.
- Устанавіце неабходную тэмпературу абагрэва памяшкання, націснуўшы кнопку (8) « - » ці «+», пры гэтым загарыцца піктограма (13). Вы можаце ўстанавіць тэмпературу ад 4°С да 32°С, крок устаноўкі равен 1°С.

Заўвага:
- *Калі тэмператураветра ў памяшканні прэвысіць устаноўленую тэмпературу на 2°, цеплавентылятар адключыцца.*
- *Паўторнае ўключэнне цеплавентылятара адбудзецца пры зніжэнні тэмпературы паветра на 1°, ніжэй устаноўленай.*

- Уключэнне рэжыма кручэння цеплавентылятара ў час абагрэва памяшкання, ажыццяўляецца кнопкай (6), для адключэння кручэння паўторна націсніце кнопку (6).
- Выбар часу работы таймера ажыццяўляецца кнопкай (5), пры гэтым на дысплеі будзе атабражацца ўстаноўлены час. Вы можаце ўстанавіць час работы ад 1 да 8 гадзін, крок устаноўкі 1 гадзіна.
- Для выключэння цеплавентылятара націсніце кнопку (7) і выміце вілку сеткавага шнура з разеткі.

Выкарыстоўванне пульта дыстанцыйнага кіравання:
Адчыніце крышку батарэйнага адсека (20) пульта ДК і ўстаноўце 2 элемента сілкавання тыпаразмера «AAA», строга саблюдаючы палярнасць, зачыніце крышку батарэйнага адсека.

Увага: функцыі кнопак на пульце дыстанцыйнага кіравання поўнасцю адпавядаюць кнопкам на панэлі кіравання.

ФУНКЦЫЯ АЎТАМАТЫЧНАГА АДКЛЮЧЭННЯ
Цеплавентылятар абсталяваны функцыяй аўтаматычнага адключэння пры перагрэве.
- Калі прыбор пачне перагравацца, заработае аўтаматычны тэрмаперасцярэльнік, цеплавентылятар адключыцца.
У гэтым выпадку адразу ж вымце вілку сеткавага шнура з разеткі.
- Упэўніцеся, што задняя і пярэдняя рашоткі свабодны і нішто не перашкаджае патоку паветра.
- Дайце цеплавентылятару ахладзіцца на працягу прыблізна 15-20 хвілін, перш чым уключыць яго зноў.
- Падключыце прыбор да электрычнай сеткі, уключыце яго і ўстанавіце зноў магутнасць і тэмпературу нагрэва памяшкання.
- Калі прыбор не ўключаецца, гэта можа азначаць, што ў цеплавентылятары маюцца пашкоджанні. У гэтым выпадку неабходна звярнуцца ў аўтарызаваны сервісны цэнтр для рамонта цеплавентылятара.

ДОГЛЯД І АБСЛУГОЎВАННЕ
- Перад чысткай цеплавентылятара адключыце яго і вымце вілку сеткавага шнура з разеткі.
- Пратэгвайце ўстройванне знадворку сухой тканінай.
- Забараняецца выкарыстоўваць для чысткі корпуса растваральнікі і абразіўныя чысцячыя сродкі.
- Забараняецца пагружаць корпус цеплавентылятара ў ваду ці любыя іншыя вадкасці, не дапускайце трапляння вады ва ўнутар корпуса прыбора каб пазбегнуць рызыкі паражэння электрычным токам.
- Для чысткі паветразаборных адтулін на задняй сценцы цеплавентылятара можа выкарыстоўвацца пыласос з адпаведнай насадкай.
- Пасля чысткі памясціце цеплавентылятар у ўпаковку і ўбярыце на захоўванне ў сухое месца.
- Не дапускайце дакранання электрычнага шнура вострых прадметаў.
- Перад наступным уключэннем цеплавентылятара паверце яго рабоздольнасць і стан ізаляцыі сеткавага шнура.

УВАГА: Пераносныя электрычныя цеплавентыляты прызначаны для дадатковага абагрэва памяшканняў. Яны не разлічаны на работу ў якасці асноўных абагрэвальных прыбораў.

СПЕЦЫФІКАЦЫЯ
Напружанне сілкавання: 220-240 В ~ 50 Гц
Магутнасць: 1000/2000 Вт

Вытворца пакідае за сабой права змяняць характарыстыкі прыбораў без папярэдняга паведамлення.

Тэрмін службы прыбора - 5 гады

Гарантыя
Падрабязнае апісанне умоў гарантыйнага абслугоўвання могуць быць атрыманы ў таго дылера, ў якога была набыта тэхніка. Пры зваротце за гарантыйным абслугоўваннем абавязкова павінна быць прад'яўлена купчая альбо квітанцыя аб аплаце.

Даданы выраб адпавядае патрабаванням ЕМС, якія выказаны ў дырэктыве ЕС 89/336/ЕЕС, і палажэнням закона аб прытрымліванні напружання (73/23 ЕС)

ЎЗБЕК

ИССИҚЛИК ВЕНТИЛЯТОРИ

ДИҚҚАТ!
- Иситгични ишлатишдан олдин унинг қўлланмасини ўқиб чиқиш лозим.
- Тармоқдаги электр қучланиши жихозда кўрсатилган электр қучланишига мос бўлиши керак.
- Ишлаётган вақтида иссиқлик вентиляторнинг ичидага ҳаво қаттиқ қизийди. Қўлиб қолмасли учун чиқаётган иссиқ ҳавони терининг очиқ жойларига теккизмаслик керак.
- Тез ёнадиган ашёлар (мебел, ёстиқ, чойшаб, кийим, қоғоз, парда ва ҳ.к.) билан иссиқлик вентилятори панжараси оралиғи камида 0.9 м бўлиши керак. Бундан ташқари иссиқлик вентиляторининг орқа томони ва ёни бундай ашёларга яқин бўлмаслиги керак.
- Ишлаётган иссиқлик вентиляторини кийим ёки матолар билан ёпиш таъқиқланади.
- Ишлаётган иссиқлик вентилятори олдида болалар, ногиронлар бўлганда ва ишлаётган иссиқлик вентилятори қаровсиз қолдирилганда айниқса эҳтиёт бўлиш керак.
- Ишлаётган иссиқлик вентиляторини шнуридан ушлаб тортиш, илиб қўйиш ва кўтариш таъқиқланади.
- Жиҳозни тор жойда (шкаф, девор токчасида қувурларнинг музини тушириш, ёки музлаши олдини олиш учун) ишлатиш таъқиқланади.
- Вилкани бузуқ ёки шикастланган розеткага улаш таъқиқланади.
- Шнурни қаттиқ тортиб иссиқлик вентилятори ўраш таъқиқланади, акс ҳолда шнур узилиши ёки уланган жойлари шикастланиши мумкин.
- Электр шнури шикастланган, вилка бузуқ бўлса ёки узилиб-узилиб ишларганда, қизиб тушганда ёки шикастланган бўлса иссиқлик вентиляторини ишлатиш таъқиқланади. Бундай ҳолларда электр механик ҳолатини текшириш ва жиҳозни тузатиш учун устаҳонага мурожаат этиш лозим бўлади.
- Иссиқлик вентиляторини ҳеч ким ишлатмаслиги учун ҳеч қачон ишлатилмаслиги ва ишлатилмаслиги ҳақиқат бўлиши керак.
- Электр шнурини ёнлаш, полослар ва шунга ўхшаш бошқа ашёлар билан ёпиб қўйиш таъқиқланади. Электр шнур одамлар юрадиган жойдан четроқда ётиши ва ташқи таъсирга чалинмаслиги керак.
- Ёнғин чиқмаслиги учун ҳаво қиздиган ва чиқадиган тирқишлар ёпиб қўйилмаслиги керак.
- Ҳаво тирқишлари берилиб қолмаслиги учун иссиқлик вентиляторини юмшоқ жойларга (масалан кроватга) қўйиш таъқиқланади.
- Иссиқлик вентиляторини ичида иссиқ иситиш элементлари бўлади. Шунинг учун ҳеч бензин, бўёқ ёки тез ёнадиган бошқа суюқликларнинг олдида ишлатиш таъқиқланади.
- Ухлаётганда иссиқлик вентиляторини ишлатиб қўйиш таъқиқланади.
- Электр тармоғига уланган ҳар тушмасдан ва автомат сақлаш мосламаси ишлаб кетмасдан учун иссиқлик вентиляторининг уланган розеткага электр қувватини кўп ишлатадиган бошқа жиҳозлар уланмаслигига аҳамият беринг.
- Ишлатилмаётган иссиқлик вентиляторини тоқдан узиб қўйинг.
- Иссиқлик вентиляторини фақат мазкур қўлланмага мувофиқ ишлатинг акс ҳолда ёнғин чиқиши, тез уриши ёки инсонлар шикастланиши мумкин.

УШБУ ҚЎЛЛАНМАНИ САҚЛАБ ОЛИБ ҚЎЙИНГ

Ишлатиш қоидалари
- Ушбу жиҳоз ҳаво кириш тирқишлари берилмайдиган текис ва мустаҳкам жойда, масалан, пол устида ишлатишга мўлжалланган
- Иссиқлик вентиляторини тез ёнадиган материаллар олдида, намлиги юқори бўлган жойларда ва бензин, бўёқ каби учувчан ашёлар сақланадиган ва ишлатиладиган жойда ишлатмаслиги керак.

ДИҚҚАТ: иссиқлик вентилятори уланган розеткага электр қувватини кўп ишлатадиган бошқа жиҳозлар уланмаслигига аҳамият беринг.
- Электр вилкасини розеткага уланг.
- Ишлаш режими тугмасини керакли ҳолатга келтиринг:

- fan – фақат вентилятор;
- low (паст ҳароратда иситади) – кичик хоналарда ишлатишга яхши;
- high (юқори ҳароратда иситади) –катта хоналарда ишлатилади.

- Термостат бошқаричини (агар мавжуд бўлса) соат милли бўйлаб максимал ҳолатига қадар буринг. Ҳарорат керакли даражага етганда, иссиқлик вентилятори ўчгунга қадар термостат бошқаричини соат милига тескари айлантиринг.
Шундан сўнг иссиқлик вентилятори танланган хона ҳароратини сақлаб ўзи ишлаб ва ўчиб туради.
Хонани шамоллатиш учун иш режимини fan – фақат вентилятор ҳолатига қўйинг. Термостат бошқаричини соат милги бўйлаб максимал ҳолатга келтиринг: Ушбу ҳолатда хона иситилмайди.
- Ишлатиб бўлгандан сўнг иш режимини ўзгартиринг "off" (ўчирилган) ҳолатига келтиринг ва виласини розеткадан олиб қўйинг.

Фавқулодда ҳолатда ўзи ўчиш функцияси
- Иссиқлик вентиляторида фавқулодда ҳолатларда ўзи ўчадиган функцияси мавжуд. Агар жиҳоз қизиб кета иссиқлик сақлагич воситаси ишга тушади. Бундай ҳолатларда иситиш режими ўзгартиргичи "off" (ўчирилган) ҳолатига қўйинг. Орта ва олдинги панжаралар очиқ ва хаво йўли тўсилиб қолмаганини текшириб кўринг. Вилкани розеткада олиб тахминан 20 дақиқа совутинг ва шундан сўнгина уни яна электрга улаг. Жиҳозни электр тармоғига улаг ва яна хона ҳароратини белгиланг. Агар иссиқлик вентилятори ишламаси у шикастланган бўлади. Бундай ҳолатларда уни тўғриқлаш учун устаҳонага мурожаат қилиш лозим бўлади.
- Power чироғи фақат жиҳоз ишлаётган ёниб туради.

Эсингизда бўлсин: ишлаётганда иссиқлик вентилятордан кучли қизиган ҳаво чиқади. Қўлиб қолмаслик учун чиқаётган қизиган ҳаво терининг очиқ жойларига тегмаслиги керак.

Тозалаш ва қараш
- Иссиқлик вентиляторини тозалашдан олдин иш режимини гартгричини OFF (ўчирилган) ҳолатига келтиринг ва виласи розеткадан суғуриб олинг.
- Ҳеч қачон тозалаш учун ёнғин ва суюқликлари ёки эритувчиларни ишлатманг. Жиҳознинг ташқарисини қурқ мато билан артинг.
- Ишлатиб бўлган қар сафар иссиқлик вентиляторини доимо ташқаси ғилдаи. Электр шнурга ўткиш ашёларни текшиш таъқиқланади.
- Иссиқлик вентилятори кейинчалик яна қўйилганда унинг текник ҳолати ва тоза уланиш шнури ишлаётгаиси ҳолати текшириб кўрилади.
- Электр токи урмаслиги учун унинг ичига сув туширманг

ДИҚҚАТ: олиб қўрилдиган электр ва электр иссиқлик вентиляторлари хонани қўшимча иситиш учун мўлжалланган. Улар асосий иситиш воситида сифатида фойдаланишга мўлжалланмаган.

Texnik xususiyatlari
Ta'minotning kuchlanishi:
220-240 V ~ 50 Hz
Quvvati: 1000/2000 W

Ишлаб чиқарувчи жиҳоз хусусиятларини олдиндан маълум қилмасдан ўзгартириш ҳуқуқини сақлаб қолади.

Жиҳознинг ишлаш - 5 йилдан

Кафолат шартлари
Ушбу жиҳозга кафолат бериш масаласида ҳудудий дилер ёки ушбу жиҳоз харид қилинган компанияга мурожаат қилинг. Касса чеки ёки қарийб ҳужжат кафолат хизматини бериш шарти ҳисобланади.

*Ушбу жиҳоз 89/336/ЯЕС Кўрсатмаси асосида белгиланган ва Қў