GB *This professional quality hair trimmer can be used in the shower in complete safety.*
Read the instructions before using the clippers so as to avoid any danger due to incorrect use.

1. DESCRIPTION OF THE CLIPPER AND ITS ACCESSORIES:
A. On/off switch.
B. 8 Guides 3 - 6 - 9 - 12 - 16 - 18 - 22 - 25 mm.
C. Trimming blades set.
D. Power on light.
E. Adapter.
F. Lubricating oil.
G. Cleaning brush.

IMPORTANT ADVICE:
Before use, be sure to recharge your appliance. This appliance does not work on the mains.
To avoid deterioration to the batteries:
• Never exceed 20 hours of charging.
• Before using for the first time, charge the appliance using the adapter for 14 hours.

2. SAFETY INSTRUCTIONS
• For your safety, this appliance complies with the applicable standards and regulations (LowVoltageDirective, Electromagnetic Compatibility, Environmental…).
• Check that the voltage of your electricity supply matches the voltage of your appliance. Any error when connecting the appliance can cause irreparable harm, not covered by the guarantee.
• The installation of the appliance and its use must however comply with the standards in force in your country.
• This appliance is not intended for use by persons (including children) with reduced physical, sensory or mental capabilities, or lack of experience and knowledge, unless they have been given supervision or instruction concerning use of the appliance by a person responsible for their safety. Children should be supervised to ensure that they do not play with the appliance.
• The appliance must be unplugged, before cleaning andmaintenance procedures, if it is not working correctly, as soon as you have finished using it.
• Stop using your appliance and contact an Authorised Service Centre if:
- your appliance has fallen.
- it does not work correctly.
• Do not unplug by pulling on the cord, rather pull out by the plug.
• Do not use an electrical extension lead.
• Do not clean with abrasive or corrosive products.
• Do not use at temperatures below 0°C and above 35°C.

WARNING: The hand-held parts must be disconnected before cleaning under water. Suitable for use in the shower.

GUARANTEE: This product has been designed for domestic use only. Any commercial use, inappropriate use or failure to comply with the instructions, the manufacturer accepts no responsibility and the guarantee will not apply.

3. USING FOR THE FIRST TIME:
Use in standalone mode:
The appliance works with its batteries.
The recommended charging time is 8 hours. When the battery recharge light is red, your appliance is charging.
After unplugging the transformer, the appliance will work continuously for approximately 40 minutes.

4.TRIMMING GUIDES:
Your trimmer is equipped with trimming guides for the trimmed length you prefer:
- head hair / short body hair: guides 3- 9 mm
- head hair / long body hair: guides 12- 25 mm.

• To remove or change the guide:
Clip the comb onto the hair clippers as shown in Fig. 1.

5. CLEANING AND MAINTENANCE.
• The clippers require very little maintenance. You can clean them with a damp cloth.

Cleaning the cutting head:
• Place the ON/OFF switch in the stop position (0).
• Remove the cutting guide.
• Remove any hairs with the brush.

Washing the cutting head:
• Place ON/OFF switch in the stop position (0).
• Remove the cutting guide.
• Take the cutting head off by tilting it slightly backwards.
• You can then place the cutting head under cold runningwater for 5 to 10 seconds.
• Shake the cutting head vigorously then leave it to dry before using it again.
• Warning, the cutting head must be clipped correctly onto the appliance when it is fitted.

6. LUBRICATION
To ensure your clipper efficiency and durability, it is essential that the cutting blades be lubricated before each use with the lubricant supplied or, failing this, with sewing machine oil.
• Before lubrication, unplug the appliance and remove any hairs that are stuck between the cutting blades of the clippers using the small brush.
• Lubricate the blades where indicated: one drop per location is enough.
• Operate the clipper for a few seconds.
• Clean the excess oil with a rag.

7. ENVIRONMENT PROTECTION FIRST !
ⓘ Your appliance contains valuable materials which can be recovered or recycled.
➲ Leave it at a local civic waste collection point.

The battery must be removed from the appliance before it is scrapped. To remove the batteries, undo the screws, remove the casing, take out the batteries and cut the wires. The appliance must be disconnected from the supply mains when removing the battery. The battery must be disposed of safely.

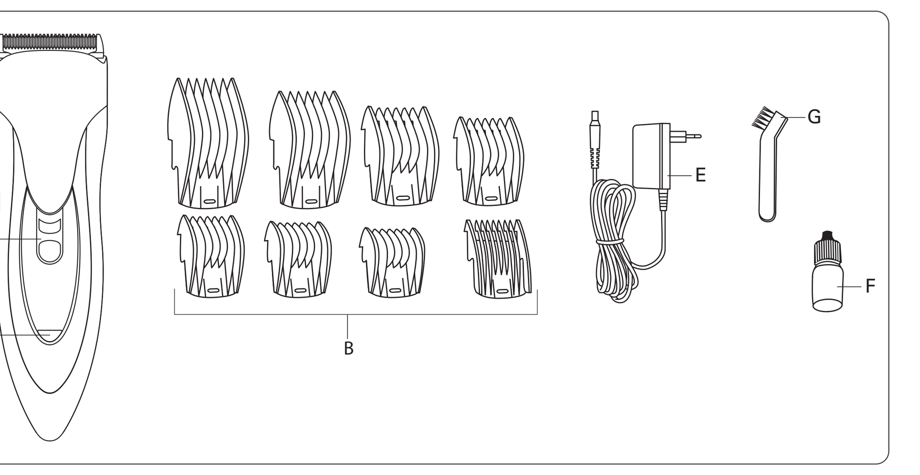

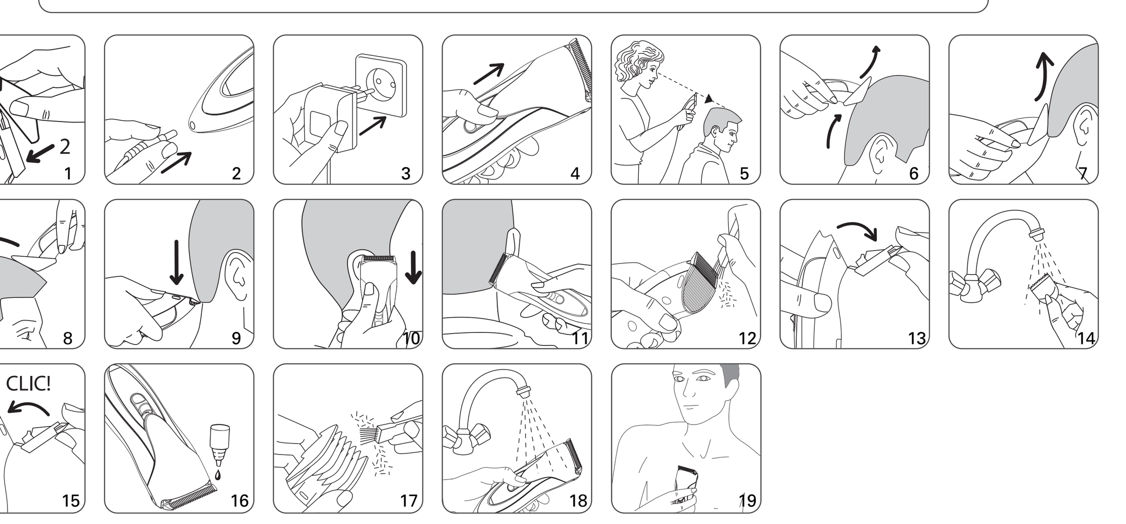

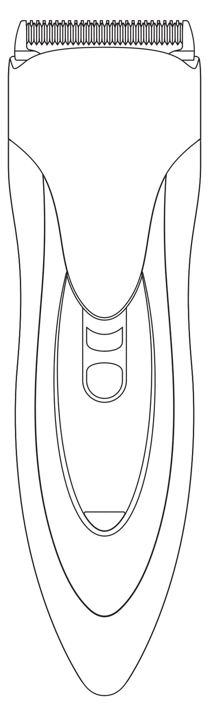

www.rowenta.fr

1800116012 / 07-09

RF *Перед первым использованием прибора внимательно прочтите инструкцию, чтобы избежать опасностей, связанных с неправильной эксплуатацией.*
Вы можете абсолютно безопасно использовать эту машинку профессионального качества в душе.

1. ОПИСАНИЕ МАШИНКИ И АКСЕССУАРОВ:
A. Кнопка «включено/выключено».
B. 8 Направляющих насадок 3 - 6 - 9 - 12 - 16 - 18 - 22 - 25 мм
C. Блок режущих лезвий
D. Световой индикатор режима «включено»
E. Адаптер
F. Масленка с маслом
G. Щеточка для чистки

ВАЖНЫЕ РЕКОМЕНДАЦИИ:
Перед использованием в обязательном порядке зарядите аккумуляторы прибора. Запрещается подключать прибор непосредственно в сеть.
Во избежание повреждения аккумуляторов:
• Время зарядки аккумуляторов не должно превышать 20 часов.
• Перед первым использованием зарядите прибор с помощью адаптера в течение 14 часов.

2. МЕРЫ БЕЗОПАСНОСТИ
• В целях Вашей безопасности данный прибор соответствует существующим нормам и правилам (нормативные акты, касающиеся низкого напряжения, электромагнитной совместимости, охраны окружающей среды и т.д.).
• Убедитесь, что рабочее напряжение Вашей электросети соответствует напряжению, указанному на заводской табличке прибора. Любая ошибка при подключении прибора может привести к необратимым повреждениям, которые не покрываются гарантией.
• Установка прибора и его использование должно соответствовать действующим в стране пользователя нормативам.
• Устройство не предназначено для использования людьми с ограниченными физическими и умственными способностями (включая детей), а также людьми, не имеющими соответствующего опыта или необходимых знаний. Указанные лица могут использовать данное устройство только под наблюдением или после получения инструкций по его эксплуатации от лиц, отвечающих за их безопасность. Следите за тем, чтобы дети не играли с устройством.
• Прибор следует отключать от сети в следующих случаях: прежде чем приступить к чистке или текущему уходу за прибором, в случае неправильной работы прибора, после его использования, а также в том случае, если Вы оставляете прибор без присмотра, даже на короткое время.
• Не пользуйтесь прибором и обращайтесь в уполномоченный сервисный центр в следующих случаях: при падении или сбоях в работе прибора.
• Чтобы отключить прибор от сети, тяните не за шнур питания, а за вилку.
• Запрещается использовать электрический удлинитель.
• Запрещается чистить прибор порошками, содержащими абразивные или коррозивные вещества.
• Запрещается использование прибора при температуре ниже 0 °C и выше 35 °C.

ПРЕДОСТЕРЕЖЕНИЕ: Перед чисткой прибора проточной водой следует отключить от тока части прибора, к которым вы прикасаетесь руками. Прибор можно использовать в душе.

ГАРАНТИЯ: Данный прибор предназначен исключительно для бытового использования. Запрещается его использование в профессиональных целях. Неправильное использование прибора отменяет действие гарантии на прибор.

3. ПОРЯДОК РАБОТЫ:
Использование в автономном режиме:
Прибор работает с аккумуляторами.
Рекомендуемое время зарядки составляет 8 часов. Прибор находится под зарядкой, если горит красный световой индикатор зарядки аккумуляторов.
При отключенном сетевом адаптере продолжительность автономного использования прибора составляет приблизительно 40 минут.

4. НАПРАВЛЯЮЩИЕ НАСАДКИ ДЛЯ СТРИЖКИ:
Ваша машинка оборудована направляющими насадками для стрижки необходимой высоты:
- волосы / короткие волоски: расчески насадки 3- 9 мм
- волосы / длинные волоски: расчески насадки 12- 25мм.

• Для того чтобы снять или заменить расческу насадку:
Прикрепите расческу к машинке для стрижки волос как показано на рис 1.

5. УХОД И ЧИСТКА
• Машинка не требует большого ухода. Вы можете очищать ее слегка влажной тканью.

Очистка стригущей головки:
• Установите выключатель в положение «выключено» (0).
• Снимите насадку.
• Удалите волоски с помощью щеточки.

Промывка стригущей головки:
• Установите выключатель в положение «выключено» (0).
• Снимите насадку.
• Снимите стригущую головку, осторожно надавливая на нее в направлении от себя.
• Стригущую головку можно промывать под струей холодной воды в течение 5-10 секунд.
• Сильно встряхните головку, дайте ей высохнуть перед следующим использованием.
• **Внимание,** хорошо закрепите головку на приборе во время ее установки на место.

6. СМАЗКА
Для того чтобы ваша машинка всегда работала эффективно, необходимо смазывать режущие лезвия перед каждым использованием прибора небольшим количеством смазочного вещества при помощи масленки, входящей в комплект, или, за неимением таковой, маслом для швейной машинки.
• Перед смазкой, отключите прибор от сети, с помощью щеточки для чистки удалите волосы, оставшиеся между режущими лезвиями машинки.
• Смажьте лезвия в указанных местах: в одну точку достаточно закапать одну каплю.
• Включите машинку на несколько секунд.
• Удалите излишки масла с помощью ткани.

Для того чтобы вынуть аккумуляторы, вывинтите винты, разделите корпус на две части, извлеките аккумуляторы и отключите соединения.

BG Преди да използвате уреда, прочете указанията, с цел да избегнете всякакви рискове, предизвикани от неправилна употреба.
Тази професионална машинка за подстригване може да се използва под душа напълно безопасно.

1. ОПИСАНИЕ НА МАШИНКАТА ЗА ПОДСТРИГВАНЕ И ПРИСТАВКИТЕ Й:
A. Бутон за включване/изключване
B. 8 гребена: 3 - 6 - 9 - 12 - 16 - 18 - 22 - 25 мм
C. Блок с остриета за подстригване
D. Индикатор за включване на уреда
E. Адаптор
F. Флакон със смазка
G. Четчица за почистване

ВАЖНИ ПРЕПОРЪКИ:
Преди всяка употреба проверявайте дали уредът е добре зареден. За да използвате уреда, не е необходимо той да е включен в електрическата мрежа.
За да предотвратите повреда на акумулаторните батерии:
• Никога не ги зареждайте повече от 20 часа.
• Преди първото използване заредете уреда с помощта на адаптора за 14 часа.

2. СЪВЕТИ ЗА БЕЗОПАСНОСТ
• За вашата безопасност този уред съответства на стандартите и на действащата нормативна уредба (Нисковолтова директива, Директива за електромагнитна съвместимост, Директива за опазване на околната среда и др.).
• Проверете дали захранването на уреда отговоря на електрическата ви мрежа. Неправилното захранване може да причини необратими повреди, които не се покриват от гаранцията.
• Инсталирането на уреда и използването му трябва да отговарят на действащите стандарти във вашата държава.
• Уредът не е предвиден да бъде използван от лица (включително от деца), чиито физически, сетивни или умствени способности са ограничени, или лица без опит и знания освен ако отговорно за тяхната безопасност лице наблюдава и дава предварителни указания относно ползването на уреда. Наглеждайте децата, за да се уверите, че не играят с уреда.
• Уредът трябва да бъде изключен от захранването: преди почистване и всякакви поправки/поддръжка, при неправилна работа, веднага след като приключите работа с него.
• Не използвайте уреда и се свържете с одобрен сервизен център, в случай че уредът е падал или не работи нормално.
• Не дърпайте захранващия кабел, а щепсела, за да го изключите от мрежата.
• Не използвайте удължител.
• Не използвайте абразивни или корозивни препарати за почистване.
• Не използвайте при температура по-ниска от 0°C и по-висока от 35°C.

ВНИМАНИЕ! Частите, които се хващат с ръка, трябва да са изключени от захранването преди почистване с вода. Може да се използва под душа.

ГАРАНЦИЯ:Този уред е предназначен само за домашна употреба. Не е предназначен за професионални цели. Гаранцията се обезсилва при неправилна употреб

3. УПОТРЕБА:
Използване в автономен режим:
Уредът работи с акумулаторни батерии.
Препоръчителното време за зареждане е 8 часа. Вашият уред се зарежда, когато светлинният индикатор за зареждане на акумулаторните батерии свети в червено.
След изключване на адаптора уредът може да работи самостоятелно в продължение на около 40 минути.

4. ВОДЕЩИ ГРЕБЕНИ ЗА ПОДСТРИГВАНЕ:
Вашата машинка е снабдена с водещи гребени за подстригване в зависимост от желаната дължина на подстригване:
- късо: гребени 3-9 мм
- дълго: гребени 12-25 мм.

• За да махнете или смените гребен:
Поставете гребена на машинката за подстригване, както е указано на фиг.1.

5. ПОДДРЪЖКА И ПОЧИСТВАНЕ
• Машинката за подстригване изисква минимална поддръжка. Можете да я почиствате с леко влажна кърпа.

Почистване на подстригващата глава:
• Поставете превключвателя за включване/изключване в положение изключено (0).
• Извадете водещия гребен.
• Почистете косъмчетата с помощта на четчицата.

Измиване на подстригващата глава:
• Поставете превключвателя за включване/изключване в положение изключено (0).
• Извадете водещия гребен.
• Освободете подстригващата глава, като внимателно я наклоните назад.
• Можете да изплакнете подстригващата глава под струя студена вода за 5-10 секунди.
• Изтръскайте енергично подстригващата глава и я оставете да изсъхне преди следващата употреба.
• **Внимание!** Фиксирайте здраво подстригващата глава върху уреда при поставянето й на място.

6. СМАЗВАНЕ
За да работи добре машинката, е необходимо да смазвате остриетата за подстригване преди всяка употреба с предоставената с уреда смазка, а при липса на такава, с масло за шевни машини.
• Преди смазването изключете уреда и отстранете косъмчетата от остриетата на машинката с четчицата.
• Смажете остриетата на посочените места: една капка на всяко място е достатъчна.
• Включете машинката за няколко секунди.
• Избършете излишъка от масло с кърпа.

7. ДА УЧАСТВАМЕ В ОПАЗВАНЕТО НА ОКОЛНАТА СРЕДА!
ⓘ Уредът е изработен от различни материали, които могат да се предадат на вторични суровини или да се рециклират.
➲ Предайте го в специален център или, ако няма такъв, в одобрен сервиз, за да бъде преработен.

За да извадите акумулаторните батерии, махнете винтовете, отворете отделението за батерии, извадете батериите и изключете захранването.

SK *Pred použitím spotrebiča čítajte pozorne pokyny, aby ste predišli akémukoľvek nebezpečenstvu z dôvodu nesprávneho používania.*
Tento strihací strojček profesionálnej kvality sa môže bezpečne používať pri sprchovaní.

1. POPIS STRIHACIEHO STROJČEKA A JEHO PRÍSLUŠENSTVA:
A. Tlačidlo na zapnutie/vypnutie strojčeka
B. 8 hrebeňov 3 - 6 - 9 - 12 - 16 - 18 - 22 - 25 mm
C. Zostava orezávacích čepelí
D. Kontrolné svetlo uvedenia prístroja pod napätie
E. Adaptér
F. Nádobka na olej
G. Čistiaca kefka

DÔLEŽITÉ UPOZORNENIA:
Prístroj pred každým použitím nabite. Tento prístroj nie je možné napájať zo siete.
Aby ste predišli poškodeniu akumulátorov:
• Nikdy ich nenabíjajte dlhšie ako 20 hod.
• Pred prvým uvedením do prevádzky prístroj nabíjajte pomocou adaptéra približne 14 hodín.

2. BEZPEČNOSTNÉ POKYNY
• Aby bola zabezpečená Vaša bezpečnosť, tento prístroj zodpovedá platným normám a predpisom (smerniciam o nízkom napätí, o elektromagnetickej kompatibilite, o životnom prostredí…)
• Skontrolujte, či napätie Vašej elektrickej inštalácie zodpovedá napätiu Vášho prístroja. Akékoľvek nesprávne zapojenie môže spôsobiť nenávratné škody, na ktoré sa záruka nevzťahuje.
• Inštalácia prístroja a jeho používanie musia byť v súlade s normami platnými vo Vašom štáte.
• Tento prístroj nesmú používať osoby (vrátane detí), ktoré majú zníženú fyzickú, senzorickú alebo mentálnu schopnosť, alebo osoby, ktoré nemajú na to skúsenosti alebo vedomosti, okrem prípadov, keď im pri tom pomáha osoba zodpovedná za ich bezpečnosť, dozor alebo osoba, ktorá ich vopred poučí o používaní tohto prístroja. Je vhodné dohliadať na deti, aby ste si boli istí, že sa s týmto prístrojom nehrajú.
• Prístroj je potrebné odpojiť z elektrickej siete: pred čistením a údržbou, v prípade, že dôjde k prevádzkovým poruchám a keď ste ho prestali používať.
• Prístroj nepoužívajte a obráťte sa na autorizované servisné stredisko, ak : prístroj spadol, ak normálne nefunguje.
• Pri odpájaní z elektrickej siete neťahajte za napájací kábel, ale za zástrčku.
• Nepoužívajte elektrickú predlžovaciu šnúru.
• Nečistite ho drsnými ani koróznymi prostriedkami.
• Nepoužívajte ho v prípade, že teplota v interiéri klesla pod 0 °C alebo vystúpila nad 35 °C.

UPOZORNENIE: Časti, ktoré sa držia v ruke, sa musia pred čistením prístroja pod vodou odpojiť. Výrobok sa môže používať pri sprchovaní.

ZÁRUKA: Tento prístroj je určený na bežné domáce použitie. Nemôže sa používať na profesionálne účely. V prípade, že sa prístroj nesprávne používa, záruka stráca platnosť.

3. UVEDENIE DO PREVÁDZKY:
Používanie v autonómnom režime:
Prístroj sa napája akumulátormi.
Odporúčaná doba nabíjania je 8 hodín. Keď je kontrolné svetlo stavu nabitia akumulátorov červené, prístroj sa nabíja.
Po odpojení transformátora prístroj vydrží autonómne fungovať približne 40 minút.

4. VODIACE NÁSTAVCE:
Tento strihací strojček je vybavený vodiacimi nástavcami v závislosti od požadovanej výšky strihu:
- vlasy/krátke chlpy: hrebene 3- 9 mm
- vlasy/dlhé chlpy: hrebene 12-25 mm

• Zloženie alebo výmena hrebeňa:
Hrebeň založte na strihací strojček (pozri obrázok 1).

5. ÚDRŽBA A ČISTENIE
• Strihač vlasov vyžaduje len veľmi malú údržbu. Môžete ho čistiť jemne navlhčenou handrou.

Čistenie strihacej hlavy
• Vypínač štart/stop dajte do polohy (0).
• Odoberte vodiaci hrebeň.
• Vlasy odstráňte pomocou kefky.

Umývanie strihacej hlavy
• Vypínač štart/stop dajte do polohy (0).
• Odoberte vodiaci hrebeň.
• Uvoľnite strihaciu hlavu jemným vyklopením dozadu.
• Následne môžete vložiť strihaciu hlavu na 5 až 10 sekúnd pod tenký prúd vody.
• Pred ďalším použitím strihacou hlavou dostatočne potraste a následne na vzduchu usušte.
• **Pozor,** pri vracaní strihacej hlavy na spotrebič ju správne nasaďte.

6. MAZANIE
Aby si strihací strojček zachoval svoju účinnosť, je pred každým použitím nevyhnutné strihacie čepele naolejovať dodaným mazivom, alebo ak dané mazivo nebolo dodané, tak olejom na mazanie šijacích strojov.
• Pred mazaním prístroj odpojte z elektrickej siete a pomocou kefky odstráňte vlasy zaseknuté v strihacích čepeliach strihacieho strojčeka.
• Čepele namažte na vyznačených miestach: na každé miesto stačí jedna kvapka.
• Strihací strojček zapnite na niekoľko sekúnd.
• Nadbytočné množstvo oleja zotrite handričkou.

7. PRISPEJME K OCHRANE ŽIVOTNÉHO PROSTREDIA!
ⓘ Tento prístroj obsahuje veľa zhodnotiteľných alebo recyklovateľných materiálov.
➲ Odovzdajte ho na zberné miesto, alebo ak takéto miesto chýba, tak autorizovanému servisnému stredisku, ktoré zabezpečí jeho likvidáciu.

Ak chcete vybrať akumulátory, odstráňte skrutky, rozpojte puzdro, akumulátory vyberte a vodiče odpojte.

SLO *Pred uporabo naprave preberite navodila, da se izognete nevarnostim zaradi napačne uporabe.*
Ta strižnik profesionalne kakovosti se lahko popolnoma varno uporablja pod prho.

1. OPIS STRIŽNIKA IN NJEGOVEGA PRIBORA:
A. Vklopni/izklopni gumb.
B. 8 glavnikov 3 - 6 - 9 - 12 - 16 - 18 - 22 - 25 mm
C. Sestav strižnih rezil
D. Kontrolna lučka za vklop napajanja.
E. Adapter.
F. Kapalka z oljem
G. Ščetka za čiščenje

POMEMBNI NASVETI:
Pred vsako uporabo ponovno napolnite napravo. Naprava ne deluje na omrežno napajanje.
Da preprečite poškodbo akumulatorjev:
• Nikoli ne pustite, da se napajajo več kot 20 ur.
• Pred prvo uporabo 14 ur polnite napravo s pomočjo adapterja.

2. VARNOSTNI NASVETI
• Za zagotavljanje vaše varnosti ta naprava ustreza veljavnim standardom in predpisom (direktive za nizko napetost, elektromagnetno združljivost, okolje…)
• Preverite ali napajalna napetost vaše električne napeljave ustreza napetosti naprave. Napačna priključitev na omrežje lahko povzroči nepopravljivo škodo, ki ni vključena v garancijo.
• Instalacija naprave in njena uporaba morata biti v skladu z veljavnimi standardi v vaši državi.
• Naprava ni predvidena za uporabo s strani oseb (kamor so vključeni tudi otroci) z zmanjšanimi fizičnimi, čutilnimi ali duševnimi sposobnostmi, ali oseb, ki nimajo izkušenj z napravo, oziroma je ne poznajo, razen če oseba, ki odgovarja za njihovo varnost, poskrbi za nadzor ali za predhodno usposabljanje o uporabi naprave. Poskrbeti je treba za nadzor otrok in preprečiti, da se igrajo z napravo.
• Napravo morate izključiti z omrežnega napajanja:pred čiščenjem in vzdrževanjem, v primeru nepravilnega delovanja, takoj po prenehanju uporabe.
• Ne uporabljajte naprave in se obrnite na pooblaščen servisni center:
-v primeru padca naprave na tla
-če ne deluje pravilno.
• Ne izključite je tako, da povlečete za kabel, ampak izvlecite vtikač.
• Ne uporabljajte električnega podaljška.
• Ne čistite je z grobimi ali korozivnimi sredstvi.
• Ne uporabljajte je pri temperaturi, ki je nižja od 0° C in višja od 35° C.

OPOZORILO: Dele, ki se držijo z roko, je treba odklopiti z omrežnega napajanja pred čiščenjem pod tekočo vodo. Primeren za uporabo pod prho.

GARANCIJA: Naprava je namenjena samo za uporabo v gospodinjstvih. Ne sme se uporabljati v profesionalne namene. V primeru napačne uporabe postane garancija nična in neveljavna.

3. SPUŠČANJE V DELOVANJE:
Uporaba na samostojen način:
Naprava obratuje s svojimi akumulatorji.
Priporočamo čas polnjenja 8 ur. Ko zagori rdeča kontrolna lučka za polnjenje akumulatorjev, je naprava napolnjena.
Ko transformator izključite z omrežnega napajanja, traja samostojnost delovanja približno 40 minut.

4. VODILA ZA STRIŽENJE:
Strižnik je opremljen z vodili za striženje, ki omogočajo želeno višino striženja:
- lasje / kratke dlake: glavniki od 3 - 9 mm
- lasje / dolge dlake: glavniki od 12 - 25 mm.

• Snemanje ali menjava glavnika:
Glavnik pripnite na strižnik tako, kot prikazuje slika 1.

5. VZDRŽEVANJE IN ČIŠČENJE
• Strižnik potrebuje zelo malo vzdrževanja. Očistite ga lahko z rahlo navlaženo krpo.

Čiščenje strižne glave:
• Vklopno/izklopno stikalo postavite v položaj za zaustavitev (0).
• Snemite vodilo za striženje.
• Odstranite dlačice s pomočjo ščetke.

Pranje strižne glave:
• Vklopno/izklopno stikalo postavite v položaj za zaustavitev (0).
• Snemite vodilo za striženje.
• Odstranite strižno glavo tako, da jo previdno zanihate nazaj.
• Zdaj lahko postavite strižno glavo pod curek hladne vode za 5 do 10 sekund .
• Energično stresite strižno glavo in jo pred ponovno uporabo pustite, da se posuši na zraku.
• **Pozor:** pri ponovni namestitvi strižne glave na napravo, pazite da se dobro zaskoči na svoje mesto.

6. PODMAZOVANJE
Za učinkovitost vašega strojčka za striženje je pred vsako uporabo potrebno naoljiti rezila z dobavljenim mazivom, oziroma če le-to ni priloženo, z oljem za šivalni stroj.
• Pred podmazovanjem izključite aparat in s krtačko odstranite dlake, ki so se zagozdile med rezila strojčka za striženje.
• Rezila podmažite na označenih mestih: zadostuje le ena kapljica na označeno mesto.
• Za nekaj sekund vključite strojček za striženje dlak.
• S krpico odstranite odvečno olje.

7. SODELUJMO PRI PRIZADEVANJIH ZA ZAŠČITO OKOLJA!
ⓘ Vaša naprava vsebuje številne vredne materiale, ki se lahko reciklirajo.
➲ Zato jo odnesite na zbirno mesto, če ga ni pa v pooblaščen servisni center, kjer jo bodo ustrezno predelali.

Za odstranitev akumulatorjev odvijte vijake, odmaknite ohišja, izvlecite akumulatorje in odklopite žice.

BIH *Pažljivo pročitajte instrukcije prije upotrebe aparata da biste izbjegli svaku eventualnu opasnost od neispravne upotrebe.*
Ovaj aparat za šišanje profesionalne kvalitete može se koristiti ispod tuša potpuno sigurno.

1. OPIS APARATA ZA ŠIŠANJE I NJEGOVOG PRIBORA :
A. Tipka uključi/ isključi
B. 8 češljeva 3 - 6 - 9 - 12 - 16 - 18 - 22 - 25 mm
C. Set oštrica za šišanje
D. Signalna lampica
E. Adapter
F. Kantica s uljem
G. Četkica za čišćenje

VAŽNI SAVJETI :
Prije bilo kakve upotrebe, dobro napunite svoj aparat. Ovaj aparat ne radi na mrežni priključak.
Da biste izbjegli starenje akumulatorskih baterija:
• Nikad nemojte premašiti 20 sati punjenja.
• Prije prve upotrebe, punite aparat pomoću adaptera 14 sati.

2. SIGURNOSNI SAVJETI
• U cilju vaše sigurnosti, ovaj aparat je u skladu s važećim normama i propisima (Direktiva o najnižem naponu, elektromagnetnoj kompatibilnosti, okolišu…).
• Provjerite da li napon vaše električne instalacije odgovara naponu vašeg aparata. Svaka greška prilikom priključivanja, može izazvati nepovratna oštećenja koja nisu obuhvaćena garancijom.
• Instalacija aparata i njegova upotreba moraju u svakom slučaju biti u skladu s propisima koji su na snazi u vašoj zemlji.
• Ovaj aparat nije predviđen za upotrebu od strane osoba (uključujući djecu) čije su fizičke, čulne ili mentalne sposobnosti smanjene, niti od strane osoba bez iskustva ili poznavanja, osim ako se one ne mogu okoristiti, putem osobe zadužene za njihovu sigurnost, nadzorom ili prethodnim instrukcijama vezanim za upotrebu ovog aparata. Djecu treba nadzirati tako da se ni u kom slučaju ne igraju aparatom.
• Aparat mora biti isključen iz mreže: prije čišćenja i održavanja, u slučaju neispravnog funkcioniranja, čim ste ga prestali upotrebljavati.
• Ne koristite svoj aparat i obratite se ovlaštenom servisnom centru ako: je vaš aparat ispao ako ne funkcionira ispravno.
• Ne isključujte iz mreže povlačenjem za kabl, već povlačenjem za utičnicu.
• Ne koristite električni produžni kabl.
• Ne čistite abrazivnim ili korozivnim proizvodima.
• Ne koristite na temperaturi nižoj od 0 °C i višoj od 35 °C.

BUDITE OPREZNI : Dijelovi koji se drže rukom moraju se isključiti prije čišćenja pod vodom.Pogodno za upotrebu ispod tuša.

GARANCIJA: Vaš aparat je namijenjen samo za upotrebu u domaćinstvu. Ne smije se koristiti u profesionalne svrhe. U slučaju neispravne upotrebe, garancija se poništava.

3. UPOTREBA APARATA :
Upotreba u samostalnom načinu rada :
Aparat funkcionira sa svojim baterijama.
Preporučeno vrijeme punjenja je 8 sati. Kad je signalna lampica za punjenje baterija crvena, vaš aparat se puni.
Nakon što ste isključili mrežni adapter, aparat može raditi na baterije oko 40 minuta.

4. SMJERNICE PRI ŠIŠANJU :
Vaš aparat za šišanje opremljen je smjernicama za šišanje u funkciji željene visine šišanja:
- Kratka kosa/dlačice : češljevi 3 - 9 mm
- Duga kosa/dlačice : češljevi 12 - 25mm.

• Da biste skinuli ili zamjenili češalj :
Pričvrstite češalj na mašinu za šišanje kako je prikazano na sl. 1.

5. ODRŽAVANJE I ČIŠĆENJE
• Brijaču je potrebno vrlo malo održavanja. Možete ga održavati lagano vlažnom krpom.

Čišćenje glave za šišanje:
• Postavite prekidač start/stop u poziciju stop (0).
• Izvucite vodilicu za šišanje.
• Uklonite dlake uz pomoć četkice.

Pranje glave za šišanje:
• Postavite prekidač start/stop na poziciju stop (0).
• Izvucite vodilicu za šišanje.
• Izvadite glavu za šišanje tako što ćete je lagano nagnuti ka unazad.
• Zatim možete staviti glavu za šišanje pod mlaz hladne vode 5 do 10 sekundi.
• Brzo posušite glavu za šišanje, a zatim je ostavite da se suši na otvorenom do naredne upotrebe.
• **Pažnja,** dobro zaključajte glavu za šišanje na aparatu kad je vraćate na mjesto.

6. PODMAZIVANJE
Da bi vaš aparat bio efikasan, potrebno je nauljiti žilete za šišanje prije svakog korištenja priloženim mazivom ili, ako ga nema, uljem koji se koristi za šivaće mašine.
• Prije podmazivanja isključite aparat, uklonite dlake koje su se zaglavile između žileta za šišanje uz pomoć četkice.
• Podmažite žilete na naznačenim mjestima: samo jedna kap na datom mjestu je dovoljna.
• Uključite aparat za šišanje na nekoliko sekundi.
• Očistite višak ulja krpicom.

Da biste izvadili baterije, skinite vijke, maknite kućišta, izvadite baterije i isključite iz struje.

H *Használat előtt olvassa el az utasításokat, hogy elkerülje a nem megfelelő használatból adódó veszélyeket.*
Ez a professzionális hajnyíró gép teljes biztonságban használható a zuhany alatt.

1. A HAJNYÍRÓ GÉP ÉS A TARTOZÉKOK LEÍRÁSA:
A. Be-/kikapcsoló gomb.
B. 8 fésű 3 - 6 - 9 - 12 - 16 - 18 - 22 - 25 mm
C. Vágópenge egység
D. Feszültség alá helyezés jelzőfénye.
E. Adapter.
F. Olaj
G. Tisztítókefe

FONTOS TANÁCSOK:
Bármely használat előtt töltse fel teljesen a készüléket. Ez a készülék nem működik az elektromos hálózatra csatlakoztatva.
Az akkumulátorok megrongálódásának elkerülése végett:
• Soha ne töltse 20 óránál hosszabb ideig.
• Első használat előtt az adapter segítségével töltse a készüléket 14 órán keresztül.

2. BIZTONSÁGI TANÁCSOK
• Az Ön biztonsága érdekében ez a készülék megfelel a hatályos szabványoknak és szabályozásoknak (kisfeszültségre, elektromágneses kompatibilitásra, környezetvédelemre stb. vonatkozó irányelvek).
• Ellenőrizze, hogy elektromos hálózatának feszültsége megegyezik a készülék tápfeszültségével. Minden csatlakoztatási hiba javíthatatlan károkat okozhat, amelyeket a garancia nem fed.
• Ugyanakkor a készülék beszerelése és használata eleget kell tegyen az országában hatályos szabványoknak.
• Tilos a készülék használata olyan személyek által (beleértve a gyerekeket is), akiknek fizikai, érzékelési vagy szellemi képességeik korlátozottak, valamint olyan személyek által, akik nem rendelkeznek a készülék használatára vonatkozó gyakorlattal vagy ismeretekkel. Kivételt képeznek azok a személyek, akik egy, a biztonságukért felelős személy által vannak felügyelve, vagy akikkel ez a személy előzetesen ismertette a készülék használatára vonatkozó utasításokat. Ajánlott a gyerekek felügyelete, annak érdekében, hogy ne játsszanak a készülékkel.
• Húzza ki a készülék csatlakozódugaszát a következő esetekben: tisztítás és karbantartás előtt, működési rendellenesség esetén, amint befejezte használatát.
• A következő esetekben ne használja a készüléket, és vegye fel a kapcsolatot egy hivatalos szervizközponttal: a készülék leesett, rendellenesen működik.
• Áramtalanításkor ne a kábelnél fogva, hanem a dugasznál fogva húzza ki a készüléket.
• Ne használjon elektromos hosszabbítót.
• Ne tisztítsa súroló vagy maró hatású termékekkel.
• Ne használja 0°C alatti vagy 35°C feletti hőmérséklet esetén.

FIGYELMEZTETÉS: Víz alatt végzett tisztítás előtt a kézben tartott alkatrészeket csatlakoztassa le az elektromos hálózatról. Alkalmas zuhany alatti használatra.

GARANCIA: A készülék kizárólag otthoni használatra alkalmas. Nem használható professzionális célokra. A garancia érvényét veszti nem megfelelő használat esetén.

3. ÜZEMBE HELYEZÉS:
Használat autonóm üzemmódban:
A készülék saját akkumulátoraival működik.
Az ajánlott töltési idő 8 óra. Az akkumulátor töltését jelző lámpa piros fénye azt jelzi, hogy a készülék töltődik.
A transzformátor kihúzása után az autonómia megközelítőleg 40 perc.

4. VÁGÁSIRÁNYÍTÓK:
A hajnyíró gép a kívánt vágási magasságnak megfelelő vágásirányítókkal rendelkezik:
- rövid haj / szőrszálak: 3- 9 mm-es fésű
- hosszú haj / szőrszálak: 12- 25 mm-es fésű.

• A fésű eltávolítása vagy cseréje:
Rögzítse a fésűt a hajnyíró gépre az 1. ábrán látható módon.

5. KARBANTARTÁS ÉS TISZTÍTÁS
• A hajnyíró gép nagyon kevés karbantartást igényel. Megtisztíthatja egy enyhén nedves törlőruhával.

A vágófej tisztítása:
• Tolja a be- / kikapcsoló gombot a kikapcsolás (0) pozícióba.
• Távolítsa el a vágásirányítót.
• A kefe segítségével távolítsa el a hajszálakat.

A vágófej mosása:
• Tolja a be- / kikapcsoló gombot a kikapcsolás (0) pozícióba.
• Távolítsa el a vágásirányítót.
• Enyhén hátradöntve szedje ki a vágófejet.
• Ezután 5 – 10 másodpercig hideg víz alá tarthatja a vágófejet.
• Erőteljesen rázza ki a vágófejet, majd szabad levegőn hagyja megszáradni mielőtt újra használná.
• Figyelem, visszahelyezés során a vágófejet nyomja rá erőteljesen a készülékre.

6. OLAJOZÁS
A hajnyíró hatékonyságának megőrzése érdekében elengedhetetlen a vágópengék megolajozása minden használat előtt. Olajozáshoz a készülékhez mellékelt olajat, vagy ennek hiányában varrógépolajat használjon.
• Olajozás előtt húzza ki a készülék villásdugóját a hálózati aljzatból, és a kefe segítségével távolítsa el a vágópengékbe ragadt hajszálakat.
• Olajozza meg a pengéket a megjelölt helyeken: egy csepp olaj elegendő minden pont megolajozásához.
• Működtesse a nyírógépet néhány másodpercig.
• Távolítsa el az olajfölösleget egy törlőkendő segítségével.

7. VEGYÜNK RÉSZT A KÖRNYEZETVÉDELEMBEN!
ⓘ Az Ön készüléke számos értékesíthető vagy újrahasznosítható anyagot tartalmaz.
➲ A megfelelő kezelés végett, készülékét adja le egy gyűjtőhelyen vagy, ennek hiányában, egy hivatalos szervizközpontban.

Az akkumulátorok kivételéhez távolítsa el a csavarokat, vegye le a borítást, távolítsa el az akkumulátorokat, és kapcsolja le az áramkábeleket.

EST *Lugege juhised enne seadme kasutamist läbi, et vältida valest kasutamisest tuleneda võivaid ohuolukordi.*
Poolprofessionaalset raseerijat saab turvaliselt kasutada isegi duši all.

1. RASEERIJA JA SELLE LISATARVIKUTE KIRJELDUS
A. Sisse/väljalülitamisnupp
B. 8 Kammi 3 – 6 – 9 – 12 – 16 – 18 – 22 - 25 mm
C. Lõiketerade komplekt
D. „Vool seadmes" märgutuli
E. Adapter.
F. Õlikann
G. Puhastushari

OLULINE:
Enne kasutamist tuleb seade korralikult laadida. Seadet ei saa kasutada võrgutoitel.
Et vältida akude kahjustusi:
• Ärge laadige seadet mitte kunagi kauem kui 20 tundi järjest.
• Enne esimest kasutuskorda laadige seadet adapterit kasutades järjest 14 tundi.

2. TURVANÕUDED
• Teie turvalisuse tagamiseks vastab seade sellele kohaldatavatele normatiividele ja seadustele (Madalpingeseadmete, Elektromagnetilise Ühilduvuse ja Keskkonnakaitse kohta käivad direktiivid).
• Kontrollige, et kasutatav võrgupinge vastaks seadme juures nõutavale. Valesti vooluvõrku ühendamine võib seadme rikkuda ning sellised vigastused ei käi garantii alla.
• Igal juhul tuleb seade paigaldada ja seda kasutada kooskõlas kasutamisriigis kehtiva seadusandlusega.
• Seadet ei tohi kasutada isikud (s.h. lapsed), kelle füüsilised ja vaimsed võimed ning meeled on piiratud või isikud, kes seda ei oska või ei tea, kuidas seade toimib, välja arvatud juhul, kui nende turvalisuse eest vastutav isik kas nende järele valvab või on neile eelnevalt seadme tööpõhimõtteid ja kasutamist selgitanud. Ka tuleb valvata selle järele, et lapsed seadmega ei mängiks.
• Seade peab olema vooluvõrgust välja võetud: selle puhastamiseks ja hoolduseks, rikke korral, kohe, kui olete selle kasutamise lõpetanud.
• Ärge kasutage seadet ning võtke ühendust Volitatud Teeninduskeskusega juhul, kui seade on maha kukkunud või ei tööta korralikult.
• Seadet stepslist välja tõmmates ei tohi kinni hoida mitte juhtmest, vaid pistikust.
• Ärge kasutage pikendusjuhet.
• Ärge kasutage seadme puhastamiseks vahendeid, mis võivad selle pinda kriimustada või söövitada.
• Ärge kasutage temperatuuril alla 0 °C ja üle 35 °C.

ETTEVAATUST: Käeshoitavad osad tuleb enne vee all puhastamist vooluvõrgust lahti ühendada. Võimalik kasutada duši all.

GARANTII: Antud seade on ette nähtud ainult koduseks kasutuseks. Seda ei tohi tarvitada töövahendina. Ebaõige kasutamise korral kaotab garantii kehtivuse

3. KASUTUSVALMIS SEADMINE:
Kasutamine juhtmeta:
Seade töötab akudega.
Soovituslik laadimisaeg on 8 tundi. Kui akude märgutuli on punane, laetakse seadet.
Pärast transformaatori lahtiühendamist peavad akud vastu umbes 40 minutit.

4. LÕIKUSKAMMID:
Raseerijal on lõikuskammid soovitud lõikepikkuse tagamiseks:
- Lühikesed juuksed/ karvad: kammid 3- 9 mm
- Pikad juuksed/ karvad: kammid 12- 25 mm.

• Kammi äravõtmiseks või vahetamiseks:
Klõpsake kamm juukselõikusmasina külge nagu näidatud joon. 1.

5. HOOLDUS JA PUHASTAMINE
• Juukselõikusmasina juures vajalik hooldus on minimaalne. Seda võib puhastada kergelt niiske lapiga.

Lõikepea puhastamine:
• Seadke sisse/väljalülitamisnupp asendisse "0" – „väljas".
• Võtke lõikuskamm ära.
• Eemaldage harja abil karvad.

Lõikepea pesemine:
• Seadke sisse/väljalülitamisnupp asendisse "0" – „väljas".
• Võtke lõikuskamm ära.
• Võtke lõikepea ära – selleks tuleb seda ettevaatlikult tahapoole keerata.
• Seejärel võib lõikepead külma veenire all 5 kuni 10 sekundit loputada.
• Raputage lõikepead tugevasti ning laske sellel enne järgmist kasutuskorda õhu käes korralikult ära kuivada.
• **Ettevaatust** : kontrollige, et lõikepea läheks selle uuesti seadme külge kinnitamisel korralikult paika.

6. MÄÄRIMINE
Juukselõikusmasina töökorras hoidmiseks tuleb lõiketerasid enne iga kasutuskorda määrida kas kaasasoleva õli või siis õmblusmasinaõliga.
• Enne õlitamist eemaldage seade vooluvõrgust ja puhastage juukselõikusmasina hambad sinna kinni jäänud karvadest harjakesega.
• Õlitage terasid näidatud kohtadest: piisab paarist tilgast.
• Lülitage juukselõikusmasin korraks sisse.
• Pühkige liigne õli lapiga ära.

7. AITAME HOIDA LOODUSKESKKONDA!
ⓘ Teie seadme juures on kasutatud väga mitmeid ümbertöötlemist või kogumist võimaldavaid materjale.
➲ Viige seade kogumispunkti või viimase puudumisel volitatud teeninduskeskusesse, et oleks võimalik selle ümbertöötlemine.

Akude eemaldamiseks võtke ära kruvid, avage korpus, võtke akud välja ja ühendage juhtmed lahti.

HR *Pažljivo pročitajte instrukcije prije uporabe uređaja, u cilju izbjegavanja svake moguće opasnosti od nepravilne uporabe.*
Ovaj šišač profesionalne kvalitete može se rabiti ispod tuša u potpunoj sigurnosti.

1. OPIS ŠIŠAČA I PRIBORA:
A. Tipka za uključenje/isključenje
B. 8 nastavaka: 3 - 6 - 9 - 12 - 16 - 18 - 22 - 25 mm
C. Set noževa za šišanje
D. Pokazatelj uključenosti
E. Adapter
F. Posuda za ulje
G. Četkica za čišćenje

VAŽNI SAVJETI:
Prije uporabe, u potpunosti napunite baterijske uloške Vašeg šišača. Ovaj uređaj ne radi putem mrežnog napajanja.
Da biste izbjegli starenje baterijskih uložaka:
• Nemojte nikada puniti uređaj više od 20 sati.
• Prije prve uporabe, punite uređaj pomoću punjača tijekom 14 sati.

2. SIGURNOSNI SAVJETI
• U cilju vaše sigurnosti, ovaj uređaj je sukladan s važećim normama i propisima (Direktiva o najnižem naponu, elektromagnetskoj kompatibilnosti, okolišu…).
• Provjerite odgovara li napon vaše električne instalacije naponu vašega uređaja. Svaka greška u priključivanju može izazvati nepovratna oštećenja koja nisu obuhvaćena jamstvom.
• Instalacija uređaja i njegova uporaba moraju u svakom slučaju biti sukladni s propisima koji su na snazi u vašoj zemlji.
• Ovaj uređaj nije predviđen za uporabu od strane osoba (uključujući djecu) čije su fizičke, osjetilne ili mentalne sposobnosti smanjene, niti od strane osoba bez iskustva ili poznavanja, osim ako se one ne mogu okoristiti, posredstvom osobe zadužene za njihovu sigurnost, nadzorom ili prethodnim instrukcijama vezanim za uporabu ovoga uređaja. Djecu treba nadzirati tako da se ni u kom slučaju ne igraju s uređajem.
• Uređaj mora biti isključen iz mreže: prije čišćenja i održavanja, u slučaju nepravilnog funkcioniranja, čim ste ga prestali rabiti.
• Ne rabite svoj uređaj i obratite se ovlaštenome servisnom centru ako: je vaš uređaj doživio pad, ako ne funkcionira normalno.
• Ne isključujte iz mreže povlačenjem za priključni vod, nego povlačenjem za utikač.
• Ne rabite električni produžni priključni vod.
• Ne čistite abrazivnim ili korozivnim proizvodima.
• Ne rabite na temperaturi nižoj od 0 °C i višoj od 35 °C.

UPOZORENJE : Dijelovi koji se drže u ruci trebaju se isključiti iz struje prije čišćenja s vodom. Prikladan je za uporabu ispod tuša.

JAMSTVO: Vaš je uređaj namijenjen samo za uporabu u kućanstvu. On se ne može rabiti u profesionalne svrhe. U slučaju neispravne uporabe, jamstvo se poništava.

3. PUŠTANJE U RAD:
Uporaba u autonomnom načinu rada:
Uređaj radi pomoću baterijskih uložaka.
Preporučeno vrijeme punjenja iznosi 8 sati. Kada pokazatelj napunjenosti baterijskih uložaka svijetli crveno, Vaš uređaj se puni.
Nakon što ste isključili mrežni adapter, uređaj može raditi na baterije otprilike 40 minuta.

4. NASTAVCI ZA ŠIŠANJE:
Vaš šišač je opremljen različitim nastavcima, ovisno o željenoj dužini šišanja:
- kratka kosa / dlake: nastavci 3-9 mm
- duga kosa / dlake: nastavci 12-25 mm.

• Da biste skinuli ili promijenili nastavak :
Zakopčajte nastavak na šišač kako je prikazano na sl.1.

5. ODRŽAVANJE I ČIŠĆENJE
• Brijač potrebuje vrlo malo održavanja. Možete ga održavati lagano vlažnom krpom.

Čišćenje glave za šišanje:
• Postavite sklopku start/stop u položaj stop (0).
• Izvucite nastavak za šišanje.
• Uklonite dlake uz pomoć četkice.

Pranje glave za šišanje:
• Postavite sklopku start/stop u položaj stop (0).
• Izvucite vodilicu za šišanje.
• Izvadite glavu za šišanje tako što ćete ju lagano nagnuti unatrag.
• Zatim možete staviti glavu za šišanje pod mlaz hladne vode tijekom 5 do 10 sekunda.
• Pomno posušite glavu za šišanje, a zatim ju ostavite da se suši na otvorenome do naredne uporabe.
• **Pozor,** dobro zaključajte glavu za šišanje na uređaju kad ju vraćate na mjesto.

6. PODMAZIVANJE
Kako bi Vaš šišač ostao učinkovit, obavezno treba podmazati noževe za šišanje prije svake uporabe isporučenim sredstvom za podmazivanje, ili ako ga nemate, sredstvom za podmazivanje šivaćeg stroja.
• Prije podmazivanja, isključite uređaj iz struje, te pomoću četkice skinite vlasi zaglavljene u noževima šišača.
• Podmažite noževe na navedenim mjestima: dovoljna je jedna kapljica na svakom mjestu.
• Uključite šišač i pustite ga da radi nekoliko sekundi.
• Krpom očistite višak ulja.

Da biste izvadili baterijske uloške, skinite vijke, maknite kućište, izvadite baterijske uloške i isključite iz struje.

Citiţi instrucţiunile înainte de a utiliza aparatul, pentru a evita orice pericol cauzat de o utilizare necorespunzătoare.
Acest aparat de tuns profesional poate fi utilizat sub duş în deplină siguranţă.

1. DESCRIEREA APARATULUI DE TUNS ŞI A ACCESORIILOR:
A. Buton de pornire/oprire.
B. 8 piepteni de 3 - 6 – 9 - 12 - 16 - 18 - 22 - 25 mm
C. Ansamblu de lame de tăiere
D. Indicator de tensiune.
E. Adaptor.
F. Sticluţă cu ulei
G. Periuţă de curăţare

SFATURI IMPORTANTE:
Încărcaţi bine aparatul înainte de orice utilizare. Acest aparat nu funcţionează cu alimentare de la reţeaua electrică.
Pentru a evita deteriorarea acumulatorilor:
- Nu încărcaţi niciodată mai mult de 20 de ore.
- Înainte de a porni aparatul pentru prima dată, încărcaţi-l cu ajutorul adaptorului timp de 14 ore.

2. INSTRUCŢIUNI DE SIGURANŢĂ
- Pentru siguranţa dumneavoastră, acest aparat este conform normelor şi reglementărilor aplicabile (directivele privind echipamentele de joasă tensiune, compatibilitatea electromagnetică, mediul înconjurător, etc.).
- Verificaţi ca tensiunea instalaţiei dumneavoastră electrice să corespundă cu cea a aparatului dumneavoastră. Conectarea la o tensiune necorespunzătoare poate provoca daune permanente care nu sunt acoperite prin garanţie.
- Instalarea aparatului şi utilizarea sa trebuie să fie, totuşi, conforme normelor în vigoare din ţara dumneavoastră.
- Acest aparat nu a fost conceput pentru a fi folosit de persoane (inclusiv copii) cu capacităţi fizice, senzoriale sau mintale diminuate sau de persoane fără experienţă sau cunoştinţe privind utilizarea unor aparate asemănătoare. Excepţie constituie cazul în care aceste persoane sunt supravegheate de o persoană responsabilă de siguranţa lor sau au beneficiat din partea persoanei respective de instrucţiuni prealabile referitoare la utilizarea aparatului. Este recomandată supravegherea copiilor, pentru a vă asigura că aceştia nu se joacă cu aparatul.
- Aparatul trebuie scos din priză: înainte de operaţiunile de curăţare şi întreţinere, în caz de funcţionare anormală, imediat după ce aţi terminat utilizarea acestuia.
- Nu utilizaţi aparatul dumneavoastră şi contactaţi un centru de service autorizat dacă: aparatul dumneavoastră a căzut, dacă acesta nu funcţionează normal.
- Pentru a scoate aparatul din priză, nu trageţi de cablul de alimentare, ci apucaţi fişa.
- Nu utilizaţi un prelungitor electric.
- Nu curăţaţi aparatul folosind produse abrazive sau corozive.
- Nu utilizaţi aparatul la o temperatură sub 0°C şi peste 35°C.

ATENŢIONARE: Părţile ţinute cu mâna trebuie debranşate înainte de a le curăţa sub apă. Este posibilă utilizarea sub duş.

GARANŢIE: Aparatul dumneavoastră este destinat exclusiv unei utilizări domestice. Aparatul nu poate fi utilizat în scopuri profesionale. Garanţia devine nulă şi îşi pierde valabilitatea în cazul unei utilizări incorecte.

3. PUNEREA ÎN FUNCŢIUNE:
Utilizarea în modul autonom:
Aparatul funcţionează cu ajutorul acumulatorilor.
Timpul de încărcare recomandat este de 8 ore. Când indicatorul luminos de reîncărcare a acumulatorilor este roşu, aparatul se încarcă.
După ce aţi scos transformatorul din priză, autonomia este de aproximativ 40 de minute.

4. PIEPTENI DE GHIDARE:
Aparatul dumneavoastră de tuns este echipat cu piepteni de ghidare în funcţie de lungimea de tăiere dorită:
- păr scurt / fire de păr scurte: piepteni de 3-9 mm
- păr lung / fire de păr lungi: piepteni de 12-25 mm

• Îndepărtarea sau schimbarea unui pieptene:
Fixaţi pieptenele pe aparatul de tuns în modul indicat în fig. 1.

5. ÎNTREŢINERE ŞI CURĂŢARE
- Aparatul de tuns necesită foarte puţină întreţinere. Puteţi să îl curăţaţi cu un material textil uşor umezit.

Curăţarea capului de tuns:
- Comutaţi întrerupătorul de pornire/oprire în poziţia oprire (0).
- Îndepărtaţi pieptenele de ghidare.
- Înlăturaţi firele de păr cu ajutorul periuţei.

Spălarea capului de tuns:
- Comutaţi întrerupătorul de pornire/oprire în poziţia oprire (0).
- Îndepărtaţi pieptenele de ghidare.
- Îndepărtaţi capul de tuns împingându-l uşor în spate.
- Apoi, puteţi ţine capul de tuns sub un jet de apă rece timp de 5 - 10 secunde.
- Scuturaţi energic capul de tuns, apoi lăsaţi-l să se usuce în aer liber înainte de a-l utiliza din nou.
- **Atenţie!** Fixaţi bine capul de tuns în aparat când îl puneţi la loc.

6. LUBRIFIEREA
Pentru ca aparatul dumneavoastră de tuns să rămână eficace, este indispensabilă lubrifierea lamelor de tăiat înaintea fiecărei utilizări, cu lubrifiantul furnizat sau, în lipsa acestuia, cu un ulei folosit pentru maşina de cusut.
- Înaintea lubrifierii, scoateţi aparatul din priză şi scoateţi părul prins între lamele aparatului de tuns cu ajutorul periuţei.
- Lubrifiaţi lamele în locurile indicate: este de ajuns o singură picătură în fiecare loc.
- Puneţi aparatul de tuns în funcţiune timp de câteva secunde.
- Curăţaţi surplusul de ulei cu ajutorul unei cârpe.

7. SĂ PARTICIPĂM LA PROTECŢIA MEDIULUI!
ⓘ Aparatul dumneavoastră conţine numeroase materiale valorificabile sau reciclabile.
➲ Predaţi-l la un punct de colectare sau, în lipsa acestuia, la un centru de service autorizat pentru a fi procesat în mod corespunzător.

Pentru a îndepărta acumulatorii, scoateţi şuruburile şi carcasele, după care extrageţi acumulatorii şi tăiaţi cablurile electrice.

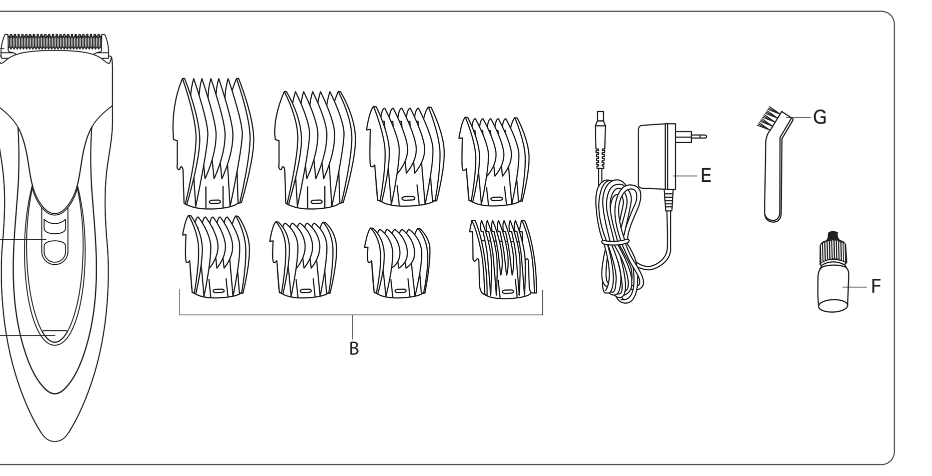

ROWENTA

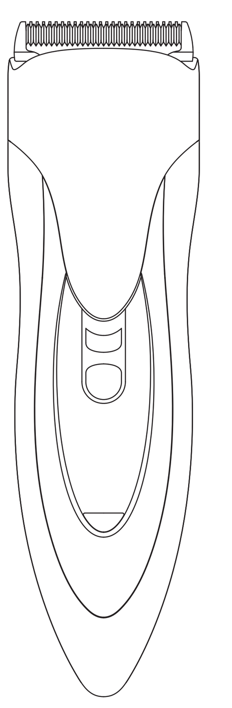

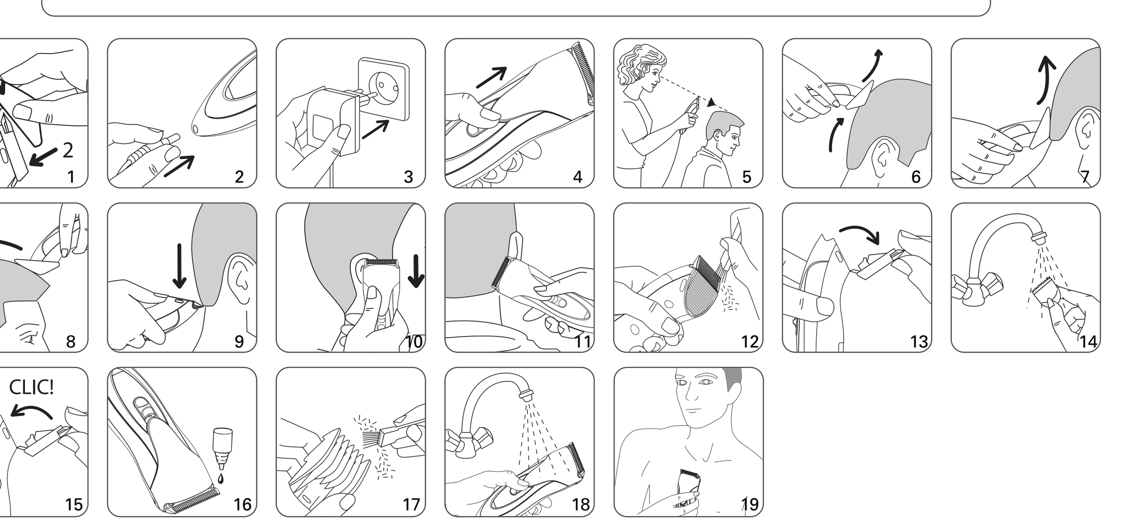

www.rowenta.fr

Prieš naudodamiesi aparatu perskaitykite instrukcijas, kad išvengtumėte bet kokio pavojaus dėl netinkamo naudojimo.
Ši profesionalios kokybės plaukų kirpimo mašinėlė visiškai saugiai gali būti naudojama prausiantis duše.

1. PLAUKŲ KIRPIMO MAŠINĖLĖS IR JOS PRIEDŲ APRAŠYMAS :
A. Įjungimo/išjungimo mygtukas.
B. 8 šukų antgaliai: 3 - 6 - 9 - 12 - 16 - 18 - 22 - 25 mm.
C. Kirpimo peiliukų komplektas.
D. Įjungimo į tinklą signalinė lemputė.
E. Adapteris.
F. Aliejaus indelis.
G. Valymo šepetėlis.

SVARBŪS PATARIMAI :
Kiekvieną kartą prieš naudodami šį aprarątą pakraukite jį iš naujo. Šis aparatas nepritaikytas naudoti įjungus į elektros tinklą.
Kad išvengtumėte akumuliatoriaus išsikrovimo:
- Niekada nepalikite aparato krautis ilgiau negu 20 val.
- Prieš naudodami aparatą pirmą kartą, kraukite jį 14 valandų naudodamiesi adaptoriumi.

2. SAUGOS PATARIMAI
- Siekiant užtikrinti Jūsų saugumą, šis aparatas pagamintas laikantis taikomų standartų ir teisės aktų (Žemos įtampos, Elektromagnetinio suderinamumo, Aplinkos apsaugos direktyvų...).
- Patikrinkite, ar Jūsų elektros tinklo įtampa sutampa su nurodytąja ant aparato. Bet kokia jungimo klaida gali padaryti nepataisomos žalos, kuriai netaikoma garantija.
- Tačiau aparatas turi būti instaliuotas ir naudojamas laikantis jūsų šalyje galiojančių standartų.
- Šis aparatas nėra skirtas naudoti asmenims (taip pat vaikams), kurių fizinės, jutiminės arba protinės galimybės yra ribotos, taip pat asmenims, neturintiems atitinkamos patirties arba žinių, išskyrus tuos atvejus, kai už jų saugumą atsakingi asmenys užtikrina tinkamą priežiūrą arba jie iš anksto gauna instrukcijas dėl šio aparato naudojimo. Vaikai turi būti prižiūrimi, užtikrinant, kad jie nežaistų su aparatu.
- Aparatas turi būti išjungtas iš tinklo: prieš jį valant ir atliekant priežiūros darbus, sutrikus veikimui, baigus jį naudoti.
- Nenaudokite aparato ir kreipkitės į centrą, įgaliotą atlikti priežiūrą po pardavimo, jeigu aparatas nukrito ir neveikia kaip paprastai.
- Neišjunkite traukdami už laido, bet ištraukite kištuką iš lizdo.
- Nenaudokite elektrinio ilgiklio.
- Nevalykite su šveitimui skirtomis ar koroziją sukeliančiomis priemonėmis.
- Nenaudokite esant žemesnei nei 0 °C ir aukštesnei nei 35 °C temperatūrai.

PERSPĖJIMAS: Rankose laikomos aparato dalys prieš plaunant jas po tekančiu vandeniu turi būti išjungtos iš elektros tinklo. Tinka naudoti prausiantis duše.

GARANTIJA: Jūsų aparatas skirtas tik naudojimui namuose. Jo negalima naudoti profesiniams tikslams. Neteisingai naudojant, garantija nebėra taikoma ir tampa negaliojanti.

3. PARUOŠIMAS NAUDOJIMUI:
Naudojimas autonominiu režimu:
Aparatas veikia su akumuliatoriumi.
Rekomenduojamas krovimo laikas yra 8 valandos. Kai akumuliatoriaus pakrovimo signalinė lemputė užsidega raudonai, Jūsų aparatas yra pakrautas. Išjungus adapterį iš elektros tinklo, autonominio režimo trukmė yra maždaug 40 minučių.

4. PLAUKŲ KIRPIMO ILGIO FIKSATORIUS :
Jūsų mašinėlė yra aprūpinta kirpimo ilgio fiksatoriumi, skirtu plaukų kirpimui reguliuoti priklausomai nuo norimo plaukų ilgio:
- trumpi plaukai/plaukeliai: 3- 9 mm šukų antgaliai;
- ilgi plaukai/plaukeliai: 12- 25 mm šukų antgaliai.

• Norėdami nuimti arba pakeisti šukų antgalį:
Pritvirtinkite šukas prie plaukų kirpimo mašinėlės taip, kaip parodyta 1 pav.

5. PRIEŽIŪRA IR VALYMAS
- Kirpimo mašinėlei priežiūros reikia labai nedaug. Galite ją valyti lengvai sudrėkintu skudurėliu.

Kirpimo galvutės valymas:
- Įjungimo/išjungimo mygtuką nustatykite ties išjungimo padėtimi (0).
- Nuimkite kirpimo antgalį.
- Plaukus nuvalykite šepetėliu.

Kirpimo galvutės plovimas:
- Įjungimo/išjungimo mygtuką nustatykite ties išjungimo padėtimi (0).
- Nuimkite kirpimo antgalį.
- Išimkite kirpimo galvutę lengvai ją traukdami atgal.
- Tuomet kirpimo galvutę galite nuplauti, 5–10 sekundžių laikydami ją po šalto vandens srove.
- Smarkiai papurtykite kirpimo galvutę, po to išdžiovinkite ją atvirame ore prieš naudodami kitą kartą.
- **Atkreipkite dėmesį** – uždedant kirpimo galvutę į vietą, ji turi būti gerai sujungta su aparatu.

6. TEPIMAS
Kad kirpimo mašinėlė išliktų veiksminga, prieš kiekvieną naudojimą kirpimo peiliukus būtina tepti pateikta alyva arba, jei jos nėra, siuvimo mašinai naudojama alyva.
- Prieš tepdami alyvą, aparatą išjunkite iš maitinimo tinklo ir šepetėliu išvalykite į kirpimo mašinėlės peiliukus įstrigusius plaukus.
- Tepkite peiliukus nurodytose vietose: vienai vietai užtenka vieno alyvos lašo.
- Kirpimo mašinėlę kelioms sekundėms įjunkite.
- Per didelį alyvos kiekį nuvalykite skudurėliu.

7. PRISIDĖKIME PRIE APLINKOS APSAUGOS!
ⓘ Jūsų aparate yra daug medžiagų, kurias galima pakeisti į pirmines žaliavas arba perdirbti.
➲ Nuneškite jį į surinkimo punktą arba, jei jo nėra, į centrą, kuris yra įgaliotas atlikti priežiūrą, kad aparatas būtų perdirbtas.

Norėdami išimti akumuliatorių, išsukite varžtus, praskleiskite korpusą, išimkite akumuliatorių ir atjunkite laidus.

Прочитайте ці інструкції перед тим як використовувати прилад, щоб уникнути небезпеки внаслідок неправильного використання.
Цю машинку для підстригання волосся з професійною якістю можна абсолютно безпечно використовувати в душі.

1. ОПИС МАШИНКИ ДЛЯ ПІДСТРИГАННЯ ВОЛОССЯ ТА ЇЇ АКСЕСУАРІВ:
A. Кнопка ввімкнення/вимкнення
B. 8 гребінців 3 - 6 - 9 - 12 - 16 - 18 - 22 - 25 мм
C. Набір ріжучих лез
D. Індикатор підключення напруги
E. Мережний адаптер
F. Мастило
G. Щіточка для очищення

ВАЖЛИВІ ПОРАДИ:
Перезаряджайте прилад кожного разу перед тим, як скористатися ним. Цей пристрій не працює від мережі.
Щоб запобігти пошкодженню акумуляторних батарей:
- Процес зарядки не повинен тривати більше 20 годин.
- Перед першим застосуванням приладу необхідно зарядити його за допомогою мережного адаптера протягом 14 годин.

2. ПОРАДИ З БЕЗПЕКИ
- Ваша безпека гарантується відповідністю цього приладу чинним стандартам і нормам (директиви стосовно низьковольтного обладнання, електромагнітної сумісності, захисту довкілля та ін.).
- Перевірте, щоб напруга у використовуваній вами електромережі відповідала напрузі, вказаній на приладі. Будь-яке неправильне підключення до електромережі може призвести до непоправних пошкоджень приладу, на які гарантія не поширюється.
- У будь-якому випадку способи установлення і використання приладу повинні відповідати вимогам нормативних документів, чинних у вашій країні.
- Цей прилад не повинен використовуватись особами (в тому числі дітьми), які мають обмежені фізичні, чуттєві чи розумові можливості або не мають потрібного досвіду чи знань, якщо особа, відповідальна за їхню безпеку, не здійснює за ними нагляду або попередньо не дала вказівок щодо використання приладу. Слід наглядати за дітьми, щоб вони не гралися з приладом.
- Прилад потрібно відключати від електромережі: перед виконанням операцій очищення або догляду, якщо він не працює як слід, одразу після закінчення використання.
- Не користуйтесь вашим приладом і зверніться до уповноваженого сервіс-центру, якщо прилад падав на підлогу або не працює як слід.
- Відключаючи прилад від електромережі, тягніть не за електрошнур, а за вилку.
- Не користуйтесь електроподовжувачем.
- Не використовуйте для очищення абразивні чи корозійні матеріали.
- Не користуйтесь приладом при температурах нижче 0 °C і вище 35 °C.

ПОПЕРЕДЖЕННЯ: Перед промиванням у воді, робочу частину пристрою, що залишається в руках під час підстригання, необхідно відключити від електричного живлення. Підходить для використання в душі.

ГАРАНТІЯ: Ваш прилад призначений тільки для побутового використання. Його не можна використовувати для професійної діяльності. Неправильне використання приладу тягне за собою анулювання гарантії.

3. РОБОТА ПРИЛАДУ:
Використання в автономному режимі:
Прилад працює від акумуляторних батарей.
Рекомендований час зарядки - 8 годин. Коли індикатор перезарядки акумуляторних батарей світиться червоним кольором, це означає, що відбувається процес зарядки.
Запас автономності після відключення трансформатора становить приблизно 40 хвилин.

4. НАСАДКИ ДЛЯ РЕГУЛЮВАННЯ ДОВЖИНИ ПІДСТРИГАННЯ:
У комплекті з машинкою для підстригання волосся постачаються насадки, які дозволяють встановити бажану довжину підстригання:
- волосся голови / коротке волосся на тілі: гребінці 3- 9 мм
- волосся голови / довге волосся на тілі: гребінці 12- 25 мм.

• Щоб зняти або змінити гребінець:
Зафіксуйте гребінець на корпусі машинки для підстригання волосся, як показано на мал..1.

5. ДОГЛЯД І ОЧИЩЕННЯ
- Машинка не вимагає особливого догляду. Її можна протирати злегка вологою ганчіркою.

Очищення стригальної головки:
- Переведіть двопозиційний вимикач у положення вимкнення (0).
- Зніміть напрямний гребінець.
- Видаліть волосся за допомогою щіточки.

Промивання стригальної головки:
- Переведіть двопозиційний вимикач у положення вимкнення (0).
- Зніміть напрямний гребінець.
- Відкрийте стригальну головку, обережно відкинувши її назад.
- Після цього можна підставити головку під струмінь холодної води і промити її протягом 5-10 секунд.
- Енергійно струсніть стригальну головку, після чого висушіть її, не прикриваючи, перед наступним використанням.
- **Увага!** Встановлюючи стригальну головку на місце, надійно зафіксуйте її на корпусі приладу.

6. ЗМАЩУВАННЯ
Для забезпечення ефективності використання вашої машинки необхідно змащувати ножі перед кожною стрижкою, використовуючи для цього мастило з комплекту приладдя або, за його відсутності, мастило, яке використовується для змащування швейних машинок.
- Перед змащуванням відключіть прилад від електромережі, видаліть за допомогою щіточки волосини, затиснені між ножами.
- Змащуйте ножі у вказаних місцях: для кожного з таких місць достатньо однієї краплі мастила.
- Ввімкніть машинку на кілька секунд.
- Витріть надлишок мастила ганчіркою.

Щоб вийняти акумуляторні батареї, відкрутіть гвинти, зніміть кришку, вийміть батареї та від'єднайте електричні контакти.

Przeczytaj instrukcję przed użyciem urządzenia, aby uniknąć wszelkich zagrożeń wynikających z nieprawidłowej obsługi.
Niniejsza maszynka do strzyżenia profesjonalnej jakości może być stosowana bezpiecznie pod prysznicem.

1. OPIS MASZYNKI I JEJ AKCESORIÓW:
A. Przycisk uruchomienia on/off
B. 8 Grzebieni 3 - 6 - 9 - 12 - 16 - 18 - 22 - 25 mm
C. Zestaw ostrzy
D. Kontrolka sygnalizująca obecność napięcia.
E. Zasilacz
F. Oliwiarka
G. Szczoteczka do czyszczenia

WAŻNE ZALECENIA:
Przed każdym użyciem należy naładować urządzenie. Urządzenie to nie jest zasilane z sieci.
Aby zapewnić trwałość baterii:
- Nigdy nie ładować ich dłużej niż przez 20 godzin.
- Przed pierwszym użyciem, ładować baterię urządzenia za pomocą zasilacza sieciowego przez 14 godzin.

2. ZASADY BEZPIECZEŃSTWA
- Dla Twojego bezpieczeństwa, urządzenie to spełnia wymogi obowiązujących norm i przepisów (Dyrektywy Niskonapięciowe, przepisy z zakresu kompatybilności elektromagnetycznej, normy środowiskowe...).
- Sprawdź, czy napięcie Twojej instalacji elektrycznej odpowiada napięciu urządzenia. Każde nieprawidłowe podłączenie może spowodować nieodwracalne szkody, które nie są pokryte gwarancją.
- Instalacja urządzenia i jego użycie muszą być zgodne z normami obowiązującymi w Twoim kraju.
- Urządzenie to nie powinno być używane przez osoby (w tym przez dzieci), których zdolności fizyczne, sensoryczne lub umysłowe są ograniczone, ani przez osoby nie posiadające odpowiedniego doświadczenia lub wiedzy, chyba że osoba odpowiedzialna za ich bezpieczeństwo nadzoruje ich czynności związane z używaniem urządzenia lub udzieliła im wcześniej wskazówek dotyczących jego obsługi. Należy dopilnować, aby dzieci nie wykorzystywały urządzenia do zabawy.
- Urządzenie powinno być odłączane od źródła zasilania: przed myciem i konserwacją, w przypadku nieprawidłowego działania, zaraz po zakończeniu jego używania.
- Nie używaj urządzenia i skontaktuj się z Autoryzowanym Centrum Serwisowym, gdy: urządzenie upadło lub nie funkcjonuje prawidłowo.
- Aby wyłączyć urządzenie z sieci, nie pociągaj za kabel, ale za wtyczkę.
- Nie stosuj przedłużaczy elektrycznych.
- Do mycia nie używaj produktów szorujących lub powodujących korozję.
- Nie używaj w temperaturze poniżej 0 °C i powyżej 35 °C.

OSTRZEŻENIE: Elementy, za które trzyma się urządzenie, muszą być odłączone od prądu przed myciem w wodzie. Nadaje się do stosowania pod prysznicem.

GWARANCJA: Twoje urządzenie przeznaczone jest wyłącznie do użytku domowego. Nie może być stosowane do celów profesjonalnych. Gwarancja traci ważność w przypadku niewłaściwego użytkowania urządzenia.

3. URUCHOMIENIE:
Użytkowanie w trybie autonomicznym:
Urządzenie działa na baterie.
Zalecany czas ładowania wynosi 8 godzin. Zapalenie się kontrolki ładowania baterii na czerwono sygnalizuje ładowanie baterii.
Po odłączeniu zasilacza sieciowego, czas pracy urządzenia wynosi około 40 minut.

4. GRZEBIENIE PROWADZĄCE DO STRZYŻENIA:
Maszynka do strzyżenia jest wyposażona w grzebienie prowadzące do strzyżenia odpowiednie do długości przycinania włosów:
- krótkie włosy/włoski: grzebienie 3-9 mm
- długie włosy/włoski: grzebienie 12-25 mm.

• Aby zdjąć lub wymienić grzebień:
Założyć grzebień na maszynkę do strzyżenia, jak wyjaśniono na rys. 1

5. CZYSZCZENIE I KONSERWACJA
- Maszynka do strzyżenia wymaga niewielu czynności konserwacyjnych. Możesz czyścić ją lekko wilgotną szmatką.

Czyszczenie nasadki tnącej:
- Ustaw przełącznik on/off w pozycji off (0).
- Wyjmij grzebień prowadzący.
- Usuń włoski za pomocą szczoteczki.

Mycie nasadki tnącej:
- Ustaw przełącznik on/off w pozycji off (0).
- Wyjmij grzebień prowadzący.
- Wyjmij nasadkę tnącą odchylając ją ostrożnie do tyłu.
- Możesz następnie przepłukać nasadkę tnącą trzymając ją pod strumieniem zimnej wody przez 5 do 10 sekund.
- Energicznie potrząśnij nasadką tnącą i pozostaw do wyschnięcia na powietrzu przed ponownym użyciem.
- **Uwaga:** należy dobrze zablokować nasadkę tnącą na urządzeniu przy powtórnym montażu.

6. SMAROWANIE
Dla zapewnienia niezawodnego działania golarki, należy przed każdym użyciem smarować ostrza tnące za pomocą smaru lub oleju wykorzystywanego do konserwacji maszyn do szycia.
- Przed smarowaniem, odłączyć urządzenie od źródła zasilania, usunąć włoski zablokowane pomiędzy ostrzami tnącymi za pomocą szczoteczki.
- Nasmarować ostrza we wskazanych miejscach: wystarczy jedna kropla na jedno miejsce.
- Uruchomić golarkę na kilka sekund.
- Usunąć nadmiar oleju za pomocą szmatki.

7. BIERZMY CZYNNY UDZIAŁ W OCHRONIE ŚRODOWISKA!
ⓘ Twoje urządzenie jest zbudowane z materiałów, które mogą być poddane ponownemu przetwarzaniu lub recyklingowi.
➲ W tym celu należy je dostarczyć do wyznaczonego punktu zbiórki. Nie należy go umieszczać z innymi odpadami komunalnymi.

Aby wyjąć akumulatory, odkręcić śrubki, zdjąć obudowę, wyjąć akumulatory i odciąć przewody.

Pirms aparāta lietošanas un, lai izvairītos no briesmām, lietojot aparātu nepareizi, izlasiet instrukcijas.
Šo kvalitatīvi izgatavoto matu griezēju var pilnīgi droši lietot arī dušā.

1. IERĪCE UN TĀS PAPILDPIEDERUMI:
A. Ieslēgšanas/izslēgšanas poga
B. Astoņas ķemmes: 3, 6, 9, 12, 16, 18, 22, 25 mm
C. Asmenīšu komplekts
D. Strāvas padeves signāllampiņa
E. Adapteris
F. Eļļotājs
G. Birstīte ierīces tīrīšanai

SVARĪGI PADOMI
Uzlādējiet ierīci pirms katras lietošanas reizes. Ierīci nevar lietot, ja tā pieslēgta elektrotīklam.
Lai nesabojātu akumulatoru:
- nekad nelādējiet to ilgāk par 20 stundām;
- lādējiet to, izmantojot adapteri, 14 stundas, ja grasāties lietot ierīci pirmo reizi.

2. DROŠĪBAS NOTEIKUMI
- Jūsu drošībai, šis aparāts atbilst noteiktajām normām un noteikumiem (zemsprieguma direktīva, elektromagnētiskā saderība, apkārtējā vide...).
- Pārliecinieties, ka elektroinstalāciju spriegums atbilst Jūsu aparāta parametriem. Jebkura nepareiza pieslēgšana var izraisīt neatgriezeniskus bojājumus, kurus garantija nesedz.
- Ierīces uzstādīšana un izmantošana jāveic saskaņā ar Jūsu valstī spēkā esošajiem standartiem.
- Šo aparātu nav paredzēts izmantot personām (ieskaitot bērnus), kuru fiziskās, sensorās vai garīgās spējas ir ierobežotas, vai personām, kurām trūkst pieredzes vai zināšanu, izņemot gadījumus, kad par viņu drošību atbildīga persona ierīces izmantošanas laikā šīs personas uzrauga vai ir sniegusi informāciju par ierīces izmantošanu. Pieskatiet bērnus un pārliecinieties, ka tie nespēlējas ar aparātu.
- Aparāts jāizslēdz: pirms tīrīšanas un apkopes, nepareizas funkcionēšanas gadījumā, tiklīdz Jūs esat beidzis to lietot.
- Aparāts jāizslēdz: pirms tīrīšanas un apkopes, nepareizas funkcionēšanas gadījumā, tiklīdz Jūs esat beidzis to lietot.
- Neatvienojiet no strāvas, raujot aiz vada, bet gan velkot aiz kontaktdakšas
- Neizmantojiet elektrisko pagarinātāju.
- Netīriet ierīci ar abrazīviem vai korozīviem līdzekļiem.
- Nelietojiet to pie temperatūras, kas zemāka par 0°C un augstāka par 35 °C.

UZMANĪBU!
Izslēdziet ierīci vai tās papildpiederumus pirms mazgāšanas. Piemērots lietošanai dušā.

GARANTIJA: Šis aparāts ir paredzēts lietošanai tikai mājas apstākļos. To nedrīkst izmantot profesionālos nolūkos. Nepareizas izmantošanas gadījumā garantija kļūst par nederīgu un spēkā neesošu.

3. IESLĒGŠANA
Lietošana autonomā režīmā:
Ierīces darbību nodrošina akumulatori.
Ieteicamais uzlādes ilgums – 8 stundas. Akumulatoru lādēšanas laikā deg uzlādes signāllampiņa.
Pēc akumulatoru uzlādes ierīce darbosies autonomā režīmā aptuveni 40 minūtes.

4. GRIEZĒJA UZGALIS
Ierīce aprīkota ar uzgali, ko var pielāgot vēlamajam matu garumam:
- īsiem matiņiem: 3-9 mm ķemmes;
- garākiem matiņiem: 12-25 mm ķemmes.

• Lai noņemtu vai nomainītu ķemmi:
Nofiksējiet ķemmi uz ierīces tā, kā norādīts 1. attēlā.

5. KOPŠANA UN TĪRĪŠANA
- Matu griešanas mašīnai nepieciešama neliela kopšana. Jūs to varat tīrīt ar nedaudz mitru lupatiņu.

Griezēja galviņas tīrīšana:
- Novirziet ieslēgšanas/izslēgšanas slēdzi uz izslēgšanu (0).
- Noņemiet griezēja detaļu.
- Izņemiet matus ar birstītes palīdzību.

Griezēja galviņas mazgāšana:
- Novirziet ieslēgšanas/izslēgšanas slēdzi uz izslēgšanu (0).
- Noņemiet griezēja detaļu.
- Atbrīvojiet griezēja galviņu viegli pagriežot atpakaļ.
- Pēc tam Jūs to varat palikt zem aukstas ūdens strūklas uz 5 līdz 10 sekundēm.
- Ātri papuriniet griezēja galviņu, pēc tam ļaujiet tai nožūt pirms tālākās lietošanas.
- **Uzmanību,** kārtīgi piestipriniet griezēja galviņu pie aparāta.

6. IEEĻĻOŠANA
Lai matu griežamā mašīna paliktu efektīva, pirms katras izmantošanas nepieciešams eļļot griezēja asmeņus ar nodrošinātu eļļu vai, ja tās nav, ar eļļu šujmašīnām.
- Pirms ieeļļošanas, atvienojiet aparātu no strāvas, noņemiet matus, iesprūdušus matu griežamās mašīnas griezēja asmeņos ar birstītes palīdzību.
- Ieeļļojiet asmeņus norādītās vietās: katrā vietā pietiek viena piliena.
- Lai matu griežamā mašīna padarbojas dažas sekundes.
- Notīriet eļļas pārpalikumu ar lupatiņu.

7. PIEDALĪSIMIES VIDES AIZSARDZĪBĀ!
ⓘ Ierīces ražošanā izmantoti vairāki materiāli, kas ir lietojami atkārtoti vai otreiz pārstrādājami.
➲ Nododiet ierīci elektroierīču savākšanas punktā vai autorizētā servisa centrā, lai nodrošinātu tās pārstrādi!

Ja vēlaties nomainīt akumulatorus, atskrūvējiet skrūves, atveriet ierīces korpusu, atvienojiet vadus, lai bloķētu strāvas padevi, un izņemiet akumulatorus.

Pažljivo pročitajte instrukcije pre upotrebe aparata da biste izbegli eventualnu opasnost.
Trimer vrhunskog kvaliteta može se potpuno bezbedno koristiti pod tušem.

1. OPIS APARATA I NJEGOVIH DODATAKA :
A. Taster za uključivanje/isključivanje
B. Osam češljeva dimenzija 3 - 6 - 9 - 12 - 16 - 18 - 22 - 25 mm
C. Sklop sečiva za skraćivanje
D. Lampica koja pokazuje da je aparat pod naponom
E. Adapter
F. Ulje
G. Četkica za čišćenje

VAŽNI SAVETI :
Pre svakog korišćenja, proverite da li ste dobro napunili aparat.Vaš aparat se ne uključuje u izvor napajanja.
Da ne biste oštetili baterije:
- Nemojte puniti duže od 20 sati.
- Pre prvog korišćenja, punite aparat 14 sati pomoću adaptera.

2. BEZBEDNOSNI SAVETI
- U cilju vaše bezbednosti, ovaj aparat je u skladu sa važećim normama i propisima (Direktiva o najnižem naponu, elektromagnetnoj kompatibilnosti, okolini…).
- Proverite da li napon vaše električne instalacije odgovara naponu vašeg aparata. Svaka greška kod priključivanja može da izazove nepovratna oštećenja koja nisu obuhvaćena garancijom.
- Instalacija aparata i njegova upotreba moraju u svakom slučaju da budu u skladu sa propisima koji važe u vašoj zemlji.
- Nije predviđeno da aparat koriste deca, hendikepirane osobe, kao ni lica bez iskustva i poznavanja rada aparata. Mogu ga koriste samo ako su pod nadzorom osobe odgovorne za njihovu bezbednost, a koja je upoznata sa radom aparata. Decu treba nadgledati da se ne bi igrala aparatom.
- Aparat mora da bude isključen iz mreže: pre čišćenja i održavanja, u slučaju neispravnog funkcionisanja, čim ste prestali da ga upotrebljavate.
- Ako je aparat pao ili ne funkcioniše propisno, ne koristite ga već odmah kontaktirajte ovlašćeni servis
- Ne isključujte iz mreže povlačenjem za kabl, nego povlačenjem za utikač.
- Ne koristite električni produžni kabl.
- Ne čistite grubim i korozivnim proizvodima.
- Ne koristite na temperaturi nižoj od 0 °C i višoj od 35 °C

UPOZORENJE : Delovi koji se drže u ruci moraju biti isključeni iz izvora napajanja pre čišćenja pod vodom. Pogodan je za korišćenje pod tušem.

GARANCIJA: Vaš aparat namenjen je samo za upotrebu u domaćinstvu. On ne može da se koristi za profesionalne svrhe. U slučaju nepravilne upotrebe, garancija se poništava.

3. KORIŠĆENJE APARATA :
Korišćenje pri samostalnom radu :
Aparat radi na baterije.
Savetuje se punjenje od 8 sati. Kada je lampica koja označava punjenje baterija crvena, aparat se puni.
Kada isključite transformator, samostalni rad traje oko 40 minuta.

4. NOŽEVI ZA SKRAĆIVANJE DLAKA:
Trimer je opremljen noževima koji odgovaraju željenoj visini skraćivanja:
-kosa/kratke dlake na telu: češljići 3-9mm
-kosa/duge dlake na telu: češljići 12-25mm

• Skidanje ili promena češlja:
Pričvrstite češalj na aparat, kao što je prikazano na slici 1.

5. ODRŽAVANJE I ČIŠĆENJE
- Trimer zahteva vrlo malo održavanja. Čistite ga vlažnom krpom.

Čišćenje glave za šišanje:
- Postavite prekidač start/stop u poziciju stop (0).
- Izvucite češalj za šišanje.
- Uklonite dlake koristeći četkicu.

Pranje glave za šišanje:
- Postavite prekidač start/stop u poziciju stop (0).
- Izvucite češalj za šišanje.
- Da biste izvadili glavu za šišanje, blago je nagnite unazad.
- Zatim možete da stavite glavu za šišanje pod mlaz hladne vode 5 do 10 sekundi.
- Obrišite glavu za šišanje, a zatim je ostavite da se suši do naredne upotrebe.
- **Pažnja,** dobro blokirajte glavu za šišanje na aparatu kada je vraćate na mesto.

6. PODMAZIVANJE
Da bi aparat bio efikasan, neophodno je pre svakog korišćenja podmazati noževe za šišanje priloženim uljem. Ukoliko ga nemate, koristite ulje za podmazivanje mašine za šivenje.
- Pre podmazivanja,isključite aparat i četkicom očistite noževe.
- Podmažite noževe na naznačenim mestima: dovoljna je samo jedna kap.
- Uključite trimer na nekoliko sekundi.
- Krpicom očistite višak ulja.

Da biste izvadili baterije, odvrnite šrafove, uklonite zaštitu, izvucite baterije i odvojte ih od provodnika.

Před použitím strojku si přečtěte návod k použití, vyhnete se tak nesprávnému použití přístroje.
Tento profesionální stříhací strojek lze zcela bezpečně používat ve sprše.

1. POPIS STŘIHACÍHO STROJKU S PŘÍSLUŠENSTVÍM:
A. Tlačítko pro zapnutí/vypnutí.
B. 8 hřebenů 3 - 6 - 9 - 12 - 16 - 18 - 22 - 25 mm.
C. Sada střihacích čepelí.
D. Kontrolka připojení pod napětí.
E. Adaptér.
F. Olejnička.
G. Čisticí kartáček.

DŮLEŽITÉ RADY:
Před každým použitím přístroje jej řádně nabijte. Tento přístroj nefunguje na síťové připojení.
Jak zabráníte poškození akumulátorových baterií:
- Přístroj nikdy nenabíjejte déle než 20 hodin.
- Před prvním použitím nabíjejte přístroj pomocí adaptéru po dobu 14 hodin.

2. BEZPEČNOSTNÍ DOPORUČENÍ
- V zájmu Vaší bezpečnosti je tento přístroj ve shodě s použitelnými normami a předpisy (směrnice o nízkém napětí, elektromagnetické kompatibilitě, životním prostředí...).
- Přesvědčte se, zda napětí Vaší elektrické instalace odpovídá napětí Vašeho přístroje. Při jakémkoli chybném připojení k síti může dojít k nevratnému poškození přístroje, které nebude kryto zárukou.
- Instalace Vašeho přístroje musí nicméně splňovat podmínky norem platných ve Vaší zemi.
- Tento přístroj není určen k tomu, aby ho používaly osoby (včetně dětí), jejichž fyzické, smyslové nebo duševní schopnosti jsou snížené, nebo osoby bez patřičných zkušeností nebo znalostí, pokud na ně nedohlíží osoba odpovědná za jejich bezpečnost nebo pokud je tato osoba předem nepoučila o tom, jak se přístroj používá. Na děti je třeba dohlížet, aby si s přístrojem nehrály.
- Přístroj musí být odpojen, před jeho čištěním a údržbou, v případě jeho nesprávného fungování, a jakmile jste jej přestali používat.
- Přístroj nepoužívejte a obraťte se na autorizované servisní středisko, pokud:
-přístroj spadl na zem.
-přístroj řádně nefunguje.
- Při odpojování ze sítě netahejte za přívodní šňůru, ale za zástrčku.
- Nepoužívejte elektrický prodlužovací kabel.
- K čištění nepoužívejte brusné prostředky nebo prostředky, které mohou způsobit korozi.
- Přístroj nepoužívejte při teplotách nižších než 0 °C a vyšších než 35 °C.

VAROVÁNÍ: Části určené k držení v ruce je třeba před čištěním ve vodě odpojit od sítě. Lze používat ve sprše.

ZÁRUKA: Tento přístroj je určen výhradně pro použití v domácnosti. Přístroj není určen k používání v komerčních provozech. V případě nesprávného použití přístroje zaniká záruka.

3. UVEDENÍ DO PROVOZU:
Použití v samostatném režimu:
Přístroj funguje na akumulátorové baterie.
Doporučená doba nabíjení je 8 hodin. Jestliže kontrolka nabíjení akumulátorových baterií svítí červeně, Váš přístroj se nabíjí.
Po odpojení transformátoru lze přístroj samostatně používat asi po dobu 40 minut.

4. STŘIHACÍ HŘEBENY:
Váš stříhací strojek je vybaven střihacími hřebeny, které lze použít podle požadované výšky střihu:
- krátké vlasy / chloupky: hřebeny 3- 9 mm.
- dlouhé vlasy / chloupky: hřebeny 12- 25mm.

• Při sundání nebo výměně hřebene:
Zacvakněte hřeben na střihací strojek podle ukázky na obr. 1.

5. NÁVOD NA ČIŠTĚNÍ A ÚDRŽBU
- Stříhací strojek vyžaduje jen minimální údržbu. Můžete jej čistit navlhčeným hadříkem.

Čištění stříhací hlavy:
- Přepínač zapnuto/vypnuto dejte do polohy vypnuto "0".
- Sejměte stříhací hřeben.
- Kartáčkem odstraňte chloupky ze stříhací hlavy.

Mytí stříhací hlavy:
- Přepínač zapnuto/vypnuto dejte do polohy vypnuto "0".
- Sejměte stříhací hřeben.
- Stříhací hlavu uvolníte tím, že ji jemně vyklopíte směrem dozadu.
- Poté můžete stříhací hlavu omývat pod proudem studené vody po dobu 5 až 10 sekund.
- Silně se stříhací hlavou zatřepejte a pak ji před dalším používáním nechte osušit na vzduchu.
- **Pozor!** Při opětovném nasazování stříhací hlavy je nutné ji dobře zacvaknout k přístroji.

6. MAZÁNÍ
Aby Váš zastřihávač správně fungoval, je třeba před každým použitím naolejovat řezací čepele dodaným olejem, případně olejem na šicí stroj.
- Před mazáním odpojte přístroj ze sítě a kartáčkem odstraňte vlasy uchycené v řezacích čepelích.
- Promažte označená místa: na každé místo stačí jedna kapka.
- Zastřihávač na pár sekund zapněte.
- Hadříkem otřete přebytečné množství oleje.

7. PODÍLEJME SE NA OCHRANĚ ŽIVOTNÍHO PROSTŘEDÍ!
ⓘ Váš přístroj obsahuje četné materiály, které lze zhodnocovat nebo recyklovat.
➲ Svěřte jej sběrnému místu nebo, neexistuje-li, smluvnímu servisnímu středisku, kde s ním bude naloženo odpovídajícím způsobem.

• Pro vyjmutí akumulátorových baterií:
Uvolněte šroubky, rozevřete pouzdra, vyjměte akumulátorové baterie a přerušte spoje.