NOT CV8410-8425 1800114663 DO.qxd:1800114663 6/10/08 11:40 Page 1

ROWENTA®

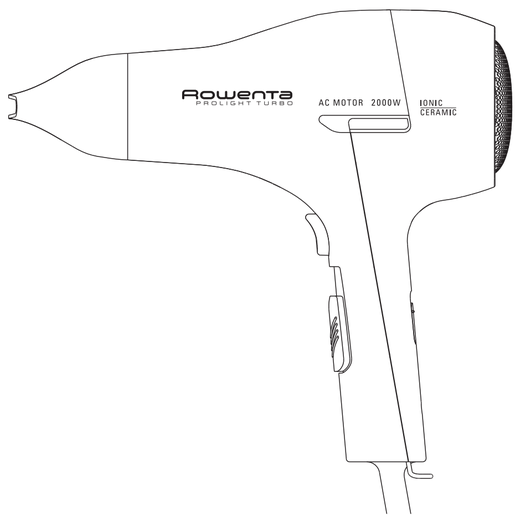

www.rowenta.com

1800114663 - 40/08

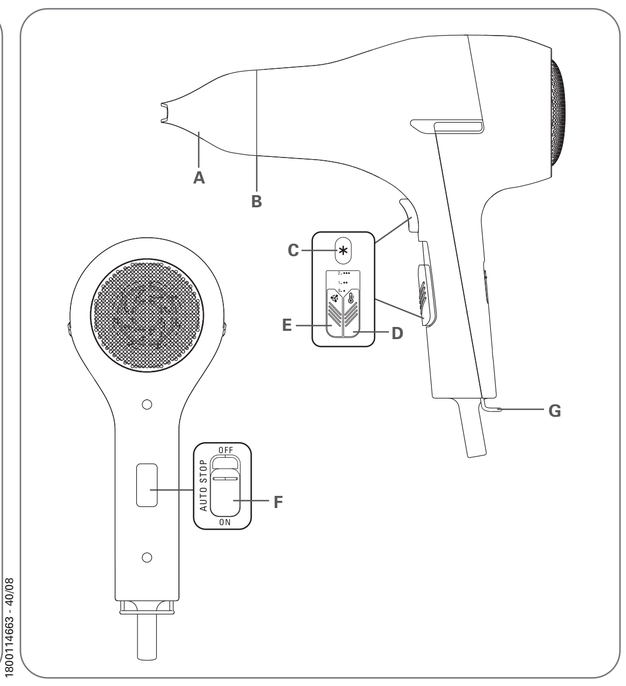

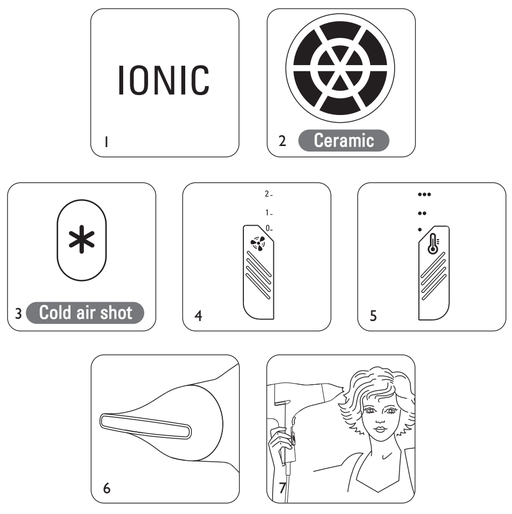

Depending on model

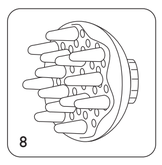

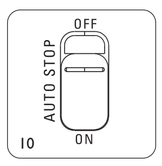

GB

Please read the safety instructions before use

1 - DESCRIPTION

A. Concentrator
B. Ceramic air outlet grid
C. Cool air button
D. Temperature switch (positions 1-2-3)
E. Air speed switch (positions 0-1-2)
F. Auto-Stop switch (depending on model)
G. Hanging hook

2 - SAFETY

- For your safety, this appliance complies with the applicable standards and regulations (Low Voltage Directive, Electromagnetic Compatibility, Environmental…).
- The appliance's accessories become very hot during use. Avoid contact with the skin. Make sure that the supply cord never comes into contact with the hot parts of the appliance.
- Check that the voltage of your electricity supply matches the voltage of your appliance. Any error when connecting the appliance can cause irreparable harm, not covered by the guarantee.
- As an additional safety measure, we recommend the installation of a residual current difference device in the electrical circuit supplying the bathroom, acting at not more than 30 mA.Ask your installer for advice.
- The installation of the appliance and its use must however comply with the standards in force in your country.
- CAUTION: Never use your appliance with wet hands or near water contained in bath tubs, showers, sinks or other containers…
- When using the appliance in the bathroom, unplug it after use as the presence of water nearby may pose a danger even when the appliance is turned off.
- This appliance is not intended for use by persons (including children) with reduced physical, sensory or mental capabilities, or lack of experience and knowledge, unless they have been given supervision or instruction concerning use of the appliance by a person responsible for their safety. Children should be supervised to ensure that they do not play with the appliance.
- If the supply cord is damaged, it must be replaced by the manufacturer, its service agent or similarly qualified persons in order to avoid a hazard.
- Stop using your appliance and contact an Authorised Service Centre if:
- your appliance has fallen.
- it does not work correctly.
- The appliance is equipped with a heat-sensitive safety device. In the event of overheating (for example if the rear grill is blocked), the dryer will stop automatically: contact the After-Sales Service.
- The appliance must be unplugged:
- before cleaning and maintenance procedures.
- if it is not working correctly.
- as soon as you have finished using it.
- if you leave the room, even momentarily.
- Do not use if the cord is damaged.
- Do not immerse or put under running water, even for cleaning purposes.
- Do not hold with damp hands.
- Do not hold the appliance by the casing, which is hot, but by the handle.
- Do not unplug by pulling on the cord, rather pull out by the plug.
- Do not use an electrical extension lead.
- Do not clean with abrasive or corrosive products.
- Do not use at temperatures below 0°C and above 35°C.

GUARANTEE : Your appliance is designed for use in the home only. It should not be used for professional purposes. The guarantee becomes null and void in the case of improper usage.

3 - USE

• "AUTO-STOP" function: (depending on model)
This function allows the hair dryer to go into automatic standby when you put it down, and to switch on automatically when you pick it up.

To enable the "AUTO-STOP" function (10) :
- Switch on the appliance: the speed switch (F) must be in position 1.
- Place the "Auto-Stop" switch (G) in the lower position = "ON".

To disable the "AUTO-STOP" function:
- Place the "Auto-Stop" switch (G) in the upper position = "OFF"

• "IONIC-CERAMIC" System (1-2)
your hair dryer will automatically disperse negative ions which reduce static electricity, add shine to your hair and make it easier to manage. This effect is reinforced by the gentle radiant heat emitted by the ceramic coating.

• SEPARATE SPEED AND TEMPERATURE SETTINGS (3-4-5):

4 - ACCESSORIES (DEPENDING ON MODEL)

• Concentrator: (7)
• "Moving Massager" diffuser (8-9)

5 - CLEANING:

Warning: always unplug the appliance before cleaning it.
• Your hair dryer requires very little maintenance. You can clean it, as well as the accessories, with a slightly damp cloth to remove any hair or impurities that may be clinging to the rear grid.

6 - ENVIRONMENT PROTECTION FIRST !

Your appliance contains valuable materials which can be recovered or recycled.
Leave it at a local civic waste collection point.

7 - TROUBLESHOOTING

- If the AUTO-STOP function doesn't work:
1. Make sure the air speed switch in not on 0.
2. Make sure the "Auto-Stop" G switch is in the "ON" position.

UA

Перед тим як користуватися приладом, уважно прочитайте інструкцію з використання і поради з техніки безпеки.

1 - ОПИС

A. Концентратор
B. Керамічна решітка на виході повітря
C. Кнопка прохолодного повітря
D. Повзунковий регулятор температури (положення 1-2-3)
E. Повзунковий регулятор швидкості повітря (положення 0-1-2)
F. Повзунковий вимикач функції "Автостоп" (залежно від моделі)
G. Скоба для підвішування

2 - ПРАВИЛА БЕЗПЕКИ

- Ваша безпека гарантується відповідністю цього приладу чинним стандартам і нормам (директиви стосовно низьковольтного обладнання, електромагнітної сумісності, захисту довкілля та ін.).
- Під час використання приладдя цього приладу нагрівається до високої температури. Стежте за тим, щоб електрошнур не торкався гарячих частин приладу.
- Перевірте, щоб напруга у використовуваній вами електромережі відповідала напрузі, вказаній на приладі. Будь-яке неправильне підключення до електромережі може призвести до непоправних пошкоджень приладу, на які гарантія не поширюється.
- Для більшої безпеки користування приладом рекомендується встановити в електропроводці ванної кімнати пристрій контролю диференційованого струму з робочим значенням диференційованого струму не вище 30 мА. Проконсультуйтесь з вашим електриком.
- У будь-якому випадку способи установлення і використання приладу повинні відповідати вимогам нормативних документів, чинних у вашій країні.
- УВАГА: Цей прилад не можна використовувати поблизу ванни, душу, умивальника чи інших посудин з водою.
- Якщо прилад працює у ванній кімнаті, його потрібно відключати від електромережі одразу після закінчення використання, тому що він може становити небезпеку навіть після вимкнення.
- Цей прилад не повинен використовуватись особами (в тому числі дітьми), які мають обмежені фізичні, чуттєві чи розумові можливості або не мають потрібного досвіду чи знань, якщо особа, відповідальна за їхню безпеку, не здійснює за ними нагляду або попередньо не дала вказівок щодо використання приладу. Слід наглядати за дітьми, щоб вони не гралися з приладом.
- Щоб уникнути небезпеки, у разі пошкодження електрошнура його слід замінити на підприємстві виробника, в його відділі післяпродажного обслуговування або звернувшись до спеціаліста відповідної кваліфікації.
- Не користуйтесь вашим приладом і зверніться до уповноваженого сервіс-центру, якщо прилад падав на підлогу або не працює як слід.
- Прилад обладнаний системою теплового захисту. У випадку перегрівання (наприклад, внаслідок забруднення задньої решітки) прилад автоматично вимикається; в цьому випадку необхідно звернутися до центру післяпродажного обслуговування.
- Прилад потрібно відключати від електромережі: перед виконанням операцій очищення або догляду, якщо він не працює як слід, одразу після закінчення використання.
- Не використовуйте прилад, якщо його електрошнур пошкоджений.
- Не занурюйте прилад у воду і не підставляйте його під струмінь води, навіть під час очищення.
- Не торкайтесь приладу, якщо у вас вологі руки.
- Беріть прилад не за корпус, поки він ще гарячий, а за ручку.
- Відключаючи прилад від електромережі, тягніть не за електрошнур, а за вилку.
- Не користуйтесь електроподовжувачем.
- Не використовуйте для очищення абразивні чи корозійні матеріали.
- Не користуйтесь приладом при температурах нижче 0 С і вище 35 С.

ГАРАНТІЯ:
Ваш прилад призначений тільки для побутового використання. Його не можна використовувати для професійної діяльності. Неправильне використання приладу тягне за собою анулювання гарантії.

3 – ВИКОРИСТАННЯ

• Функція "АВТОСТОП" : (залежно від моделі)
При використанні цієї функції фен автоматично переходить в режим чекання, коли ви його відкладаєте, і автоматично вмикається, коли ви берете його в руки.

Для ввімкнення функції "АВТОСТОП" (10) :
- Коли ви вмикаєте прилад, повзунковий регулятор швидкості (F) повинен бути в положенні 1.
- Переведіть повзунковий регулятор "Автостоп" (G) у нижнє положення = "ON" (ВВІМКНЕНО).

Для вимкнення функції "АВТОСТОП" :
- ПереведУть повзунковий регулятор "Автостоп" (G) у верхнє положення = "OFF" (ВИМКНЕНО).

• Автоматична система "IONIC-CERAMIC" (1-2)
ваш фен автоматично випромінює негативні іони, які нейтралізують електростатичний заряд. Ваше волосся сяє і легко розчісується.
Ця дія підсилюється лагідним тепловим випромінюванням з поверхні керамічного покриття.

• Окреме регулювання температури і швидкості повітря (3-4-5) :

4 - ПРИЛАДДЯ (залежно від моделі)

• Концентратор : (6-7)
• Розсіювач "Рукомі пальці" (8-9)

5 - ДОГЛЯД

Увага: завжди відключайте прилад від електромережі перед очищенням.
• Ваш фен не потребує особливого догляду. Ви можете протирати його, а також приладдя злегка вологою ганчіркою, щоб видалити волосся або бруд, які можуть накопичуватися на задній решітці.

6 - ЯКЩО ВИНИКЛА ПРОБЛЕМА

- Функція "АВТОСТОП" не працює! :
1. Перевірте, щоб повзунковий регулятор швидкості повітря не був у положенні 0.
2. Перевірте, щоб повзунковий вимикач функції "Автостоп" G був у положенні "ON" (ВВІМКНЕНО).

EST

Lugege enne fööni kasutamist hoolega läbi kasutusjuhend ja turvanõuded.

1 - KIRJELDUS

A. Õhuvoo suunamise otsik
B. Keraamiline õhurest
C. Jaheda õhu lüliti
D. Liuglüliti temperatuuri seadistamiseks (asendid 1-2-3)
E. Liuglüliti õhuvoo seadistamiseks (asendid 0-1-2)
F. Liuglüliti funktsiooni Auto-Stop jaoks (sõltuvalt mudelist)
G. Riputusaas

2 - TURVANÕUDED

- Teie turvalisuse tagamiseks vastab seade sellele kohaldatavatele normatiividele ja seadustele (Madalpingeseadmete, Elektromagnetilise Ühilduvuse ja Keskkonnakaitse kohta käivad direktiivid).
- Seadme tarvikud kuumenevad kasutamise käigus. Vältige nende puutumist naha vastu. Jälgige alati, et seadme toitejuhe ei puutuks mitte kunagi selle kuumenevate osadega kokku.
- Kontrollige, et kasutatav võrgupinge vastaks seadme juures nõutavale. Valesti vooluvõrku ühendamine võib seadme rikkuda ning sellised vigastused ei käi garantii alla.
- Turvalisuse tõstmiseks on lisaks soovitatav paigaldada vannitoa voolujuhtmestikku rikkevoolukaitselüliti (RVKL) nominaalse rakendusvooluga kuni 30 mA. Küsige nõu oma elektriku käest.
- Igal juhul tuleb seade paigaldada ja seda kasutada kooskõlas kasutamisriigis kehtiva seadusandlusega.
- ETTEVAATUST: Ärge kasutage seadet vannide, dušikabiinide, kraanikausside või ükskõik milliste vett sisaldavate mahutite läheduses.
- Kui seadet kasutatakse vannitoas, võtke see peale kasutamist vooluvõrgust välja, kuna vee lähedus on ohtlik isegi juhul, kui seade ei tööta.
- Seadet ei tohi kasutada isikud (s.h. lapsed), kelle füüsilised ja vaimsed võimed ning meeled on piiratud või isikud, kes seda ei oska või ei tea, kuidas seade toimib, välja arvatud juhul, kui nende turvalisuse eest vastutav isik kas nende järele valvab või on neile eelnevalt seadme tööpõhimõtteid ja kasutamist selgitanud. Ka tuleb valvata selle järele, et lapsed seadmega ei mängiks.
- Kui toitejuhe on katki, tuleb ohuolukordade ärahoidmiseks lasta see tootjal, tema müügijärgsel teenindusel või vastavat kvalifikatsiooni omaval isikul välja vahetada.
- Ärge kasutage seadet ning võtke ühendust Volitatud Teeninduskeskusega juhul, kui seade on maha kukkunud või ei tööta korralikult.
- Seade on varustatud kaitsesüsteemiga ülekuumenemise vastu. Kui temperatuur tõuseb liiga kõrgele (kuna näiteks tagarest on ummistunud), jääb seade automaatselt seisma : võtke ühendust müügijärgse teenindusega.
- Seade peab olema vooluvõrgust välja võetud: selle puhastamiseks ja hoolduseks, rikke korral, kohe, kui olete selle kasutamise lõpetanud.
- Ärge kasutage seadet, kui toitejuhe on katki
- Ärge kaste seadet vette ega pange seda voolava vee alla isegi mitte selle puhastamiseks.
- Ärge katsuge seadet niiskete kätega.
- Ärge hoidke seadet korpusest – see on tuline –,vaid käepidemest.
- Seadet stepslist välja tõmmates ei tohi kinni hoida mitte juhtmest, vaid pistikust.
- Ärge kasutage pikendusjuhet.
- Ärge kasutage seadme puhastamiseks vahendeid, mis võivad selle pinda kriimustada või söövitada
- Ärge kasutage temperatuuril alla 0 °C ja üle 35 °C

GARANTII :
Antud seade on ette nähtud ainult koduseks kasutuseks.
Seda ei tohi tarvitada töövahendina.
Ebaõige kasutamise korral kaotab garantii kehtivuse

3 – KASUTAMINE

• Funktsioon "AUTO STOP" (sõltuvalt mudelist)
See funktsioon lülitab fööni automaatselt ooterežiimile, kui see käest panna, ning uuesti kättevõtmisel automaatselt taas sisse.

Funktsiooni "AUTO STOP" aktiveerimiseks (10) :
- Käivitage föön : kiiruse lüliti (F) peab olema asendis 1.
- Lükake "Auto-Stop" lüliti (G) alumisesse asendisse = "ON".

Funktsiooni "AUTO STOP" väljalülitamiseks :
- Lükake "Auto-Stop" lüliti (G) ülemisesse asendisse = "OFF".

• Automaatne "IONIC-CERAMIC" süsteem (1-2)
õõn tekitab automaatselt negatiivseid ioone, mis vähendavad staatilist elektrit.
Juuksed saavad erakordse sära ning on hõlpsamini kammitavad.
Antud süsteemi mõju võimendab veelgi keraamilisest ümbrisest kiirgav soojus.

• Temperatuuride ja kiiruste eraldi reguleerimine (3-4-5) :

4 – LISATARVIKUD (sõltuvalt mudelist)

• Õhuvoo suunamise otsik : (5-7)
• Otsik *Sasivad sõrmed * (8-9)

5 – HOOLDUS

Pane tähele : enne puhastamist tuleb föön alati vooluvõrgust välja võtta.
• Fööni juures vajalik hooldus on minimaalne. Seadme ning samuti tarvikute puhastamiseks kasutage kergelt niisket lappi, et eemaldada juuksekarvad või mistahes muu mustus, mis võib olla tagaresti külge jäänud.

6 – AITAME HOIDA LOODUSKESKKONDA!

Teie seadme juures on kasutatud väga mitmeid ümbertöötlemist või kogumist võimaldavaid materjale.
Viige seade kogumispunkti või viimase puudumisel volitatud teeninduskeskusesse, et oleks võimalik selle ümbertöötlemine.

7 – KUI FÖÖN EI TÖÖTA KORRALIKULT...

- AUTO STOP funktsioon ei toimi! :
1. Veenduge, et õhuvoo kiiruse lüliti pole asendis 0.
2. Veenduge, et "Auto-Stop" G lüliti on asendis "ON

LV

Pirms lietošanas rūpīgi izlasiet lietošanas instrukciju, kā arī drošības noteikumus.

1 – APRAKSTS

A. Uzgalis-koncentrators
B. Keramikas gaisa izplūdes restes
C. Aukstā gaisa taustiņš
D. Temperatūras slēdzis (pozīcijas 1-2-3)
E. Gaisa ātruma slēdzis (pozīcijas 0-1-2)
F. Funkcijas Auto-Stop slēdzis (atbilstoši modelim)
G. Pakāršanas riņķis

2 - DROŠĪBAS NOTEIKUMI

- Jūsu drošībai, šis aparāts atbilst noteiktajām normām un noteikumiem (zemsprieguma direktīva, elektromagnētiskā saderība, apkārtējā vide...).
- Izmantošanas laikā aparāta piederumi kļūst ļoti karsti. Izvairieties no to saskares ar ādu. Pārliecinieties, lai barošanas kabelis nekad neatrastos kontaktā ar karstām aparāta daļām.
- Pārliecinieties, ka elektroinstalāciju spriegums atbilst Jūsu aparāta parametriem. Jebkura nepareiza pieslēgšana var izraisīt neatgriezeniskus bojājumus, kurus garantija nesedz.
- Papildus aizsardzībai ir ieteicams uzstādīt elektriskā ķēdē, kas nodrošina vannas istabu, diferenciālās aizsardzības ierīci (DDR), paredzētu strāvas noplūdei, kas nepārsniedz 30 mA. Vaicājiet pēc padoma aparāta uzstādītājam.
- Ierīces uzstādīšana un izmantošana jāveic saskaņā ar Jūsu valstī spēkā esošajiem standartiem.
- UZMANĪBU: Nekad nelietojiet ierīci vannas, dušas, izlietnes vai citas ūdeni saturošas tvertnes tuvumā.
- Ja izmantojat aparātu vannas istabā, pēc lietošanas atvienojiet to no strāvas, jo atrašanās ūdens tuvumā var būt bīstama pat tad, ja ierīce ir izslēgta.
- Šo aparātu nav paredzēts izmantot personām (ieskaitot bērnus), kuru fiziskās, sensorās vai garīgās spējas ir ierobežotas, vai personām, kurām trūkst pieredzes vai zināšanu, izņemot gadījumus, kad par viņu drošību atbildīga persona ierīces izmantošanas laikā šīs personas uzrauga vai ir sniegusi ierādījumu par ierīces izmantošanu. Pieskaitiet bērnus un pārliecinieties, ka tie nespēlējas ar aparātu.
- Ja barošanas vads ir bojāts, tas jāaizvieto ražotājam, garantijas apkalpošanas servisam vai personai ar līdzīgu kvalifikāciju, lai izvairītos no iespējamām briesmām.
- Neizmantojiet aparātu un sazinieties ar autorizēto apkopes servisu, ja: Jūsu ierīce ir nokritusi zemē, tā darbojas ar traucējumiem.
- Aparāts ir aprīkots ar termiskās drošības sistēmu. Pārkaršanas gadījumā (kas notikusi, piemēram, aizmugures režģa aizsērēšanas dēļ) sazinieties ar tehniskās apkopes centru.
- Aparāts jāizslēdz: pirms tīrīšanas un apkopes, nepareizas funkcionēšanas gadījumā, tiklīdz Jūs esat beidzis to lietot.
- Nelietojiet, ja bojāts strāvas vads.
- Nemērciet ūdenī vai nelieciet zem tekoša ūdens pat tīrīšanas nolūkā.
- Neturiet to mitrās rokās.
- Neturiet aiz korpusa, kas ir karsts, bet aiz roktura.
- Neatvienojiet no strāvas, raujot aiz vada, bet gan velkot aiz kontaktdakšas
- Neizmantojiet elektrisko pagarinātāju.
- Netīriet ierīci ar abrazīviem vai korozīviem līdzekļiem.
- Nelietojiet to pie temperatūras, kas zemāka par 0°C un augstāka par 35 °C

GARANTIJA: Šis aparāts ir paredzēts lietošanai tikai mājas apstākļos.
To nedrīkst izmantot profesionālos nolūkos.
Nepareizas izmantošanas gadījumā garantija kļūst par nederīgu un spēkā neesošu.

3 - LIETOŠANA

• Funkcija "AUTO-STOP": (atbilstoši modelim)
Matu žāvēšanas laikā šai funkcijai piemīt automātiskā izslēgšanās, kad Jūs to noliekat un automātiskā ieslēgšanās, kad to paņemat rokās.

Lai aktivizētu funkciju "AUTO STOP" (10) :
- Pieslēdziet aparātu : ātruma slēdzim (F) jābūt 1.pozīcijā.
- Novirziet slēdzi "Auto-Stop" (G) apakšējā pozīcijā = "ON".

Lai deaktivizētu funkciju "AUTO-STOP" :
- Novirziet slēdzi "Auto-Stop" (G) augšējā pozīcijā = "OFF"

• Sistēma „IONIC-CERAMIC" (1-2)
Jūsu matu fēns izdod negatīvus jonus, kas samazina statisko elektrību. Jūsu mati spīdēs un būs daudz vieglāk ķemmējami. Šo efektu pastiprina radiantkarstums, kuru izdala keramikas pārklājums.

• Atsevišķa temperatūras un ātruma noregulēšana (3-4-5)

4 - PIEDERUMI (atbilstoši modelim)

• Uzgalis-koncentrators: (6-7)
• Difuzors „Mainīgie pirksti" (8-9)

5 - KOPŠANA

Uzmanību : pirms tīrīšanas vienmēr atslēdziet aparātu.
• Jūsu matu žāvētājam ir nepieciešama ļoti minimāla kopšana. Jūs varat to, kā arī tā piederumus viegli tīrīt ar mitru lupatiņu, lai izņemtu matus vai attīrītu aizmugurējās restes no tiem.

6 - PIEDALĪSIMIES VIDES AIZSARDZĪBĀ!

Ierices ražošanā izmantoti vairāki materiāli, kas ir lietojami atkārtoti vai otrreiz pārstrādājami.
Nododiet ierīci elektroierīču savākšanas punktā vai autorizētā servisa centrā, lai nodrošinātu tās pārstrādi.

7 - PROBLĒMU GADĪJUMĀ

- Funkcija AUTO STOP nedarbojas!:
1. Pārliecinieties, ka gaisa ātruma slēdzis nav uz 0.
2. Pārliecinieties, ka slēdzis "Auto-Stop" G ir pozīcijā "ON".

LT

Prieš naudodamiesi aparatu atidžiai perskaitykite naudojimo instrukciją ir saugos patarimus.

1 – APRAŠYMAS (1 PIEŠINYS)

A. Oro srauto telktuvas
B. Keraminės oro išleidimo grotelės
C. Vėsaus oro mygtukas
D. Temperatūros jungtukas (1-2-3 padėtys)
E. Oro greičio jungtukas (0-1-2 padėtys)
F. Funkcijos „Auto-Stop" jungtukas (pagal modelį)
G. Pakabinimo žiedas

2 - SAUGOS PATARIMAI

- Siekiant užtikrinti Jūsų saugumą, šis aparatas pagamintas laikantis taikomų standartų ir teisės aktų (Žemos įtampos, Elektromagnetinio suderinamumo, Aplinkos apsaugos direktyvų...).
- Naudojant aparatą jo dalys labai įkaista. Nesilieskite prie jų. Niekada neleiskite maitinimo laidui liestis su įkaitusiomis aparato dalimis.
- Patikrinkite, ar Jūsų elektros tinklo įtampa sutampa su nurodytąja ant aparato. Bet kokia jungimo klaida gali padaryti nepataisomos žalos, kuriai netaikoma garantija.
- Siekiant užtikrinti papildomą apsaugą, rekomenduojama į vonios kambaryje esantį elektros maitinimo tinklą instaliuoti liekamąja srove valdomus srovės, kuri yra ne didesnė nei 30 mA, jungtuvus (DDR). Paprašykite elektros instaliacija įrengiančio asmens patarimo.
- Tačiau aparatas turi būti instaliuotas ir naudojamas laikantis jūsų šalyje galiojančių standartų.
- DĖMESIO: šio aparato nenaudokite arti vonios, dušo, kriauklės ar kitų indų, kuriuose yra vandens.
- Jei naudojate aparatą vonios kambaryje, baigę naudoti išjunkite jį iš tinklo, nes laikyti jį arti vandens, net ir neveikiantį, gali būti pavojinga.
- Šis aparatas nėra skirtas naudoti asmenims (taip pat vaikams), kurių fizinės, jutiminės arba protinės galimybės yra ribotos, taip pat asmenims, neturintiems atitinkamos patirties arba žinių, išskyrus tuos atvejus, kai už jų saugumą atsakingi asmenys užtikrina tinkamą priežiūrą arba jie iš anksto gauna instrukcijas dėl šio aparato naudojimo. Vaikai turi būti prižiūrimi, užtikrinant, kad jie nežaistų su aparatu.
- Jeigu maitinimo laidas pažeistas, gamintojas, centras, kuris yra įgaliotas atliekti priežiūrą po pardavimo, arba panašios kvalifikacijos asmenys jį turi pakeisti, kad nebūtų pavojaus.
- Nenaudokite aparato ir kreipkitės į centrą, įgaliotą atlikti priežiūrą po pardavimo, jeigu aparatas nukrito ir neveikia kaip paprastai.
- Aparate yra instaliuota karščiui jautri apsaugos sistema. Aparatui perkaitus (pavyzdžiui, dėl užsikimšusių galinių grotelių), aparatas automatiškai išsijungia: kreipkitės į centrą, įgaliotą atlikti priežiūrą po pardavimo.
- Aparatas turi būti išjungtas iš tinklo: prieš jį valant ir atliekant priežiūros darbus, sutrikus veikimui, baigus jį naudoti.
- Nenaudokite aparato, jei laidas pažeistas.
- Nenardinkite jo į vandenį ir neplaukite net valydami.
- Nelaikykite drėgnomis rankomis.
- Nelaikykite už įkaitusio korpuso, bet už rankenos.
- Neišjunkite traukdami už laido, bet ištraukite kištuką iš lizdo.
- Nenaudokite elektrinio ilgiklio.
- Nevalykite su šveitimui skirtomis ar korozėją sukeliančiomis priemonėmis.
- Nenaudokite esant žemesnei nei 0 °C ir aukštesnei nei 35 °C temperatūrai.

GARANTIJA:
Jūsų aparatas skirtas tik naudojimui namuose.
Jo negalima naudoti profesiniams tikslams.
Neteisingai naudojant, garantija nebėra taikoma ir tampa negaliojanti.

3 – NAUDOJIMAS

• Funkcija „AUTO-STOP": (pagal modelį)
Ši funkcija leidžia plaukų džiovintuvui automatiškai išsijungti ir veikti budėjimo režimu, kai jį padedate, bei automatiškai įsijungti, kai paimate į rankas.

Kad funkcija „AUTO STOP" pradėtų veikti (10) :
- įjunkite aparatą: greičio jungtukas (F) turi būti 1 padėtyje.
- pastumkite „Auto-Stop" jungtuką (G) į apačią = „ON".

Norėdami išjungti funkciją „AUTO-STOP":
- Pastumkite „Auto-Stop" (G) jungtuką į viršų = „OFF"

• Automatinė sistema „IONIC-CERAMIC" (1-2)
plaukų džiovintuvas automatiškai generuoja neigiamus jonus, kurie mažina statinį krūvį.
Jūsų plaukai blizgės ir bus lengviau iššukuojami.
Šį poveikį sustiprina maloni šiluma, sklindanti iš keraminio paviršiaus.

• Atskiras temperatūrų ir greičių reguliavimas (3-4-5)

4 – PRIEDAI (pagal modelį)

• Oro srauto telktuvas: (6-7)
• Difuzorius „Mobilūs pirštai" (8-9)

5 - PRIEŽIŪRA:

Dėmesio: prieš valydami aparatą visuomet išjunkite jį iš tinklo.
• Jūsų plaukų džiovintuvui reikia labai nedaug priežiūros. Norėdami nuvalyti plaukus arba nešvarumus, kurie gali likti ant galinių grotelių, aparatą ir jo priedus galite valyti lengvai sudrėkintu skudurėliu.

6 - PRISIDĖKIME PRIE APLINKOS APSAUGOS!

Jūsų aparate yra daug medžiagų, kurias galima pakeisti į pirmines žaliavas arba perdirbti.
Nuneškite jį į surinkimo punktą arba, jei jo nėra, į centrą, kuris yra įgaliotas atlikti priežiūrą, kad aparatas būtų perdirbtas.

7 - KILUS PROBLEMOMS

- Funkcija „AUTO STOP" neveikia!
1. Įsitikinkite, kad oro greičio jungtukas nėra padėtyje 0.
2. Įsitikinkite, kad „Auto-Stop" G jungtukas yra „ON" padėtyje.

RF

Перед использованием ознакомиться с правилами техники безопасности

1 - ОПИСАНИЕ

A. Насадка концентратор
B. Керамическая решетка на выходе воздуха.
C. Кнопка подачи холодного воздуха
D. Переключатель режимов температуры воздуха (положения 1-2-3)
E. Переключатель режимов скорости подачи воздуха (положения 0-1-2)
F. Кнопка включения функции Авто-Стоп (в зависимости от модели)
G. Кольцо для подвески фена

2-МЕРЫ БЕЗОПАСНОСТИ

- В целях Вашей безопасности данный прибор соответствует существующим нормам и правилам (нормативные акты, касающиеся низкого напряжения, электромагнитной совместимости, охраны окружающей среды и т.д.).
- Детали прибора сильно нагреваются во время работы. Будьте осторожны, не допускайте соприкосновения поверхности прибора с кожей. Следите за тем, чтобы шнур питания не касался горячих поверхностей прибора.
- Убедитесь, что рабочее напряжение Вашей электросети соответствует напряжению, указанному на заводской табличке прибора. Любая ошибка при подключении прибора может привести к необратимым повреждениям, которые не покрываются гарантией.
- Для обеспечения дополнительной защиты рекомендуется установить в электрической сети ванной комнаты установку с дифференциальным распределителем с током срабатывания (DDR), не превышающим 30 мА. Обратитесь за советом к специалисту-электрику.
- Установка прибора и его использование должно соответствовать действующим в стране пользователя нормативам.
- МЕРЫ ПРЕДОСТОРОЖНОСТИ: Запрещается пользоваться прибором в непосредственной близости от емкостей, в которых находится вода (ванна, душевая кабина, умывальник и т.п.).
- Если прибор используется в ванной комнате, после использования отключайте его от сети, так как близость к воде может представлять опасность даже в случае, если прибор выключен.
- Устройство не предназначено для использования людьми с ограниченными физическими и умственными способностями (включая детей), а также людьми, не имеющими соответствующего опыта или необходимых знаний. Указанные лица могут использовать данное устройство только под наблюдением или после получения инструкций по его эксплуатации от лиц, отвечающих за их безопасность. Следите за тем, чтобы дети не играли с устройством.
- Если шнур питания поврежден, в целях безопасности его замена должна выполняться производителем, в уполномоченном сервисном центре или квалифицированным специалистом.
- Не пользуйтесь прибором и обращайтесь в уполномоченный сервисный центр в следующих случаях: при падении или сбоях в работе прибора.
- Прибор оборудован предохранительной термической системой. В случае перегрева (например, по причине загрязнения задней решетки) прибор автоматически отключается. В таком случае обращайтесь в Специализированный сервисный центр.
- Прибор следует отключать от сети в следующих случаях: прежде чем приступить к чистке или текущему уходу за прибором, в случае неправильной работы прибора, после его использования, а также в том случае, если Вы оставляете прибор без присмотра, даже на короткое время.
- Запрещается пользоваться прибором, если шнур питания поврежден.
- Запрещается погружать прибор в воду, даже для того, чтобы его вымыть.
- Не прикасайтесь к прибору влажными руками.
- Не прикасайтесь к корпусу прибора, т.к. он нагревается, держите прибор за ручку.
- Чтобы отключить прибор от сети, тяните не за шнур питания, а за вилку.
- Запрещается использовать электрический удлинитель.
- Запрещается чистить прибор порошками, содержащими абразивные или коррозивные вещества.
- Запрещается использование прибора при температуре ниже 0 °C и выше 35 °C.

ГАРАНТИЯ:
Данный прибор предназначен исключительно для бытового использования. Запрещается его использование в профессиональных целях. Неправильное использование прибора отменяет действие гарантии на прибор.

3 - ПОРЯДОК РАБОТЫ:

• Функция "АВТО-СТОП": (в зависимости от модели)
С помощью этой функции фен автоматически переходит в режим ожидания, когда вы откладываете его в сторону, и автоматически включается, как только вы берете его в руки.

Для включения функции "АВТО-СТОП" (10) :
- Включите фен: переключатель режимов скорости подачи воздуха (F) должен находиться в положении 1.
- Поставьте кнопку включения функции "Авто-Стоп" (G) в нижнее положение = "ON".

Для отключения функции "АВТО-СТОП":
- Поставьте кнопку включения функции "Авто-Стоп" (G) в верхнее положение = "OFF".

• Система «IONIC-CERAMIC» (1-2)
ваш фен автоматически выделяет негативно заряженные ионы, уменьшающие заряд статического электричества.
Ваши волосы обладают сияющим блеском и легче расчесываются.
Действие усиливается мягким тепловым излучением, исходящим от керамического покрытия.

• НЕЗАВИСИМАЯ РЕГУЛИРОВКА ТЕМПЕРАТУРЫ И СКОРОСТИ (3-4-5)

4 - ПРИНАДЛЕЖНОСТИ (в зависимости от модели)

Концентратор (6-7)
Диффузор "Движущийся массажер" (8-9)

5 - УХОД

Внимание: прежде чем приступить к чистке фена, всегда выключайте его из сети.
• Ваш фен не требует большого ухода. Для удаления волос или частиц грязи, возможно, оставшихся на задней решетке фена, вы можете почистить фен и его принадлежности слегка влажной тканью.

6 - ЕСЛИ ПРИБОР НЕ РАБОТАЕТ

- Не работает функция "АВТО-СТОП":
1. Проверьте, что переключатель режимов скорости подачи воздуха не находится в положении 0.
2. Проверьте, что кнопка включения функции "Авто-Стоп" G находится в положении "ON".

PL

Przed rozpoczęciem użytkowania należy zapoznać się z informacjami dotyczącymi bezpieczeństwa użytkowania urządzenia

1 - OPIS

A. Koncentrator
B. Ceramiczna kratka wylotu powietrza
C. Przycisk zimnego powietrza
D. Regulator temperatury (pozycje 1-2-3)
E. Regulator prędkości strumienia powietrza (pozycje 0-1-2)
F. Przełącznik funkcji "Auto-Stop" (w zależności od modelu)
G. Zawieszka

2- WSKAZÓWKI BEZPIECZEŃSTWA

- Dla Twojego bezpieczeństwa, urządzenie to spełnia wymogi obowiązujących norm i przepisów (Dyrektywy Niskonapięciowe, przepisy z zakresu kompatybilności elektromagnetycznej, normy środowiskowe...).
- W czasie używania urządzenia, jego akcesoria bardzo się nagrzewają. Unikaj kontaktu ze skórą. Dopilnuj, aby kabel zasilający nigdy nie dotykał nagrzanych części urządzenia.
- Sprawdź, czy napięcie Twojej instalacji elektrycznej odpowiada napięciu urządzenia. Każde nieprawidłowe podłączenie może spowodować nieodwracalne szkody, które nie są pokryte gwarancją.
- Aby zapewnić dodatkową ochronę, zaleca się zainstalowanie w sieci elektrycznej zasilającej łazienkę bezpiecznika różnicowo-prądowego (RCD), którego różnicowy prąd zadziałania nie będzie przekraczał 30 mA. Poproś o radę instalatora.
- Instalacja urządzenia i jego użycie muszą być zgodne z normami obowiązującymi w Twoim kraju
- OSTRZEŻENIE: Nie wolno używać tego urządzenia w pobliżu wanien, pryszniców, umywalek i innych naczyń wypełnionych wodą.
- Jeżeli urządzenie jest używane w łazience, odłącz je od źródła zasilania po każdym użyciu, ponieważ bliskość wody stanowi zagrożenie także wtedy, gdy urządzenie jest wyłączone.
- Urządzenie to nie powinno być używane przez osoby (w tym przez dzieci), których zdolności fizyczne, sensoryczne lub umysłowe są ograniczone, ani przez osoby nie posiadające odpowiedniego doświadczenia lub wiedzy, chyba że osoba odpowiedzialna za ich bezpieczeństwo nadzoruje ich czynności związane z używaniem urządzenia lub udzieliła im wcześniej wskazówek dotyczących jego obsługi. Należy dopilnować, aby dzieci nie wykorzystywały urządzenia do zabawy.
- W razie uszkodzenia przewodu zasilającego, powinien on być wymieniony u producenta, w punkcie serwisowym lub przez osoby o równoważnych kwalifikacjach, w celu uniknięcia zagrożenia.
- Nie używaj urządzenia i skontaktuj się z Autoryzowanym Centrum Serwisowym, gdy: urządzenie upadło lub nie funkcjonuje prawidłowo.
- Urządzenie jest wyposażone w zabezpieczenie termiczne. W razie przegrzania (spowodowanego, na przykład, zabrudzeniem tyln