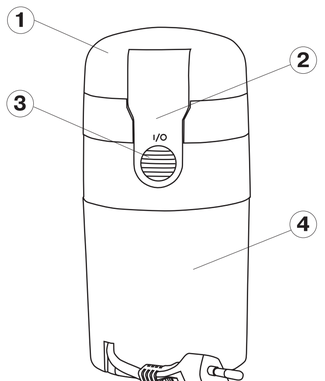

ENGLISH

COFFEE GRINDER

DESCRIPTION
1. Lid
2. Lid clamp
3. “On/Off” button (I/O)
4. Body

SAFETY MEASURES
Before using the coffee grinder for the first time, read this instruction carefully.

- Before using the appliance for the first time make sure that an electricity supply corresponds to the voltage of current specified on the housing.
- Do not store and do not use the unit in places with high humidity and near water: in bathrooms, near swimming pools and other containers, filled with water, in places, where water can get on the unit.
- Do not use the unit outdoors.
- Do not place the unit on heated surfaces; do not keep it near heat sources.
- Before using the coffee grinder for the first time check whether there are foreign objects in it.
- Use only accessories from the manufacturer.
- Do not leave the operating unit unattended
- Close supervision is needed when children or disabled persons use the unit.
- Do not allow children to play with a coffee grinder.
- Do not touch moving blades of the unit. Before you open the lid, wait till the moving blades stop.
- In order to avoid electric shock do not immerse the unit into water or other liquids.
- Provide that the cord does not touch sharp edges and hot surfaces.
- Do not twist the cord and do not wind it over the unit.
- Do not use the unit if the power cord is damaged.
- Do not repair the unit yourself. If there are some damages in the unit apply to the authorized service center.
- Do not remove the upper lid of the coffee grinder, if it is plugged. Always switch off and unplug the unit if it is not being used or before cleaning. Do not pull by the cord. Do not touch the pull with wet hands.
- Max. time of continuous operation is not more than 30 seconds with 1-2 minutes interval.
- The coffee grinder is intended only for grinding coffee beans.
- It is not recommended to grind products with high content of oil (for instance, groundnut) or very hard products (for instance, rice).
- Open the lid (1).
- Fill the coffee grinder with coffee beans.
- Coffee grinder capacity is about 40 g of coffee beans.

Note: Do not overfill the coffee grinder.

- Close the lid by matching the openings on the body of the unit with the corresponding ledge on the lid clamp (2).
- Pull the plug and unwind it fully.
- Insert the plug into the socket.
- Press and hold the ON/OFF button (I/0) (3) (about 15-25 sec.).
- After you finish grinding, disconnect the coffee grinder and let the motor stop completely, remove the lid (1) and pour out ground coffee.
  For optimal flavor, it is recommended to grind coffee beans immediately before brewing.

Note: we recommend storing ground coffee in firmly closed jars or in vacuum packaging, as oxygen contained in the air, negatively influences coffee oils and makes coffee aroma worse.

CLEANING AND MAINTENANCE
- Before cleaning, unplug the unit.
- Wipe the body of the coffee grinder with a damp cloth.
- Use soft detergents to remove dirt; do not use metal brushes and abrasives.
- Do not immerse the unit into water or other liquids.
- Do not wash the unit in a dishwashing machine.
  For convenient keeping, wind the cord by turning the upper part of the body (4) clockwise.

Specifications
Power supply: 220-240 V ~ 50 Hz
Max. power: 120 W

The manufacturer reserves the right to change the device’s characteristics without prior notice.

Service life of the unit is not less than 3 years

Guarantee
Details regarding guarantee conditions can be obtained from the dealer from whom the appliance was purchased. The bill of sale or receipt must be produced when making any claim under the terms of this guarantee.

This product conforms to the EMC-Requirements as laid down by the Council Directive 2004/108/EC and to the Low Voltage Regulation (2006/95/EC)

CE

DEUTSCH

KAFFEEMÜHLE

BESCHREIBUNG
1. Deckel
2. Deckelverriegelung
3. Ein/Aus Schalter (I/O)
4. Gehäuse

SICHERHEITSHINWEISE
Lesen Sie bitte die Bedienungsanleitung sorfältig, bevor Sie das Gerät in Betriebsetzen.

- Vergewissern Sie sich vor der ersten Inbetriebnahme, dass die Spannung des Geräts mit der Netzspannung übereinstimmt.
- Es ist nicht gestattet, das Gerät in den Räumen mit erhöhter Feuchtigkeit oder in der Nähe von Wasser zu nutzen und aufzubewahren: in Baderäumen, in der Nähe von Becken oder anderen mit Wasser gefüllten Behältern – dort, wo es die Möglichkeit des Wassereindringens ins Gerät gibt.
- Die Kaffeemühle nicht im Freien benutzen.
- Stellen Sie das Gerät auf heiße Oberfläche nicht, nutzen Sie es nie und bewahren in der Nähe von den Wärmequellen auf.
- Verwenden Sie nur jenes Zubehör, die zum Lieferungsumfang gehören.
- Lassen Sie das Gerät im eingesteckten Zustand nicht unbeaufsichtigt.
- Besondere Vorsichtsmaßnahmen sind in den Fällen angesagt, wenn Kinder oder behinderte Personen das Gerät nutzen.
- Stellen Sie sicher, dass Kinder nicht mit der Kaffeemühle spielen können.
- Berühren Sie nie die drehenden Messer des Geräts. Bevor Sie den Deckel entnehmen, warten Sie ab, bis die drehenden Messer stillstehen.
- Um das Risiko der Stromschläge oder des Brands zu vermeiden, tauchen Sie nie das Gerät ins Wasser oder andere Flüssigkeiten.
- Schützen Sie das Netzkabel vor heißen Oberflächen und scharfen Kanten.
- Überdrehen Sie nie das Netzkabel und wickeln es nie um die Kaffeemühle.
- Benutzen Sie das Gerät niemals mit einem defekten Netzkabel.
- Versuchen Sie nie, das Gerät selbst zu reparieren. Bitte wenden Sie sich an ein autorisiertes Kundenservicedienst, falls Probleme mit dem Gerät auftreten.
- Entfernen Sie nie den Deckel von der Kaffeemühle, wenn sie eingeschaltet ist.
- Schalten Sie das Gerät vom Elektronetz vor der Reinigung des Geräts ab oder wenn Sie es längere Zeit nicht verwenden. Der Stecker darf nicht durch Ziehen am Kabel aus der Dose entfernt werden und nicht mit nassen Händen angefaßt werden.
- Im unterbrochenen Betrieb darf das Gerät nicht länger als 30 Sekunden sein. Die Pausen sollten mindestens 1-2 Minuten betragen.
- Die Kaffeemühle ist ausschließlich für den Hausgebrauch bestimmt.

VOR DER ERSTEN INBETRIEBNAHME
- Packen Sie die Kaffeemühle aus.
- Vergewissern Sie sich vor der ersten Inbetriebnahme, dass die Spannung des Geräts mit der Netzspannung übereinstimmt.
- Entfernen Sie den Deckel des Gerätes (1).
- Wischen Sie den Bohnenbehälter, die Messer, den Deckel und das Gehäuse des Geräts mit einem feuchten Tuch, dann trocknen Sie es.

INBETRIEBNAHME
Im unterbrochenen Betrieb darf das Gerät nicht länger als 30 Sekunden sein. Die Pausen sollten mindestens 1-2 Minuten betragen.

- Das Gerät ist nur zum Mahlen von Kaffeebohnen bestimmt.
- Es ist nicht empfohlen, ölreiche (z.B. Erdnuß) oder zu harte Produkte (z.B. Reis) zu mahlen.
- Öffnen Sie den Deckel (1).
- Füllen Sie die Kaffeebohnen in die Kaffeemühle.
- Kaffeemühlevolumen – ca. 40 g. Kaffeebohnen

Anmerkung: Nicht über die Maximalmarkierung befüllen.

- Setzen Sie den Deckel wieder auf das Gerät so, dass die Öffnung auf dem Gehäude der Kaffeemühle den entsprechenden Vorsprung auf der Deckelverriegelung (2) trifft.
- Ziehen Sie den Stecker vom Netzkabel und wickeln es komplett auf.
- Stecken Sie den Netzstecker des Netzkabels in die Steckdose.
- Drücken Sie auf den Schalter Ein/Aus (I/0) (3) und halten ihn fest (ca. 15-25).
- Nach dem Mahlen schalten Sie die Kaffeemühle aus, warten auf den Stillstand des Motors, entfernen den Deckel (1) und ziehen den gemahlenen Kaffee aus.
  Um Aromaverluste zu vermeiden, mahlen Sie Ihren Kaffee direkt vor der Zubereitung.

Anmerkung: es ist empfohlen, den frisch gemahlenen Kaffee in dicht bedeckten Dosen oder in Vakuumverpackungen aufzubewahren, weil der Luftsauerstoff auf Kaffeebohnenölen negativ wirkt und das Aroma von fertigem Getränk verschlechtert.

REINIGUNG UND PFLEFE
- Die Wartung und Reinigung darf nur dann erfolgen, wenn die Kaffeemühle nicht an das Stromnetz angeschlossen ist.
- Reinigen Sie das Gehäuse der Kaffeemühle mit feuchtem Tuch.
- Für Reinigung nutzen Sie nur schonende Reinigungsmittel. Verwenden Sie nie Metallbürsten und Abrasivreiniger.
- Tauchen Sie nie das Gerät in Wasser oder andere Flüssigkeiten.
- Reinigen Sie nie das Gerät in der Geschirrspülmaschine.
  Für Aufbewahrungskomfort wickeln Sie das Netzkabel durch das Drehen des Gehäuseoberteils (4) im Uhrzeigersinn auf.

Technische Eigenschaften
Stromversorgung: 220-240 V ~ 50 Hz
Leistung max.: 120 W

Der Produzent behält sich das Recht vor die Daten der Geräte ohne Vorankündigung zu ändern.

Die Benutzungsdauer des Gerätes beträgt nicht weniger als 3 Jahre

Gewährleistung
Ausführliche Bedingungen der Gewährleistung kann man beim Dealer, der diese Geräte verkauft hat, bekommen. Bei beliebiger Anspruchserhebung soll man während der Laufzeit der vorliegenden Gewährleistung den Check oder die Quittung über den Ankauf vorzulegen.

Das vorliegende Produkt entspricht den Forderungen der elektromagnetischen Verträglichkeit, die in 2004/108/EC – Richtlinie des Ratesund den Vorschriften 2006/95/EC über die Niederspannungsgeräte vorgesehen sind.

CE

РУССКИЙ

КОФЕМОЛКА

ОПИСАНИЕ
1. Крышка
2. Фиксатор крышки
3. Кнопка «Вкл./Выкл» (I/O)
4. Корпус

МЕРЫ БЕЗОПАСНОСТИ
Перед использованием кофемолки внимательно прочитайте инструкцию.

- Перед включением убедитесь, что рабочее напряжение прибора соответствует напряжению сети.
- Не храните и не используйте прибор в местах с повышенной влажностью и в непосредственной близости от воды: в ванных комнатах, близи бассейнов или других емкостей, наполненных водой, там, где существует возможность попадания влаги на прибор.
- Запрещается использовать прибор вне помещений.
- Не ставьте прибор на горячие поверхности, не храните и не используйте его вблизи источников тепла.
- Перед использованием кофемолки проверьте, нет ли в ней посторонних предметов.
- Не используйте принадлежности, не входящие в комплект поставки.
- Не оставляйте включенный прибор без присмотра.
- Будьте особенно внимательны, когда устройством пользуются дети или люди с ограниченными возможностями.
- Не позволяйте детям играть с кофемолкой.
- Не прикасайтесь к вращающимся ножам прибора. Перед тем, как открыть крышку, дождитесь остановки вращающихся ножей.
- Во избежание поражения электрическим током или возгорания не погружайте прибор в воду или другие жидкости.
- Следите, чтобы сетевой шнур не касался острых кромок и горячих поверхностей.
- Не перекручивайте сетевой шнур и не наматывайте его на прибор.
- Не используйте прибор с поврежденным шнуром питания.
- Запрещается самостоятельно ремонтировать кофемолку. При возникновении неполадок обращайтесь в ближайший авторизованный сервисный центр.
- Запрещается снимать верхнюю крышку кофемолки, если она подключена к электросети.
- Всегда отключайте прибор от электросети перед чисткой или если вы его не используете. Вынимая сетевой провод из розетки, не тяните за него. Не беритесь за вилку сетевого провода мокрыми руками.
- Максимально допустимое время непрерывной работы - не более 30 секунд с обязательным перерывом не менее 1-2 минут.
- Кофемолка предназначена только для домашнего использования.

ПЕРЕД ИСПОЛЬЗОВАНИЕМ
- Извлеките кофемолку из упаковки.
- Перед включением убедитесь, что рабочее напряжение прибора соответствует напряжению сети.
- Снимите крышку (1).
- Протрите емкость для кофе, ножи, крышку и корпус кофемолки влажной тканью, а затем вытрите насухо.

РАБОТА
Максимально допустимое время непрерывной работы - не более 30 секунд с обязательным перерывом не менее 1-2 минут.

- Кофемолка предназначена только для измельчения кофе в зернах.
- Не рекомендуется измельчать продукты с высоким содержанием масла (например, арахис) или слишком твёрдые (например, рис).
- Откройте крышку (1).
- Засыпьте в кофемолку кофейные зерна.
- Вместимость кофемолки – около 40 граммов кофейных зерен.

Примечание: *Не переполняйте кофемолку.*

- Закройте крышку, совместив отверстие на корпусе кофеварки с соответствующим выступом на фиксаторе крышки (2).
- Потяните за вилку сетевого шнура и полностью размотайте его.
- Вставьте вилку сетевого шнура в розетку.
- Нажмите и удерживайте (около 15-25 сек.) кнопку «Вкл./Выкл.» (I/0) (3).
- По окончании помола отключите кофемолку от электросети, дождитесь полной остановки двигателя, снимите крышку (1) и извлеките смолотый кофе.
  Для достижения наилучшего вкуса готового напитка рекомендуется перемалывать требуемое количество кофейных зерен непосредственно перед варкой кофе.

Примечание: *рекомендуется хранить свежемолотый кофе в плотно закрытых банках или в вакуумной упаковке, так как кислород, содержащийся в воздухе, отрицательно влияет на кофейные масла и ухудшает аромат готового напитка.*

ЧИСТКА И УХОД
- Перед чисткой отключите прибор от сети.
- Протрите корпус кофемолки влажной тканью.
- Для удаления загрязнений используйте мягкие чистящие средства, не пользуйтесь металлическими щетками и абразивными моющими средствами.
- Не погружайте кофемолку в воду или другие жидкости.
- Не помещайте кофемолку в посудомоечную машину.
  Для удобства хранения смотайте сетевой шнур, поворачивая верхнюю часть корпуса (4) по часовой стрелке.

Технические характеристики
Напряжение питания:
220-240 В ~ 50 Гц
Максимальная мощность: 120 Вт

Производитель оставляет за собой право изменять характеристики приборов без предварительного уведомления

Срок службы прибора не менее 3-х лет

ЕАС *Данное изделие соответствует всем требуемым европейским и российским стандартам безопасности и гигиены.*

Изготовитель: АНДЕР ПРОДАКТС Гмбх, Австрия
Адрес: Нойбаугюртель 38/7А, 1070 Вена, Австрия
Информация для связи – email: anderproduct@gmail.com

Информация об Импортере указана на индивидуальной упаковке.
Информация об авторизованных (уполномоченных) сервисных центрах указана в гарантийном талоне и на сайте www.vitek.ru

Единая справочная служба:
+7 (495) 921-01-70

Сделано в Китае

ҚАЗАҚ

КОФЕҰСАҚТАҒЫШ

СИПАТТАМАСЫ
1. Қақпағы
2. Қақпақтың қысқышы
3. «Қосу/сөндіру» түймешесі (I/O)
4. Корпусы

ҚАУІПСІЗДІК ШАРАЛАРЫ
Кофе ұсақтағышты қолданар алдында нұсқаулықты мұқият оқып шығыңыз.

- Қосу алдында құрылғының жұмыс кернеуі желінің кернеуіне сәйкес келетінін тексеріңіз.
- Құрылғыны ылғалдылы жоғары орындарда немесе суға жақын жерларде қолдмбаңыз немесе сақтамаңыз: ваннна бөлмелерінде, бассейіндердің немес су толтырылған өзге сыйымдардың жанында, су тиіп кететін жерлерде.
- Құрылғыны бөлмеден тыс қолдануға болмайды.
- Құрылғыны ыстық тегістіктерге қоймаңыз, жылу көздерінің маңында құрылғыны сақтамаңыз және қолданбаңыз.
- Кофеұнтақтағышты қолданар алдында, оның ішінде бөгде заттар жоқ екенін тексеріңіз.
- Жеткізу топтамасына кірмейтін жабдықтарды қолданбаңыз.
- Қосылған құрылғыны қарусыз қалдырмаңыз.
- Құрылғыны мүмкіндіктері шектеулі тұлғалар немесе балалар қолданғанда аса сақ болыңыз.
- Балаларға кофе ұсақтағышпен ойнауға рұқсат бермеңіз.
- Құрылғының айналып тұрған пышақтарына қол тигісбеңіз. Қақпақты ашу алдында айналып тұрған рышақтардың тоқтағанын күтіңіз.
- Электр тогымен зақымданудың алдын алу үшін құрылғыны суға немесе өзге сұйықтықтарға батырмаңыз.
- Желінің бауы өткір қырларға немесе ыстық тегістіктерге тиіп кетпеуін тексеріңіз.
- Желінің бауын бурамаңыз және құрылғыны айналдырып орамаңыз.
- Қуаттану бауы зақымданған құрылғыны қолданбаңыз.
- Кофе ұнтақтағышты өздігіңізбен жөндеуге тиым салынады. Ақаулар пайда болған жағдайда жақын жерде орналасқан сервистік қызмет көрсету орталығына хабарласыңыз.
- Кофеұсақтағыш желіге қосылып тұрғанда оның жоғарғы қақпағын ашуға болмайды.
- Құрылғыны тазалау алдында немесе ол қолданылмайтын жағдайда, оны электр желісінен ажыратып қойыңыз. Желі проводын розеткадан шығару барысында оны ешқашан тартпаңыз. Желі проводынын ашасын су қолдарыңызбен ұстамаңыз.
- Үздіксіз жұмыс істеудің максималды уақыты - арасына міндетті түрде 1-2 минут салып, 30 секундтан аспау керек.
- Кофе ұсақтағыш тек үйде қолдануға арналған.

ҚОЛДАНУ АЛДЫНДА
- Кофн ұсақтағышты қаптамадан шығарыңыз.
- Қосу алдында құрылғының жұмыс кернеуі желінің кернеуіне сәйкес келетінін тексеріңіз.
- Қақпағыш алыңыз(1).
- Кофеге арналған кофе ұсақтағыштың сыймасын, пышақтарын, қақпағын және корпусын ылғал матамен, одан кейін құрғақтан сүртіңіз.

ЖҰМЫСЫ
Үздіксіз жұмыс істеудің максималды уақыты - арасына міндетті түрде 1-2 минут салып, 30 секундтан аспау керек.

- Кофеұсақтағыш тек дәнді кофені ұсақтауға арналған.
- Құрамында майы жоғары өнімдерді (мысалы, жер жаңғақ) немес өте қатты (мысалы, күріш)өнімдерді ұсақтау мақұлданбайды.
- Қақпақты (1) ашыңыз.
- Кофе ұсақтағышқа кофе дәндерін салыңыз.
- Кофеұсақтағыштың сыймдылығы – шамамен кофе дәндерінің 40 граммын құрайды.

Ескерту: Кофе ұсақтағышты толтырмаңыз.

- Кофе ұсақтағыштың копусындағы тесіктерге сәйкестеп, қапақ қысқышын (2) бекітіп, қақпағын жабыңыз.
- Желі бауының ашасын тартып, оны толығымен тарқатыңыз.
- Желі бауының ашасын розеткаға салыңыз.
- Қосу/сөндіру түймешесін басып, ұстап тұрыңыз (15-25 секундтай(I/0) (3)
- Ұсақтау аяқталғаннан кейін кофеұсақтағышты электржелісінен ажыратыңыз,қозғалтқыштың толық тоқтағанын күтіңіз, қақпағы ашып (1) ұсақталған кофені алыңыз.
  Әзірленген сусынның дәмі жағымды болу үшін қажетті мөлшердегі кофенің дәндерін кофе қайнату рәсімін дәл алдында жасау керек.

Ескерту: Жаңадан ұсақталған кофені тығыз жабылатын банкаларда немесе вакуумды каптамада сақтау қажет, өйткені ауаның құрамындағы оттегі кофе майларына кері әсерін тигізеді , сондықтан дайын сусынның иісі нашарлайды.

ТАЗАЛУ ЖӘНЕ КҮТУ
- Тазалау алдында құрылғыны желіден ажыратыңыз.
- Кофе ұсақтағыштың корпусын ылғал матамен сүртіңіз.
- Тазалау үшін жұмсақ тазалағыш заттарды қолданыңыз, темір щеткаларды және абразивті жуғыш құралдарды қолданбаңыз.
- Кофе ұсақтағышты суға немесе өзге сұйықтыққа батырмаңыз.
- Кофе ұсақтағышты ыдыс жуғыш машинаға салмаңыз.
  Сақтау ыңғайлы болу үшін желі бауын, корпустың жоғарғы жағын (4) сағат тілімен бұрап орағаныңыз жөн.

Техникалық сипаттамасы
Қуаттану кернеуі: 220-240 V ~ 50 Гц
Максималды қуаты : 120 W

Өндіруші прибордың характеристикаларын өзгертуге, алдын ала ескертусіз өзінің құқын сақтайды

Прибордың қызмет көрсету уақыты 3 жылға дейін

Гарантиялық міндеттілігі
Гарантиялық жағдайдағы қаралып жатқан бөлшектер дилерден тек сатып алынған адамға қана беріледі. Осы гарантиялық міндеттілігіндегі шағымдалған жағдайда төлеген чек немесе квитанциясын көрсетуі қажет.

ЕАС

POLSKI

MŁYNEK DO KAWY

OPIS
1. Pokrywka
2. Zatrzask pokrywki
3. Przycisk «włącz./wyłącz» (I/O)
4. Korpus

ŚRODKI BEZPIECZEŃSTWA
Przed użyciem młynka do kawy należy najpierw uważnie zapoznać się z instrukcją obsługi.

- Przed włączeniem należy się upewnić, że robocze napięcie urządzenia odpowiada napięciu w sieci elektrycznej.
- Nie należy przechowywać i użytkować urządzenia w miejscach, w których panuje podwyższona wilgotność i w bezpośredniej odległości od wody: w łazience, w pobliżu basenu z wodą i w pobliżu innych zbiorników z wodą i wszędzie tam, gdzie wilgoć może przedostać się do urządzenia.
- Zabrania się używać młynka poza pomieszczeniami.
- Nie należy stawiać młynka na gorącej powierzchni, nie należy przechowywać i używać go w pobliżu źródeł ciepła.
- Przed użyciem młynka należy sprawdzić, czy w środku nie ma jakichkolwiek postronnych przedmiotów.
- Nie należy używać żadnych urządzeń, które nie wchodzą w skład dostawy.
- Nie należy pozostawiać włączonego młynka bez nadzoru.
- Należy być szczególnie uważnym, kiedy urządzeniem posługują się dzieci, bądź osoby z ograniczonymi możliwościami.
- Nie należy zezwalać dzieciom na to by bawiły się młynkiem.
- Nie należy dotykać się obracających się noży młynka. Przed tym, jak zdejmie się pokrywkę należy doczekać się zatrzymania się obrotów noży młynka.
- Aby uniknąć porażenia prądem elektrycznym lub zapalenia się młynka, nie należy zanurzać młynka do wody, bądź innych cieczy.
- Należy zwracać uwagę na to, żeby kabel elektryczny nie stykał się z ostrymi krawędziami i gorącymi powierzchniami.
- Nie należy skręcać kabel elektryczny i nie nawijać na urządzenie.
- Nie należy użytkować młynka, którego kabel jest uszkodzony.
- Zabrania się samodzielnie naprawiać młynka. W razie pojawienia się niesprawności należy zwrócić się do najbliższego punktu serwisowego.
- Zabrania się zdejmować górną pokrywkę młynka, jeśli młynek jest podłączony do sieci elektrycznej.
- Należy zawsze wyłączać młynek z sieci przed jego czyszczeniem i jeśli właśnie nie jest używany. Wyciągając kabel elektryczny z gniazdka elektrycznego nie należy ciągnąć go. Nie należy dotykać wtyczki mokrymi rękoma.
- Maksymalnie dopuszczalny czas nieprzerwanego działania nie powinien przekraczać 30 sekund, po czym należy zrobić przerwę nie krótszą niż 1 – 2 minuty.
- Młynek jest przeznaczony tylko do domowego użytku.

PRZED ROZPOCZĘCIEM UŻYTKOWANIA
- Wyjąć młynek z opakowania.
- Przed włączeniem należy upewnić się, że robocze napięcie urządzenia odpowiada napięciu w sieci elektrycznej.
- Zdjąć pokrywkę (1).
- Przetrzeć wnętrze młynka na kawę, noże, pokrywkę i korpus młynka wilgotną ścierecką, a następnie wytrzeć do sucha.

DZIAŁANIE
- Maksymalnie dopuszczalny czas nieprzerwanego działania nie powinien przekraczać 30 sekund, po czym należy zrobić przerwę nie krótszą niż 1 – 2 minuty.
- Młynek do kawy jest przeznaczony wyłącznie do mielenia ziaren kawy.
- Nie zaleca się mielić produktów o wysokiej zawartości tłuszczu, np., orzeszków ziemnych lub bardzo twardych, np., ryżu.
- Otworzyć pokrywkę (1).
- Wsypać do młynka ziarna kawy.
- Pojemność młynka wynosi około 40 gram ziaren kawy.

Uwaga: Nie należy nadmiernie zapełniać młynka.

- Zamknąć pokrywkę, równając otwór na korpusie młynka z odpowiednim występem na zatrzasku pokrywki (2).
- Pociągnąć za wtyczkę kabla elektrycznego i całkowicie wyciągnąć go.
- Wstawić wtyczkę kabla elektrycznego do gniazdka.
- Przycisk: włącz./wyłącz. (I/0) (3) nacisnąć i przytrzymać około 15-25 sekund.
- Po zakończeniu mielenia młynek odłączyć od sieci, doczekać się całkowitego zatrzymania się silnika, zdjąć pokrywkę (1) i wysypać zmieloną kawę.
  Aby uzyskać maksymalnie dobry smak gotowego napoju zaleca się mielić potrzebną ilość ziaren kawy bezpośrednio przez zaparzeniem kawy.

Uwaga: zaleca się przechowywać świeżo zmieloną kawę w hermetycznie zamykanych słoiczkach bądź w opakowaniu próżniowym, tak, aby tlen, który znajduje się w powietrzu nie wpływał niekorzystnie na tłuszcz kawowy i nie psuł aromatu gotowego napoju.

CZYSZCZENIE I DBAŁOŚĆ
- Przed użyciem młynek należy odłączyć od sieci elektrycznej.
- Wytrzeć korpus młynka wilgotną tkaniną.
- Do usuwania zabrudzeń należy używać delikatnych środków czyszczących i nie używać metalowych szczotek i środków szorujących.
- Nie należy zanurzać młynka do wody bądź innych cieczy.
- Nie należy wkładać młynka do maszyny do mycia naczyń.
  Dla wygody można schować kabel elektryczny obracając górną część korpusu (4) wg wskazówek zegara.

Charakterystyka techniczna
Napięcie zasilania: 220-240 V ~ 50 Hz
Maksymalna moc: 120 W

Producent zastrzega sobie prawo zmiany charakterystyki urządzeń bez wcześniejszego zawiadomienia.

Termin przydatności do użytku – powyżej 3 lat

Gwarancji
Szczegółowe warunki gwarancji, można otrzymać u dilera, który sprzedał Państwu dane urządzenie. W przypadku zgłaszania roszczeń z tytułu zobowiązań gwarancyjnych, należy okazać rachunek lub fakturę poświadczające zakup.

Dany wyrób jest zgodny z wymaganiami odnośnie elektromagnetycznej kompatybilności, przewidzianej dyrektywą 2004/108/EC Rady Europy oraz przepisem 2006/95/EC o nizkowoltowych urządzeniach.

CE

1540IM.indd 1
26.10.2017 9:06:09

ČESKÝ

MLÝNEK NA KÁVU

Popis
1. Víko
2. Boční držák víka
3. Knoflíček « vkl./vykl » (I/O)
4. Korpus

Bezpečnostní opatření
Před použitím mlýnku pozorně pročtete směrnici.
- Před zapojením se přesvědčete, že provozní napětí přístroje odpovídají napětí sítu.
- Ne chovejte i nepoužívejte přístroju v místech se zvýšenou vlhkostí i v bezprostřední blízkosti od vody: v koupelních pokojích, u bazénu nebo jiných nádrží, naplněních vodou, tam, kde existuje možnost dopad vláhy na přístroj.
- Nesmí je využívat přístroj venku.
- Ne kladťe přístroj na horký povrch, ne chovejte i nepoužívejte jeho nablízku zdrojů tepel.
- Před použitím mlýnku se přesvědčete, není - li v nem nepovolaných předmětů.
- Nepoužívejte součastí, ne patřící do kompletu dodávky.
- Ne nechávejte zapjatý přístroj bez dozoru.
- Buďte zejména pozorní, kdy přístroje využívájí děti nebo lide s omezenými možnostmi.
- Ne nechávejte děti hrát si s mlýnkem.
- Ne dotýkejte se otáčecího břitu přístroje. Předtím, jak odklopit, dočkejte zastavení otočení břitu.
- V zamezení zásahu elektrického proudu nebo vzniceni ne ponorňujte přístroj ve vodu nebo další kapaliny.
- Kontrolujte, aby síťová šňůra ne týkála se břitkých krajů i teplých povrchů.
- Ne překrucujte síťovu šňůru i ne navíjejte jí na přístroj.
- Nepoužívejte přístroj s poškozenou šňůrou napájení.
- Nesmí je samostatně vyspravovat mlýnek na kavu. Při odkrytí defektů se obracejte v nejbližší autorizovaný servisní středisko.
- Nesmí je sjímat vrchní víko mlynku, pokud on napojeny do sítu.
- Vždy odpínejte přístroj od elektrického sítu před čištěním nebo pokud vy jeho ne použijete. Vytahujíc síťovu šnůru z rozety, ne natahujte za ní. Ne berte za vidličku síťové šnůry mokrými rukama.
- Maximální dovolený čas nepřetržite práce – nejvíc 30 sekund s bezpodmínečnou přestávkou nejméně 1- 2 minuty.
- Mlýnek na kávu určený jen pro domácí použití.

Před použitím
- Vyjmete mlýnek z balení.
- Před zapnutím se přesvědčete, že provozní napětí přístroje odpovídá napětí sítu.
- Sejmete víčko (1).
- Vyčistíte nádobu kávu, břit, víko i korpus mlýnku na kavu vlhkou tkaninou, a potom otřete do sucha.

Práce
Maximální dovolený čas nepřetržite prací – nejvíc 30 sekund s bezpodmínečnou přestávkou nejméně 1- 2 minuty.
- Mlýnek na kávu určeny jen pro rozmělnění kávy v zrnech.
- Není vhodné rozmělnovat potraviny se velkým obsahem oleju (například, arašid) nebo příliš tuhé (například, rýže).
- Odemkněte víko (1).
- Nasypte do mlýnku zrna kávy.
- Jímavost mlýnku na kávu – kolem 40 gramů zrn kávy.

Poznámka: Ne přetěžujte mlýnek.

- Uzavřete víčko, spojením vrtání na korpusu mlýnku s odpovídajícím výčnělkěm na bočním držáku víčka (2).
- Potáhnutím za vidličku síťové šňůry úplně odvinete jí.
- Vložte vidličku síťové šňůry v rozetu.
- Klepněte i udržujte (kolem 15-25 sek.) tlačítko Vkl/Vykl. (I/0) (3) .
- Po skončení výmlatku odpojite mlýnek od sítu, dočkejte celkového zastavení motoru, sundejte víko (1) i vyjmete umletu kávu. Pro dosažení nejlepšího vkusu hotového nápoju se doporučuje přemílat potřebnou kvantitu kávových zrn bezprostředně před přípravou kávy.

Poznámka: doporučuje se přechovávat čerstve mletu kávu ve tesně krytých bankách nebo ve vakuovém balení, protože kyslík, obsahující ve vzduchu, záporně ovlivňuje kávove oleje i zhoršuje se vůni hotového nápoju.

Čištění i udržba
- Před čištěním odpojíte přístroj od sítu.
- Vyčistíte korpus mlýnku vlhkou tkaninou.
- Pro odstranění znečištění použijte měkkých čisticích prostředků, nepoužívejte kovové kartáče a abrazivní mycí prostředky.
- Zaborоняеться самостійно ремонтувати кавницю. При виникненні неполадок звертайтесь до найближчого авторизованого сервісного центру.
- Забороняється знімати верхню кришку кавниці, якщо вона підключена до електромережі.
- Завжди відключайте прилад від електромережі перед чищенням або якщо ви його не використовуєте. Виймаючи мережний провід з розетки, не тягніть за нього. Не беріться за вилку мережного проводу мокрими руками.
- Максимально допустимий час безперервної роботи - не більше 30 секунд з обов'язковою перервою не менше 1-2 хвилин.
- Кавниця призначена тільки для домашнього використання.

ПЕРЕД ВИКОРИСТАННЯМ
- Виймiть кавницю з упаковки.
- Перед ввімкненням переконайтесь, що робоча напруга приладу відповідає напрузі мережі.
- Зніміть кришку (1).
- Протріть ємність для кави, ножі, кришку і корпус кавниці вологою тканиною, а потім витріть насухо.

РОБОТА
Максимально допустимий час неперервної роботи - не більше 30 секунд з обов'язковою перервою не менше 1-2 хвилин.
- Кавниця призначена тільки для домашнього використання.
- Не рекомендується подрібнювати продукти з високим вмістом масла (наприклад, арахіс) або занадто тверді (наприклад, рис).
- Відкрийте кришку (1).
- Засипте в кавницю кавові зерна.
- Місткість кавниці – близько 40 грамів кавових зерен.

ПРИМІТКА: *Не переповнюйте кавницю.*

- Закрийте кришку, сумістивши отвір на корпусі кавниці з відповідним виступом на фіксаторі кришки (2).
- Потягніть за вилку мережного шнуру і повністю розмотайте його. Вставте вилку мережевого шнура в розетку.
- Натисніть і утримуйте (близько 15-25 сек.) кнопку «Ввімк./Вимк.» (I/0) (3).
- Після закінчення помелу відключіть кавницю від електромережі, дочекайтесь повної зупинки двигуна, зніміть кришку (1) і дістаньте змелену каву. Для досягнення найкращого смаку готового напою рекомендується перемелювати потрібну кількість кавових зерен безпосередньо перед варінням кави.

ПРИМІТКА: рекомендується зберігати свіжомелену каву в щільно закритих банках або у вакуумній упаковці, так як кисень, що міститься в повітрі, негативно впливає на кавові масла і погіршує аромат готового напою.

Чищення та догляд
- Перед чищенням відключіть прилад від мережі.
- Протріть корпус кавниці вологою тканиною.
- Для видалення забруднень використовуйте м'які чистильні засоби, не користуйтесь металевими щітками і абразивними мийними засобами.
- Не занурюйте кавницю у воду або інші рідини.
- Не поміщайте кавницю в посудомийну машину.
Для зручності зберігання змотайте мережний шнур, повертаючи верхню частину корпуса (4) за годинниковою стрілкою.

Технічні характеристики
Напруга живлення: 220-240 В ~ 50 Гц
Максимальна потужність: 120 Вт

Виробник залишає за собою право змінювати характеристики приладів без попереднього повідомлення.

Термін служби приладу не менш 3 років

Гарантія
Докладні умови гарантії можна отримати в дилера, що продав дану апаратуру. При пред'явленні будь-якої претензії протягом терміну дії даної гарантії варто пред'явити чек або квитанцію про покупку.

Даний виріб відповідає вимогам до електромагнітної сумісності, що пред'являються директивою 2004/108/ЕС Ради Європи й розпорядженням 2006/95/ЕС по низьковольтних апаратурах.

БЕЛАРУСКІ

КАВАМОЛКА

АПІСАННЕ
1. Накрыўка
2. Фіксатар накрыўкі
3. Кнопка "укл./выкл." (I/O)
4. Корпус

МЕРЫ БЯСПЕКІ
Перад выкарыстаннем кавамолкі ўважліва прачытайце інструкцыю.
- Перад включэннем упэўніцеся, што працоўнае напружанне прыбора адпавядае напружанню сеткі.
- Не захоўвайце і не карыстайцеся прыладай у месцах з павышанай вільготнасцю і ў непасрэдный блізкасці ад вады: у ванных пакоях, каля басейнаў і іншых ёмістасцей з вадою, там дзе вада можа выпадкова трапіць на прыбор.
- Забараняецца выкарыстоўваць прыбор па-за памяшканнямі.
- Не стаўце прыбор на гарачую паверхню, не захоўвайце яго каля крыніц цяпла.
- Перад выкарыстаннем кавамолкі праверце, ці няма ў ёй пабочных прадметаў.
- Не выкарыстоўвайце прылады, якія не ўваходзяць у камплект пастаўкі.
- Не астаўляйце ўключаны прыбор без нагляду.
- Будзьце асабліва ўважлівыя, калі прыладай карыстаюцца дзеці ці людзі з абмежаванымі магчымасцямі.
- Не дазваляйце дзецям гуляць з кавамолкай.
- Не датыкайцеся да нажоў прыбора, калі яны верцяцца. Перад тым як адкрыць накрыўку, дачакайцеся, калі нажы спыняцца.
- Каб пазбегнуць паражэння электрычным токам ці ўзгарання, не апускайце прыбор у ваду ці іншыя вадкасці.
- Сачыце, каб сецевы шнур не датыкаўся да вострых краёў і гарачых паверхняў.
- Не перакручвайце сецевы шнур і не намотвайце яго на прыбор.
- Не выкарыстоўвайце прыбор з пашкоджаным шнурам сілкавання.
- Забараняецца самастойна рамантаваць кавамолку. Калі ўзнікаюць непаладкі, звяртайцеся ў бліжэйшы аўтарызаваны сервісны цэнтр.
- Забараняецца здымаць верхнюю накрыўку кавамолкі, калі яна не падключана да электрасеткі.
- Заўсёды адключайце прыбор ад электрасеткі перад чысткай і калі вы яго не выкарыстоўвайце. Вымаючы сецевы провад з разеткі, не цягніце за яго. Не бярыце вілку сецевага шнура вільготнымі рукамі.
- Максімальна дапушчальны час бесперапыннай працы – не больш 30 секунд з абавязковым перапынкам не менш 1-2 хвілін.
- Кавамолка прызначана толькі для хатняга карыстання.

ПЕРАД ВЫКАРЫСТАННЕМ
- Дастаньце кавамолку з упакоўкі.
- Перад включэннем упэўніцеся, што працоўнае сілкаванне прыбора адпавядае напружанню сеткі.
- Здыміце накрыўку (1).
- Вытрыце ёмістасць для кавы, нажы, накрыўку і корпус кавамолкі вільготнай тканінаю, затым вытрыце насуха.

РАБОТА
Максімальна дапушчальны час бесперапыннай работы – не больш 30 секунд з абавязковым перапынкам не менш 1-2 хвілін.
- Кавамолка прызначана толькі для драблення кавы ў зернях.
- Не рэкамендуецца драбіць прадукты з высокім утрыманнем масла (напрыклад, арахіс) ці вельмі цвёрдыя (напрыклад, рыс.).
- Адкрыйце накрыўку (1).
- Засыпце ў кавамолку кававе зерне.
- Умяшчальнасць кавамолкі – каля 40 грамаў кававага зерня.

Заўвага: Не перапаўняйце кавамолку.

- Закрыйце накрыўку, сумяшчаючы адтуліну на корпусе кавамолкі з адпаведным выступам на фіксатары накрыўкі (2).
- Пацягніце за вілку сецевага шнура і поўнасцю разматайце яго.
- Устаўце вілку сецевага шнура ў разетку.
- Націсніце і утрымлівайце (каля 15-25 сек.) кнопку Ўкл./Выкл. (I/0) (3).
- Калі скончыце памол, адключыце кавамолку ад электрасеткі, дачакайцеся поўнага спынення рухавіка, здыміце накрыўку (1) і дастаньце змолатую каву.
Каб атрымаць найлепшы смак гатовага напою, рэкамендуем перамолваць неабходную колькасць кававага зерня непасрэдна перад варкай кавы.

Заўвага: рэкамендуем захоўваць толькі што молатую каву ў шчыльна зачыненых банках ці вакуумнай упакоўцы, таму што кіслород, які ўтрымліваецца ў паветры, адмоўна ўплывае на кававе масла і псуе водар гатовага напою.

ЧЫСТКА І ДОГЛЯД
- Перад чысткай адключыце прыбор ад сеткі.
- Пратрыце корпус кавамолкі вільготнай тканінаю.
- Каб выдаліць бруд, выкарыстоўвайце мяккія чысцячыя сродкі, не выкарыстоўвайце металічныя шчоткі і абразіўныя мыючыя сродкі.
- Не апускайце кавамолку ў ваду ці іншыя вадкасці.
- Не стаўце кавамолку ў мыючую машыну.
Для зручнасці захоўвання змятвайце сецевы шнур, паварочваючы верхнюю частку корпуса (4) па гадзіннай стрэлцы.

Тэхнічныя характарыстыкі
Напружанне сілкавання:
220-240 В ~ 50 Гц
Максімальная магутнасць: 120 Вт

Вытворца пакідае за сабой права змяняць характарыстыкі прыбораў без папярэдняга паведамлення.

Тэрмін службы прыбора не менш як 3 гады.

Гарантыя
Падрабязнае апісанне умоў гарантыйнага абслугоўвання могут быць атрыманы у таго дылера, ў якога была набыта тэхніка. Пры зваротце за гарантыйным абслугоўваннем абавязкова павінна быць прад'яўлена купчая альбо квітанцыя аб аплаце.

ЎЗБЕК

QAHVA MAYDALAGICH

TA'RIFI
1. Qopqog'i
2. Qopqoqni mustahkamlash dastagi
3. «Yoqish/O'chirish» tugmasi (I/O)
4. Buyumning korpusi

EHTIYOT CHORALARI
Qahva maydalagichdan foydalanishdan avval mazkur yo'riqnomani diqqat bilan o'qib chiqing.
- Buyumni yoqishdan avval elektr tarmog'ining kuchlanishi fenning ish kuchlanshiga mos kelishiga ishonch hosil qiling.
- Buyumni yuqori namligi bo'lgan joylarda va suvga bevosita yaqin bo'lgan joylarda: vanna xonalarda, hovuzlar yonida yoki suvga to'ldirilgan boshqa idishlar yonida, buyumga namlik tushish ehtimoli bo'lgan joylarda saqlamang va va undan foydalanmang.
- Buyumdan xonalardan tashqarida foydalanish taqiqlanadi.
- Buyumni issiq yuzalarning ustiga qo'ymang, uni issiqlik manbalarining yonida saqlamang va undan foydalanmang.
- Qahva maydalagichdan foydalanishdan avval uning ichida begona jismlarning yo'qligini tekshiring.
- Yetkazib berish termasiga kirmagan buyum jihozlari va anjomlaridan foydalanmang.
- Yoqilgan asbobni qarovsiz holda qoldirmang.
- Bolalar yoki imkoniyatlari cheklangan kishilar buyumdan foydalanganda alohida e'tibor berish lozim.
- Bolalarga qahva maydalagich bilan o'ynashga ruxsat bermang.
- Asbobning aylanayotgan pichoqlariga tegmang. Asbobning qopqog'ini ochishdan avval aylanayotgan pichoqlarning to'xtashini kutib turing.
- Elektr tokingn zarbasi bilan shikastlanishga yoki yonib ketishga yo'l qo'ymaslik uchun asbobni suvga yoki boshqa suyuqliklarga botirmang.
- Tarmoq simining issiq yuzalar, issiqlik manbalari va o'tkir jismlarga tegmasligini kuzatib turing.
- Tarmoq simini burab aylantirmang va uni asbobning ustiga o'ramang.
- Tarmoq simi shikastlangan buyumdan foydalanish taqiqlanadi.
- Qahva maydalagichni mustaqil ravishda ta'mirlash taqiqlanadi. Buzilishlar yuzaga kelganda o'zingizga eng yaqin bo'lgan ro'yxatga olingan servis markaziga murojaat qiling.
- Qahva maydalagich tarmoqqa ulangan bo'lsa, uning ustki qopqog'ini yechib ochish taqiqlanadi.
- Doimo asbobni ttozalashdan avval yoki Siz uni ishlatmagan holda elektr tarmog'idan o'chirib chiqarib oling. Tarmoq simini rozetkadan chiqarib olishda undan tortmang. Tarmoq simining vilkasini nam qo'lingiz bilan ushlamang.
- Uzluksiz ishlashning maksimal yo'l qo'yiladigan vaqti – ko'pi bilan 30 soniya, keyin albatta 1-2 daqiqa mobaynida tanaffus qilish lozim.
- Qahva maydalagich faqat uyda foydalanish uchun mo'ljallangan.

FOYDALANISHDAN AVVAL
- Qahva maydalagichni o'ramidan chiqarib oling.
- Yoqishdan avval elektr tarmog'ining kuchlanishi buyumning ish kuchlanshiga mos kelishiga ishonch hosil qiling.
- Asbobning qopqog'ini yechib oling (1).
- Qahva maydalagichning korpusini, qahva uchun idishini, pichoqlarini va qopqog'ini nam mato bilan arting, keyin esa quruq bo'lguncha arting.

ISHLASH TARTIBI
Uzluksiz ishlashning maksimal yo'l qo'yiladigan vaqti – ko'pi bilan 30 soniya, keyin albatta 1-2 daqiqa mobaynida tanaffus qilish lozim.
- Qahva maydalagich faqat donali qahvani maydalash uchun mo'ljallangan.
- Tarkibida juda ko'p moy bo'lgan (masalan, yeryong'oqlarni) yoki o'ta qattiq mahsulotlarni (masalan, guruchni) maydalash tavsiya etilmaydi.
- Buyumning qopqog'ini oching (1).
- Qahva maydalagichga qahva donalarini soling.
- Qahva maydalagichning sig'imi – taxminan 40 gramm qahva donalari.

Eslatma: *Qahva maydalagichni o'ta to'ldirmang.*

- Qahva maydalagichning korpusidagi tegishli tuynukni qopqog'ining mustahkamlash dastagidagi (2) tegishli ilmoqqa moslashtirib, qopqoqni yoping.
- Tarmoq simining vilkasidan ohista torting va uni to'liq o'ramidan yozib chiqaring.
- Tarmoq simining vilkasini rozetkaga kiriting.
- «Yoqish/O'chirish» (I/O) tugmasini (3) bosing va ushlab turing (taxminan 15-25 soniya davomida).
- Qahva maydalash tugaganidan keyin qahva maydalagichni elektr tarmog'idan o'chiring, dvigateli to'liq to'xtaguncha kutib turing, buyumning qopqog'ini (1) oching va maydalangan qahvani chiqarib oling.
Tayyor ichimlikning eng yaxshi ta'mi bo'lishiga erishish uchun hva donalarining talab etiladigan miqdorini bevosita qahva tayyorlashdan avval maydalash tavsiya etiladi.

Eslatma: *Yangi maydalangan qahvani zich yopilgan idishlarda yoki vakuumli o'ramlar ichida saqlash tavsiya etiladi, chunki havoda mavjud bo'lgan kislorod qahvaning ichidagi bo'lgan efir moylariga va moddalarga salbiy ta'sir etadi va tayyor ichimlikning hidini yomonlashtiradi.*

TOZALASH VA PARVARISH QILISH
- Buyumni tozalashdan avval uni elektr tarmog'idan o'chiring.
- Qahva maydalagichning korpusini nam mato bilan arting.
- Gardlarni ketkazish uchun mayin tozalash vositalaridan foydalaning, metall cho'tkalardan va abraziv tozalash vositalaridan foydalanmang.
- Qahva maydalagichni suvga yoki boshqa suyuqliklarga botirmang.
- Qahva maydalagichni idish yuvish mashinasiga solmang.
Saqlashning qulay bo'lishi uchun korpusning (4) yuqori qismini soat mili bo'yicha burab, tarmoq simini o'rab oling.

Texnik xususiyatlar
Ta'minot kuchlanishi: 220-240 V ~ 50 Hz
Maksimal quvvati: 120 W

Ишлаб чиқарувчи олдиндан огоҳлантирмасдан жиҳоз хусусиятларини ўзгартириш ҳуқуқини сақлаб қолади.

Жиҳознинг ишлаш муддати 3 йилдан кам эмас

Кафолат шартлари
Ушбу жиҳозга кафолат бериш масаласида худудий дилер ёки ушбу жиҳоз харид қилинган компанияга мурожаат қилинг. Касса чеки ёки харидни тасдиқловчи бошқа бир молиявий ҳужжат кафолат хизматини бериш шарти ҳисобланади.

Ushbu jihoz 2004/108/EC Ko'rsatmasi asosida belgilangan va Quvvat kuchini belgilash Qonunida (2006/95/EC) aytilgan YAXS talablariga muvofiq keladi.

VITEK

АУДИО-ВИДЕО И БЫТОВАЯ ТЕХНИКА

VT 1540 SR

Coffee grinder

Кофемолка

Инструкция по эксплуатации

GB	Manual instruction	2
DE	Die betriebsanweisung	3
RUS	Инструкция по эксплуатации	4
KZ	Пайдалану нұсқасы	5
PL	Instrukcja obsługi	6
CZ	Návod k použití	7
UA	Інструкція з експлуатації	8
BEL	Інструкцыя па эксплуатацыі	9
UZ	Фойдаланиш қоидалари	10

www.vitek.ru

GB
A production date of the item is indicated in the serial number on the technical data plate. A serial number is an eleven-unit number, with the first four figures indicating the production date. For example, serial number 0606xxxxxxx means that the item was manufactured in June (the sixth month) 2006.

DE
Das Produktionsdatum ist in der Seriennummer auf dem Schild mit technischen Eigenschaften dargestellt. Die Seriennummer stellt eine elfstellige Zahl dar, die ersten vier Zahlen bedeuten dabei das Produktionsdatum. Zum Beispiel bedeutet die Seriennummer 0606xxxxxxx, dass die Ware im Juni (der sechste Monat) 2006 hergestellt wurde.

RUS
Дата производства изделия указана в серийном номере на табличке с техническими данными. Серийный номер представляет собой одиннадцатизначное число, первые четыре цифры которого обозначают дату производства. Например, серийный номер 0606xxxxxxx означает, что изделие было произведено в июне (шестой месяц) 2006 года.

KZ
Бұйымның шығарылған мерзімі техникалық деректері бар кестедегі сериялық нөмірде көрсетілген. Сериялық нөмір он бір саннан тұрады, оның бірінші төрт саны шығару мерзімін білдіреді. Мысалы, сериялық нөмір 0606xxxxxxx болса, бұл бұйым 2006 жылдың маусым айында (алтыншы ай) жасалғанын білдіреді.

PL
Data produkcji wyrobu zawarta w numerze seryjnym podana jest na tabliczce z danymi technicznymi. Numer seryjny składa się z liczby jedynastocyfrowej, w której pierwsze cyfry oznaczają datę produkcji. Na przykład, numer seryjny 0606xxxxxxx oznacza, że wyrób został wyprodukowny w czerwcu (szósty miesiąc) 2006 roku.

CZ
Datum výroby spotřebiče je uveden v sériovém čísle na výrobním štítku s technickými údaji. Sériové číslo je jedenáctimístní číslo, z nichž první čtyři číslice znamenají datum výroby. Například sériové číslo 0606xxxxxxx znamená, že spotřebič byl vyroben v červnu (šestý měsíc) roku 2006.

UA
Дата виробництва виробу вказана в серійному номері на табличці з технічними даними. Серійний номер представляє собою одинадцятизначне число, перші чотири цифри якого означають дату виробництва. Наприклад, серійний номер 0606xxxxxxx означає, що виріб був виготовлений в червні (шостий місяць) 2006 року.

BEL
Дата вытворчасці вырабу паказана ў серыйным нумары на таблічке з тэхнічнымі даданенымі. Серыйны нумар прадстаўляе сабою адзінаццатае лічыло, першыя чатыры лічбы якога абазначаюць дату вытворчасці. Напрыклад, серыйны нумар 0606xxxxxxx азначае, што выраб быў зроблен ў чэрвені (шосты месяц) 2006 года.

UZ
Жиҳоз ишлаб чиқарилган муддат техник хусусиятлар кўрсатилган лавҳачадаги серия рақамида кўрсатилган. Серия рақами ўн битта сондан иборат бўлиб, уларнинг биринчи тўрттаси ишлаб чиқариlaн вақтни ифода этади. Мисол учун 0606xxxxxxx серия рақами жиҳоз 2006 йилнинг июн ойида (оптинчи ойда) ишлаб чиқарилганлигини билдиради.

ЗАПРЕЩЕНО УТИЛИЗИРОВАТЬ С БЫТОВЫМ МУСОРОМ. ОБРАТИТЕСЬ НА СООТВЕТСТВУЮЩИЙ ПУНКТ ПЕРЕРАБОТКИ ЭЛЕКТРИЧЕСКОГО И ЭЛЕКТРОННОГО ОБОРУДОВАНИЯ.

1540IM.indd 2 26.10.2017 9:06:09