SONY

4-106-768-**11**(1)

2-way Speaker

Instructions
Mode d'emploi
Instrucciones
Montageanleitung
Instruktioner
Gebruiksaanwijzing
Instruções
Istruzioni per l'uso
Instrukcja obsługi
Οδηγίες
Инструкции
Інструкції

XS-F6926SE
XS-F1726SE
XS-F1326SE
XS-F1026SE

©2008 Sony Corporation Printed in Vietnam

2-полосный громкоговоритель
Сделано во Вьетнаме
Изготовитель: Сони Корпорейшн
Адрес: 1-7-1 Конан, Минато-ку,
Токио 108-0075, Япония

Dimensions
Dimensions
Dimensiones
Abmessungen
Dimensioner
Afmetingen
Dimensões
Dimensioni
Wymiary
Διαστάσεις
Размеры
Розміри

Unit: mm
Unité : mm
Unidad: mm
Einheit: mm
Enhet: mm
Eenheid: mm
Unidade: mm
Unità: mm
Jednostka: mm
Μονάδα: mm
Единицы: мм
Одиниці: мм

XS-F6926SE

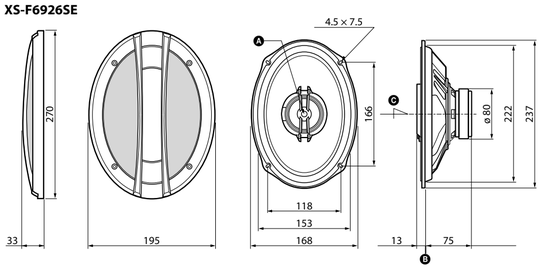

XS-F1726SE

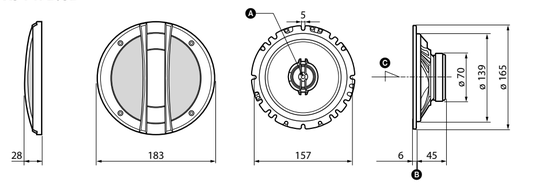

XS-F1326SE

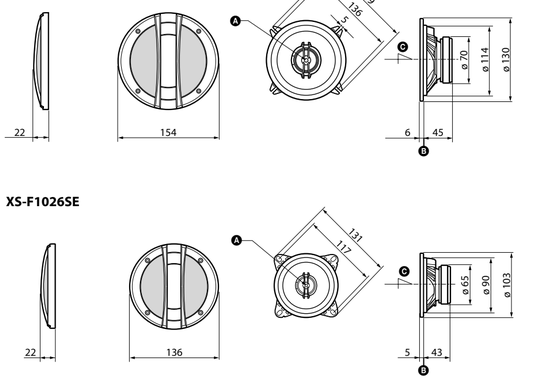

XS-F1026SE

Ⓐ Reference Point
Point de référence
Punto de referencia
Bezugspunkt
Referenspunkt
Referentiepunt
Ponto de Referência
Punto di riferimento
Punkt odniesienia
Σημείο αναφοράς
Исходная точка
Опорна точка

Ⓑ Reference Plane
Plan de référence
Plano de referencia
Bezugsebene
Referensplan
Referentievlak
Plano de Referência
Piano di riferimento
Płaszczyzna odniesienia
Επίπεδο αναφοράς
Исходная плоскость
Опорна площина

Ⓒ Reference Axis
Axe de référence
Eje de referencia
Bezugsachse
Referensaxel
Referentieas
Eixo de Referência
Asse di riferimento
Oś odniesienia
Άξονας αναφοράς
Исходная ось
Опорна вісь

Precautions

- Do not continuously use the speaker system beyond the peak power handling capacity.
- Keep recorded tapes, watches, and personal credit cards using magnetic coding away from the speaker system to protect them from damage caused by the magnets in the speakers.

If you cannot find an appropriate mounting location, consult your car dealer or your nearest Sony dealer before mounting.

Précautions

- Evitez de soumettre le système de haut-parleurs à une utilisation continue au-delà de la puissance crête admissible.
- Gardez les bandes enregistrées, les montres et les cartes de crédit utilisant un code magnétique à l'écart du système de haut-parleurs pour éviter tout dommage causé par les aimants des haut-parleurs.

Si vous ne pouvez pas trouver d'emplacement adéquat pour installer l'appareil, consultez votre revendeur Sony le plus proche.

Precauciones

- Procure no utilizar el sistema de altavoces en forma continua con una potencia que sobrepase la potencia admisible.
- Mantenga alejados del sistema de altavoces las cintas grabadas, relojes o tarjetas de crédito con codificación magnética para evitar daños que posiblemente causarían los imanes de los altavoces.

Si no encuentra un emplazamiento apropiado para el montaje, consulte al distribuidor de su automóvil o al distribuidor de Sony más próximo.

Sicherheitsmaßnahmen

- Verwenden Sie das Lautsprechersystem nicht kontinuierlich über der maximalen Belastbarkeit.
- Halten Sie bespielte Tonbänder, Uhren und Kreditkarten mit Magnetcodierung von den Lautsprechern fern, um eine Beschädigung durch die Lautsprechermagnete zu vermeiden.

Wenn Sie keine geeignete Einbaustelle finden, wenden Sie sich vor der Montage an Ihren Kfz-Händler oder an den nächsten Sony-Händler.

Säkerhetsföreskrifter

- Driv inte högtalarsystemet kontinuerligt med högre toppeffekt än det klarar av.
- Kom ihåg att inspelade kassettband, klockor och kreditkort med magnetremsa kan skadas av magneterna i högtalarna och du bör därför inte lägga dem i närheten av högtalarna.

Om du inte hittar något bra ställe att montera högtalaren på, bör du kontakta bilåterförsäljaren eller närmaste Sony-återförsäljare innan du monterar den.

Voorzorgsmaatregelen

- Belast de luidsprekers niet constant met een vermogen dat het maximale ingangsvermogen overschrijdt.
- Houd banden met opnamen, horloges en creditcards met magnetische codering uit de buurt van het luidsprekersysteem om mogelijke beschadiging door de luidsprekermagneten te voorkomen.

Als u geen geschikte montageplaats vindt, raadpleeg dan uw autodealer of de dichtstbijzijnde Sony dealer voordat u de luidsprekers gaat installeren.

Precauções

- Não utilize o sistema de colunas continuamente além da capacidade de potência de pico.
- Mantenha as cassetes gravadas, os relógios e os cartões de crédito pessoais que utilizem codificação magnética longe do sistema de colunas para evitar que fiquem danificados pelos ímanes dos colunas.

Se não conseguir encontrar um local de instalação apropriado, consulte o concessionário da marca do seu automóvel ou o agente Sony mais próximo.

Precauzioni

- Non utilizzare il sistema diffusori con alimentazione di potenza nominale superiore a quella massima supportata e in modo prolungato.
- I nastri registrati, gli orologi e le carte di credito con codice magnetico devono essere tenuti lontano dal sistema diffusori, per evitare che i magneti dei diffusori possano danneggiarli.

Se non si riesce ad individuare una posizione adatta per il montaggio, consultare il concessionario auto o il proprio rivenditore Sony.

Środki ostrożności

- Nie należy używać w sposób ciągły zestawu głośnikowego przy mocy wyjściowej przekraczającej jego wydajność.
- Aby uniknąć uszkodzenia przedmiotów takich jak nagrane kasety, zegarki, oraz karty kredytowe zakodowane magnetycznie, należy je przechowywać z dala od głośników zawierających wbudowane magnesy.

W przypadku trudności ze znalezieniem odpowiedniego miejsca na instalację głośników należy skonsultować się z punktem sprzedaży pojazdu lub najbliższym sprzedawcą produktów firmy Sony.

Προφυλάξεις

- Μη χρησιμοποιείτε συνεχώς το σύστημα ηχείων σε μεγαλύτερη ισχύ από τη μέγιστη επιτρεπόμενη.
- Φυλάσσετε τις ηχογραφημένες κασέτες, τα ρολόγια και τις προσωπικές πιστωτικές κάρτες με μαγνητική κωδικοποίηση μακριά από το σύστημα των ηχείων για να το προστατέψετε από ζημιά που μπορεί να προκαλέσουν οι μαγνήτες στα ηχεία.

Εάν δεν μπορείτε να βρείτε μια κατάλληλη θέση τοποθέτησης, συμβουλευτείτε τον αντιπρόσωπο του αυτοκινήτου σας ή τον πλησιέστερο αντιπρόσωπο της Sony, πριν από την τοποθέτηση.

Меры предосторожности

- Не допускайте продолжительной подачи на акустическую систему нагрузки, превышающей ее пиковую мощность.
- Не держите вблизи от акустических систем магнитные ленты с записью, часы или кредитные карточки с магнитным кодом во избежание их повреждения под воздействием магнитов, имеющихся в громкоговорителях.

Если Вы не можете самостоятельно найти подходящее место для установки акустических систем, обратитесь за советом в ближайшую автомобильную мастерскую или к ближайшему дилеру фирмы Sony.

Заходи безпеки

- Не допускайте тривалого подання на акустичну систему навантаження, яке перевищує її пікову потужність.
- Зберігайте записані касети, годинники та особисті кредитні картки з магнітним кодуванням подалі від акустичної системи, щоб захистити їх від розмагнічування.

Якщо знайти належне місце для встановлення не вдається, зверніться спершу до дилера, в якого придбано автомобіль, або до найближчого дилера компанії Sony.

Disposal of Old Electrical & Electronic Equipment (Applicable in the European Union and other European countries with separate collection systems)

This symbol on the product or on its packaging indicates that this product shall not be treated as household waste. Instead it shall be handed over to the applicable collection point for the recycling of electrical and electronic equipment. By ensuring this product is disposed of correctly, you will help prevent potential negative consequences for the environment and human health, which could otherwise be caused by inappropriate waste handling of this product. The recycling of materials will help to conserve natural resources. For more detailed information about recycling of this product, please contact your local Civic Office, your household waste disposal service or the shop where you purchased the product.

Traitement des appareils électriques et électroniques en fin de vie (Applicable dans les pays de l'Union Européenne et aux autres pays européens disposant de systèmes de collecte sélective)

Ce symbole, apposé sur le produit ou sur son emballage, indique que ce produit ne doit pas être traité avec les déchets ménagers. Il doit être remis à un point de collecte approprié pour le recyclage des équipements électriques et électroniques. En s'assurant que ce produit est bien mis au rebut de manière appropriée, vous aiderez à prévenir les conséquences négatives potentielles pour l'environnement et la santé humaine. Le recyclage des matériaux aidera à préserver les ressources naturelles. Pour toute information supplémentaire au sujet du recyclage de ce produit, vous pouvez contacter votre municipalité, votre déchetterie ou le magasin où vous avez acheté le produit.

Tratamiento de los equipos eléctricos y electrónicos al final de su vida útil (aplicable en la Unión Europea y en países europeos con sistemas de recogida selectiva de residuos)

Este símbolo en el equipo o el embalaje indica que el presente producto no puede ser tratado como residuos domésticos normales, sino que debe entregarse en el correspondiente punto de recogida de equipos eléctricos y electrónicos. Al asegurarse de que este producto se desecha correctamente, Ud. ayuda a prevenir las consecuencias negativas para el medio ambiente y la salud humana que podrían derivarse de la incorrecta manipulación en el momento de deshacerse de este producto. El reciclaje de materiales ayuda a conservar los recursos naturales. Para recibir información detallada sobre el reciclaje de este producto, póngase en contacto con el ayuntamiento, el punto de recogida más cercano o el establecimiento donde ha adquirido el producto.

Entsorgung von gebrauchten elektrischen und elektronischen Geräten (anzuwenden in den Ländern der Europäischen Union und anderen europäischen Ländern mit einem separaten Sammelsystem für diese Geräte)

Das Symbol auf dem Produkt oder seiner Verpackung weist darauf hin, dass dieses Produkt nicht als normaler Haushaltsabfall zu behandeln ist, sondern an einer Annahmestelle für das Recycling von elektrischen und elektronischen Geräten abgegeben werden muss. Durch Ihren Beitrag zum korrekten Entsorgen dieses Produkts schützen Sie die Umwelt und die Gesundheit Ihrer Mitmenschen. Umwelt und Gesundheit werden durch falsches Entsorgen gefährdet. Materialrecycling hilft den Verbrauch von Rohstoffen zu verringern. Weitere Informationen über das Recycling dieses Produkts erhalten Sie von Ihrer Gemeinde, den kommunalen Entsorgungsbetrieben oder dem Geschäft, in dem Sie das Produkt gekauft haben.

Omhändertagande av gamla elektriska och elektroniska produkter (Användbar i den Europeiska Unionen och andra Europeiska länder med separata insamlingssystem)

Symbolen på produkten eller emballaget anger att produkten inte får hanteras som hushållsavfall. Den skall i stället lämnas in på uppsamlingsplats för återvinning av el- och elektronikkomponenter. Genom att säkerställa att produkten hanteras på rätt sätt bidrar du till att förebygga eventuella negativa miljö- och hälsoeffekter som kan uppstå om produkten kasseras som vanligt avfall. Återvinning av material hjälper till att bibehålla naturens resurser. För ytterligare upplysningar om återvinning för du kontakta lokala myndigheter eller sophämtningstjänst eller affären där du köpte varan.

Verwijdering van oude elektrische en elektronische apparaten (Toepasbaar in de Europese Unie en andere Europese landen met gescheiden ophaalsystemen)

Het symbool op het product of op de verpakking wijst erop dat dit product niet als huishoudelijk afval mag worden behandeld. Het moet echter naar een plaats worden gebracht waar elektrische en elektronische apparatuur wordt gerecycled. Als u ervoor zorgt dat dit product op de correcte manier wordt verwijderd, voorkomt u voor mens en milieu negatieve gevolgen die zich zouden kunnen voordoen in geval van verkeerde afvalbehandeling. De recycling van materialen draagt bij tot het vrijwaren van natuurlijke bronnen. Voor meer details in verband met het recyclen van dit product, neemt u contact op met de gemeentelijke instanties, het bedrijf of de dienst belast met de verwijdering van huishoudafval of de winkel waar u het product hebt gekocht.

Tratamento de Equipamentos Eléctricos e Electrónicos no final da sua vida útil (Aplicável na União Europeia e em países Europeus com sistemas de recolha selectiva de resíduos)

Este símbolo, colocado no produto ou na sua embalagem, indica que este não deve ser tratado como resíduo urbano indiferenciado. Deve sim ser colocado num ponto de recolha destinado a resíduos de equipamentos eléctricos e electrónicos. Assegurando-se que este produto é correctamente depositado, irá prevenir potenciais consequências negativas para o ambiente bem como para a saúde, que de outra forma poderiam ocorrer pelo mau manuseamento destes produtos. A reciclagem dos materiais contribuirá para a conservação dos recursos naturais. Para obter informação mais detalhada sobre a reciclagem deste produto, por favor contacte o município onde reside, os serviços de recolha de resíduos da sua área ou a loja onde adquiriu o produto.

Trattamento del dispositivo elettrico od elettronico a fine vita (applicabile in tutti i paesi dell'Unione Europea e in altri paesi europei con sistema di raccolta differenziata)

Questo simbolo sul prodotto o sulla confezione indica che il prodotto non deve essere considerato come un normale rifiuto domestico, ma deve invece essere consegnato ad un punto di raccolta appropriato per il riciclo di apparecchi elettrici ed elettronici. Assicurandovi che questo prodotto sia smaltito correttamente, voi contribuirete a prevenire potenziali conseguenze negative per l'ambiente e per la salute che potrebbero altrimenti essere causate dal suo smaltimento inadeguato. Il riciclaggio dei materiali aiuta a conservare le risorse naturali. Per informazioni più dettagliate circa il riciclaggio di questo prodotto, potete contattare l'ufficio comunale, il servizio locale di smaltimento rifiuti oppure il negozio dove l'avete acquistato.

Utylizacja zużytych urządzeń elektrycznych i elektronicznych (dotyczy Unii Europejskiej i innych krajów europejskich stosujących selekcję odpadów)

Ten symbol umieszczony na produkcie lub jego opakowaniu oznacza, że nie może on być wyrzucany razem z odpadami komunalnymi. Należy go dostarczyć do odpowiedniego punktu odbioru przeznaczającego urządzenia elektryczne i elektroniczne. Właściwie przeprowadzona utylizacja pozwala uchronić środowisko i ludzkie zdrowie przed ewentualnymi szkodliwymi skutkami nieodpowiedniego pozbywania się tego produktu. Recykling materiałów pozwala chronić zasoby naturalne. Dalsze informacje na temat recyklingu produktu można uzyskać w lokalnym urzędzie miejskim, w firmie zajmującej się zbiórką odpadów komunalnych lub w sklepie, w którym zakupiono ten produkt.

Αποκομιδή Παλαιού Ηλεκτρικού & Ηλεκτρονικού Εξοπλισμού (Ισχύει στην Ευρωπαϊκή Ένωση και άλλες Ευρωπαϊκές χώρες με ξεχωριστά συστήματα συλλογής)

Το σύμβολο αυτό επάνω στο προϊόν ή στη συσκευασία του σημαίνει ότι το προϊόν δεν πρέπει να πεταχτεί μαζί με τα οικιακά απορρίμματα αλλά πρέπει να παραδοθεί σε ένα κατάλληλο σημείο συλλογής ηλεκτρολογικού και ηλεκτρονικού υλικού προς ανακύκλωση. Με το να βεβαιωθείτε ότι το προϊόν πετάχτηκε σωστά, βοηθάτε στην πρόληψη πιθανών αρνητικών επιπτώσεων στο περιβάλλον και την υγεία. Η ανακύκλωση των υλικών θα βοηθήσει στην εξοικονόμηση φυσικών πόρων. Για περισσότερες πληροφορίες σχετικά με την ανακύκλωση αυτού του προϊόντος, παρακαλούμε επικοινωνήστε με τις υπηρεσίες καθαριότητας του δήμου σας ή το κατάστημα όπου αγοράσατε το προϊόν.

Утилизация электрического и электронного оборудования (директива применяется в странах Евросоюза и других европейских странах, где действуют системы раздельного сбора отходов)

Переробка старого електричного та електронного обладнання (діє у межах країн Європейського Союзу та інших країн Європи з окремими системами збору)

Дата виготовлення пристрою

Той же номер, що і серійний номер пристрою, вказаний на наклейці зі штрих-кодом на картонній упаковці.
Щоб дізнатися дату виготовлення, див. символи «P/D:» на наклейці зі штрих-кодом на картонній упаковці.

P/D:XX XXXX
1 2

1. Місяць виготовлення
2. Рік виготовлення
A-0, B-1, C-2, D-3, E-4, F-5, G-6, H-7, I-8, J-9

Specifications

XS-F6926SE

Speaker	Coaxial 2-way: Woofer 16 × 24 cm cone type Tweeter 6.0 cm cone type
Short-term Maximum power*1	280 W*2
Rated power	60 W*2
Rated impedance	4 Ω
Output sound pressure level	89±2 dB (1 W, 1 m)*2
Effective frequency range	40 – 22,000 Hz*2
Mass	Approx. 1,100 g per speaker
Supplied accessories	Parts for installation

XS-F1726SE

Speaker	Coaxial 2-way: Woofer 16.5 cm cone type Tweeter 3.5 cm balanced dome type
Short-term Maximum power*1	190 W*2
Rated power	40 W*2
Rated impedance	4 Ω
Output sound pressure level	87±2 dB (1 W, 1 m)*2
Effective frequency range	50 – 23,000 Hz*2
Mass	Approx. 530 g per speaker
Supplied accessories	Parts for installation

XS-F1326SE

Speaker	Coaxial 2-way: Woofer 13 cm cone type Tweeter 3.5 cm balanced dome type
Short-term Maximum power*1	150 W*2
Rated power	35 W*2
Rated impedance	4 Ω
Output sound pressure level	86±2 dB (1 W, 1 m)*2
Effective frequency range	60 – 23,000 Hz*2
Mass	Approx. 500 g per speaker
Supplied accessories	Parts for installation

XS-F1026SE

Speaker	Coaxial 2-way: Woofer 10 cm cone type Tweeter 2.5 cm balanced dome type
Short-term Maximum power*1	130 W*2
Rated power	30 W*2
Rated impedance	4 Ω
Output sound pressure level	85±2 dB (1 W, 1 m)*2
Effective frequency range	65 – 22,000 Hz*2
Mass	Approx. 400 g per speaker
Supplied accessories	Parts for installation

Design and specifications are subject to change without notice.

*1 "Short-term Maximum power" may also be referred to as "Peak Power".
*2 Testing Condition : IEC 06268-5 (2003-05)

Spécifications

XS-F6926SE

Haut-parleur	Coaxial à 2 voies : Haut-parleur de graves de 16 × 24 cm de type conique Haut-parleur d'aigus de 6,0 cm de type conique
Puissance maximale à court terme*1	280 W*2
Puissance nominale	60 W*2
Impédance nominale	4 Ω
Niveau de pression acoustique	89±2 dB (1 W, 1 m)*2
Plage de fréquences efficace	40 – 22 000 Hz*2
Poids	Environ 1 100 g par haut-parleur
Accessoires fournis	Eléments d'installation

XS-F1726SE

Haut-parleur	Coaxial à 2 voies : Haut-parleur de graves de 16,5 cm de type conique Haut-parleur d'aigus de 3,5 cm de type à dôme équilibré
Puissance maximale à court terme*1	190 W*2
Puissance nominale	40 W*2
Impédance nominale	4 Ω
Niveau de pression acoustique	87±2 dB (1 W, 1 m)*2
Plage de fréquences efficace	50 – 23 000 Hz*2
Poids	Environ 530 g par haut-parleur
Accessoires fournis	Eléments d'installation

XS-F1326SE

Haut-parleur	Coaxial à 2 voies : Haut-parleur de graves de 13 cm de type conique Haut-parleur d'aigus de 3,5 cm de type à dôme équilibré
Puissance maximale à court terme*1	150 W*2
Puissance nominale	35 W*2
Impédance nominale	4 Ω
Niveau de pression acoustique	86±2 dB (1 W, 1 m)*2
Plage de fréquences efficace	60 – 23 000 Hz*2
Poids	Environ 500 g par haut-parleur
Accessoires fournis	Eléments d'installation

XS-F1026SE

Haut-parleur	Coaxial à 2 voies : Haut-parleur de graves de 10 cm de type conique Haut-parleur d'aigus de 2,5 cm de type à dôme équilibré
Puissance maximale à court terme*1	130 W*2
Puissance nominale	30 W*2
Impédance nominale	4 Ω
Niveau de pression acoustique	85±2 dB (1 W, 1 m)*2
Plage de fréquences efficace	65 – 22 000 Hz*2
Poids	Environ 400 g par haut-parleur
Accessoires fournis	Eléments d'installation

La conception et les spécifications sont sujettes à modification sans préavis.

*1 La « Puissance maximale à court-terme » peut aussi être désignée sous le nom de « Puissance de crête ».
*2 Conditions de test : IEC 06268-5 (2003-05)

Especificaciones

XS-F6926SE

Altavoz	Coaxial de 2 vías: Graves 16 x 24 cm, tipo cónico Agudos 6,0 cm, tipo cónico
Potencia de pico máximo*1	280 W*2
Potencia nominal	60 W*2
Impedancia nominal	4 Ω
Sensibilidad	89±2 dB (1 W, 1 m)*2
Rango de frecuencia efectivo	40 – 22 000 Hz*2
Peso	Aprox. 1 100 g por altavoz
Accesorios suministrados	Componentes para instalación

XS-F1726SE

Altavoz	Coaxial de 2 vías: Graves 16,5 cm, tipo cónico Agudos 3,5 cm, tipo BD
Potencia de pico máximo*1	190 W*2
Potencia nominal	40 W*2
Impedancia nominal	4 Ω
Sensibilidad	87±2 dB (1 W, 1 m)*2
Rango de frecuencia efectivo	50 – 23 000 Hz*2
Peso	Aprox. 530 g por altavoz
Accesorios suministrados	Componentes para instalación

XS-F1326SE

Altavoz	Coaxial de 2 vías: Graves 13 cm, tipo cónico Agudos 3,5 cm, tipo BD
Potencia de pico máximo*1	150 W*2
Potencia nominal	35 W*2
Impedancia nominal	4 Ω
Sensibilidad	86±2 dB (1 W, 1 m)*2
Rango de frecuencia efectivo	60 – 23 000 Hz*2
Peso	Aprox. 500 g por altavoz
Accesorios suministrados	Componentes para instalación

XS-F1026SE

Altavoz	Coaxial de 2 vías: Graves 10 cm, tipo cónico Agudos 2,5 cm, tipo BD
Potencia de pico máximo*1	130 W*2
Potencia nominal	30 W*2
Impedancia nominal	4 Ω
Sensibilidad	85±2 dB (1 W, 1 m)*2
Rango de frecuencia efectivo	65 – 22 000 Hz*2
Peso	Aprox. 400 g por altavoz
Accesorios suministrados	Componentes para instalación

Diseño y especificaciones sujetos a cambio sin previo aviso.

*1 "Potencia de pico máximo" también puede denominarse "Potencia de pico".
*2 Condición de verificación : IEC 06268-5 (2003-05)

Technische Daten

XS-F6926SE

Lautsprecher	2 Wege, koaxial: Tieftöner 16 × 24 cm, Konus-Typ Hochtöner 6,0 cm, Konus-Typ
Kurzzeitige max. Leistung*1	280 W*2
Nennleistung	60 W*2
Nennimpedanz	4 Ω
Ausgangsschalldruckpegel	89±2 dB (1 W, 1 m)*2
Effektiver Frequenzbereich	40 – 22.000 Hz*2
Gewicht	ca. 1 110 g pro Lautsprecher
Mitgelieferter Zubehör	Montageteile

XS-F1726SE

Lautsprecher	2 Wege, koaxial: Tieftöner 16,5 cm, Konus-Typ Hochtöner 3,5 cm, Typ B.D
Kurzzeitige max. Leistung*1	190 W*2
Nennleistung	40 W*2
Nennimpedanz	4 Ω
Ausgangsschalldruckpegel	87±2 dB (1 W, 1 m)*2
Effektiver Frequenzbereich	50 – 23.000 Hz*2
Gewicht	ca. 530 g pro Lautsprecher
Mitgelieferter Zubehör	Montageteile

XS-F1326SE

Lautsprecher	2 Wege, koaxial: Tieftöner 13 cm, Konus-Typ Hochtöner 3,5 cm, Typ B.D
Kurzzeitige max. Leistung*1	150 W*2
Nennleistung	35 W*2
Nennimpedanz	4 Ω
Ausgangsschalldruckpegel	86±2 dB (1 W, 1 m)*2
Effektiver Frequenzbereich	60 – 23.000 Hz*2
Gewicht	ca. 500 g pro Lautsprecher
Mitgelieferter Zubehör	Montageteile

XS-F1026SE

Lautsprecher	2 Wege, koaxial: Tieftöner 10 cm, Konus-Typ Hochtöner 2,5 cm, Typ B.D
Kurzzeitige max. Leistung*1	130 W*2
Nennleistung	30 W*2
Nennimpedanz	4 Ω
Ausgangsschalldruckpegel	85±2 dB (1 W, 1 m)*2
Effektiver Frequenzbereich	65 – 22.000 Hz*2
Gewicht	ca. 400 g pro Lautsprecher
Mitgelieferter Zubehör	Montageteile

Änderungen, die dem technischen Fortschritt dienen, bleiben vorbehalten.

*1 „Kurzzeitige max. Leistung" wird manchmal auch als „Spitzenleistung" bezeichnet.
*2 Testbedingung: IEC 06268-5 (2003-05)

Specifikationer

XS-F6926SE

Högtalare	Koaxial 2-vägs: Woofer 16 × 24 cm, konisk typ Tweeter 6,0 cm, konisk typ
Toppeffekt, kortvarig*1	280 W*2
Märkeffekt	60 W*2
Märkimpedans	4 Ω
Utmatad ljudtrycksnivå	89±2 dB (1 W, 1 m)*2
Effektivt frekvensomfång	40 – 22 000 Hz*2
Vikt	Ungefär 1 100 g per högtalare
Medföljande tillbehör	Delar för installation

XS-F1726SE

Högtalare	Koaxial 2-vägs: Woofer 16,5 cm, konisk typ Tweeter 3,5 cm, B.D-typ
Toppeffekt, kortvarig*1	190 W*2
Märkeffekt	40 W*2
Märkimpedans	4 Ω
Utmatad ljudtrycksnivå	87±2 dB (1 W, 1 m)*2
Effektivt frekvensomfång	50 – 23 000 Hz*2
Vikt	Ungefär 530 g per högtalare
Medföljande tillbehör	Delar för installation

XS-F1326SE

Högtalare	Koaxial 2-vägs: Woofer 13 cm, konisk typ Tweeter 3,5 cm, B.D-typ
Toppeffekt, kortvarig*1	150 W*2
Märkeffekt	35 W*2
Märkimpedans	4 Ω
Utmatad ljudtrycksnivå	86±2 dB (1 W, 1 m)*2
Effektivt frekvensomfång	60 – 23 000 Hz*2
Vikt	Ungefär 500 g per högtalare
Medföljande tillbehör	Delar för installation

XS-F1026SE

Högtalare	Koaxial 2-vägs: Woofer 10 cm, konisk typ Tweeter 2,5 cm, B.D-typ
Toppeffekt, kortvarig*1	130 W*2
Märkeffekt	30 W*2
Märkimpedans	4 Ω
Utmatad ljudtrycksnivå	85±2 dB (1 W, 1 m)*2
Effektivt frekvensomfång	65 – 22 000 Hz*2
Vikt	Ungefär 400 g per högtalare
Medföljande tillbehör	Delar för installation

Rätten till ändring av design och specifikationer förbehålles.

*1 "Toppeffekt, kortvarig" kan även kallas för "Maxeffekt".
*2 Testvillkor: IEC 06268-5 (2003-05)

Technische gegevens

XS-F6926SE

Luidspreker	Coaxiaal 2-weg: Lage tonen 16 × 24 cm, conustype Hoge tonen 6,0 cm, conustype
Maximaal ingangsvermogen*1	280 W*2
Nominaal ingangsvermogen	60 W*2
Impedantie	4 Ω
Gevoeligheid	89±2 dB (1 W, 1 m)*2
Frequentiebereik	40 – 22.000 Hz*2
Gewicht	Ongeveer 1.100 g per luidspreker
Bijgeleverde accessoires	Onderdelen voor installatie

XS-F1726SE

Luidspreker	Coaxiaal 2-weg: Lage tonen 16,5 cm, conus-type Hoge tonen 3,5 cm, B.D-type
Maximaal ingangsvermogen*1	190 W*2
Nominaal ingangsvermogen	40 W*2
Impedantie	4 Ω
Gevoeligheid	87±2 dB (1 W, 1 m)*2
Frequentiebereik	50 – 23.000 Hz*2
Gewicht	Ongeveer 530 g per luidspreker
Bijgeleverde accessoires	Onderdelen voor installatie

XS-F1326SE

Luidspreker	Coaxiaal 2-weg: Lage tonen 13 cm, conus-type Hoge tonen 3,5 cm, B.D-type
Maximaal ingangsvermogen*1	150 W*2
Nominaal ingangsvermogen	35 W*2
Impedantie	4 Ω
Gevoeligheid	86±2 dB (1 W, 1 m)*2
Frequentiebereik	60 – 23.000 Hz*2
Gewicht	Ongeveer 500 g per luidspreker
Bijgeleverde accessoires	Onderdelen voor installatie

XS-F1026SE

Luidspreker	Coaxiaal 2-weg: Lage tonen 10 cm, conus-type Hoge tonen 2,5 cm, B.D-type
Maximaal ingangsvermogen*1	130 W*2
Nominaal ingangsvermogen	30 W*2
Impedantie	4 Ω
Gevoeligheid	85±2 dB (1 W, 1 m)*2
Frequentiebereik	65 – 22.000 Hz*2
Gewicht	ca. 400 g per luidspreker
Bijgeleverde accessoires	Onderdelen voor installatie

Ontwerp en specificaties kunnen zonder voorafgaande mededeling gewijzigd worden.

*1 "Maximaal ingangsvermogen" kan ook "piekvermogen" genoemd worden.
*2 Testvoorwaarde: IEC 06268-5 (2003-05)

Especificações

XS-F6926SE

Coluna	Coaxial de 2 vias: Graves 16 × 24 cm, cónico Agudos 6,0 cm, cónico
Potência máxima de curto-prazo*1	280 W*2
Potência nominal	60 W*2
Impedância nominal	4 Ω
Nível de pressão acústica de saída	89±2 dB (1 W, 1 m) *2
Amplitude de frequência efectiva	40 – 22.000 Hz*2
Peso	Aprox. 1.100 g por coluna
Acessórios fornecidos	Peças para instalação

XS-F1726SE

Coluna	Coaxial de 2 vias: Graves 16,5 cm, cónico Agudos 3,5 cm, Tipo B.D
Potência máxima de curto-prazo*1	190 W*2
Potência nominal	40 W*2
Impedância nominal	4 Ω
Nível de pressão acústica de saída	87±2 dB (1 W, 1 m) *2
Amplitude de frequência efectiva	50 – 23.000 Hz*2
Peso	Aprox. 530 g por coluna
Acessórios fornecidos	Peças para instalação

XS-F1326SE

Coluna	Coaxial de 2 vias: Graves 13 cm, cónico Agudos 3,5 cm, Tipo B.D
Potência máxima de curto-prazo*1	150 W*2
Potência nominal	35 W*2
Impedância nominal	4 Ω
Nível de pressão acústica de saída	86±2 dB (1 W, 1 m) *2
Amplitude de frequência efectiva	60 – 23.000 Hz*2
Peso	Aprox. 500 g por coluna
Acessórios fornecidos	Peças para instalação

XS-F1026SE

Coluna	Coaxial de 2 vias: Graves 10 cm, cónico Agudos 2,5 cm, Tipo B.D
Potência máxima de curto-prazo*1	130 W*2
Potência nominal	30 W*2
Impedância nominal	4 Ω
Nível de pressão acústica de saída	85±2 dB (1 W, 1 m) *2
Amplitude de frequência efectiva	65 – 22.000 Hz*2
Peso	Aprox. 400 g por coluna
Acessórios fornecidos	Peças para instalação

Design e especificações sujeitos a alterações sem aviso prévio.

*1 "Potência máxima de curto-prazo" pode também ser referida como "Potência de pico".
*2 Condição de Teste: IEC 06268-5 (2003-05)

Caratteristiche tecniche

XS-F6926SE

Diffusore	Coassiale a 2 vie: Woofer da 16 × 24 cm, tipo a cono Tweeter da 6,0 cm, tipo a cono
Potenza massima a breve termine*1	280 W*2
Potenza nominale	60 W*2
Impedenza nominale	4 Ω
Livello pressione sonora in uscita	89±2 dB (1 W, 1 m)*2
Gamma di frequenza effettiva	40 – 22.000 Hz*2
Peso	Circa 1.100 g per diffusore
Accessori in dotazione	Elementi per installazione

XS-F1726SE

Diffusore	Coassiale a 2 vie: Woofer da 16,5 cm, tipo a cono Tweeter da 3,5 cm, tipo B.D
Potenza massima a breve termine*1	190 W*2
Potenza nominale	40 W*2
Impedenza nominale	4 Ω
Livello pressione sonora in uscita	87±2 dB (1 W, 1 m)*2
Gamma di frequenza effettiva	50 – 23.000 Hz*2
Peso	Circa 530 g per diffusore
Accessori in dotazione	Elementi per installazione

XS-F1326SE

Diffusore	Coassiale a 2 vie: Woofer da 13 cm, tipo a cono Tweeter da 3,5 cm, tipo B.D
Potenza massima a breve termine*1	150 W*2
Potenza nominale	35 W*2
Impedenza nominale	4 Ω
Livello pressione sonora in uscita	86±2 dB (1 W, 1 m)*2
Gamma di frequenza effettiva	60 –

Mounting / Montage / Montaje / Montage / Montering / Montage / Montagem / Montaggio / Montaż / Τοποθέτηση / Монтаж / Встановлення

Before mounting

A depth of at least 75 mm (45 mm)*1 (43 mm)*2 is required for flush mounting. Measure the depth of the area where you are to mount the speaker, and ensure that the speaker is not obstructing any other components of the car. Keep the followings in mind when choosing a mounting location:

- Make sure that nothing is obstructing around the mounting location of the door (front or rear) or the rear tray where you are to mount the speaker.
- A hole for mounting may already be cut out of the inner panel of the door (front or rear) or the rear tray. In this case, you need to modify the board only.
- If you are to mount this speaker system in the door (front or rear), make sure that the speaker terminals, frame or magnet do not interfere with any inner parts, such as the window mechanism in the door (when you open or close the window), etc.
  Also make sure that the speaker grille does not touch any inner fittings, such as the window cranks, door handles, arm rests, door pockets, lamps or seats etc.
- If you are to mount this speaker system in the rear tray, make sure that the speaker terminals, frame or magnet do not touch any inner parts of the car, such as the torsion bar springs (when you open or close the trunk lid), etc.
  Also make sure that the speaker grille does not touch any inner fittings, such as seat belts, head rests, center brake lights, inner covers of the rear wipers, curtains or air purifiers, etc.

Avant le montage

Une profondeur d'au moins 75 mm (45 mm)*1 (43 mm)*2 est nécessaire pour effectuer le montage encastré. Mesurez la profondeur de l'emplacement où vous souhaitez monter le haut-parleur et assurez-vous que ce dernier ne gêne en rien les autres composants du véhicule. Prenez les points suivants en considération lors du choix de l'emplacement de montage :

- Assurez-vous qu'aucun objet ne fait obstacle à proximité de l'emplacement de montage sur la portière (avant ou arrière) ou sur la plage arrière où vous envisagez de monter le hautparleur.
- Il est possible qu'un trou ait déjà été découpé dans le panneau intérieur de la portière (avant ou arrière) ou de la plage arrière. Dans ce cas, il vous suffit de modifier le panneau.
- Si vous envisagez de monter ce système de haut-parleurs sur la portière (avant ou arrière), assurez-vous que les bornes, le cadre ou les aimants du haut-parleur ne sont pas en contact avec des pièces internes, telles que le mécanisme de la vitre de la portière (lorsque vous ouvrez ou fermez la vitre), etc.
  Assurez-vous également que la grille du haut-parleur n'entre pas en contact avec des éléments internes, tels que les manivelles de lève-vitre, les poignées de portières, les repose-bras, les vide-poches, les lampes ou les sièges, etc.
- Si vous envisagez de monter ce système de haut-parleurs sur la plage arrière, assurez-vous que les bornes, le cadre ou les aimants du haut-parleur n'entrent pas en contact avec des pièces internes du véhicule, telles que les ressorts à barre de torsion (lorsque vous ouvrez ou fermez le coffre), etc.
  Assurez-vous également que la grille du haut-parleur n'entre pas en contact avec des éléments internes, tels que ceintures de sécurité, appuis-tête, feux de stop centraux, garnitures intérieures des essuie-glaces arrières, rideaux ou filtres à air, etc.

Antes del montaje

Para el montaje alineado, es necesaria una profundidad mínima de 75 mm (45 mm)*1 (43 mm)*2. Mida la profundidad del lugar donde desea montar el altavoz y compruebe que el altavoz no obstruya ningún componente del automóvil. Antes de elegir el lugar de montaje, se debe tener en cuenta lo siguiente:

- Asegúrese de que no haya obstáculos en el lugar de montaje de la puerta (frontal o posterior) ni en la bandeja posterior donde desea instalar el altavoz.
- Es posible que ya exista un orificio de montaje en el panel interior de la puerta (frontal o posterior) o en la bandeja posterior. En este caso, sólo debe modificar el tablero.
- Si desea montar este sistema de altavoces en la puerta (frontal o posterior), asegúrese de que los terminales del altavoz, el marco y el imán no interfieren con los componentes interiores como, por ejemplo, el mecanismo de la ventanilla de la puerta (al abrir o cerrar la ventanilla), etc.
  Asegúrese también de que la rejilla del altavoz no está en contacto con accesorios interiores como, por ejemplo, los picaportes de las ventanillas y puertas, los reposabrazos, los compartimientos para guardar objetos situados en las puertas, las luces o los asientos, etc.
- Si desea montar el sistema de altavoces en la bandeja posterior, asegúrese de que los terminales del altavoz, el marco y el imán no están en contacto con los componentes interiores del automóvil como, por ejemplo, los resortes de la barra de torsión (cuando abra o cierre el portaequipajes), etc.
  Asegúrese también de que la rejilla del altavoz no está en contacto con accesorios interiores como, por ejemplo, los cinturones de seguridad, los reposacabezas, las luces de frenos centrales, las cubiertas interiores de los limpiaparabrisas posteriores, las cortinas o ambientadores, etc.

Vor der Montage

Für eine versenkte Montage ist eine Einbautiefe von mindestens 75 mm (45 mm)*1 (43 mm)*2 erforderlich. Messen Sie die Tiefe an der Stelle, an der der Lautsprecher montiert werden soll, und vergewissern Sie sich, dass der Lautsprecher keine anderen Fahrzeugteile blockiert. Beachten Sie bitte Folgendes, wenn Sie die Montagestelle festlegen:

- Achten Sie darauf, dass nichts die Montageposition in der Tür (vorn/hinten) oder in der Hutablage, wo Sie den Lautsprecher anbringen wollen, blockiert.
- In der Innenverkleidung der Tür (vorn/hinten) oder de Hutablage befindet sich möglicherweise bereits eine Aussparung für die Montage. In diesem Fall brauchen Sie nur die Platte anzupassen.
- Wenn Sie dieses Lautsprechersystem in der Tür (vorne oder hinten) montieren, achten Sie darauf, dass die Lautsprecheranschlüsse, die Rahmen bzw. die Magneten keine Teile im Fahrzeuginneren blockieren, wie zum Beispiel den Hubmechanismus in der Tür zum Öffnen und Schließen des Fensters usw.
  Achten Sie außerdem darauf, dass das Lautsprechergitter keine Teile der Innenausstattung wie Fensterkurbeln, Türgriffe, Armlehnen, Ablagen in der Tür, Lampen, Sitze usw. berührt.
- Wenn Sie dieses Lautsprechersystem in der Hutablage montieren, achten Sie darauf, dass die Lautsprecheranschlüsse, die Rahmen bzw. die Magneten keine Teile im Fahrzeuginneren blockieren, wie zum Beispiel die Heckklappendämpfer beim Öffnen und Schließen der Heckklappe usw.
  Achten Sie außerdem darauf, dass das Lautsprechergitter keine Teile der Innenausstattung wie Sicherheitsgurte, Kopfstützen, Zusatzbremsleuchten, Innenverkleidungen der hinteren Scheibenwischer, Sonnenschutzvorrichtungen oder Luftreiniger usw. berührt.

Innan du monterar

För en jämn och slät montering krävs ett djup på minst 75 mm (45 mm)*1 (43 mm)*2. Mät ut djupet där du tänker montera högtalaren och se till att den inte kommer i vägen för några andra komponenter i bilen. Tänk på följande när du väljer monteringsplats:

- Se till att det inte finns något hinder i dörren (främre eller bakre) eller hatthyllan runt den plats där du tänker montera högtalaren.
- I vissa fall finns det redan ett hål förberett för högtalare i dörrens (främre eller bakre) innerpanel eller i hatthyllan. I så fall behöver du bara se till att urtaget passar högtalaren.
- Om du tänker montera det här högtalarsystemet i dörren (framdörr eller bakdörr), måste du se till att högtalarterminalerna, ramen och magneten inte kommer i vägen för några delar inne i dörren, t.ex. fönstermekanismen (när du öppnar eller stänger fönstret) eller liknande.
  Se också till att inte högtalargallret kommer i vägen för några delar av inredningen, t.ex. fönstervevar, dörrhandtag, armstöd, dörrfickor, lampor, säten eller liknande.
- Om du tänker montera högtalarsystemet i hatthyllan ser du till att högtalarterminalerna, ramen eller magneten inte kommer i vägen för underliggande mekanismer, t.ex. bakluckans torsionsfjädring (när du öppnar eller stänger bakluckan).
  Kontrollera också att du inte placerar högtalaren så att högtalargallret kommer i vägen för bilbälten, huvudstöd, det mittersta bromsljuset, bakrutans vindrutetorkare, gardiner, luftrenare eller liknande.

Vóór de montage

Voor de montage is een inbouwdiepte van minimaal 75 mm (45 mm)*1 (43 mm)*2 vereist. Meet de diepte van het gebied waar u de luidspreker wilt installeren en zorg dat de luidspreker niet wordt geblokkeerd door andere onderdelen van de auto. Houd rekening met de volgende punten als u een montageplaats uitzoekt:

- Zorg dat er geen obstakels zijn rond de installatieplaats in de hoedenplank waar u de luidspreker wilt installeren.
- In het binnenste paneel van de hoedenplank is wellicht al een opening voor de installatie gemaakt. In dit geval hoeft u alleen de plaat aan te passen.
- Als u dit luidsprekersysteem wilt installeren in het portier (voor of achter), moet u ervoor zorgen dat de contactpunten, het frame en de magneet van de luidspreker niet in contact komen met de onderdelen in het portier, zoals het raammechanisme in het portier (wanneer u het raam opent of sluit), enzovoort.
  Zorg ook dat het luidsprekerrooster niet in contact komt met onderdelen in de auto, zoals raamhendels, portiergrepen, armsteunen, zijvakken in het portier, lampen of stoelen, enzovoort.
- Als u het luidsprekersysteem wilt installeren in de hoedenplank, mogen de contactpunten, het frame en de magneet van de luidspreker niet in contact komen met onderdelen in de auto, zoals de torsieveren (als u de achterklep opent of sluit), enzovoort.
  Zorg dat het luidsprekerrooster niet in contact komt met onderdelen in de auto, zoals autogordels, hoofdsteunen, derde remlichten, bescherming voor de achterruitenwissers aan de binnenkant, zonweringen of luchtverfrissers, enzovoort.

Antes da montagem

Para montar a coluna à face, é necessária uma profundidade de pelo menos 75 mm (45 mm)*1 (43 mm)*2. Meça a profundidade da área onde quer montar a coluna e verifique se não interfere com os outros componentes do automóvel. Quando escolher um local para a montagem verifique o seguinte:

- Certifique-se de que não há obstáculos no local de montagem à volta da porta (da frente ou de trás) ou da prateleira traseira onde vai montar a coluna.
- O painel interior da porta (da frente ou de trás) ou da prateleira traseira pode já ter os furos de montagem feitos. Nesse caso, só tem de modificar a placa.
- Se quiser montar este sistema de colunas na porta (da frente ou de trás) do automóvel, verifique se os terminais respectivos, a armação ou o íman não interferem com nenhuma das peças do interior do veículo, como o elevador do vidro da janela na porta (quando fechar ou abrir a janela), etc.
  Verifique também se a grelha da coluna não toca em nenhuma das peças interiores, como os manípulos do vidro, as pegas das portas, os apoios para os braços, as bolsas da porta, luzes, bancos etc.
- Se quiser montar este sistema de colunas na prateleira traseira, certifique-se de que os terminais, a armação e o íman da coluna não tocam em peças no interior do automóvel como as molas da barra de torção (quando abre ou fecha o porta-bagagens), etc.
  A grelha da coluna também não pode tocar em peças no interior do automóvel como cintos de segurança, encostos para a cabeça, luzes de travagem centrais, protecções internas dos limpa-pára-brisas traseiros, cortinas, purificadores do ar, etc.

Prima del montaggio

Per il montaggio a incasso è necessaria una profondità di almeno 75 mm (45 mm)*1 (43 mm)*2. Misurare la profondità dell'area in cui verrà montato il diffusore e assicurarsi che quest'ultimo non ostacoli nessun altro componente dell'auto. Per scegliere la posizione di montaggio, tenere presente quanto segue:

- Assicurarsi che non sia presente alcun ostacolo attorno alla posizione di montaggio della portiera (posteriore o anteriore) o del punto del ripiano posteriore in cui si desidera montare il diffusore.
- È possibile che sia già presente un foro nel pannello interno dalla portiera (posteriore o anteriore) o del ripiano posteriore. In tal caso è necessario modificare solamente la superficie.
- Se il sistema diffusori viene installato nella portiera (anteriore o posteriore), accertarsi che i terminali, la cornice o il magnete dei diffusori non interferiscano con nessuna delle parti interne, quali il meccanismo dei finestrini all'interno della portiera (se si apre o chiude il finestrino) e così via.
  Accertarsi inoltre che la griglia dei diffusori non entri in contatto con nessun dispositivo interno, quali manovelle dei finestrini,maniglie delle portiere, braccioli, vani portaoggetti delle portiere, luci o sedili e così via.
- Se si desidera montare il sistema diffusori nel ripiano posteriore assicurarsi che i terminali, il telaio o il magnete dei diffusori non interferiscano con le parti interne dell'auto, quali le molle della barra di torsione per l'apertura/chiusura del portellone posteriore e così via.
  Assicurarsi inoltre che la griglia dei diffusori non entri in contatto con accessori interni quali cinture di sicurezza, poggiatesta, luci di arresto centrali, protezioni interne del tergicristallo posteriore, tendine o purificatori d'aria.

Przed rozpoczęciem montażu

Do montażu wpuszczanego wymagana jest głębokość co najmniej 75 mm (45 mm)*1 (43 mm)*2. W miejscu, w którym ma zostać zamontowany głośnik, należy zmierzyć głębokość i upewnić się, że głośnik nie będzie przeszkadzał w działaniu innych elementów wyposażenia samochodu. Wybierając miejsce montażu, należy pamiętać o następujących czynnikach:

- Należy się upewnić, że w pobliżu planowanego miejsca montażu głośnika w drzwiach (przednich lub tylnych) lub w tylnej półce nie ma żadnych przeszkód.
- Otwory montażowe w panelu wewnętrznym drzwi (przednich lub tylnych) lub w tylnej półce mogą już być wycięte. W takim wypadku należy tylko zmodyfikować płytę.
- Jeśli zestaw głośnikowy ma zostać zainstalowany w drzwiach (przednich lub tylnych), należy się upewnić, że zaciski głośników, obudowa ani magnes nie kolidują z żadnymi elementami wewnętrznymi, takimi jak mechanizm otwierania okna w drzwiach (podczas otwierania lub zamykania okna) itp.
  Należy także upewnić się, że siatka głośnika nie dotyka żadnych części wewnętrznych, takich jak korby do opuszczania szyb, klamki drzwi, podłokietniki, kieszenie w drzwiach, lampy lub siedzenia itp.
- Jeśli zestaw głośnikowy ma zostać zamontowany w tylnej półce, należy się upewnić, że zaciski głośnika, obudowa ani magnes nie dotykają innych wewnętrznych części pojazdu, takich jak sprężyny pokrywy bagażnika (podczas otwierania lub zamykania bagażnika) itp.
  Należy także upewnić się, że osłona głośnika nie dotyka części wewnętrznych, takich jak pasy bezpieczeństwa, zaglówki, środkowe światła hamowania, wewnętrzne osłony tylnych wycieraczek, zasłonki lub oczyszczacze powietrza itp.

Πριν από την τοποθέτηση

Απαιτείται βάθος τουλάχιστον 75 mm (45 mm)*1 (43 mm)*2 για τη χωνευτή τοποθέτηση. Μετρήστε το βάθος της περιοχής στην οποία θέλετε να τοποθετήσετε το ηχείο και βεβαιωθείτε ότι το ηχείο δεν εμποδίζει οποιοδήποτε άλλο εξάρτημα του αυτοκινήτου σας. Έχετε υπόψη σας τα παρακάτω όταν επιλέγετε μια θέση τοποθέτησης:

- Βεβαιωθείτε ότι δεν υπάρχει κάποιο εμπόδιο γύρω από την περιοχή τοποθέτησης στην πόρτα (μπροστά ή πίσω) ή στην πίσω θήκη όπου πρόκειται να τοποθετήσετε το ηχείο.
- Ενδέχεται να υπάρχει ήδη μια οπή τοποθέτησης στο εσωτερικό πάνελ της πόρτας (μπροστά ή πίσω) ή στην πίσω θήκη. Σε αυτήν την περίπτωση χρειάζεται να τροποποιήσετε μόνο τη βάση.
- Εάν πρόκειται να τοποθετήσετε αυτό το σύστημα ηχείων στην πόρτα (μπροστά ή πίσω), βεβαιωθείτε ότι οι ακροδέκτες των ηχείων, ο σκελετός ή ο μαγνήτης δεν εμποδίζουν οποιαδήποτε εσωτερικά. κομμάτια, όπως ο μηχανισμός παραθύρου της πόρτας (όταν ανοίγετε ή κλείνετε το παράθυρο), κ. λπ.
  Βεβαιωθείτε επίσης ότι το πλέγμα του ηχείου δεν αγγίζει κάποιο εσωτερικό τμήμα, όπως τις λαβές των παραθύρων, τα χερούλια της πόρτας, τα μπράτσα, τις θήκες στις πόρτες, τις λυχνίες ή τα καθίσματα, κ.λπ.
- Εάν πρόκειται να τοποθετήσετε αυτό το σύστημα ηχείων στην πίσω θήκη, βεβαιωθείτε ότι οι ακροδέκτες των ηχείων, ο σκελετός ή ο μαγνήτης δεν αγγίζουν οποιαδήποτε εσωτερικά τμήματα του αυτοκινήτου, όπως τα ελατήρια ράβδου στρέψης (όταν ανοίγετε ή κλείνετε το πορτ-μπαγκάζ του αυτοκινήτου), κ.λπ.
  Βεβαιωθείτε επίσης ότι το πλέγμα του ηχείου δεν αγγίζει οποιαδήποτε εσωτερικά εξαρτήματα, όπως τις ζώνες των καθισμάτων, τη ράχη των καθισμάτων, τα κεντρικά φώτα φρένων, το εσωτερικό των πίσω υαλοκαθαριστήρων, τα παραπετάσματα των θυρών ή τους ιονιστές κ.λπ.

Перед монтажом

Для установки заподлицо глубина в месте монтажа должна составлять не менее 75 мм (45 мм)*1 (43 мм)*2. Измерьте глубину в том месте, где предполагается смонтировать громкоговоритель, и убедитесь, что он не мешает другим деталям в автомобиле. Учитывайте следующее при выборе места монтажа.

- Проверьте, чтобы ничто не мешало установке громкоговорителя в месте монтажа на полке за задними сиденьями.
- Отверстие для монтажа, возможно, уже имеется на внутренней панели полки за задними сиденьями. В этом случае необходимо видоизменить только наружное покрытие.
- Если требуется смонтировать этот громкоговоритель на (передней или задней) двери, проверьте, чтобы разъемы громкоговорителя, корпус или магнит не соприкасались с внутренними деталями, например, со стеклоподъемником в двери (при открытии или закрытии окна) и т.д.
  Кроме того, проверьте, чтобы решетка громкоговорителя не соприкасалась с деталями внутри салона, например, с ручками стеклоподъемников, ручками дверей, подлокотниками, дверными карманами, лампочками или сиденьями и т.д.
- Если требуется смонтировать этот громкоговоритель на полке за задними сиденьями, проверьте, чтобы разъемы громкоговорителя, корпус или магнит не соприкасались с внутренними деталями автомобиля, например с торсионными пружинами (при открытии или закрытии крышки багажника) и т.д.
  Кроме того, проверьте, чтобы решетка громкоговорителя не соприкасалась с деталями внутри салона, например с ремнями безопасности, подголовниками, стоп-сигналом, внутренними крышками задних стеклоочистителей, шторками или воздухоочистителями и т.д.

Перед встановленням

Для прихованого встановлення глибина в місці встановлення повинна бути не менше 75 мм (45 мм)*1 (43 мм)*2.Виміряйте глибину в тому місці, де потрібно встановити динамік, і переконайтеся, що динамік не заважає жодним іншим деталям автомобіля. Вибираючи місце встановлення, пам'ятайте про таке:

- Переконайтеся, що нічого не заважає встановленню динаміка у дверцятах автомобіля (передніх або задніх).
- Можливо, отвір для монтажу вже існує на внутрішній панелі дверцят автомобіля (передніх або задніх). У такому разі вам потрібно видозмінити лише панель.
- Якщо потрібно вмонтувати динамік у дверцята (передні або задні), переконайтеся, що розніми динаміка, корпус та магніт не заважають жодним іншим внутрішнім деталям, зокрема склопідйомникам у дверцятах (під час відкривання або закривання вікна) тощо.
  Переконайтеся також, що решітка динаміка не торкається жодного внутрішнього обладнання, зокрема ручок склопідйомників, ручок дверцят, підлокітників, кишень в оббивці дверцят, лампочок, сидінь тощо.
- Якщо потрібно вмонтувати цю акустичну систему в задній лоток, переконайтеся, що контакти динаміка, корпус або магніт не торкаються будь-яких внутрішніх деталей автомобіля, наприклад торсійних валів (під час відкривання або закривання кришки багажника) тощо.
  Переконайтеся також, що решітка динаміка не торкається жодного внутрішнього обладнання, зокрема ременів безпеки, підголовників, корпусу стоп-сигналів, внутрішньої поверхні задніх склоочисників, завісок або системи очищування повітря тощо.

*1 (XS-F1726SE/XS-F1326SE)
*2 (XS-F1026SE)

Parts list / Liste des pièces / Lista de las piezas / Teileliste / Lista över medföljande delar / Onderdelenlijst / Lista de peças / Elenco dei componenti / Spis części / Λίστα εξαρτημάτων / Комплектующие детали / Складники

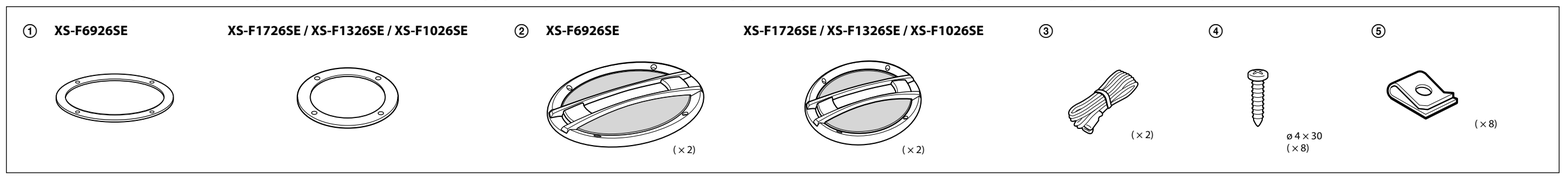

Mounting from the car interior / Montage depuis l'intérieur de l'habitacle / Montaje desde el interior del automóvil / Montage vom Wageninneren aus / Montering inifrån bilkupén / Installeren in de auto / Montagem pelo interior do veículo / Montaggio all'interno dell'auto / Montaż z wnętrza pojazdu / Τοποθέτηση από το εσωτερικό του αυτοκινήτου / Монтаж в салоне автомобиля / Встановлення у салоні автомобіля

DOOR (FRONT / REAR) / PORTIÈRE (AVANT / ARRIÈRE) / PUERTA (FRONTAL / POSTERIOR) / TÜR (VORN / HINTEN) / DÖRR (FRÄMRE / BAKRE) / PORTIER (VOOR / ACHTER) / PORTA (DA FRENTE / DE TRÁS) / PORTIERA (ANTERIORE-POSTERIORE) / DRZWI (PRZEDNIE / TYLNE) / DRZWI (PRZEDNIE/TYLNE) / ΠΟΡΤΑ (ΜΠΡΟΣΤΑ/ΠΙΣΩ) / ДВЕРЬ (ПЕРЕДНЯЯ / ЗАДНЯЯ) / ДВЕРЦЯТА АВТОМОБІЛЯ (ПЕРЕДНІ / ЗАДНІ)
(XS-F1726SE / XS-F1326SE / XS-F1026SE)

1

Mark the 4 bolt holes and make them 3.3 mm* in diameter.
Marquez les 4 orifices des boulons et percez des trous de 3,3 mm* de diamètre.
Marque los orificios para los 4 pernos y haga agujeros de 3,3 mm* de diámetro.
Markieren Sie die 4 Schraubenlöcher und bohren Sie Löcher mit 3,3 mm* Durchmesser.
Markera de 4 skruvhålen och gör dem 3,3 mm* i diameter.
Markeer de 4 schroefgaten en boor gaten met een diameter van 3,3 mm*.
Marque o sítio dos furos para os 4 parafusos. Faça os furos com 3,3 mm* de diâmetro.
Contrassegnare i 4 fori dei bulloni e praticare fori di 3,3 mm* di diametro.
Zaznacz 4 otwory na wkręty o średnicy 3,3 mm*.
Μαρκάρετε τις 4 τρύπες των μπουλονιών και ανοίξτε οπές με διάμετρο 3,3 mm*.
Разметьте и просверлите 4 отверстия для винтов. Диаметр отверстий: 3,3 мм*.
Позначте та просвердліть 4 отвори для гвинтів діаметром 3,3 мм*.

* When using Ⓢ : ø 5 mm
* Si vous utilisez Ⓢ : ø 5 mm
* Si utiliza Ⓢ : ø 5 mm
* Bei Verwendung von Ⓢ : ø 5 mm
* När du använder Ⓢ : ø 5 mm
* Bij gebruik van Ⓢ : ø 5 mm
* Quando utilizar Ⓢ : ø 5 mm
* Se si utilizza Ⓢ : ø 5 mm
* Używając Ⓢ : ø 5 mm
* Όταν χρησιμοποιείτε Ⓢ : ø 5 mm
* При использовании Ⓢ : ø 5 мм
* При використанні Ⓢ : ø 5 мм

Unit: mm
Unité : mm
Unidad: mm
Einheit: mm
Enhet: mm
Eenheid: mm
Unidade: mm
Unità: mm
Jednostka: mm
Μονάδα: mm
Единицы: мм
Одиниці: мм

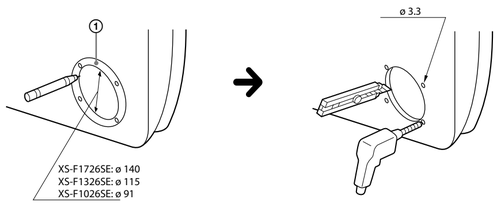

2

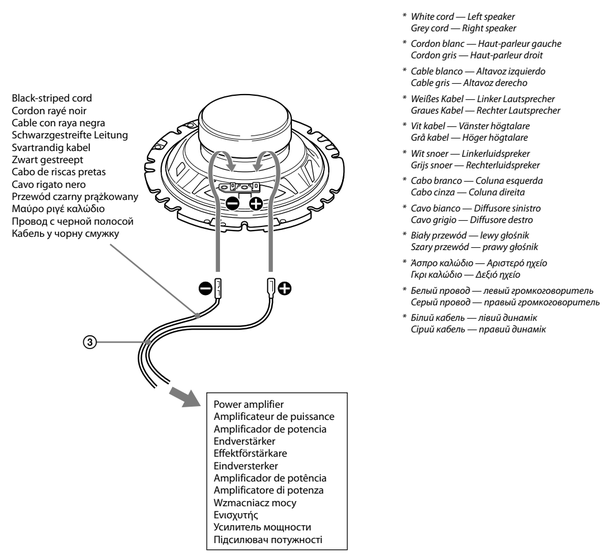

* White cord — Left speaker
  Grey cord — Right speaker
* Cordon blanc — Haut-parleur gauche
  Cordon gris — Haut-parleur droit
* Cable blanco — Altavoz izquierdo
  Cable gris — Altavoz derecho
* Weißes Kabel — Linker Lautsprecher
  Graues Kabel — Rechter Lautsprecher
* Vit kabel — Vänster högtalare
  Grå kabel — Höger högtalare
* Wit snoer — Linkerluidspreker
  Grijs snoer — Rechterluidspreker
* Cabo branco — Coluna esquerda
  Cabo cinza — Coluna direita
* Cavo bianco — Diffusore sinistro
  Cavo grigio — Diffusore destro
* Biały przewód — lewy głośnik
  Szary przewód — prawy głośnik
* Λευκό καλώδιο — Αριστερό ηχείο
  Γκρι καλώδιο — Δεξιό ηχείο
* Белый провод — левый громкоговоритель
  Серый провод — правый громкоговоритель
* Білий кабель — лівий динамік
  Сірий кабель — правий динамік

3

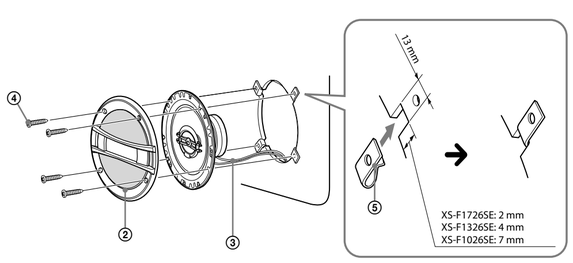

REAR TRAY / PLAGE ARRIÈRE / BANDEJA POSTERIOR / HUTABLAGE / HATTHYLLA / HOEDENPLANK / PRATELEIRA TRASEIRA / RIPIANO POSTERIORE / TYLNA PÓŁKA / ΠΙΣΩ ΘΗΚΗ / ПОЛКА ЗА ЗАДНИМИ СИДЕНЬЯМИ / ЗАДНІЙ ЛОТОК

(XS-F6926SE)

1

Mark the 4 bolt holes and make them 3.3 mm in diameter.
Marquez les 4 orifices des boulons et percez des trous de 3,3 mm* de diamètre.
Marque los orificios para los 4 pernos y haga agujeros de 3,3 mm de diámetro.
Markieren Sie die 4 Schraubenlöcher und bohren Sie Löcher mit 3,3 mm* Durchmesser.
Markera de 4 skruvhålen och gör dem 3,3 mm* i diameter.
Markeer de 4 schroefgaten en boor gaten met een diameter van 3,3 mm*.
Marque o sítio dos furos para os 4 parafusos. Faça os furos com 3,3 mm* de diâmetro.
Contrassegnare i 4 fori dei bulloni e praticare fori di 3,3 mm* di diametro.
Zaznacz 4 otwory na wkręty o średnicy 3,3 mm*.
Μαρκάρετε τις 4 τρύπες των μπουλονιών και ανοίξτε οπές με διάμετρο 3,3 mm*.
Разметьте и просверлите 4 отверстия для винтов. Диаметр отверстий: 3,3 мм*.
Позначте та просвердліть 4 отвори для гвинтів діаметром 3,3 мм*.

* When using Ⓢ : ø 5 mm
* Si vous utilisez Ⓢ : ø 5 mm
* Si utiliza Ⓢ : ø 5 mm
* Bei Verwendung von Ⓢ : ø 5 mm
* När du använder Ⓢ : ø 5 mm
* Bij gebruik van Ⓢ : ø 5 mm
* Quando utilizar Ⓢ : ø 5 mm
* Se si utilizza Ⓢ : ø 5 mm
* Używając Ⓢ : ø 5 mm
* Όταν χρησιμοποιείτε Ⓢ : ø 5 mm
* При использовании Ⓢ : ø 5 мм
* При використанні Ⓢ : ø 5 мм

Unit: mm
Unité : mm
Unidad: mm
Einheit: mm
Enhet: mm
Eenheid: mm
Unidade: mm
Unità: mm
Jednostka: mm
Μονάδα: mm
Единицы: мм
Одиниці: мм

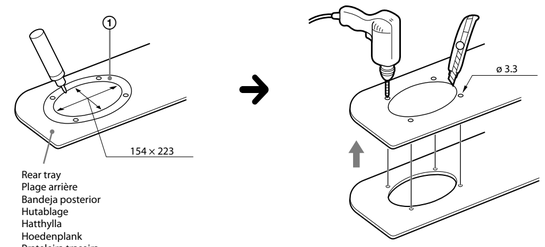

2

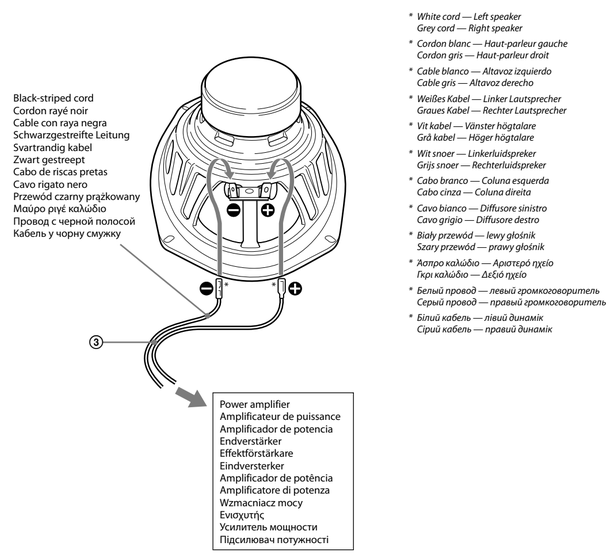

* White cord — Left speaker
  Grey cord — Right speaker
* Cordon blanc — Haut-parleur gauche
  Cordon gris — Haut-parleur droit
* Cable blanco — Altavoz izquierdo
  Cable gris — Altavoz derecho
* Weißes Kabel — Linker Lautsprecher
  Graues Kabel — Rechter Lautsprecher
* Vit kabel — Vänster högtalare
  Grå kabel — Höger högtalare
* Wit snoer — Linkerluidspreker
  Grijs snoer — Rechterluidspreker
* Cabo branco — Coluna esquerda
  Cabo cinza — Coluna direita
* Cavo bianco — Diffusore sinistro
  Cavo grigio — Diffusore destro
* Biały przewód — lewy głośnik
  Szary przewód — prawy głośnik
* Λευκό καλώδιο — Αριστερό ηχείο
  Γκρι καλώδιο — Δεξιό ηχείο
* Белый провод — левый громкоговоритель
  Серый провод — правый громкоговоритель
* Білий кабель — лівий динамік
  Сірий кабель — правий динамік
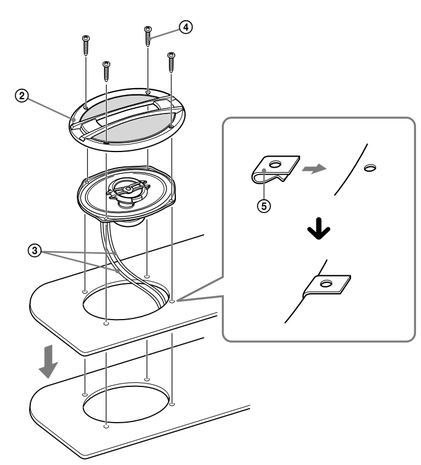
3