SONY 4-449-363-**02**(1)

# *光学ビューファインダーキット/ Optical Viewfinder Kit/ Kit pour viseur optique/ 光学取景器套装*

**取扱説明書/Operating Instructions/Mode d'emploi/ Manual de instrucciones/Bedienungsanleitung/ Gebruiksaanwijzing/Bruksanvisning/Istruzioni per l'uso/Manual de instruções/Οδηγίες λειτουργίας/ Instrukcja obsługi/Návod na obsluhu/Használati útmutató/Instrucţiuni de utilizare/Инструкция по эксплуатации**/使用説明書/使用说明书/사용설명서/ تعليمات التشغيل

Carl Zeiss T*

*FDA-V1K*

Multi Interface Shoe

© 2012 Sony Corporation Printed in Japan

http://www.sony.net/

お買い上げいただきありがとうございます。

**⚠警告** **電気製品は、安全のための注意事項を守らないと、人身への危害や火災などの財産への損害を与えることがあります。**

この取扱説明書には、事故を防ぐための重要な注意事項と製品の取り扱いかたを示しています。**この取扱説明書をよくお読みのうえ、**製品を安全にお使いください。お読みになったあとは、いつでも見られるところに必ず保管してください。

4449363020

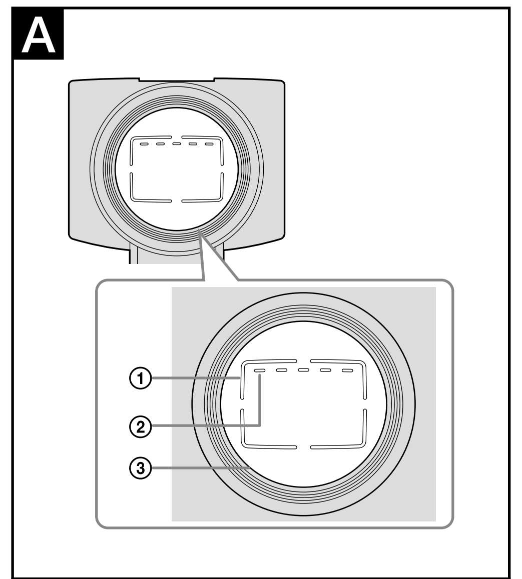


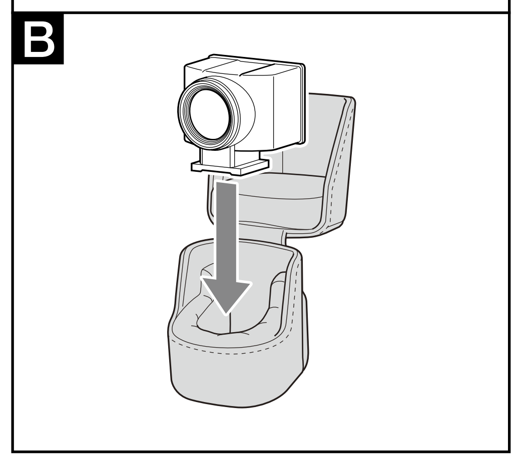


## 日本語

## ⚠警告 安全のために

ソニー製品は、安全に充分配慮されています。しかし、間違った使いかたをすると、人身事故が起きる恐れがあり危険です。事故を防ぐために次のことを必ずお守りください。

- 安全のための注意事項を守る。
- 故障したら使わずに、お買い上げ店、またはソニーの相談窓口に修理を依頼する。

**⚠警告 下記の注意事項を守らないと、事故により死亡や大けがの原因となります。**

- **直接太陽を覗かないでください。**
  **目をいためたり、失明の原因となることがあります。**
- **製品および同梱物を、乳幼児の手の届く範囲に放置しないでください。**
  幼児の手の届かない場所に置き、口に入れないよう注意する。万一、飲み込んだ場合は、ただちに医師に相談してください。

禁止

本機はアクセサリーシューまたはマルチインターフェースシュー搭載のソニー製デジタルスチルカメラにてご使用いただけます。
カールツァイスの品質基準に基づき、カールツァイスによって設定された品質保証システムにより生産されています。また、レンズ表面との余分な光の反射を最小化し、フレアやゴーストの発生を抑える独自のコーティング技術「T*コーティング」を施しています。

## 使いかた

### ファインダーの表示（イラストA）

① **視野枠**
② **近距離補正マーク**
③ **ファインダー接眼部**

**ファインダーをのぞき、被写体を視野枠に合わせて図を決め、撮影する。**
距離約1mの被写体を撮影する際は、近距離補正マークをお使いください。

**ちょっと一言**

- カメラ本体の液晶モニターをクイックナビ画面に設定すると、ファインダー使用時に変更したい項目をダイレクトに操作することができます。
- カメラ本体のC（カスタム）ボタンにモニターミュート機能を割り当てると、クイックナビ画面の文字表示を消すことができ、ファインダーのまぶしさが軽減されてのぞきやすくなります。

詳しくはカメラの取扱説明書をご覧ください。

## 使用上のご注意

- レンズ部には、手を触れないようにご注意ください。
- 外部フラッシュ等、シューを使用して取り付けるものとは併用できません。（サムグリップTGA-1除く）
- **本機に衝撃を与えないようにご注意ください。**
- **本機を持ってカメラを持ち運ばないでください。**
- **本機を持ち運ぶ際、カメラから取りはずし、同梱のキャリングケースに入れてください。（イラストB）**
- 湿度の高い場所に長期間置かないでください。カビが発生することがあります。
- **本機を分解しないでください。性能が保証されません。**
- 屋外で使用するときは、雨や海水にぬれないようにしてください。
- 直射日光の当たる場所や、閉め切った自動車内、熱器具などの近くに放置しないでください。
- ストラップ等に取り付けた状態でケースを振り回さないでください。はずれたり、ケースから本機が飛び出す恐れがあります。
- キャリングケースのマグネットホックに磁気に影響しやすいものは近づけないでください。

### 結露について

結露とは、本機を寒い場所から急に暖かい場所へ持ち込んだときなどに、本機の内側や外側に水滴が付くことです。結露を起こりにくくするためには、一度本機をビニール袋かバッグなどに入れて、使用する環境の温度になじませてから、取り出してください。

### お手入れについて

本機表面に付いたホコリは、ブロワーブラシか柔らかいはけで取ってください。指紋、その他の汚れは付属のクリーニングクロスで軽くふき取ってください。

### クリーニングクロスについて

クロスのクリーニング面の大きなゴミは取り除いてから拭いてください。

## 主な仕様

| | |
|---|---|
| **倍率** | 約0.58倍 |
| **レンズ構成** | 6群6枚 |
| **外形寸法（約）（幅／高さ／奥行き）** | 31.5 mm×31.0 mm×31.9 mm |
| **質量** | 約40 g |
| **形式** | アルバダ式逆ガリレオタイプ |
| **視野率** | 約85% |
| **アイポイント** | 約12 mm |

**同梱物**
光学ビューファインダー(1)、キャリングケース(1)、クリーニングクロス(1)、印刷物一式

仕様および外観は、改良のため予告なく変更することがありますが、ご了承ください。

マルチインターフェースシューはソニー株式会社の商標です。

## 保証書とアフターサービス

### 保証書について

- この製品には保証書が添付されていますので、お買い上げ店でお受け取りください。
- 所定事項の記入および記載内容をお確かめの上、大切に保管してください。
- 保証期間は、お買い上げ日より1年間です。

### アフターサービスについて

### 調子が悪いときはまずチェックを

この説明書をもう一度ご覧になってお調べください。それでも具合の悪いときは、ソニーの相談窓口にご相談ください。

### 保証期間中の修理は

保証書の記載内容に基づいて修理させていただきます。詳しくは保証書をご覧ください。

### 保証期間経過後の修理は

修理によって機能が維持できる場合は、ご要望により有料修理させていただきます。

### 部品の保有期間について

当社では、本機の補修用性能部品（製品の機能を維持するために必要な部品）を、製造打ち切り後5年間保有しています。この部品保有期間を修理可能の期間とさせていただきます。ただし、故障の状況その他の事情により、修理に代えて製品交換をする場合がありますのでご了承ください。

### ご相談になるときは次のことをお知らせください。

- 型名：FDA-V1K
- 故障の状態：できるだけ詳しく
- お買い上げ日

よくあるお問い合わせ、解決方法などはホームページをご活用ください。

**http://www.sony.jp/support/**

| 使い方相談窓口 | 修理相談窓口 |
|---|---|
| フリーダイヤル ……… 0120-333-020 | フリーダイヤル ……… 0120-222-330 |
| 携帯電話・PHS・一部のIP電話 ……… 0466-31-2511 | 携帯電話・PHS・一部のIP電話 ……… 0466-31-2531 |
| 受付時間 月～金：9:00～18:00 土・日・祝日：9:00～17:00 | 受付時間 月～金：9:00～20:00 土・日・祝日：9:00～17:00 |
| | ※取扱説明書・リモコン等の購入相談はこちらへお問い合わせください。 |

**FAX（共通）0120-333-389**

上記番号へ接続後、最初のガイダンスが流れている間に「401」+「#」を押してください。直接、担当窓口へおつなぎします。

ソニー株式会社 〒108-0075 東京都港区港南1-7-1

## English

The FDA-V1K (referred to below as "this unit") can be used with a Sony Digital Still Camera with an Accessory Shoe or a Multi Interface Shoe.
This unit is produced according to the strict standards and quality assurance system of Carl Zeiss. Furthermore, the original "T*coating" technology is used for this unit, and is designed to minimize light reflections through the lens to reduce flaring or ghosting effects.

### Notice for the customers in the countries applying EU Directives

The manufacturer of this product is Sony Corporation, 1-7-1 Konan Minato-ku Tokyo, 108-0075 Japan. The Authorized Representative for EMC and product safety is Sony Deutschland GmbH, Hedelfinger Strasse 61, 70327 Stuttgart, Germany. For any service or guarantee matters please refer to the addresses given in separate service or guarantee documents.

### WARNING

Do not look at the sun directly through this unit.
Doing so may hurt your eyes and cause loss of eyesight.

Keep out of reach of small children to prevent accidental swallowing.

### CAUTION

To avoid injury, be careful not to drop this unit.
Careless handling can lead to injury.

## Using this unit

### Indicators on the Viewfinder (See illustration A)

① **Visual field frame**
② **Close-range correction marker**
③ **Viewfinder eyepiece**

**Look into this unit and adjust the subject with the visual field frame to decide the composition. Press the shutter button.**
When photographing an object about 1 m away, use the close-range correction marker.

**Tips**

- Setting the LCD screen of the camera to the Quick Navi screen enables you to change items directly when using the viewfinder.
- By assigning the LCD screen deactivate function to the C (Custom) button of the camera, you can make the text on the Quick Navi screen disappear and reduce the screen brightness. This enables you to look into this unit more easily.

For details, refer to the Instruction Manual.

## Notes on Use

- Do not touch the lens of this unit.
- You cannot use this unit together with an external flash or other device attached to the camera by the shoe. (Except the Thumb grip TGA-1)
- **Be careful not to subject this unit to mechanical shock.**
- **Do not hold the camera only by this unit.**
- **When carrying this unit, remove it from the camera and put it in the supplied carrying case. (See illustration B)**
- To prevent mold, do not keep this unit in a very humid place for a long period of time.
- **Do not disassemble this unit or its performance cannot be guaranteed.**
- When using this unit outside, be careful not to get it wet with rain or seawater.
- Do not leave this unit in direct sunlight, in a closed car or near a heater.
- Do not swing the case by the attached strap etc. The case may detach from the strap or this unit a may fly out of the case.
- Keep the magnetic snap of the carrying case away from floppy diskettes and other items that are affected by magnetism.

### Condensation

If this unit is brought directly from a cold place to a warm place, condensation may appear on this unit. To prevent this, place this unit in a plastic bag or something similar beforehand. When the air temperature inside the bag reaches the surrounding temperature, take this unit out.

### Cleaning this unit

Brush off any dust from the surface of this unit with a blower brush or soft brush. Wipe off fingerprints or other smears lightly with the supplied cleaning cloth.

### The Cleaning Cloth

Remove large specks of dirt from the Cleaning Cloth before using it.

## Specifications

| | |
|---|---|
| Magnification | Approx. 0.58 |
| Lens structure | 6 groups, 6 elements |
| Dimensions (Approx.) (w/h/d) | 31.5 mm × 31.0 mm × 31.9 mm (1 1/4 in. × 1 1/4 in. × 1 5/16 in.) |
| Mass | Approx. 40 g (1.5 oz.) |
| Type | Albada type inverse-Galileo Lens |
| View field rate | Approx. 85 % |
| Eye point | Approx. 12 mm |

**Included items**
Optical viewfinder (1), Carrying case (1), Cleaning cloth (1), Set of printed documentation

Design and specifications are subject to change without notice.

"Multi Interface Shoe" is a trademark of Sony Corporation.

## Français

Le FDA-V1K (désigné ci-dessous par le terme « cet article ») peut être utilisé avec un appareil photo numérique Sony à griffe porte-accessoire ou à griffe multi-interface.
Cet article a été fabriqué selon les normes strictes et le système d'assurance qualité de Carl Zeiss. Par ailleurs, la technologie originale « T*coating » utilisée minimise les réflexions de la lumière entrant dans l'objectif afin de réduire les images parasites et fantômes.

### Avis aux consommateurs des pays appliquant les Directives UE

Le fabricant de ce produit est Sony Corporation, 1-7-1 Konan Minato-ku Tokyo, 108-0075 Japon. Le représentant autorisé pour les questions de compatibilité électromagnétique (EMC) et la sécurité des produits est Sony Deutschland GmbH, Hedelfinger Strasse 61, 70327 Stuttgart, Allemagne. Pour toute question relative au SAV ou à la garantie, merci de bien vouloir vous référer aux coordonnées contenues dans les documents relatifs au SAV ou la garantie.

### AVERTISSEMENT

Ne regardez pas directement le soleil à travers cet article.
Ceci peut causer des lésions visuelles et la perte de la vue.

Pour éviter toute ingestion accidentelle, rangez cet article hors de portée des enfants.

### ATTENTION

Pour éviter toute blessure, faites attention de ne pas laisser tomber cet article.
Un mauvais maniement peut entraîner des blessures.

## Utilisation de cet article

### Témoins dans le viseur (Voir l'illustration A)

① **Cadre de champ visuel**
② **Marqueur de correction de plage rapprochée**
③ **Œilleton du viseur**

**Regardez dans cet article et ajustez le sujet avec le cadre de champ visuel pour bien le cadrer. Appuyez sur le déclencheur.**
Lorsque vous photographiez un sujet à environ 1 m, utilisez le marqueur de correction de plage rapprochée.

**Conseils**

- Le réglage de l'écran LCD de l'appareil photo sur l'écran Quick Navi permet de changer directement d'éléments lorsque le viseur est utilisé.
- En affectant la fonction de désactivation de l'écran LCD à la touche C (Custom) de l'appareil photo, vous pouvez dégager le texte sur l'écran Quick Navi et réduire la luminosité de l'écran. Ceci améliore la visibilité par cet article.

Pour le détail, reportez-vous au mode d'emploi.

## Remarques sur l'emploi

- Ne touchez pas la lentille de cet article.
- Vous ne pouvez pas utiliser cet article avec un flash externe ou un dispositif rattaché à l'appareil photo par la griffe. (À l'exception du repose-pose TGA-1)
- **Veillez à ne pas soumettre cet article à un choc mécanique.**
- **Ne tenez pas l'appareil photo par cet article.**
- **Lorsque vous transportez cet article, détachez-le de l'appareil photo et rangez-le dans le sac de transport fourni. (Voir l'illustration B)**
- Pour éviter la formation de moisissure, ne laissez pas cet article longtemps à un endroit très humide.
- **Ne démontez pas cet article sinon sa performance ne pourra plus être garantie.**
- Lorsque vous utilisez cet article en plein air, veillez à ce qu'il ne soit pas mouillé par la pluie ou l'eau de mer.
- Ne laissez pas cet article en plein soleil, dans une voiture fermée ou près d'un appareil de chauffage.
- Ne balancez pas le sac au bout de la bandoulière, etc. Le sac pourrait se détacher de la bandoulière ou cet article pourrait tomber de l'étui.
- Gardez la fermeture magnétique du sac de transport à l'écart de disquettes et autres articles affectés par le magnétisme.

### Condensation

Si cet article est porté sans transition d'un endroit froid dans une pièce chaude, de la condensation peut apparaître dessus. Pour prévenir la condensation, placez cet article dans un sac plastique, par exemple. Sortez cet article du sac lorsque la température de l'air à l'intérieur du sac a atteint la température ambiante.

### Nettoyage de cet article

Enlevez la poussière de la surface de cet article avec une brosse soufflante ou une brosse douce. Essuyez doucement les traces de doigts ou autres saletés avec le tissu de nettoyage fourni.

### Tissu de nettoyage

Avant d'utiliser le tissu de nettoyage, éliminez-en les grosses salissures.

## Spécifications

| | |
|---|---|
| Grossissement | Environ 0,58 |
| Structure des lentilles | 6 groupes, 6 éléments |
| Dimensions (Environ) (l/h/p) | 31,5 mm × 31,0 mm × 31,9 mm (1 1/4 po. × 1 1/4 po. × 1 5/16 po.) |
| Poids | Environ 40 g (1,5 oz) |
| Type | Objectif Galilée inversé de type Albada |
| Taux du champ visuel | Environ 85 % |
| Anneau oculaire | Environ 12 mm |

**Articles inclus**
Viseur optique (1), Sac de transport (1), Tissu de nettoyage (1), Jeu de documents imprimés

La conception et les spécifications peuvent être modifiées sans préavis.

« Multi Interface Shoe » est une marque commerciale de Sony Corporation.

## Español

El FDA-V1K (en adelante "esta unidad") se puede usar con una cámara fotográfica digital Sony con una zapata o una zapata de interfaz múltiple.
Esta unidad se ha fabricado de acuerdo con normas estrictas y el sistema de aseguramiento de calidad de Carl Zeiss. Además, en ella se utiliza la tecnología original "T*coating" y está diseñada para minimizar las reflexiones de la luz a través del objetivo a fin de reducir los efectos de destellos o imágenes fantasma.

### Aviso para los clientes de países en los que se aplican las directivas de la UE

El fabricante de este producto es Sony Corporation, 1-7-1 Konan Minato-ku Tokyo, 108-0075 Japón. El representante autorizado para EMC y seguridad en el producto es Sony Deutschland GmbH, Hedelfinger Strasse 61, 70327 Stuttgart, Alemania. Para cualquier asunto relacionado con servicio o garantía por favor diríjase a la dirección indicada en los documentos de servicio o garantía adjuntados con el producto.

### ADVERTENCIA

No mire directamente el sol a través de esta unidad.
Si lo hiciese podría dañar sus ojos y causar la pérdida de la vista.

Mantenga fuera del alcance de niños pequeños para evitar el tragado accidental.

### PRECAUCIÓN

Para evitar lesiones, tenga cuidado de no dejar caer esta unidad.
El manejo descuidado podría causar lesiones.

## Utilización de esta unidad

### Indicadores en el visor (Consulte la ilustración A)

① **Marco de campo visual**
② **Marcador de corrección de corto alcance**
③ **Ocular del visor**

**Observe a través de esta unidad y ajuste el motivo con el marco de campo visual para decidir la composición. Presione el botón del disparador.**
Cuando fotografíe un objeto situado a aproximadamente 1 m, utilice el marcador de corrección de corto alcance.

**Sugerencias**

- Con la pantalla LCD de la cámara configurada como Quick Navi los elementos se pueden cambiar directamente mientras se usa el visor.
- Si se asigna la función de desactivación de la pantalla LCD al botón C (personalizado) de la cámara, se puede hacer desaparecer el texto de la pantalla Quick Navi y reducir el brillo de la pantalla. Esto permite mirar a la unidad más fácilmente.

Con respecto a los detalles, consulte el Manual de instrucciones.

## Notas sobre la utilización

- No toque el objetivo de esta unidad.
- Esta unidad no se puede usar junto con ningún flash externo ni otro dispositivo fijado a la cámara mediante la zapata. (Excepto el Asa de pulgar TGA-1)
- **Tenga cuidado de no someter esta unidad a golpes.**
- **No sujete la cámara solamente por esta unidad.**
- **Cuando vaya a transportar esta unidad, retírela de la cámara y colóquela en la funda de transporte suministrada. (Consulte la ilustración B)**
- Para evitar el moho, no guarde esta unidad en un lugar muy húmedo durante mucho tiempo.
- **No desarme esta unidad o su rendimiento no podría garantizarse.**
- Cuando utilice esta unidad en exteriores, tenga cuidado de que no se humedezca con lluvia o agua del mar.
- No deje esta unidad expuesta a luz solar directa, en un automóvil cerrado ni cerca de un aparato de calefacción.
- No balancee la funda por la correa fijada, etc. La funda podría desprenderse de la correa o esta unidad podría salirse de la funda.
- Mantenga el cierre magnético de la funda de transporte alejado de discos magnéticos y otros elementos que puedan verse afectados por campos magnéticos.

### Condensación de humedad

Si traslada esta unidad directamente de un lugar frío a otro cálido, es posible que se produzca condensación de humedad en su interior. Para evitar esto, coloque antes esta unidad en una bolsa de plástico o algo similar. Cuando la temperatura del aire del interior de la bolsa alcance la temperatura del entorno, extraiga esta unidad.

### Limpieza de esta unidad

Limpie el polvo de la superficie de esta unidad con un cepillo soplador u otro cepillo suave. Limpie las huellas de dedos u otras manchas suavemente con el paño de limpieza suministrado.

### Paño de limpieza

Quite los rastros de suciedad grandes del paño de limpieza antes de usarlo.

## Especificaciones

| | |
|---|---|
| Aumento | Aprox. 0,58 |
| Estructura del objetivo | 6 grupos, 6 elementos |
| Dimensiones (Aprox.) (an/al/prf) | 31,5 mm × 31,0 mm × 31,9 mm |
| Peso | Aprox. 40 g |
| Tipo | Objetivo Galileo inverso tipo Albada |
| Porcentaje de campo de visión | Aprox. 85 % |
| Punto ocular | Aprox. 12 mm |

**Elementos incluidos**
Visor óptico (1), Funda de transporte (1), Paño de limpieza (1), Juego de documentación impresa

El diseño y las especificaciones están sujetos a cambios sin previo aviso.

"Multi Interface Shoe" es una marca comercial de Sony Corporation.

## Deutsch

Der FDA-V1K (im Folgenden als „dieses Teil" bezeichnet) kann mit einer Sony Digital-Standbildkamera mit einem Zubehörschuh oder Multi-Interface-Schuh verwendet werden.
Dieses Teil ist nach den strengen Standards und Vorgaben des Qualitätssicherungssystems von Carl Zeiss hergestellt. Außerdem wird die originale „T*coating"-Technologie für dieses Teil verwendet, und es ist dafür konstruiert, Lichtreflexionen durch das Objektiv zu minimieren, um Überstrahlungs- oder Phantomeffekte zu verringern.

### Hinweis für Kunden in Ländern, in denen EU-Richtlinien gelten

Der Hersteller dieses Produktes ist Sony Corporation, 1-7-1 Konan Minato-ku Tokio, 108-0075 Japan. Bevollmächtigter für EMV und Produktsicherheit ist Sony Deutschland GmbH, Hedelfinger Strasse 61, 70327 Stuttgart, Deutschland. Für Kundendienst- oder Garantieangelegenheiten wenden Sie sich bitte an die in Kundendienst- oder Garantiedokumenten genannten Adressen.

### WARNUNG

Blicken Sie nicht durch dieses Teil direkt in die Sonne.
Andernfalls kann es zu Augenschäden und dem Verlust der Sehkraft kommen.

Außer Reichweite kleiner Kinder halten, um versehentliches Verschlucken zu vermeiden.

### VORSICHT

Um Verletzungen zu vermeiden, achten Sie darauf, dieses Teil nicht fallen zu lassen.
Bei unvorsichtiger Handhabung besteht Verletzungsgefahr.

## Verwendung dieses Teils

### Anzeigen im Sucher (Siehe Abbildung A)

① **Sichtfeldrahmen**
② **Parallaxenmarkierung**
③ **Sucher-Okular**

**Blicken Sie in dieses Teil und bringen Sie das Motiv in den Sichtfeldrahmen, um den Bildaufbau zu überprüfen. Drücken Sie die Auslöser-Taste.**
Beim Fotografieren eines Motivs in einem Abstand von etwa 1 m verwenden Sie die Parallaxenmarkierung.

**Tipps**

- Durch Einstellen des LCD-Bildschirms der Kamera auf den Schnellnavigation-Bildschirm können Sie die Elemente direkt ändern, wenn der Sucher verwendet wird.
- Indem Sie die LCD-Bildschirm-Deaktivieren-Funktion der Taste C (Benutzeranpassung) der Kamera zuweisen, können Sie den Text im Schnellnavigation-Bildschirm verschwinden lassen und die Bildschirmhelligkeit verringern. Dadurch können sie leichter in dieses Teil blicken.

Einzelheiten dazu schlagen Sie bitte in der Gebrauchsanleitung Ihrer Kamera nach.

## Hinweise zur Verwendung

- Berühren Sie nicht das Objektiv dieses Teils.
- Dieses Teil kann nicht mit einem externen Blitz oder ein anderes über Schuh an der Kamera angeschlossenes Gerät verwendet werden. (Ausgenommen der Daumengriff TGA-1)
- **Achten Sie darauf, dass dieses Teil keinen Erschütterungen ausgesetzt wird.**
- **Halten Sie die Kamera nicht allein an diesem Teil.**
- **Nehmen Sie dieses Teil zum Tragen von der Kamera ab und setzen es in den mitgelieferten Transportbehälter. (Siehe Abbildung B)**
- Achten Sie darauf, dass dieses Teil nicht über längere Zeit hoher Luftfeuchtigkeit ausgesetzt ist, da sich sonst Schimmel bilden kann.
- **Zerlegen Sie dieses Teil nicht, da sonst seine richtige Funktion nicht garantiert werden kann.**
- Bei Verwendung im Freien achten Sie darauf, dass dieses Teil nicht durch Regen oder Meerwasser nass wird.
- Lassen Sie dieses Teil nicht in direktem Sonnenlicht, in einem geschlossenen Auto oder in der Nähe einer Heizung liegen.
- Schwingen Sie den Behälter nicht am angebrachten Riemen usw. Der Behälter kann sich vom Riemen lösen, oder dieses Teil kann herausfliegen.
- Halten Sie das Magnetschloss des Transportbehälters von Disketten und anderen Gegenständen fern, die durch einen Magneten beschädigt werden könnten.

### Kondensation

Wird dieses Teil direkt von einem kalten in einen warmen Raum gebracht, kann sich auf diesem Teil Feuchtigkeit niederschlagen. Um dies zu verhindern, stecken Sie dieses Teil in einen Plastikbeutel o. Ä. Wenn die Temperatur im Beutel die Umgebungstemperatur angenommen hat, nehmen Sie dieses Teil heraus.

### Reinigen dieses Teils

Entfernen Sie Staub mit einem Blasepinsel oder einem sonstigen weichen Pinsel von der Oberfläche dieses Teils. Wischen Sie Fingerabdrücken oder andere Schlieren sanft mit dem mitgelieferten Reinigungstuch ab.

### Das Reinigungstuch

Entfernen Sie Schmutzpartikel vom Reinigungstuch, bevor Sie es verwenden.

## Technische Daten

| | |
|---|---|
| Vergrößerung | Ca. 0,58 |
| Objektivaufbau | 6 Gruppen, 6 Elemente |
| Abmessungen (Ca.) (B/H/T) | 31,5 mm × 31,0 mm × 31,9 mm |
| Gewicht | Ca. 40 g |
| Typ | Albada-Typ Reverse-Galileo-Objektiv |
| Sichtfeldverhältnis | Ca. 85 % |
| Augenpunkt | Ca. 12 mm |

**Mitgeliefertes Zubehör**
Optischer Sucher (1), Transportbehälter (1), Reinigungstuch (1), Anleitungen

Änderungen bei Design und technischen Daten bleiben ohne vorherige Ankündigung vorbehalten.

„Multi Interface Shoe" ist ein Warenzeichen der Sony Corporation.

## Nederlands

De FDA-V1K (hieronder genoemd "dit toestel") kan worden gebruikt met een Sony digitale fotocamera met een accessoireschoen of een multi-interfaceschoen.
Dit toestel is geproduceerd volgens de strikte normen en het kwaliteitsgarantiesysteem van Carl Zeiss. Daarnaast is de meest originele "T*coating" technologie gebruikt voor dit toestel en is het ontwikkeld om lichtreflecties via de lens te minimaliseren om knipperen of ghostingeffecten tegen te gaan.

### Kennisgeving voor klanten in de landen waar EU-richtlijnen van toepassing zijn

De fabricant van dit product is Sony Corporation, 1-7-1 Konan Minato-ku Tokyo, 108-0075 Japan. De geauthoriseerde vertegenwoordiging voor EMC en produkt veiligheid is Sony Deutschland GmbH, Hedelfinger Strasse 61, 70327 Stuttgart, Duitsland. Voor service- of garantiezaken verwijzen wij u graag naar de addressen in de afzonderlijke service/garantie documenten.

### WAARSCHUWING

Kijk niet recht in de zon via dit toestel.
Dat is slecht voor uw ogen en kan uw gezichtsvermogen aantasten.

Buiten bereik van kleine kinderen houden om onverhoeds doorslikken te voorkomen.

### VOORZICHTIG

Laat dit toestel niet vallen, om schade of letsel te voorkomen.
Onachtzaamheid kan verwondingen veroorzaken.

## Dit toestel gebruiken

### Indicators van de beeldzoeker (Zie afbeelding A)

① **Visueel veldkader**
② **Correctiemarkering voor dichtbij**
③ **Zoekeroculair**

**Kijk in dit toestel en pas het onderwerp aan met het visuele veldkader om de compositie te bepalen. Druk op de sluiterknop.**
Gebruik de Correctiemarkering voor dichtbij bij het fotograferen van een onderwerp op ongeveer 1 m afstand.

**Tips**

- Door het LCD-scherm van de camera in te stellen op het Quick Navi-scherm, kunt u items direct wijzigen wanneer u de beeldzoeker gebruikt.
- Door de LCD-scherm deactiveringsfunctie toe te wijzen aan de C (Custom)-toets van de camera, kunt de tekst op het Quick Navi-scherm laten verdwijnen en de helderheid van het scherm verlagen. Hierdoor kunt u makkelijker in dit toestel kijken.

Voor meer informatie, raadpleegt u de gebruiksaanwijzing.

## Opmerkingen voor het gebruik

- Raak de lens van dit toestel niet aan.
- U kunt dit toestel niet samen gebruiken met een externe flitser of een ander toestel dat is aangesloten op de camera via de schoen. (Met uitzondering van de duimgreep TGA-1)
- **Onderwerp dit toestel niet aan harde stoten.**
- **Pak de camera niet alleen bij dit toestel vast.**
- **Als u dit toestel draagt, dient u het van de camera af te halen en te plaatsen in de meegeleverde draagtas. (zie afbeelding B)**
- Laat dit toestel niet te lang op een vochtige plaats liggen, om schimmelvorming te voorkomen.
- **Demonteer dit toestel niet anders kan de werking niet worden gegarandeerd.**
- Als u dit toestel buitenshuis gebruikt dient u ervoor te zorgen dat deze niet nat wordt van regen of zeewater.
- Laat dit toestel niet in direct zonlicht, in een afgesloten auto of in de buurt van een warmtebron staan.
- Slinger de tas niet rond aan de daaraan bevestigde riem etc. De tas zou kunnen losraken van de riem of de camera kan uit de tas vliegen.
- Houd de magnetische klep van de draagtas uit de buurt van floppydiskettes en andere items die worden beïnvloed door magnetisme.

### Condensatie

Als dit toestel rechtstreeks van een koude naar een warme omgeving wordt gebracht, kan er vocht op dit toestel condenseren. Om dat te voorkomen, verpakt u dit toestel van tevoren in een plastic zak of iets dergelijks. Pas wanneer de lucht in de plastic zak op dezelfde temperatuur is gekomen als de warme omgeving, kunt u dit toestel uit de plastic zak halen.

### Dit toestel reinigen

Als dit toestel stoffig is, kunt u deze schoonmaken met een zacht kwastje of blaaskwastje. Veeg vingerafdrukken of andere vlekken lichtjes af met de meegeleverde reinigingsdoek.

### De reinigingsdoek

Verwijder grote vuildelen van de reinigingsdoek voordat u hem gebruikt.

## Technische gegevens

| | |
|---|---|
| Vergrotingsmaatstaf | Ongeveer 0,58 |
| Lensconstructie | 6 groepen, 6 elementen |
| Afmetingen (Ongeveer) (b/h/d) | 31,5 mm × 31,0 mm × 31,9 mm |
| Gewicht | Ongeveer 40 g |
| Type | Albada type inverse-Galileo Lens |
| Zichtveldklasse | Ongeveer 85 % |
| Oogpunt | Ongeveer 12 mm |

**Bijgeleverd toebehoren**
Optische zoeker (1), Draagtas (1), Reinigingsdoek (1), Handleiding en documentatie

Wijzigingen in ontwerp en technische gegevens voorbehouden, zonder kennisgeving.

"Multi Interface Shoe" is een handelsmerk van Sony Corporation.

## Svenska

FDA-V1K (nedan kallad "denna enhet") kan användas med en Sony digital stillbildskamera med en tillbehörssko eller multi-gränssnittssko.
Denna enhet är tillverkad i enlighet med de strikta standarder och det kvalitetssäkringssystem som gäller för Carl Zeiss. Dessutom används "T*ytbeläggning" för denna enhet, en teknik framtagen för att minimera ljusreflexer genom objektivet för att minska blänk och spökbilder.

### Anmärkning för kunder i de länder som följer EU-direktiv

Tillverkare av denna product är Sony Corporation, 1-7-1 Konan Minato-ku Tokyo, 108-0075 Japan. Auktoriserad representant för EMC och produkt säkerhet är Sony Deutschland GmbH, Hedelfinger Strasse 61, 70327 Stuttgart, Germany. För service och garanti ärenden, var vänlig att titta I separat service och garanti dokument.

### VARNING

Titta inte mot solen direkt genom denna enhet.
Det kan skada ögonen och orsaka synförlust.

Förvaras utom räckhåll för barn för att förhindra oavsiktlig förtäring.

### FÖRSIKTIGT

Var mycket försiktig så att du inte tappar denna enhet och skadar dig.
Oaktsam hantering kan leda till personskador.

## Använda denna enhet

### Indikatorer i sökaren (Se illustration A)

① **Ram för synligt fält**
② **Korrigeringsmärke för nära avstånd**
③ **Sökarokular**

**Titta i denna enhet och justera motivet med hjälp av ramen för det synliga fältet för att bestämma kompositionen. Tryck på avtryckaren.**
När du fotograferar ett motiv cirka 1 m bort, använd korrigeringsmärket för nära avstånd.

**Tips**

- Om du ställer in LCD-skärmen på kameran på Quick Navi-skärmen kan du ändra alternativ direkt när du använder sökaren.
- Genom att tilldela inaktiveringsfunktionen för LCD-skärmen till C-knappen (Custom) på kameran, kan du få texten på Quick Navi-skärmen att försvinna och minska skärmens ljusstyrka. Detta gör att du kan titta i denna enhet lättare.

För närmare detaljer hänvisar vi till handledningen.

## Anmärkningar gällande bruk

- Vidrör inte linsen på denna enhet.
- Det går inte att använda denna enhet om en extern blixt eller annan enhet sitter på kameran med skon. (Med undantag för Tumgrepp TGA-1)
- **Utsätt inte denna enhet för några mekaniska stötar.**
- **Håll inte i kameran genom att bara greppa om denna enhet.**
- **Vid transport av denna enhet, ta bort den från kameran och lägg den i den medföljande bärväskan. (Se illustration B)**
- För att förhindra mögelbildning, ska denna enhet inte förvaras på en plats med mycket fukt under lång tid.
- **Ta inte isär denna enhet, annars går det inte att garantera fullgod funktion.**
- När denna enhet används utomhus, se noga till att den inte blir blöt av regn eller havsvatten.
- Låt inte denna enhet ligga i direkt solljus, i en bil med stängda rutor eller nära ett värmeelement.
- Sväng inte med väskan när remmen är fastsatt. Väskan kan lossna från remmen eller så kan denna enhet flyga ut ur väskan.
- Håll magnetlåset på bärväskan undan från disketter och andra föremål som påverkas av magnetism.

### Kondensbildning

Om denna enhet tas in direkt från kylan till en varm plats, kan det hända att det bildas kondens på denna enhet. För att undvika fuktbildning, lägg i förväg denna enhet i en plastpåse eller liknande. När temperaturen inuti påsen har samma lufttemperatur som den omgivande temperaturen, kan denna enhet tas ut.

### Rengöring av denna enhet

Borsta bort eventuellt damm från ytan på denna enhet med en blåsborste eller en mjuk borste. Torka av fingeravtryck och andra fläckar försiktigt med den medföljande rengöringsduken.

### Rengöringsduken

Ta bort smutspartiklar från rengöringsduken innan du använder den.

## Specifikationer

| | |
|---|---|
| Förstoring | Ca. 0,58 |
| Linsuppbyggnad | 6 grupper, 6 element |
| Storlek (Ca.) (b/h/d) | 31,5 mm × 31,0 mm × 31,9 mm |
| Vikt | Ca. 40 g |
| Typ | Albada-typ omvänd objektivlins (Galileo-lins) |
| Del av synfält | Ca. 85 % |
| Ögonpunkt | Ca. 12 mm |

**Inkluderade artiklar**
Optisk sökare (1), Bärväska (1), Rengöringsduk (1), Uppsättning tryckt dokumentation

Utförande och specifikationer kan ändras utan föregående meddelande.

"Multi Interface Shoe" är ett varumärke som tillhör Sony Corporation.

## Italiano

L'unità FDA-V1K (d'ora in avanti definita "unità") può essere utilizzata in combinazione con una fotocamera digitale Sony dotata di slitta portaccessori o di Slitta multi interfaccia.
Questa unità è stata prodotta in base ai severi standard e al sistema di assicurazione della qualità di Carl Zeiss. Per questa unità è stata inoltre utilizzata la tecnologia di rivestimento originale "T*coating", progettata per ridurre al minimo i riflessi della luce attraverso l'obiettivo al fine di ridurre l'effetto "flare" e di sovrapposizione dell'immagine.

### Avviso per i clienti residenti nei paesi che applicano le direttive UE

Il fabbricante di questo prodotto è Sony Corporation, 1-7-1 Konan Minato-ku Tokyo, 108-0075, Giappone. Il rappresentante autorizzato ai fini della Compatibilità Elettromagnetica e della sicurezza del prodotto è Sony Deutschland GmbH, Hedelfinger Strasse 61, 70327, Stoccarda Germania. Per qualsiasi problema relativo all'assistenza o alla garanzia, si prega di fare riferimento agli indirizzi indicati nei documenti di assistenza e garanzia forniti con il prodotto.

### AVVERTENZA

Non si deve osservare direttamente il sole attraverso questa unità.
Si potrebbero infatti danneggiare gli occhi e perdere la vista.

Tenere lontano dalla portata dei bambini, contiene piccole parti che potrebbero essere inghiottite.

### ATTENZIONE

Per evitare lesioni, occorre fare attenzione a non lasciare cadere questa unità.
Se maneggiata in modo non appropriato essa potrebbe infatti causare lesioni.

## Uso dell'unità

### Indicatori sul mirino (Vedere la figura A)

① **Cornice del campo visivo**
② **Indicatore di correzione delle aberrazioni per distanze ravvicinate**
③ **Oculare del mirino**

**Guardare nell'unità e regolare il soggetto con la cornice del campo visivo per decidere la composizione. Premere il tasto dell'otturatore.**
Quando si fotografa un oggetto a circa un metro di distanza, utilizzare l'indicatore di correzione delle aberrazioni per distanze ravvicinate.

**Suggerimenti**

- Se si imposta il display LCD della fotocamera sul display Quick Navi è possibile modificare direttamente gli elementi quando si utilizza il mirino.
- Se si assegna la funzione di disattivazione del display LCD al pulsante C (Personalizza) della fotocamera, è possibile far sparire il testo del display Quick Navi per ridurre la luminosità del display. In questo modo è più facile guardare dentro l'unità.

Per informazioni dettagliate, fare riferimento alle Istruzioni per l'uso.

## Note sull'uso

- Non toccare l'obiettivo dell'unità.
- Non è possibile utilizzare l'unità con un flash esterno o con un altro dispositivo applicato alla fotocamera per mezzo della slitta. (Ad eccezione del Poggia pollice TGA-1)
- **Si raccomanda di fare attenzione a non sottoporre l'unità a urti.**
- **Non tenere la fotocamera afferrandola per l'unità.**
- **Quando si trasporta l'unità, rimuoverla dalla fotocamera e riporla nella custodia di trasporto in dotazione. (Vedere la figura B)**
- Per evitare qualsiasi formazione di muffa non tenere a lungo l'unità in un ambiente molto umido.
- **Non disassemblare l'unità, in caso contrario il suo funzionamento non può essere garantito.**
- Quando si usa l'unità all'esterno, fare attenzione a non esporla a pioggia o acqua di mare.
- Non lasciare l'unità alla luce diretta del sole, in un'auto chiusa o vicino a un termosifone.
- Non fare ondeggiare la custodia tenendola per la cinghia applicata. La custodia potrebbe staccarsi dalla cinghia oppure l'unità potrebbe fuoriuscire dalla custodia.
- Tenere la chiusura magnetica della custodia di trasporto lontano da dischi floppy o altri oggetti sensibili ai campi magnetici.

### Condensa

Il passaggio diretto dell'unità da un luogo freddo ad uno caldo può causare una formazione di condensa. Per impedire che ciò accada, prima di spostarla la si dovrebbe inserire in un sacchetto di plastica, quindi estrarla non appena la temperatura all'interno del sacchetto ha raggiunto la temperatura circostante.

### Pulizia dell'unità

Per rimuovere la polvere dalla superficie dell'unità si raccomanda di usare un pennellino soffiatore oppure un normale pennellino morbido. Eliminare le impronte delle dita o altre macchie con delicatezza, utilizzando il panno di pulizia in dotazione.

### Il panno di pulizia

Eliminare i granelli di sporco dal panno di pulizia prima di utilizzarlo.

## Caratteristiche tecniche

| | |
|---|---|
| Ingrandimento | Circa 0,58 |
| Struttura dell'obiettivo | 6 gruppi e 6 elementi |
| Dimensioni (Circa) (l/a/p) | 31,5 mm × 31,0 mm × 31,9 mm |
| Peso | Circa 40 g |
| Tipo | Obiettivo tipo Albada Galileo a inversione |
| Percentuale del campo visivo | Circa 85 % |
| Eye point | Circa 12 mm |

**Accessori inclusi**
Mirino ottico (1), custodia di trasporto (1), panno di pulizia (1), corredo di documentazione stampata

Disegno e caratteristiche tecniche sono soggetti a modifiche senza preavviso.

"Multi Interface Shoe" è un marchio di fabbrica di Sony Corporation.

## Português

O FDA-V1K (referido abaixo como "esta unidade") pode ser utilizado com uma Máquina Fotográfica Digital da Sony com uma Sapata para Acessórios ou uma Sapata Multi-Interface.
Esta unidade foi fabricada de acordo com os rigorosos padrões e sistema de controlo de qualidade da Carl Zeiss. Além disso, utilizou-se a tecnologia original "T*coating" para esta unidade, que está concebida para minimizar os reflexos de luz através da objectiva de modo a reduzir o brilho ou efeitos de imagem fantasma.

### Nota para os clientes nos países que apliquem as Directivas da UE

O fabricante deste produto é a Sony Corporation, 1-7-1 Konan Minato-ku Tokyo, 108-0075 Japão. O representante autorizado para Compatibilidade Electromagnética e segurança do produto é a Sony Deutschland GmbH, Hedelfinger Strasse 61, 70327 Stuttgart, Alemanha. Para qualquer assunto relacionado com serviço ou garantia por favor consulte a morada indicada nos documentos sobre serviço e garantias que se encontram junto ao produto.

### ADVERTÊNCIA

Não olhe directamente para o sol através desta unidade.
Se o fizer, pode ferir os olhos e perder a visão.

Mantenha fora do alcance das crianças pequenas para evitar uma ingestão acidental.

### CUIDADO

Para evitar ferimentos, tenha cuidado para não deixar cair esta unidade.
Um manuseamento descuidado pode causar ferimentos.

## Utilizar esta unidade

### Indicadores no visor electrónico óptico (Consulte a Ilustração A.)

① **Moldura do campo de visão**
② **Marcador de correcção de grande plano**
③ **Lente do visor electrónico óptico**

**Olhe através desta unidade e ajuste o motivo com a moldura do campo de visão para decidir a composição. Prima o botão do obturador.**
Quando fotografar um objecto a cerca de 1 m de distância, utilize o marcador de correcção de grande plano.

**Sugestões**

- Se definir o ecrã LCD da câmara com o ecrã Quick Navi, isso permite-lhe alterar opções directamente quando utilizar o visor electrónico óptico.
- Se atribuir a função de desactivação do ecrã LCD ao botão C (Personalizar) da câmara, pode fazer desaparecer o texto no ecrã Quick Navi e reduzir o brilho do ecrã. Deste modo, pode olhar para esta unidade com mais facilidade.

Para mais detalhes, consulte o Manual de Instruções.

## Notas de utilização

- Não toque na lente desta unidade.
- Não pode utilizar esta unidade com um flash externo ou outro dispositivo fixo na câmara através da sapata (excepto a pega de polegar TGA-1).
- **Tenha cuidado para não sujeitar esta unidade a choques mecânicos.**
- **Não pegue na câmara apenas por esta unidade.**
- **Quando transportar esta unidade, retire-a da câmara e coloque-a no estojo de transporte fornecido (veja a Ilustração B).**
- Para evitar a formação de bolor, não deixe esta unidade num local muito húmido durante um longo período de tempo.
- **Não desmonte esta unidade, senão o seu desempenho não poderá ser garantido.**
- Quando utilizar esta unidade no exterior, tenha cuidado para não a molhar com chuva ou água do mar.
- Não deixe esta unidade sob a luz directa do sol, num carro fechado ou perto de um aquecedor.
- Não faça baloiçar o estojo pela correia fixa, etc. O estojo pode separar-se da correia ou esta unidade pode sair do estojo.
- Mantenha a correia magnética do estojo de transporte afastada de disquetes e outros objectos que sejam afectados pelo magnetismo.

### Condensação

Se esta unidade for transportada directamente de um local frio para um local quente, pode ocorrer condensação nesta unidade. Para evitar isso, antes de fazer a mudança, coloque esta unidade num saco de plástico ou algo semelhante. Retire esta unidade do saco apenas quando a temperatura do ar no interior do saco atingir a temperatura ambiente.

### Limpar esta unidade

Retire todo o pó da superfície desta unidade com um pincel de sopro ou um pincel macio. Limpe quaisquer impressões digitais ou outras manchas com o pano de limpeza fornecido.

### O pano de limpeza

Remova grandes pontos de sujidade do pano de limpeza antes de o utilizar.

## Características técnicas

| | |
|---|---|
| Ampliação | Aprox. 0,58 |
| Estrutura da lente | 6 grupos, 6 elementos |
| Dimensões (Aprox. ) (l/a/p) | 31,5 mm × 31,0 mm × 31,9 mm |
| Peso | Aprox. 40 g |
| Tipo | Lente Albada tipo Galileu invertido |
| Percentagem do campo de visão | Aprox. 85 % |
| Ponto ocular | Aprox. 12 mm |

**Itens incluídos**
Visor electrónico óptico (1), Estojo de transporte (1), Pano de limpeza (1), Documentos impressos

O design e as especificações estão sujeitos a alterações sem aviso prévio.

"Multi Interface Shoe" é uma marca comercial da Sony Corporation.

A

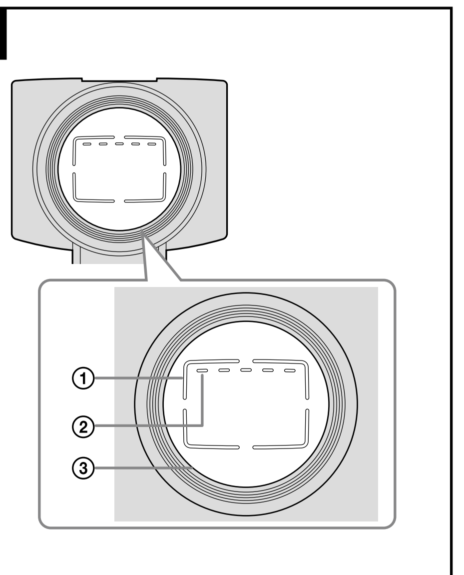


B

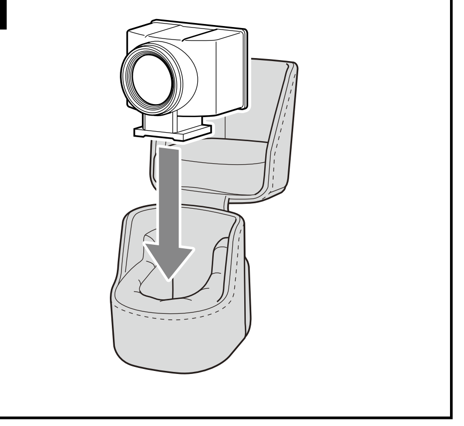

## Ελληνικά

Το FDA-V1K (αναφέρεται παρακάτω ως "αυτή η μονάδα") μπορεί να χρησιμοποιηθεί με μια ψηφιακή φωτογραφική μηχανή της Sony που διαθέτει πέδιλο εξαρτημάτων ή πέδιλο πολλαπλών διασυνδέσεων.
Η μονάδα αυτή κατασκευάζεται σύμφωνα με τα αυστηρά πρότυπα και το σύστημα διασφάλισης ποιότητας της Carl Zeiss. Επιπλέον, για αυτή τη μονάδα χρησιμοποιείται η πρωτότυπη τεχνολογία "T∗coating", και έχει σχεδιαστεί για την ελαχιστοποίηση των αντανακλάσεων φωτός μέσω του φακού για τη μείωση των φαινομένων αντανάκλασης ή ειδώλων.

### Σημείωση για τους πελάτες στις χώρες που ισχύουν οι οδηγίες της Ε.Ε.

Ο κατασκευαστής αυτού του προϊόντος είναι η Sony corporation , 1-7-1 Konan Minato-ku Τόκυο, 108-0075 Ιαπωνία. Ο εξουσιοδοτημένος αντιπρόσωπος για το EMC και την ασφάλεια των προϊόντων είναι η Sony Deutschland GmbH, Hedelfinger Strasse 61, 70327 Στουτγκάρδη, Γερμανία. Για οποιαδήποτε θέμα υπηρεσίας ή εγγύησης, παρακαλώ ανατρέξτε στις διευθύνσεις που δίνονται στα χωριστά έγγραφα υπηρεσιών ή εγγύησης.

### ΠΡΟΕΙΔΟΠΟΙΗΣΗ

Μην κοιτάτε απευθείας τον ήλιο μέσω αυτής της μονάδας. Μπορεί να τραυματίσετε τα μάτια σας και να χάσετε την όρασή σας.

Φυλάσσεται μακριά από μικρά παιδιά για να αποτραπεί η τυχαία κατάποση.

### ΠΡΟΣΟΧΗ

Για την αποφυγή τραυματισμού, προσέξτε να μη ρίξετε αυτή τη μονάδα.
Ο απρόσεκτος χειρισμός μπορεί να προκαλέσει τραυματισμό.

## Χρήση της μονάδας

### Ενδείξεις στο εικονοσκόπιο (Βλ. εικόνα A)

① **Πλαίσιο οπτικού πεδίου**
② **Δείκτης διόρθωσης κοντινής απόστασης**
③ **Προσοφθάλμιο εικονοσκοπίου**

**Κοιτάξτε μέσα στη μονάδα και προσαρμόστε το θέμα με το πλαίσιο οπτικού πεδίου για να αποφασίσετε για τη σύνθεση. Πατήστε το κουμπί κλείστρου.**
Κατά τη φωτογράφηση ενός αντικειμένου σε απόσταση περίπου 1 m, χρησιμοποιήστε το δείκτη διόρθωσης κοντινής απόστασης.

**Συμβουλές**
- Με τη ρύθμιση της οθόνης LCD της μηχανής στην οθόνη Quick Navi μπορείτε να αλλάζετε τα στοιχεία απευθείας κατά τη χρήση του εικονοσκοπίου.
- Με την αντιστοίχιση της λειτουργίας απενεργοποίησης της οθόνης LCD στο κουμπί C (Προσαρμοσμένο) της μηχανής, μπορείτε να εξαφανίσετε το κείμενο από την οθόνη Quick Navi και να μειώσετε τη φωτεινότητα της οθόνης. Με αυτόν τον τρόπο μπορείτε να κοιτάτε μέσα στη μονάδα πιο εύκολα.

Για λεπτομέρειες, ανατρέξτε στις οδηγίες χρήσης.

## Σημειώσεις σχετικά με τη χρήση

- Μην ακουμπάτε το φακό αυτής της μονάδας.
- Δεν μπορείτε να χρησιμοποιήσετε αυτή τη μονάδα με εξωτερικό φλας ή άλλη συσκευή που συνδέεται στη μηχανή μέσω του πέδιλου. (Εκτός της λαβής αντίχειρα TGA-1)
- **Προσέξτε να μην υποβάλετε σε μηχανικούς κραδασμούς αυτήν τη μονάδα.**
- **Μην κρατάτε την κάμερα μόνο από αυτή τη μονάδα.**
- **Κατά τη μεταφορά της μονάδας, αφαιρέστε την από την κάμερα και τοποθετήστε την στην παρεχόμενη θήκη μεταφοράς. (Βλ. εικόνα B)**
- Για την αποφυγή εμφάνισης μούχλας, μη φυλάσσετε τη μονάδα σε πολύ υγρό μέρος για μεγάλο χρονικό διάστημα.
- **Μην αποσυναρμολογείτε αυτή τη μονάδα, διαφορετικά δεν μπορεί να είναι εγγυημένη η απόδοσή της.**
- Κατά τη χρήση της μονάδας σε εξωτερικούς χώρους, προσέξτε να μη βραχεί με βροχή ή θαλασσινό νερό.
- Μην αφήνετε τη μονάδα εκτεθειμένη σε άμεσο ηλιακό φως, σε κλειστό αυτοκίνητο ή κοντά σε καλοριφέρ.
- Μην ταλαντεύετε τη θήκη από τον συνδεδεμένο ιμάντα, κ.λπ. Η θήκη μπορεί να αποσυνδεθεί από τον ιμάντα ή η μονάδα μπορεί να βγει από τη θήκη.
- Φυλάσσετε το μαγνητικό κουμπί της θήκης μεταφοράς μακριά από δισκέτες και άλλα αντικείμενα που επηρεάζονται από το μαγνητισμό.

### Συμπύκνωση

Αν αυτή η μονάδα μεταφερθεί απευθείας από ένα ψυχρό σε ένα θερμό μέρος, μπορεί να εμφανιστεί συμπύκνωση σε αυτή τη μονάδα. Για την αποφυγή αυτού του φαινομένου, τοποθετήστε τη μονάδα σε μια πλαστική σακούλα ή κάτι παρόμοιο εκ των προτέρων. Όταν η θερμοκρασία του αέρα στο εσωτερικό της σακούλας φτάσει τη θερμοκρασία του περιβάλλοντος, βγάλτε τη μονάδα από τη σακούλα.

### Καθαρισμός της μονάδας

Σκουπίστε τυχόν σκόνη από την επιφάνεια αυτής της μονάδας με ένα βουρτσάκι που φυσάει αέρα ή με ένα μαλακό πανί. Σκουπίστε δακτυλικά αποτυπώματα ή άλλους λεκέδες απαλά με το παρεχόμενο πανί καθαρισμού.

### Το πανί καθαρισμού

Αφαιρέστε τυχόν μεγάλους κόκκους σκόνης από το πανί καθαρισμού πριν το χρησιμοποιήσετε.

## Προδιαγραφές

| | |
|---|---|
| Μεγέθυνση | Περίπου 0,58 |
| Δομή φακού | 6 ομάδες, 6 στοιχεία |
| Διαστάσεις (Περίπου) (π/υ/β) | 31,5 mm × 31,0 mm × 31,9 mm |
| Μάζα | Περίπου 40 g |
| Τύπος | Φακός αντίστροφου Γαλιλαίου, τύπου Albada |
| Ποσοστό πεδίου παρατήρησης | Περίπου 85 % |
| Σημείο ματιού | Περίπου 12 mm |

**Περιεχόμενα αντικείμενα**
Οπτικό εικονοσκόπιο (1), Θήκη μεταφοράς (1), Πανί καθαρισμού (1), Σύνολο έντυπης τεκμηρίωσης

Ο σχεδιασμός και οι προδιαγραφές υπόκεινται σε αλλαγή χωρίς προειδοποίηση.

Το "Multi Interface Shoe" αποτελεί εμπορικό σήμα της Sony Corporation.

## Polski

Wizjer FDA-V1K (nazywany dalej „urządzeniem") może być używany z aparatami cyfrowymi Sony wyposażonymi w stopkę akcesoriów lub stopkę multiinterfejsową. Urządzenie zostało wyprodukowane zgodnie z surowymi normami i systemem zapewnienia jakości Carl Zeiss. W urządzeniu zastosowano również oryginalną powłokę „T∗coating", mającą na celu zminimalizowanie zjawiska odbijania światła od obiektywu i zmniejszenie efektu odblasków lub poświaty.

### Uwaga dla klientów w krajach stosujących dyrektywy UE

Producentem tego produktu jest Sony Corporation, 1-7-1 Konan Minato-ku Tokyo, 108-0075 Japonia. Upoważnionym przedstawicielem producenta w Unii Europejskiej, uprawnionym do dokonywania i potwierdzania oceny zgodności z wymaganiami zasadniczymi, jest Sony Deutschland GmbH, Hedelfinger Strasse 61, 70327 Stuttgart, Niemcy

Sony Europe Limited,
The Heights,
Brooklands,
Weybridge,
Surrey, KT130XW,
United Kingdom

### OSTRZEŻENIE

Nie patrzeć przez urządzenie bezpośrednio na słońce. Może to spowodować uszkodzenie oczu i utratę wzroku.

Przechowywać poza zasięgiem małych dzieci, aby nie doszło do przypadkowego połknięcia.

### UWAGA

Zachować ostrożność, aby nie upuścić wizjera i nie dopuścić do odniesienia obrażeń.
Nieostrożne użytkowanie może doprowadzić do odniesienia obrażeń.

## Korzystanie z urządzenia

### Wskaźniki na urządzeniu (patrz rysunek A)

① **Ramka pola widzenia**
② **Znacznik korekcji bliskiego zasięgu**
③ **Okular wizjera**

**Spojrzeć w urządzenie i wyregulować obiekt przy użyciu ramki pola widzenia, aby ustawić kompozycję. Nacisnąć spust migawki.**
Fotografując obiekt z odległości około 1 metra, należy użyć Znacznika korekcji bliskiego zasięgu.

**Wskazówki**
- Ustawienie ekranu LCD aparatu na ekran szybkiej nawigacji Quick Navi umożliwi bezpośrednie zmienianie elementów podczas korzystania z wizjera.
- Ustawiając funkcję dezaktywacji ekranu LCD na przycisk C (Custom - Ustawienie niestandardowe) aparatu, można wyłączyć wyświetlanie tekstu na ekranie Quick Navi oraz zmniejszyć jasność ekranu. Ułatwi to patrzenie przez urządzenie.

Szczegółowe informacje znajdują się w Instrukcji obsługi.

## Uwagi dotyczące użytkowania

- Nie dotykać obiektywu urządzenia.
- Urządzenia nie można używać razem z zewnętrzną lampą błyskową lub innym urządzeniem podłączonym do aparatu za pomocą stopki (oprócz uchwytu na kciuk TGA-1).
- **Zachować ostrożność, aby nie narażać urządzenia na wstrząsy mechaniczne.**
- **Nie trzymać aparatu tylko za wizjer.**
- **Przenosząc urządzenie należy odłączyć je od aparatu i umieścić w załączonym pokrowcu (patrz rysunek B).**
- Aby nie dopuścić do powstania pleśni, nie przechowywać urządzenia przez dłuższy okres w bardzo wilgotnych miejscach.
- **Nie demontować urządzenia. Grozi to utratą gwarancji na jego prawidłowe działanie.**
- Korzystając z urządzenia na zewnątrz, nie dopuszczać do zamoczenia go przez deszcz lub wodę morską.
- Nie zostawiać urządzenia na bezpośrednim słońcu, w zamkniętym samochodzie lub w pobliżu grzejnika.
- Nie machać pokrowcem za przymocowany do niego pasek. Pokrowiec może się odczepić od paska lub urządzenie może wypaść z pokrowca.
- Magnetyczny zatrzask pokrowca należy przechowywać z dala od dyskietek i innych przedmiotów, których działanie magnes może zakłócać.

### Skraplanie

Po przeniesieniu urządzenia bezpośrednio z zimnego do ciepłego miejsca na urządzeniu może wystąpić zjawisko skraplania. Aby temu zapobiec, przed przeniesieniem urządzenia należy włożyć je do plastikowej torebki lub zabezpieczyć je w podobny sposób. Kiedy temperatura powietrza w torebce zrówna się z temperaturą otoczenia, można wyjąć urządzenie.

### Czyszczenie urządzenia

Kurz z powierzchni urządzenia należy usuwać za pomocą gruszki z pędzelkiem lub miękkiego pędzelka. Odciski palców i inne tłuste ślady należy delikatnie wycierać załączoną szmatką do czyszczenia.

### Szmatka do czyszczenia

Przed użyciem szmatki usunąć z niej widoczne zabrudzenia.

## Dane techniczne

| | |
|---|---|
| Powiększenie | Ok. 0,58 |
| Budowa obiektywu | 6 grup, 6 elementów |
| Wymiary (ok.) (szer./wys./gł.) | 31,5 mm × 31,0 mm × 31,9 mm |
| Waga | Ok. 40 g |
| Typ | Odwrotny wizjer Galileo typu Albada |
| Procent pola widzenia | Ok. 85 % |
| Odległość widzenia | Ok. 12 mm |

### W zestawie

Wizjer optyczny (1), pokrowiec (1), szmatka do czyszczenia (1), zestaw drukowanej dokumentacji

Konstrukcja i dane techniczne mogą ulec zmianie bez uprzedzenia.

„Multi Interface Shoe" jest znakiem handlowym Sony Corporation.

## Slovensky

Výrobok FDA-V1K (ďalej sa uvádza ako „táto jednotka") sa môže používať s digitálnymi fotoaparátmi Sony so sánkami pre príslušenstvo alebo so sánkami pre rôzne rozhrania. Táto jednotka sa vyrába podľa prísnych noriem a systému zabezpečenia kvality spoločnosti Carl Zeiss. Okrem toho sa v prípade tejto jednotky používa technológia „T∗coating", ktorá je navrhnutá na minimalizovanie odrazov svetla cez objektív s cieľom redukovať efekty rozšírenia alebo duchov.

### Poznámka pre zákazníkov v krajinách podliehajúcich smerniciam EÚ

Výrobcom tohoto výrobku je Sony Corporation, 1-7-1 Konan Minato-ku, Tokyo, 108-0075 Japonsko. Autorizovaným zástupcom pre EMC a bezpečnosť výrobku je Sony Deutschland GmbH, Hedelfinger Strasse 61, 70327 Stuttgart, Nemecko. V akýchkoľvek servisných alebo záručných záležitostiach prosím kontaktujte adresy uvedené v separátnych servisných alebo záručných dokumentoch.

### VÝSTRAHA

Cez túto jednotku sa nepozerajte priamo do slnka. V opačnom prípade môže dôjsť k poškodeniu zraku a k strate zraku.

Aby ste zabránili náhodnému prehltnutiu, uchovávajte mimo dosahu malých detí.

### UPOZORNENIE

Aby ste predišli poraneniu, zabráňte pádu tejto jednotky. Neopatrná manipulácia môže viesť k poraneniu.

## Používanie tejto jednotky

### Indikátory v hľadáčiku (Pozrite si obrázok A)

① **Rám vizuálneho poľa**
② **Značka korekcie rozsahu priblíženia**
③ **Okulár hľadáčika**

**Pozrite sa do tejto jednotky a nastavte objekt pomocou rámu vizuálneho poľa na vytvorenie kompozície. Stlačte tlačidlo uzávierky.**
Pri fotografovaní objektu vzdialeného asi 1 m používajte značku korekcie rozsahu priblíženia.

**Tipy**
- Nastavenie LCD obrazovky fotoaparátu na obrazovku Quick Navi vám umožňuje pri používaní hľadáčika zmeniť položky priamo.
- Priradenie funkcie deaktivovania LCD obrazovky tlačidlu C (Vlastné) na fotoaparáte môžete skryť text na obrazovke Quick Navi a znížiť jas obrazovky. To vám umožňuje jednoduchšie pozeranie do tejto jednotky.

Podrobnosti nájdete v návode na používanie.

## Poznámky o používaní

- Šošoviek tejto jednotky sa nedotýkajte.
- Túto jednotku nemožno používať spolu s externým bleskom ani iným zariadením namontovaným na fotoaparát pomocou sánok. (S výnimkou palcovej rukoväti TGA-1.)
- **Dávajte pozor, aby ste túto jednotku nevystavili mechanickému nárazu.**
- **Fotoaparát nedržte len za túto jednotku.**
- **Pri prenášaní tejto jednotky ju demontujte z fotoaparátu a vložte ju do puzdra na prenášanie. (Pozrite si obrázok B)**
- Aby ste zabránili zmene tvaru, neuskladňujte túto jednotku dlhodobo vo vlhkom prostredí.
- **Túto jednotku nerozoberajte, pretože potom jej fungovanie nemožno garantovať.**
- Pri používaní jednotky vonku dávajte pozor, aby nezvlhla vplyvom dažďa ani morskej vody.
- Nenechávajte túto jednotku na priamom slnečnom svetle, v zatvorenom aute ani v blízkosti ohrievača.
- Puzdro nestáčajte držiac za pripevnený popruh a pod. Puzdro sa môže odpojiť z popruhu alebo táto jednotka môže z puzdra vypadnúť.
- Magnetický uzáver puzdra na prenášanie neumiestňujte do blízkosti diskiet, ani iných položiek, na ktoré vplýva magnetizmus.

### Kondenzácia

Ak túto jednotku prenesiete priamo zo studeného miesta na teplé miesto, na jednotke sa môže vytvárať kondenzácia. Tomu zabránite tak, že jednotku predtým vložíte do plastového vrecka alebo podobného obalu. Keď teplota vzduchu vo vrecku dosiahne okolitú teplotu, jednotku z vrecka vyberte.

### Čistenie tejto jednotky

Všetok prach z tejto jednotky odstráňte pomocou kefky s dúchadlom alebo pomocou mäkkej kefky. Pomocou dodávanej čistiacej tkaniny utrite jemne odtlačky prstov a ostatné škvrny.

### Čistiaca tkanina

Pred používaním odstráňte z čistiacej tkaniny veľké zvyšky špiny.

## Technické údaje

| | |
|---|---|
| Zväčšenie | Približne 0,58 |
| Konštrukcia šošoviek | 6 skupín, 6 prvkov |
| Rozmery (približne) (š/v/h) | 31,5 mm × 31,0 mm × 31,9 mm |
| Hmotnosť | Približne 40 g |
| Typ | Inverzné Galileové šošovky typu Albada |
| Hodnota pre zobrazovacie pole | Približne 85 % |
| Bod očí | Približne 12 mm |

### Dodané položky

optický hľadáčik (1), puzdro na prenášanie (1), čistiaca tkanina (1), súprava vytlačenej dokumentácie

Vzhľad a technické údaje sa môžu zmeniť bez predchádzajúceho upozornenia.

„Multi Interface Shoe" je ochranná známka spoločnosti Sony Corporation.

## Magyar

A FDA-V1K (a továbbiakban „a készülék") tartozék vakusínnel vagy több illesztőfelületű vakusínnel felszerelt Sony digitális fényképezőgépekkel használható.
Ez a készülék a Carl Zeiss szigorú normával és minőségbiztosító rendszerével összhangban készült. Ráadásul a készülékhez eredeti „T∗coating" technológiát használtunk, és a kialakításának köszönhetően minimális mértékben jelentkezik a lencséken keresztüli fényvisszaverődés, ezáltal csökken a lángolás- és a szellemkép-effektus.

### Megjegyzés az EU-s irányelveket követő országokban élő vásárlóink számára

Ezt a terméket a Sony Corporation (Japán, 108-0075 Tokió, 1-7-1 Konan, Minato-ku) gyártotta. A termékbiztonsággal és az EMC irányelvekkel kapcsolatban a Sony Deutschland GmbH (Németország, 70327 Stuttgart, Hedelfinger Strasse 61.) a jogosult képviselő. Kérjük, bármely szervizeléssel vagy garanciával kapcsolatos ügyben, a különálló szerviz- vagy garanciadokumentumokban megadott címekhez forduljon.

### FIGYELMEZTETÉS

Ne nézzen közvetlenül a napba a készüléken keresztül. Károsodhat a szeme, és elveszítheti a látását.

Tartsa kis gyermekek elől elzárt helyen, hogy megelőzze a lenyelés veszélyét.

### FIGYELEM

Ügyeljen rá, hogy le ne ejtse a készüléket, hogy elkerülje a baleseteket.
A gondatlan kezelés balesethez vezethet.

## A készülék használata

### A keresőben látható kijelzések (Lásd az A ábrát)

① **A látómező kerete**
② **Közelkép-korrekció jele**
③ **Kereső nézőkéje**

**Nézzen a készülékbe, és helyezze el a tárgyat a látómező keretében a kép kompozíciójának megfelelően. Nyomja meg az exponálógombot.**
Ha egy tárgyat kb. 1 m távolságból fényképez, használja a közelkép-korrekció jelét.

**Tippek**
- Ha a fényképezőgép LCD-képernyőjét a Quick Navi képernyőre állítja, az egyes elemeket közvetlenül módosíthatja a kereső használata közben.
- Az LCD-képernyő hozzárendelése kiiktatja a fényképezőgép C (Custom – Saját) gombjának a működését, Ön eltüntetheti a Quick Navi képernyőn lévő szöveget, és csökkentheti a képernyő fényességét. Ez leegyszerűsíti a készüléken keresztül történő keresést.

További tudnivalókért lásd a Használati útmutatót.

## Használatra vonatkozó megjegyzések

- Ne érintse meg a készülék lencséjét.
- A készüléket nem használhatja külső vakuval vagy a fényképezőgéphez a vakusínnel csatlakoztatott egyéb eszközzel együtt. (A TGA-1 hüvelyktámasz kivételével)
- **Ügyeljen arra, hogy ne tegye ki ezt a készüléket mechanikus ütközésnek.**
- **Ne tartsa a fényképezőgépet csak e készüléknél fogva.**
- **A készüléket a hordozása előtt távolítsa el a fényképezőgépről, és helyezze a mellékelt hordtáskába. (Lásd a B ábrát)**
- Ne tartsa a készüléket huzamosabb ideig nagyon párás helyen, hogy elkerülje a penész képződését.
- **Ne szerelje szét a készüléket, mert a működését így nem garantálhatjuk.**
- Ha a kültérben használja a készüléket, ügyeljen rá, hogy az esőtől vagy tengervíztől ne legyen nedves.
- Ne hagyja az egységet közvetlen napfényben, csukott autóban vagy fűtőtest közelében.
- Ne lengesse a táskát pl. a mellékelt szíjnál fogva. A táska leszakadhat a szíjról, vagy a készülék kirepülhet a táskából.
- A hordtáska mágneses kapcsát tartsa távol hajlékonylemezektől vagy olyan egyéb tárgyaktól, amelyek mágnesesség hatására sérülhetnek.

### Páralecsapódás

Ha a készüléket hidegből közvetlenül meleg környezetbe viszi, pára csapódhat le rajta. Ennek elkerülése előzőleg helyezze a készüléket műanyag tasakba vagy hasonló tartóba. Miután a tasak belsejében lévő levegő hőmérséklete eléri a környező hőmérsékletet, vegye ki a készüléket.

### A készülék tisztítása

Söpörje le a port a készülék felszínéről fúvókával vagy puha kefével. A mellékelt törlőruhával finoman törölje le az ujjlenyomatokat vagy egyéb foltokat.

### Törlőruha

Használat előtt törölje le a nagyobb szennyeződéseket a törlőruha segítségével.

## Műszaki adatok

| | |
|---|---|
| Nagyítás | Kb. 0,58 |
| A lencse szerkezete | 6 csoport, 6 elem |
| Méretek (kb.) (sz/ma/mé) | 31,5 mm × 31,0 mm × 31,9 mm |
| Tömeg | Kb. 40 g |
| Típus | Albada típusú inverz-Galileo lencse |
| Látómező mérete | Kb. 85 % |
| Szem helyzete | Kb. 12 mm |

### A csomag tartalma

Optikai kereső (1), hordtáska (1), törlőruha (1), nyomtatott dokumentáció

A forma és a műszaki adatok előzetes bejelentés nélkül megváltozhatnak.

A „Multi Interface Shoe" a Sony Corporation védjegye.

## Română

FDA-V1K (numită mai jos „această unitate") poate fi utilizată cu o cameră foto digitală Sony cu suport pentru accesorii sau o talpă cu interfaţă multiplă.
Această unitate este produsă conform standardelor stricte şi sistemului de asigurare a calităţii de la Carl Zeiss. În plus, tehnologia originală „T∗coating" este utilizată pentru această unitate şi este proiectată să minimizeze reflexiile luminii prin obiectiv pentru a reduce imaginile înceţoşate şi reflexiile.

### Notă pentru clienţii din ţările care aplică Directivele UE

Producătorul acestui aparat este : Sony Corporation, 1-7-1 Konan Minato-ku Tokyo, 108-0075 Japonia. Reprezentantul autorizat pentru compatibilitatea electromagnetică si conformitatea electrosecurităţii produselor este : Sony Deutschland GmbH, Hedelfinger Strasse 61,70327 Stuttgart, Germania. Pentru orice problemă de service sau de garanţie, vă rugăm să consultaţi documentele de garanţie ce însoţesc aparatul.

### AVERTIZARE

Nu priviţi la soare direct prin această unitate.
Aceasta vă poate afecta ochii şi poate cauza pierderea vederii.

A nu se lăsa la îndemâna copiilor, pentru a preveni ingerarea accidentală.

### ATENŢIE

Pentru a evita rănirea, aveţi grijă să nu scăpaţi această unitate.
O manipulare neglijentă poate provoca rănirea.

## Utilizarea acestei unităţi

### Indicatori de pe vizor (Consultaţi ilustraţia A)

① **Cadru câmp vizual**
② **Marcaj de corecţie apropiere**
③ **Ocular vizor**

**Priviţi în această unitate şi reglaţi subiectul cu cadrul câmpului vizual pentru a decide compoziţia. Apăsaţi pe declanşator.**
Când fotografiaţi un obiect de la aproximativ 1 m distanţă, utilizaţi marcajul de corecţie la apropiere.

**Indicaţii**
- Setarea ecranului LCD al camerei la Quick Navi vă permite să schimbaţi elementele direct când utilizaţi vizorul.
- Prin alocarea funcţiei de dezactivare a ecranului LCD la butonul C (Personalizat) al camerei, puteţi face ca textul de pe ecranul Quick Navi să dispară şi să reduceţi luminozitatea ecranului. Aceasta vă permite să priviţi în această unitate mai uşor.

Pentru detalii, consultaţi Manualul de instrucţiuni.

## Note privind utilizarea

- Nu atingeţi obiectivul acestei unităţi.
- Nu puteţi utiliza această unitate odată cu un bliţ extern sau cu alt dispozitiv fixat la cameră prin talpă. (Cu excepţia locului pentru degetul mare TGA-1)
- **Aveţi grijă să nu expuneţi această unitate şocurilor mecanice.**
- **Nu susţineţi camera numai de această unitate.**
- **Când transportaţi această unitate, scoateţi-o din cameră şi introduceţi-o în geanta de transport furnizată. (Consultaţi ilustraţia B)**
- Pentru a preveni mucegaiul, nu ţineţi această unitate într-un loc foarte umed pentru o durată lungă de timp.
- **Nu dezasamblaţi această unitate; în caz contrar, performanţele sale nu pot fi garantate.**
- Când utilizaţi această unitate în spaţii exterioare, aveţi grijă să nu o expuneţi acţiunii ploii sau apei marine.
- Nu lăsaţi această unitate în lumina directă a soarelui, într-o maşină închisă sau lângă un radiator.
- Nu balansaţi carcasa ţinând-o de cureaua ataşată etc. Carcasa se poate desprinde din curea sau unitatea ar putea zbura din carcasă.
- Ţineţi închizătorul magnetic al genţii de transport la distanţă de dischete şi alte obiecte care sunt afectate de magnetism.

### Condensul

Dacă această unitate este adusă direct dintr-un loc rece într-un loc cald, pe această unitate se poate forma condens. Pentru a preveni acest lucru, puneţi unitatea într-o pungă din plastic sau ceva similar înainte. Când temperatura aerului din pungă atinge temperatura ambiantă, scoateţi unitatea.

### Curăţarea acestei unităţi

Îndepărtaţi orice urme de praf de pe suprafaţa acestei unităţi cu o perie suflantă sau o perie moale. Ştergeţi amprentele sau alte pete uşor cu laveta de curăţare furnizată.

### Laveta de curăţare

Îndepărtaţi urmele mari de murdărie de pe laveta de curăţare, înainte să o utilizaţi.

## Specificaţii

| | |
|---|---|
| Factor de mărire | Aprox. 0,58 |
| Structură obiectiv | 6 grupuri, 6 elemente |
| Dimensiuni (Aprox.) (l/î/a) | 31,5 mm × 31,0 mm × 31,9 mm |
| Greutate | Aprox. 40 g |
| Tip | Obiectiv Galileo invers tip Albada |
| Rată câmp vizual | Aprox. 85 % |
| Punct de focalizare | Aprox. 12 mm |

### Articole incluse

Vizor optic (1), geantă de transport (1), lavetă de curăţare (1), documentaţie imprimată

Concepţia şi specificaţiile pot fi modificate fără notificare prealabilă.

„Multi Interface Shoe" este marcă comercială a Sony Corporation.

## Русский

FDA-V1K (далее именуется как "устройство") можно использовать с цифровой фотокамерой Sony с башмаком для принадлежностей или с многоинтерфейсным разъемом.
Данное устройство изготовлено в соответствии со строгими стандартами и системой обеспечения качества Carl Zeiss. Кроме того, в данном устройстве используется оригинальная технология "T∗coating" и оно предназначено для минимизации отражения света через объектив, что позволяет уменьшить эффекты вспыхивания или появления ореола.

### Примечание для покупателей в странах, где действуют директивы ЕС

Производителем данного устройства является корпорация Sony Corporation, 1-7-1 Konan Minato-ku Tokyo, 108-0075 Japan. Уполномоченным представителем по электромагнитной совместимости (EMC) и безопасности изделия является компания Sony Deutschland GmbH, Hedelfinger Strasse 61, 70327 Stuttgart, Germany. По вопросам обслуживания и гарантии обращайтесь по адресам, указанным в соответствующих документах.

### ПРЕДУПРЕЖДЕНИЕ

Не смотрите на солнце через данное устройство.
Это может привести к повреждению глаз и потере зрения.

Храните в месте, недоступном для маленьких детей, чтобы предотвратить случайное проглатывание.

### ВНИМАНИЕ

Во избежание травмы следует соблюдать осторожность, чтобы не уронить данное устройство.
Неосторожное обращение может привести к травме.

## Использование данного устройства

### Индикаторы на видоискателе (См. рисунок A)

① **Рамка поля зрения**
② **Метка коррекции для съемки на близком расстоянии**
③ **Окуляр видоискателя**

**Посмотрите в устройство и отрегулируйте объект с помощью рамки поля зрения для определения композиции. Нажмите кнопку затвора.**
При фотографировании объекта на расстоянии 1 м используйте метку коррекции для съемки на близком расстоянии.

**Рекомендации**
- Настройка ЖК-экрана камеры на экран Quick Navi позволяет изменять пункты непосредственно, используя видоискатель.
- Назначая функцию отключения ЖК-экрана кнопке C (Пользовательская) камеры, можно скрывать текст на экране Quick Navi и уменьшать яркость экрана. Это позволяет гораздо проще смотреть в данное устройство.

Подробные сведения приведены в инструкции по эксплуатации.

## Примечания относительно использования

- Не прикасайтесь к объективам данного устройства.
- Данное устройство невозможно использовать вместе с внешней вспышкой или другим устройством, прикрепленным к камере с помощью башмака. (За исключением захвата для большого пальца TGA-1)
- **Не подвергайте данное устройство механическому воздействию.**
- **Нельзя держать камеру только за данное устройство.**
- **При переноске устройства снимите его с камеры и вложите в прилагаемый футляр для переноски. (См. рисунок B)**
- Для предупреждения образования плесени не держите данное устройство во влажном месте продолжительное время.
- **Не разбирайте данное устройство, иначе его характеристики не могут быть гарантированы.**
- При использовании устройства вне помещения, будьте осторожны, чтобы не допустить попадания на микрофон влаги от дождя или морской воды.
- Не оставляйте это устройство под прямым солнечным светом, в закрытом автомобиле или возле обогревателя.
- Не размахивайте футляром на прикрепленном ремне и т.п. Футляр может отсоединиться от ремня или данное устройство может вылететь из футляра.
- Держите магнитную защелку футляра для переноски подальше от гибких дисков и других предметов, которые могут быть повреждены магнитным полем.

### Конденсация влаги

Если данное устройство переместить сразу из холодного места в теплое, на нем может произойти конденсация влаги. Для предотвращения этого заранее поместите данное устройство в пластиковый пакет или что-либо подобное. Когда температура воздуха внутри пакета достигнет температуры окружающей среды, выньте данное устройство из пакета.

### Чистка устройства

Поверхность данного устройства следует очищать от пыли с помощью воздуходувки или мягкой щетки. Отпечатки пальцев или другие грязные пятна аккуратно протирайте прилагаемой чистящей салфеткой.

### Чистящая салфетка

Удалите большие крупинки грязи с чистящей салфетки перед ее использованием.

## Технические характеристики

| | |
|---|---|
| Увеличение | Приблиз. 0,58 |
| Конструкция объектива | 6 группы, 6 элементов |
| Размеры (Приблиз.) (ш/в/г) | 31,5 мм × 31,0 мм × 31,9 мм |
| Масса | Приблиз. 40 г |
| Тип | Инверсный объектив Galileo типа Albada |
| Величина поля зрения | Приблиз. 85 % |
| Точка обзора | Приблиз. 12 мм |

**Комплектность поставки**
Оптический видоискатель (1), футляр для переноски (1), чистящая салфетка (1), набор печатной документации

Конструкция и технические характеристики могут быть изменены без уведомления.

"Multi Interface Shoe" является товарным знаком Sony Corporation.

Изготовитель: Сони Корпорейшн
Адрес: 1-7-1 Конан, Минато-ку,
Токио, 108-0075 Япония
Страна-производитель: Япония

Импортер на территории РФ и название и адрес организации, расположенной на территории РФ, уполномоченной принимать претензии от пользователей: ЗАО "Сони Электроникс", 123103, Москва, Карамышевский проезд, 6, Россия

Дата изготовления напечатана на картонной коробке.

## 中文（繁）

FDA-V1K（以下稱“本裝置”）可與含配件接座或多介面接座的 Sony 數位相機搭配使用。
本裝置是依據 Carl Zeiss 嚴格的標準及品質保證系統所製造。此外，本裝置採用獨創的 “T∗coating” 技術，專用於減少通過鏡頭的光線反射，能降低眩光或疊影現象。

### 警告

請勿透過本裝置直視太陽。
以免傷害眼睛及引致喪失視力的風險。

請放置於孩童無法取得之處，以免發生誤食意外。

### 注意事項

請小心不要讓本裝置掉落，以免受傷。
若不謹慎操作將導致意外受傷。

## 使用本裝置

### 觀景器指示 （參見圖 A）

① **視框**
② **近距離修正標記**
③ **觀景器接目鏡**

**從本裝置的視框中調整拍攝物體，並決定構圖。按下快門按鈕。**
拍攝大約 1 公尺遠的物體時，請使用近距離修正標記。

**提示**
- 將相機的液晶螢幕設為 Quick Navi 螢幕，可在使用觀景器時直接變更項目。
- 只要將液晶螢幕關閉功能指派為相機的 C（自訂）按鈕，便可讓 Quick Navi 螢幕上的文字消失及降低螢幕亮度。這可讓您更輕鬆使用本裝置取景。

如需詳細資訊，請瀏覽使用說明書。

## 使用注意事項

- 請勿觸碰本裝置的鏡頭。
- 本裝置不得與外接式閃光燈或與經由接座和相機連接的其他裝置一起使用。（指靠座 TGA-1 除外）
- **請小心不要讓本裝置受到機械性衝擊。**
- **拿起相機時，請勿僅持握本裝置。**
- **若要攜帶本裝置，請先將其從相機拆下並裝入隨附的攜行包。（參見圖 B）**
- 為防止發霉，請勿長時間將本裝置放置在極為潮溼的地方。
- **請勿拆解本裝置，否則將無法保證其性能。**
- 在戶外使用本裝置時，應小心避免裝置被雨水或海水弄濕。
- 請勿將本裝置留置在陽光直射處、密閉的車中或暖氣附近。
- 請勿持握連接的繫帶等部位甩晃攜行包。攜行包可能從繫帶脫落，或導致本裝置從攜行包掉出。
- 避免讓攜行包的磁釦靠近磁片或會受到磁性影響的其他物品。

### 溼氣凝結

若直接將本裝置從寒冷處帶到溫暖處，溼氣可能會凝結在本裝置上。如要避免此現象，請事先將本裝置放置在塑膠袋或類似的物品內。等到袋內的空氣溫度達到周圍環境的溫度時，再將本裝置取出。

### 清潔本裝置

用吹氣刷或軟刷拂去本裝置表面的灰塵。請以隨附的清潔布將指印或其他汙漬輕輕擦拭乾淨。

### 清潔布

使用前，請先清除清潔布上的大塊髒汙。

## 規格

| | |
|---|---|
| 放大率 | 約 0.58 |
| 鏡頭結構 | 6 組，6 片 |
| 尺寸 (約)(寬/ 高/ 深) | 31.5 mm × 31.0 mm × 31.9 mm |
| 質量 | 約 40 g |
| 類型 | Albada 反轉式伽利略鏡頭 |
| 視野比率 | 約 85% |
| 視點 | 約 12 mm |

**所含物品**
光學觀景器 (1)、攜行包 (1)、清潔布 (1)、成套印刷文件

設計和規格有所變更時，恕不另行奉告。

“Multi Interface Shoe”為 Sony Corporation 的商標。

## 中文（简）

FDA-V1K（以下简称“本装置”）可通过配件热靴或多接口热靴在 Sony 数码相机上使用。
本装置是按照 Carl Zeiss 的严格标准以及质量保证系统制造而成。此外，本装置还采用了原创的“T∗coating”技术，可最大程度减少镜头的反射光，从而降低炫光或重像效果。

### 警告

请勿透过本装置直视太阳。
否则可能会损伤您的眼睛并造成失明。

应避免儿童触及，以防误吞。

### 注意

为避免受到伤害，请注意不要跌落本装置。
操作不仔细可导致意外受伤。

## 使用本装置

### 取景器上的指示（参见图 A）

① **视野框**
② **近景校正标记**
③ **取景器目镜垫**

**目视本装置并利用视野框调节拍摄对象的位置，以便确定构图。按下快门按钮。**
拍摄约 1 m 远的物体时，请使用近景校正标记。

**提示**
- 将相机的 LCD 显示屏设为 Quick Navi 屏幕可在使用取景器时直接对项目进行更改。
- 通过将 LCD 显示屏停用功能指定给相机的 C（自定义）按钮，可令 Quick Navi 屏幕上的文字消失及降低屏幕亮度。 这样会更便于目视本装置。

详情请参阅使用说明书。

## 使用须知

- 请勿触摸本装置的镜头。
- 本装置不能与外部闪光灯或其他通过热靴安装在相机上的设备一起使用。（指握手柄 TGA-1 除外）
- **小心不要使本装置受到机械性冲击。**
- **拿起相机时，切勿只抓握本装置。**
- **携带本装置时，请将其从相机上取下并放入随附的便携包内。（参见图 B）**
- 请勿将本装置长期存放在非常潮湿的地方，以免发霉。
- **请勿拆解本装置，否则将无法担保其性能。**
- 在外面使用本装置时，小心不要让雨水或海水将其打湿。
- 切勿将本装置放在直射的阳光下、密封的车厢内或靠近加热器的地方。
- 请勿晃动便携包上安装的腕带等，否则可能会导致便携包与腕带脱离，或者本装置从便携包中甩出。
- 便携包的磁扣应远离软盘及其他受磁性影响的物品。

### 结露

如果直接将本装置从寒冷处带到温暖处，湿气可能会凝结在本装置上。为避免结露，请预先将本装置放入塑料袋或类似的物品内，当袋内的空气温度达到周围环境的温度时，再将本装置取出。

### 清洁本装置

用吹气刷或软刷拂去本装置表面的灰尘。请用随附的清洁布轻轻擦净指印或其它污渍。

### 清洁布

使用前，应除去清洁布上较大的污点。

## 规格

| | |
|---|---|
| 放大率 | 约 0.58 |
| 镜头构造 | 6 组，6 片 |
| 尺寸（约）（宽/高/长） | 31.5 mm × 31.0 mm × 31.9 mm |
| 质量 | 约 40 g |
| 类型 | Albada 型逆向伽俐略式镜头 |
| 视野率 | 约 85% |
| 眼点 | 约 12 mm |

**所含物品**
光学取景器 (1)、便携包 (1)、清洁布 (1)、成套印刷文件

设计或规格如有变动，恕不另行通知。

“Multi Interface shoe”是 Sony Corporation 的商标。

制造商：　索尼公司
总经销商: 索尼（中国）有限公司
地址:　　北京市朝阳区
　　　　太阳宫中路12号楼
　　　　冠城大厦701
日本制造（主机）
出版日期: 2012年11月

## 한국어

FDA-V1K(이하 "본 기기"라고 함)는 액세서리 슈 또는 멀티 인터페이스 슈가 장착된 Sony 디지털 스틸 카메라에 사용할 수 있습니다.
본 기기는 Carl Zeiss사의 엄격한 표준 및 품질 보증 시스템에 따라 생산되었습니다. 더욱이, 본 기기에 오리지널 "T∗coating" 기술을 사용하고, 렌즈를 통한 빛의 반사를 최소화하도록 설계되어서 플래어 또는 고스트 효과를 줄입니다.

### 경고

본 기기를 통해서 태양을 직접 들여다 보지 마십시오. 그렇게 하면 눈을 손상시키며 시력을 잃게 되는 원인이 될 수 있습니다.

우발적으로 삼키는 것을 방지하기 위해서 어린 아이의 손이 닿지 않는 곳에 보관하십시오.

### 주의

부상을 피하기 위해서는 본 기기를 떨어뜨리지 않도록 주의해 주십시오.
부주의한 취급은 부상을 초래할 수 있습니다.

## 본 기기 사용하기

### 뷰파인더내의 표시등(그림 A 참조)

① **시야 프레임**
② **근거리 보정 마크**
③ **뷰파인더 아이피스**

**본 기기를 통해서 보고 시야 프레임으로 피사체를 조정해서 구도를 결정합니다. 셔터 버튼을 누릅니다.**
약 1m 떨어진 피사체를 촬영할 때에는 근거리 보정 마크를 사용하십시오.

**조언**
- 카메라의 LCD 화면을 Quick Navi 화면으로 설정하면 뷰파인더 사용시에 항목을 직접 변경할 수 있습니다.
- LCD 화면 비활성화 기능을 카메라의 C(사용자 정의) 버튼에 할당하면 Quick Navi 화면의 텍스트가 사라지게 하고 화면 밝기를 줄일 수 있습니다. 이렇게 하면 본 기기를 더 간편하게 들여다볼 수 있습니다.

상세한 내용은 사용설명서를 참조하십시오.

## 사용상의 주의

- 본 기기의 렌즈는 만지지 마십시오.
- 본 기기는 슈로 카메라에 외장 플래시 또는 기타 장치를 부착해서 함께 사용할 수 없습니다. (썸 그립 TGA-1 제외)
- **본 기기에 충격을 주지 않도록 주의하십시오.**
- **본 기기만 잡고 카메라를 들지 마십시오.**
- **본 기기를 운반할 때에는 카메라로부터 떼어내어 부속된 운반 케이스에 넣어 주십시오. (그림 B 참조)**
- 교환 가능 렌즈를 교체할 때에는 먼저 본 기기를 카메라로부터 떼어내 주십시오.
- **본 기기를 분해하면 그 성능을 보증할 수 없습니다.**
- 본 기기를 야외에서 사용하는 경우에는 비나 해수에 젖지 않도록 주의하십시오.
- 직사광선하, 밀폐된 차량내 또는 열기구 근처에 본 기기를 방치하지 마십시오.
- 부착된 끈을 잡고 케이스를 돌리지 마십시오. 끈에서 케이스가 떨어지거나 본 기기가 케이스에서 튀어나올 수 있습니다.
- 운반 케이스의 자석 스냅은 플로피 디스크 및 기타 자기장의 영향을 받는 물건에 가까이 하지 마십시오.

### 결로 현상

온도가 낮은 장소에서 따뜻한 장소로 본 기기를 직접 이동하면 본 기기에 이슬이 맺히는 경우가 있습니다. 응결되는 것을 방지하기 위해서 사전에 본 기기를 비닐 봉지 등에 넣어 주십시오. 봉지 안의 공기 온도가 주위 온도와 비슷해지면 본 기기를 꺼내 주십시오.

### 본 기기 청소하기

본 기기 표면의 먼지는 블로어 브러시나 부드러운 브러시로 털어내 주십시오. 부속된 클리닝 천으로 지문 또는 기타 얼룩을 가볍게 닦아내 주십시오.

### 클리닝 천

사용하기 전에 클리닝 천의 먼지를 제거해 주십시오.

## 주요 제원

| | |
|---|---|
| **배율** | 약 0.58 |
| **렌즈 구성** | 6군 6매 |
| **외형 치수(약)(w/h/d)** | 31.5 mm × 31.0 mm × 31.9 mm |
| **중량** | 약 40 g |
| **형식** | 앨버타 형식 인버스 갈릴레오 렌즈 |
| **시야율** | 약 85% |
| **아이 포인트** | 약 12 mm |

**동봉품**
광학 뷰파인더(1), 운반 케이스(1), 클리닝 천(1), 도큐먼트 세트

디자인 및 주요 제원은 예고없이 변경할 경우가 있습니다.

"Multi Interface Shoe" 는 Sony Corporation의 상표입니다.

## عربي

يمكن استخدام FDA-V1K (يشار إليها فيما بعد بالمصطلح «هذه الوحدة») مع كاميرا الصور الثابتة الرقمية من إنتاج سوني Sony المجهزة بقاعدة الكماليات أو قاعدة سطح بيني متعددة الاغراض.
تم إنتاج هذه الوحدة وفقاً لمقاييس صارمة ونظام تأمين الجودة لشركة Carl Zeiss. علاوة على ذلك، تم تطبيق تقنية "T∗coating" الأصلية على هذه الوحدة، وإنها مصممة لتقليل انعكاسات الضوء من خلال العدسة لتقليل مؤثرات اللمعان أو الخيال.

### تحذير

لا تنظر إلى الشمس مباشرة من خلال هذه الوحدة.
القيام بذلك يمكن أن يؤذي عينيك ويتسبب في فقدان البصر.

احتفظ بها بعيداً عن متناول الأطفال لتفادي ابتلاعها.

### تنبيه

لتفادي التعرض للإصابة بجروح، احرص على ألا تسقط هذه الوحدة.
التعامل مع هذه الوحدة بلامبالاة يمكن أن يؤدي إلى الإصابة بجروح.

## استعمال هذه الوحدة

### المؤشرات على منظار الرؤية (راجع الشكل التوضيحي A)

① **اطار نطاق الرؤية**
② **علامة تصحيح نطاق التقريب**
③ **العدسة العينية لمنظار الرؤية**

**انظر إلى هذه الوحدة واضبط الهدف بواسطة اطار نطاق الرؤية لتقرير التركيبة. اضغط زر الغالق.**
عند تصوير هدف يقع على بعد 1 متر تقريباً، استخدم علامة تصحيح نطاق التقريب.

**توجيهات**
- ضبط شاشة LCD على الكاميرا إلى شاشة Quick Navi يتيح إمكانية تغيير البنود مباشرة عند استخدام منظار الرؤية.
- بواسطة تخصيص وظيفة إبطال شاشة LCD للزر C (مخصوص) على الكاميرا، يمكن إخفاء النص على شاشة Quick Navi وتقليل سطوع الشاشة. هذا يتيح إمكانية النظر الى هذه الوحدة بسهولة أكثر.

للتفاصيل، راجع تعليمات التشغيل.

## ملاحظات حول الاستعمال

- لا تقم بلمس عدسة هذه الوحدة.
- لا يمكن استعمال هذه الوحدة مع فلاش خارجي أو جهاز آخر مركب على الكاميرا بواسطة القاعدة. (باستثناء مشبك الإبهام TGA-1)
- **احرص على عدم تعريض هذه الوحدة لصدمات ميكانيكية.**
- **لا تمسك الكاميرا من هذه الوحدة فقط.**
- **عند حمل هذه الوحدة، افصلها من الكاميرا وضعها في علبة الحمل المرفقة. (راجع الشكل التوضيحي B)**
- لتجنب تكون العفن، لا تترك هذه الوحدة في مكان شديد الرطوبة لمدة طويلة من الزمن.
- **لا تفكك هذه الوحدة وإلا فلا يمكن ضمان أدائها.**
- عند استعمال هذه الوحدة في الخارج، احرص لئلا تبتل بالمطر أو بماء البحر.
- لا تترك هذه الوحدة تحت أشعة الشمس المباشرة أو في سيارة مغلقة أو بالقرب من جهاز تدفئة.
- لا تعرض العلبة للاهتزاز بواسطة حمل الحزام، الخ. قد تنفصل العلبة عن الحزام أو تخرج هذه الوحدة من العلبة.
- احتفظ بالخطاف المغناطيسي لعلبة الحمل بعيداً عن الأقراص المرنة لتخزين البيانات وأشياء أخرى تؤثر عليها المغناطيسية.

### تكثف الرطوبة

إذا قمت بنقل هذه الوحدة من مكان بارد الى مكان دافئ مباشرة، فقد تظهر الرطوبة على هذه الوحدة. لتفادي هذا، قم بوضع هذه الوحدة في كيس بلاستيكي أو ما يشبهه سلفاً. عند وصول درجة الحرارة داخل الكيس الى درجة الحرارة المحيطة به، قم بإخراج هذه الوحدة.

### تنظيف هذه الوحدة

قم بتنظيف أي غبار موجود على سطح هذه الوحدة باستعمال فرشاة نافخة أو فرشاة ناعمة. امسح بصمات الأصابع أو التلطخات الأخرى بواسطة خرقة التنظيف المرفقة بلطف.

### خرقة التنظيف

قم بإزالة الأوساخ الكثيرة من على خرقة التنظيف قبل استخدامها.

## المواصفات

| | |
|---|---|
| نسبة التكبير | 0.58 تقريباً |
| بنية العدسة | 6 مجاميع، 6 عناصر |
| الأبعاد (تقريباً) (عرض/ ارتفاع/ عمق) | 31.5 مم × 31.0 مم × 31.9 مم |
| الكتلة | 40 جم تقريباً |
| النوع | عدسة غاليلو معكوسة من نوع البادا |
| معدل نطاق الرؤية | 85% تقريباً |
| المسافة بين سطح منظار الرؤية والعين | 12 مم تقريباً |

**البنود المتضمّنة**
معين منظر بصري (1)، علبة حمل (1)، خرقة تنظيف (1)، طقم من وثائق مطبوعة

التصميم والمواصفات عرضة للتغيير دون إشعار.

العلامة "Multi Interface Shoe" هي علامة تجارية لشركة سوني Sony Corporation.