exelium
hang flat system

X-FLAT 10.S

Still closer to the wall
Au plus près du mur
Einfach näher an der Wand
Sempre più vicino alla parete
Невероятно близко к стене

www.exelium.net

contact@exelium.com

Quartier des entrepreneurs
29, rue de Sarre
57070 Metz - France

VESA
min. 75x75
max. 200x200

Kg
< 25 Kg

15'' - 32''

20 mm

F : Instructions d'installation

Support mural pour écran LED/LCD
Nous vous remercions d'avoir fait l'acquisition d'un produit EXELIUM. Votre nouveau support LED/LCD EXELIUM vous permettra d'installer au mur votre téléviseur à écran LED/LCD, de façon simple et rapide.
Veuillez lire attentivement les présentes instructions avant de commencer l'installation.
PRECAUTIONS DE SECURITE : Veuillez vérifier qu'aucune pièce ne manque ou ne soit défectueuse. Ne jamais utiliser de pièces défectueuses. Une installation impropre pourrait causer des dommages ou des blessures sérieuses.

ATTENTION
Veuillez choisir l'endroit où vous souhaitez placer le support. Assurez vous bien que le mur choisi est suffisamment solide et sûr pour pouvoir installer le support.
Veuillez aussi vous assurer que la prise pour l'antenne au mur est suffisamment proche de l'endroit choisi pour l'installation du support mural.
La visserie incluse avec le support mural est destinée aux murs en béton. Placer le support sur d'autres types de mur, veuillez consulter un installateur professionnel.
Fixer le support à l'aide d'un niveau. Si en serrant les vis vous observez que certaines d'entre elles ne se vissent pas suffisamment, ou foirent, ne suspendez pas votre écran LED/LCD avant d'avoir résolu le problème : consultez votre magasin traditionnel de quincaillerie pour obtenir la visserie correspondante à votre type de mur.
Placez votre écran LED/LCD contre le support en utilisant les vis adequates fournies avec le support. Si lorsque vous vissez vous observez une quelconque résistance, veuillez arrêter immédiatement de visser pour ne pas endommager votre Télévision.

AVERTISSEMENT : Il est de la responsabilité de l'installateur de vérifier que le support est bien ancré au mur.

PRECAUTION : Ne pas installer un écran de plus de 25 Kg sur le support mural.

ENTRETIEN : Pour un bon entretien, veuillez essuyer régulièrement les charnières avec un tissu sec. Ne pas l'utiliser dans un environnement très humide.
Veuillez vérifier que les vis sont correctement fixées au mur tous les 2 mois.
Au moindre doute quant à l'installation, contacter votre installateur professionnel.

F : Conditions de la garantie

EXELIUM garantit ce produit pour une période de 2 ans, contre tous types de défauts résultant, de l'avis de EXELIUM, de matériaux défectueux ou de vice de fabrication.

Dans ce cas, le produit sera réparé ou si besoin est, remplacé gratuitement. Nous soulignons expréssement que la garantie ne couvre pas l'usure normal du produit.

S'il est fait appel à la garantie, le produit doit être soumis à EXELIUM accompagné de l'original du bon d'achat (facture, bon de caisse ou quittance) sur lequel devra figurer clairement le nom du fournisseur ainsi que la date d'achat

La garantie EXELIUM ne vaut pas :
-si le produit n'est pas foré, installé et utilisé conformément au mode d'emploi;
-lorsque le produit a subi des modifications ou a fait l'objet de réparations effectuées par des tiers;
-si le produit est utilisé à des fins autres que son utilisation d'origine.

P. : Modo de Instruções

Montagem do suporte de parede para televisores LED/LCD.

Estamos gratos por comprar um produto de EXELIUM. A montagem do suporte de parede EXELIUM para o seu televisor de LED/LCD permite montar o seu televisor de LED/LCD de uma forma fácil, rápida e segura.
Leia atentamente as instruções com cuidado antes de começar a instalação.

AVISO DE SEGURANÇA:Certifique-se que não falta nenhuma peça ou que haja alguma peça defeituosa. Nunca usar as peças defeituosas. A instalação imprópria pode causar danos ou ferimento sério.

ATENÇÃO :
Escolha o lugar certo para a sua instalação.Certifique-se que a parede seja o suficientemente forte e segura para poder colocar o suporte para o televisor.
Por favor, certifique-se de que a saída da antena esteja suficientemente próxima do local escolhido para a colocação do suporte EXELIUM LED/LCD.
A ferragem incluída é destinada a paredes de betão. Não montar no plasterboard ou em paredes de alvenaria. Para a montagem do suporte de parede em outros tipos da parede, consultar um profissional de instalação. Fixar a montagem do suporte EXELIUM LED/LCD com um nivelador (fio de prumo). Se ao apertar os parafusos observar que alguns deles não estão correctamente aparafusados, não pendure a tela do LED/LCD antes de resolver o problema: peça na sua loja de ferragens tradicional o material correcto para a instalação adequada.

Coloque o televisor de LED/LCD sobre o suporte de parede EXELIUM utilizando os parafusos adequados para o efeito.
Se ao parafusar sentir alguma resistência, pare de imediato a instalação, afim de impedir de danificar a sua televisão.

É da total responsabilidade do instalador verificar se a montagem da parede foi escorada correctamente à parede.

AVISO: Não coloque painéis LCD de dimensões superiores e/ou com pesos superiores a 25 Kg.
A fixação correcta deste suporte só é garantida para os tamanhos / pesos indicados.

MANUTENÇÃO
Limpar frequentemente as peças comuns com um pano seco. Não utilizar em ambiente húmido.
Verificar se os parafusos estão correctamente fixos em cada dois meses.
Se tiver quaisquer dúvidas a respeito da instalação, consulte por favor o nosso franchiser especial.

P. : Condições de Garantia

A EXELIUM garante o produto por um período de dois anos contra todo o tipo de defeitos resultantes do fabrico ou do próprio material.
Se se verificar tal anomalia o artigo será reparado ou substituído de forma gratuita.
O desgaste normal do material é excluído da garantia.
Para aceder à garantia do produto,é imprescindível que na factura ou recibo conste o nome do estabelecimento autorizado pela EXELIUM, assim como a data de venda do produto.

Anulação da Garantia :
Se o produto for manipulado e montado sem seguir as regras de instrução adequadas ao seu bom funcionamento.
Se o produto sofrer modificações ou reparações efectuadas por pessoas alheias à EXELIUM.
Se o artigo for utilizado para um fim para o qual o artigo não foi fabricado.

D: Montageanleitung

Wandhalter für Flachbildschirm LED/LCD

Wir bedanken uns für den Kauf unseres EXELIUM. Dieser Wandhalter erlaubt es Ihnen Ihren Flachbildschirm sicher und leicht an jeder Wand zu montieren.
Bitte lesen Sie aufmerksam diese Montageanleitung bevor Sie mit der Arbeit beginnen.
Sicherheitsvorkehrungen : Prüfen, Sie dass kein Teil fehlt oder defekt ist.Niemals defekte Teile verwenden. Eine ungeeignete Installation kann schwere Schäden oder Verletzungen verursachen.

ACHTUNG
Suchen Sie die Stelle aus, wo Sie ihren Bildschirm montieren möchten. Gehen Sie sicher, dass die Wand stabil genug ist einen Bildschirmträger zu halten.
Achten Sie darauf, dass der Antennenanschluss nicht zu weit von der ausgewählten Stelle entfernt ist. Das mitgelieferte Installationsmaterial ist nur für Betonwände geeignet.
Für Wände aus anderen Baustoffen bitten wir Sie sich an einen Installateur zu wenden.
Montieren Sie den Träger mit Hilfe einer Wasserwaage. Falls Sie beim Eindrehen der Schrauben merken sollten, dass sie nicht fassen oder durchdrehen, dürfen Sie den Träger nicht belasten, bevor Sie das Problem nicht gefunden und gelöst haben. Wir empfehlen Ihnen in diesem Fall einen Eisenwarenhändler Ihres Vertrauens zu fragen, welche Schrauben für die Art Ihrer Wände am geeignetsten sind.

Stellen Sie den Flachbildschirm auf den Träger und ziehen Sie die mitgelieferten Schrauben an. Niemals mit Gewalt, ansonsten besteht die Gefahr, dass Sie den Bildschirm beschädigen.

WARNUNG
Es ist die Pflicht des Monteurs sich zu vergewissern, dass der Träger fest mit der Wand verbunden ist.

ACHTUNG
Der Träger ist für Bildschirme mit einem Gewicht bis 25 kg ausgelegt.

WARTUNG
Die Scharniere regelmässig mit einem trockenem Tuch abwisschen. Das Gerät nicht in einem sehr feuchten Umfeld benützen. Alle 2 Monate überprüfen, dass die Schrauben ordnungsgemäss an der Wand befestigt sind. Bei geringstem Zweifel bezüglich der Installation Verbindung mit einem Fachmann aufnehmen.

D : Garantiebestimmungen

EXELIUM gibt eine Garantie von 2 Jahren auf den Träger gegen jegliche Art von Produktions-oder Materialfehlern.
In einem solchen Fall wird Gisan entweder den Träger kostenlos reparieren oder gegen einen neuen Träger eintauschen. Diese Garantie bezieht sich nicht auf den normalen Verschleiß.
Im Fall des Garantieanspruchs muss der Träger zusammen mit der Kaufquittung oder Rechnung an EXELIUM übergeben werden. Die Rechnung oder Quittung trägt den Namen des Händlers und Datum des Kaufs.

Ein Garantieanspruch besteht nicht:
-der Träger wurde nicht richtig installiert oder verwendet
-die Bauweise des Trägers vom Käufer oder Dritten verändert wurde
-der Träger zweckfremd verwendet wurde.

NL: Installatie-instructies

Muurbevestiging (beugel) voor scherm LED/LCD

Wij danken u voor de aanschaf van een product EXELIUM. Dank uw nieuwe LED/LCD EXELIUM beugel, zal uw LED/LCD Tv-scherm snel en gemakkelijk op uw muur geinstalleerd worden.
Lees aandachtig door deze instructies voordat u de installatie begint.
VEILIGHEID: Gelieve controleren dat er geen onderdelen ontbreken of defect zijn. Nooit gebruik van defecte onderdelen maken. Onjuiste installatie kan tot schade of ernstig letsel leiden.

LET OP
U moet eerst goed kiezen waar u de beugel wilt plaatsen. Zorg ervoor dat de gekozen muur sterk en veilig genoeg is om de beugel te kunnen installeren.
Zorg er ook voor dat de antenne aansluiting in de muur genoeg dicht bij is van de gekozen locatie waar u de beugel wilt installeren.
De hardware, die met de beugel meegeleverd wordt, is voor betonnen muren ontworpen. Voor het plaatsen van de beugel op andere soort muren, gelieve een professionele installateur raadplegen. Bevestig de beugel met behulp van een niveau. Indien u constateert dat sommige schroeven tijdens het aandraaien niet voldoende binnen draaien of los hangen, niet uw LED/LCD scherm ophangen voordat het probleem opgelost wordt: in dit geval, raadpleeg uw lokale hardware winkel om de goede bevestigingsmiddelen, die met uw muur type overeenkomen, te krijgen.
Maak vast uw LED/LCD scherm tegen te beugel met behulp van de geschikte schroeven die met de beugel meegeleverd zijn. Als u merkt tijdens het schroeven dat u wat weerstand krijgt, stop dan onmiddellijk met schroeven om schade aan uw TV te voorkomen.

WAARSCHUWING: Het is de verantwoordelijkheid van de installateur om te controleren of de beugel stevig aan de muur vast zit.

LET OP: Installeer geen scherm zwaarder dan 25 kg op de muurbeugel.

ONDERHOUD: Voor een goed onderhoud, veeg regelmatig de scharnieren met een droge doek.
Niet gebruiken in een vochtige omgevingen.
Controleer om de 2 maanden of de schroeven goed aan de muur vast zitten.
Bij enige twijfel over de installatie, neem contact op met uw professionele installateur.

NL: Garantievoorwaarden

EXELIUM garandeert dit product voor een periode van 2 jaar tegen alle soorten defecte materialen of fabricagefouten, als gevolg van het advies van EXELIUM.

In dit geval zal het product gerepareerd of, indien nodig, kosteloos vervangen worden. Wij wijzen er nadrukkelijk op dat de garantie niet normale slijtage van het product dekt.

Indien een beroep op de garantie wordt gemaakt, moet het product aan EXELIUM worden verstuurd samen met de originele bestelling (factuur of ontvangstbewijs), die duidelijk de naam van de leverancier en de datum van aankoop toont.

De EXELIUM garantie is niet geldig indien:
-Het product is niet geboord, geïnstalleerd en gebruikt volgens de gebruiksaanwijzingen;
-Wanneer het product veranderd of gerepareerd is door een derde;
-Als het product gebruikt wordt voor andere doeleinden dan het oorspronkelijke gebruik.

UK : Installation Instructions

LED/LCD Wall Mount

Many thanks for purchasing a EXELIUM product. The EXELIUM LED/LCD Wall Mount allows you to easily, quickly and safely mount your LED/LCD Television to the wall.
Please read these instructions carefully before starting the installation.
SAFETY WARNING : Be careful to make sure there are no missing or defective parts. Never use defective parts. Improper installation may cause damage or serious injury.

CAUTION
Choose the right place to install your support. Make sure the selected wall is solid enough and secure to install the wall mount.
Please also make sure that the TV plug on the wall is close enough to the place choosen to fix the wall mount.
The hardware included is devoted to concrete wall. Do not mount onto plasterboard or paneled walls. To fix the wall mount on other kinds of wall, please ask your professionnal fitter. Fix the wall mount with a level guide. If by tightening the screws you observe some of them are not screwing on properly, don't hang up your LED/LCD screen before solving the problem : ask your traditionnal hardware shop to get the right hardware to fit to your wall.

Put your LED/LCD screen against the wall mount by using the correct screws enclosed your wall mount. If while you are screwing on, you feel some resistance, please stop immediatly to screw on, to prevent from damaging your television.

PLEASE NOTE : It is the responsability of the installer to check if the wall mount is anchored properly to the wall.

WARNING : Do not install LED/LCD screen with a weight of more than 25 Kg to the wall mount.

MAINTENANCE
Please wipe joint parts with a dry cloth frequently. Don't use it in moist environment.
Please check whether screws are fixed well each two months.
If you have any doubts regarding installation, please consult our special franchiser.

UK : Guarantee conditions

EXELIUM warrants that if during the term of the 2 year guarantee a fault occurs which is caused by a defect in materials or workmanship, the product shall, at the discretion of EXELIUM, be repaired or if necessary replaced free of charge. The guarantee expressly does not apply to normal wear.

If a claim is made under the guarantee, the product has to be returned to EXELIUM, together with the original purchase ticket (invoice, docket, or receipt). The purchase ticket should clearly state the name of the supplier and the date of purchase.
The EXELIUM guarantee becomes void if :
-the product is not drilled, mounted and used in accordance with the instructions;
-the product has been modified or if repairs have been undertaken by others than EXELIUM;
-If the product is used in purposes others than its use of origin.

E : Instrucciones de instalación

Soporte mural para pantallas LED/LCD

Gracias por comprar un producto EXELIUM . El Soporte mural EXELIUM para pantallas LED/LCD le permite montar su televisor de LED/LCD de forma fácil, rápida y segura .
Lea atentamente las instrucciones antes de comenzar la instalación.
PRECAUCIONES DE SEGURIDAD: por favor, verifique que no falte ninguna pieza ni que ninguna pieza sea defectuosa. Nunca utilice piezas defectuosas. Una instalación defectuosa podría causar daños o heridas serias.

ATENCION :
Elija el lugar donde va a colocar el soporte. Asegúrese de que la pared escogida es lo suficientemente fuerte y segura para poder colocar el soporte.
Asegúrese igualmente que la salida de la antena está suficientemente cerca del lugar escogido para la colocación del soporte.
El herraje incluido con el soporte es para paredes de hormigón. Para colocar el soporte en otro tipo de superficies consulte a un instalador profesional.
Fijar el soporte a la pared con la ayuda de un nivel. Si al apretar los tornillos observa que alguno de ellos no aprieta lo suficiente o que se ha pasado de rosca, no cuelgue la pantalla LED/LCD hasta haber resuelto el problema: acuda a su proveedor habitual de ferretería para adquirir los herrajes adecuados para ese tipo de pared.
Coloque la pantalla LED/LCD sobre el soporte, utilizando los tornillos adecuados suministrados. Si al apretar estos tornillos nota alguna resistencia, pare inmediatamente para no dañar su TV.

ADVERTENCIA : Es responsabilidad del instalador el verificar que el soporte este bien anclado al muro.

PRECAUCION: No cargar más peso del recomendado 25 kg.

MANTENIMIENTO : para un buen mantenimiento, por favor, seque regularmente las bisagras con un tejido seco. No recomandamos la utilización del producto en un lugar con ambiente muy húmedo.
Por favor, verifique que los tornillos están correctamente fijados a la pared cada 2 meses.
No dude en contactar a su instalador profesional ante cualquier duda sobre la instalación.

E : Condiciones de la garantía

EXELIUM garantiza este producto, y por un periodo de dos años, contra todas aquellas imperfecciones que, a juicio de EXELIUM, se originen por defectos de fabricación o de material.
En este caso, el artículo será reparado o, en su caso, reemplazado de forma gratuita. Queda excluido expresamente de esta garantía el desgaste normal del producto.
Para poder acogerse a la garantía, será imprescindible presentar, junto al producto, el justificante de compra original (factura, recibo o ticket). En este justificante, deberá estar expresado claramente el nombre del vendedor, así como la fecha de adquisición.

Causas de la anulación de la garantía :
-Si el producto es manipulado y montado sin seguir a las instrucciones de montaje que lo acompañan;
-Si el producto ha sufrido modificaciones o reparaciones efectuadas por personas ajenas a EXELIUM.
-Si el artículo es utilizado para un fin que no es aquel para el que fue fabricado.

I : Istruzioni d'installazione

Supporto Murale per schermo LED/LCD

Vi ringraziamo per aver acquistato il prodotto EXELIUM.
Il Vostro nuovo supporto LED/LCD EXELIUM Vi permetterà di installare a muro il Vostro televisore a schermo LED/LCD in modo semplice e rapido.
Prima di iniziare l'installazione leggere attentamente le seguenti istruzioni:

ATTENZIONE
Vogliate scegliere il luogo dove desiderate montare il supporto.
AssicurateVi bene che il muro scelto sia abbastanza solido per poter installare il supporto.
Vogliate anche assicurarVi che la presa dell'antenna sia sufficientemente vicina al luogo di montaggio del supporto a muro.
La viteria inclusa nell'imballo del supporto a muro è destinato a muri in cemento.
Per posizionare il supporto su altri tipi di muro, vogliate consultare un installatore.
Fissare il supporto con l'aiuto di una livella. Se, chiudendo le viti, notate che alcune non dovessero chiudersi sufficientemente, non posizionate il Vostro schermo LED/LCD prima di aver risolto il problema : consultate il Vostro negozio abituale di ferramenta per recuperare la viteria idonea al Vostro tipo di muro.

Fissate il Vostro schermo LED/LCD al supporto utilizzando le viti adeguate fornite con il supporto stesso. Se avvitando le viti noterete una qualche resistenza, fermateVi per non danneggiare il Vostro televisore.

AVVERTIMENTO
L'installatore ha la responsabilità di verificare che il supporto sia ben ancorato al muro.

PRECAUZIONE
Non montare uno schermo superiore ai 25 kg al supporto murale.

I : Condizioni della garanzia

EXELIUM garantisce questo prodotto per un periodo di 2 anni per difetti dovuti a materiale difettoso o difetti di fabbricazione.
In questi casi il prodotto viene riparato o, se necessario, sostituito gratuitamente.
Vogliate notare che la garanzia non copre l'usura derivante dall'utilizzo normale del prodotto.
In caso di utilizzo della garanzia il prodotto deve essere fatto pervenire a EXELIUM accompagnato dal buono d'acquisto (fattura, scontrino, ricevuta) dove sia chiaro il nome del fornitore e la data d'acquisto.

La garanzia EXELIUM non è valida:
-se il prodotto non sia stato installato in modo conforme alle istruzioni indicate;
-se il prodotto abbia subito modifiche o riparazioni da parte di terzi;
-se il prodotto sia stato utilizzato per scopi diversi da quello originario previsto.

RU: Инструкции по установке

Настенное крепление для экрана LED/LCD

Мы благодарим вас за покупку продукта EXELIUM. Ваше новое крепление LED/LCD EXELIUM вам позволит быстро и легко установить на стене экран телевизора LED/LCD.
Просьба внимательно ознакомьтся с инструкцией перед установкой.

МЕРЫ БЕЗОПАСНОСТИ
Проверьте, ничего ли не отсутствует или неисправено. Не используйте бракованные детали. Неправильная установка может привести к повреждению или серьезным травмам.

ВНИМАНИЕ
Выберите, где вы хотите установить крепление. Убедитесь, что выбранная стена достаточно прочна и безопасна для установки.
Убедитесь также, что розетка для антенны на стене находится достаточно близко от выбранного вами места для установки настенного крепления.
Крепеж, включённый в настенный комплект, предназначен для бетонных стен. Чтобы разместить крепление на других видах стен, просьба обратиться к специалисту по установке.
Прикрепите крепление используя уровень (инструмент). Если, при закручивании винтов, вы наблюдаете, что некоторые из них не достаточно закручены, или испорчены, не устанавливайте экран LED/LCD пока проблема не будет разрешена. Обратитесь в магазин бытовой техники для приобретения соответствующего для вашей стены крепежа.
Разместите Ваш экран LED/LCD напротив крепления используя входящие в комплект винты. Если вы заметили какого-либо сопротивление, просьба прекратить немедленно работу для предотвращения повреждения вашего Телевизора.

ВНИМАНИЕ
Ответственность по установке крепления лежит на специалисте по установкам.

ВНИМАНИЕ
Не устанавливайте экран более 25 килограммов на настенном крепление.

ОБСЛУЖИВАНИЕ
Для правильного содержания, протирайте петли сухой тканью регулярно. Не используйте её в условиях высокой влажности.
Каждые 2 месяца проверяйте, что винты надежно прикреплены к стене.
При малейшем сомнении в установке, обратитесь к вашему специалисту по установке.

RU: Условия гарантии

EXELIUM, в течение 2 лет, даёт гарантирует от всех типов дефектов, по мнению EXELIUM, дефектов материалов или производственных дефектов.
В этом случае изделие будет отремонтировано или, при необходимости, бесплатно заменено. Мы особенно обращаем внимание на то, что гарантия не распространяется на нормальный износ изделия.

При использовании право на гарантию, продукт должен быть представлен в EXELIUM с талоном на право приобретения товаров в магазинах предприятия (счёт, кассовый ордер или квитанция), на котором должно быть чётко указаны имя поставщика и дата покупки.

Гарантия не распространяется :
• если продукт не был просверлен, не был установлен и не был использован в соответствии с указаниями
• если продукт потерпел изменения или отремонтирован другими
• если продукт был использован для других целей, а не для первоначального его использования.

1

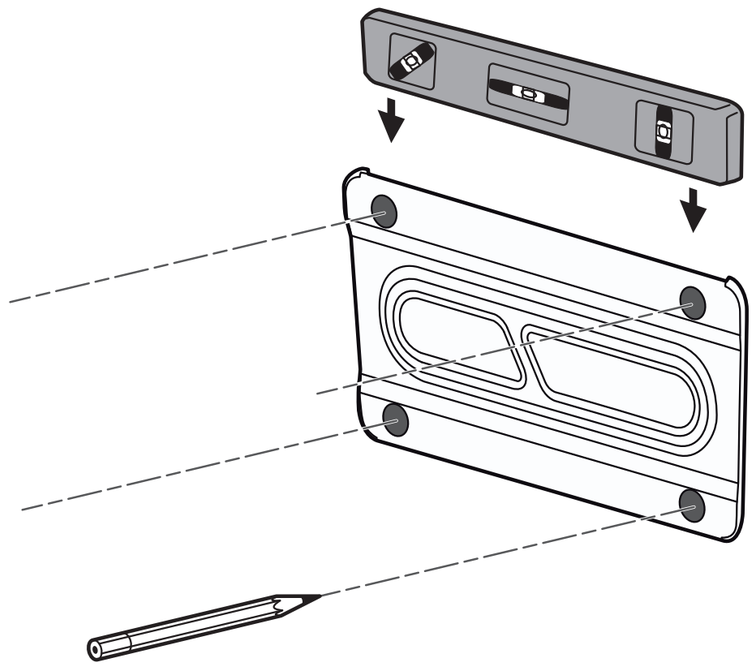

2

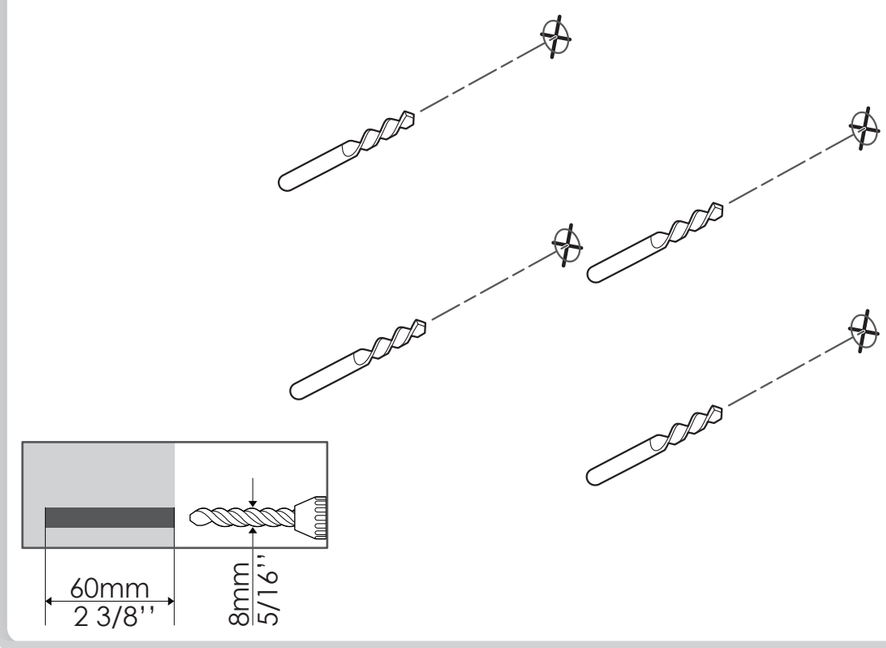

3

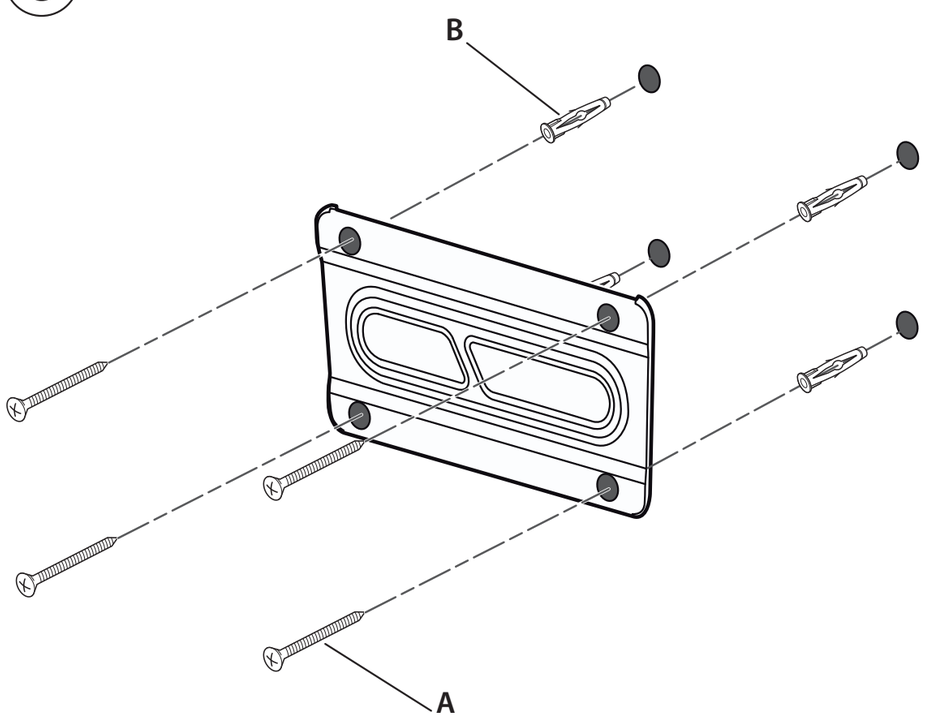

4

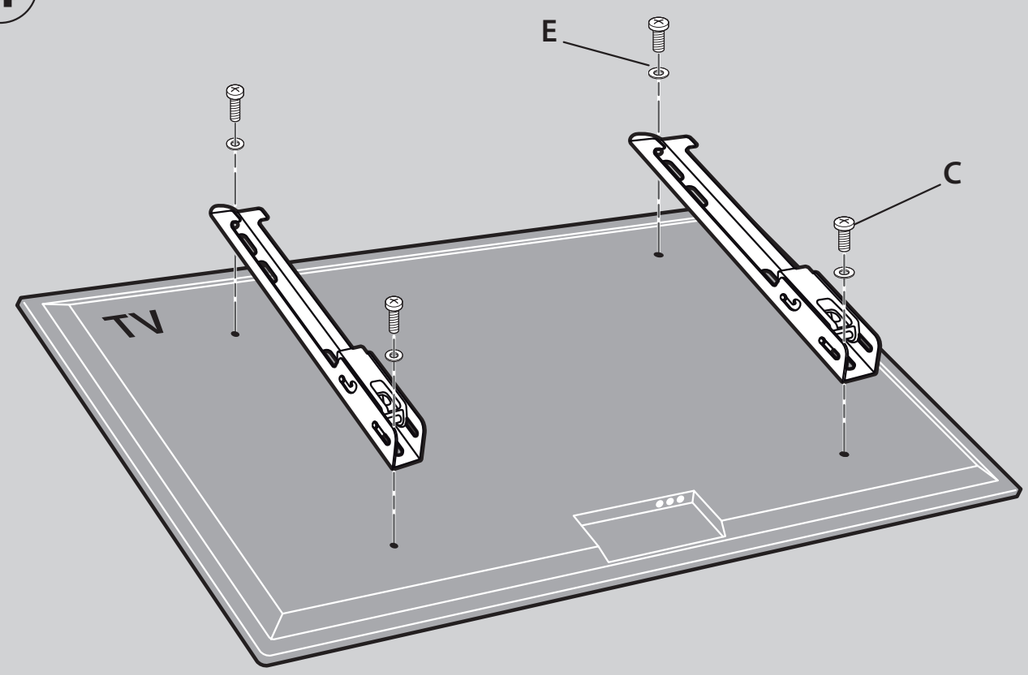

5

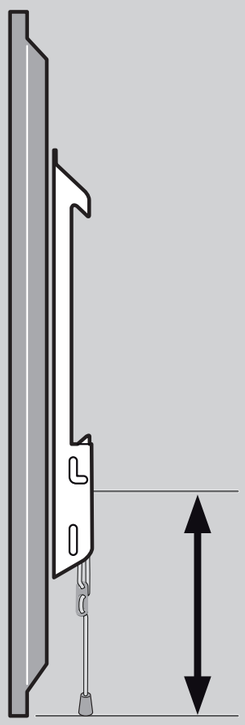

6

7

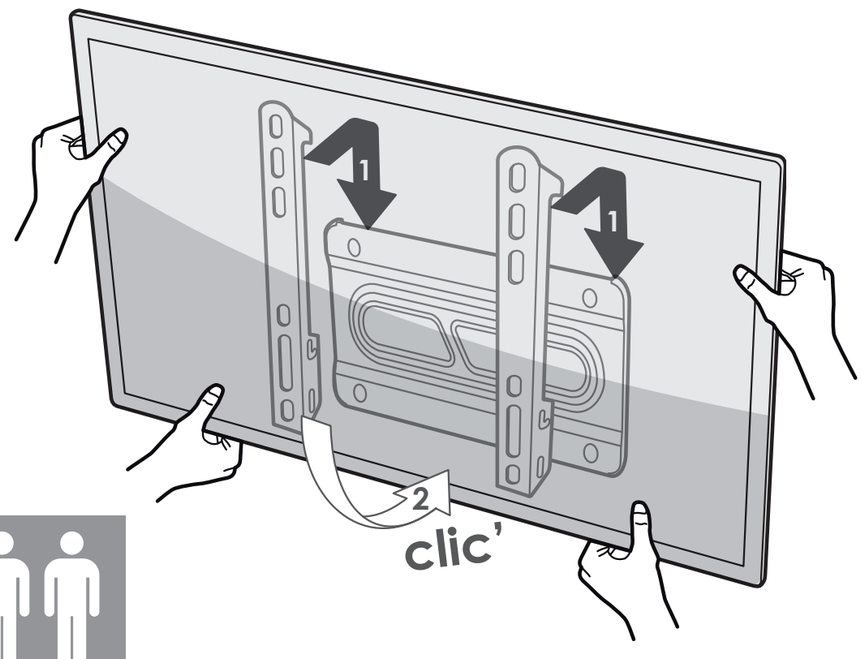

REMOVE TV FROM WALL MOUNT

Retirer l'écran LED/LCD du support mural

Retire a LED/LCD do suporte da parede

Quite el LED/LCD del sistema de montaje en la pared

LED/LCD van muursupport afhalen

Rimozione della LED/LCD dal sistema di fissaggio a parete

LED/LCD von Wandhalter nehmen

Удалить LCD/LED настенное крепление

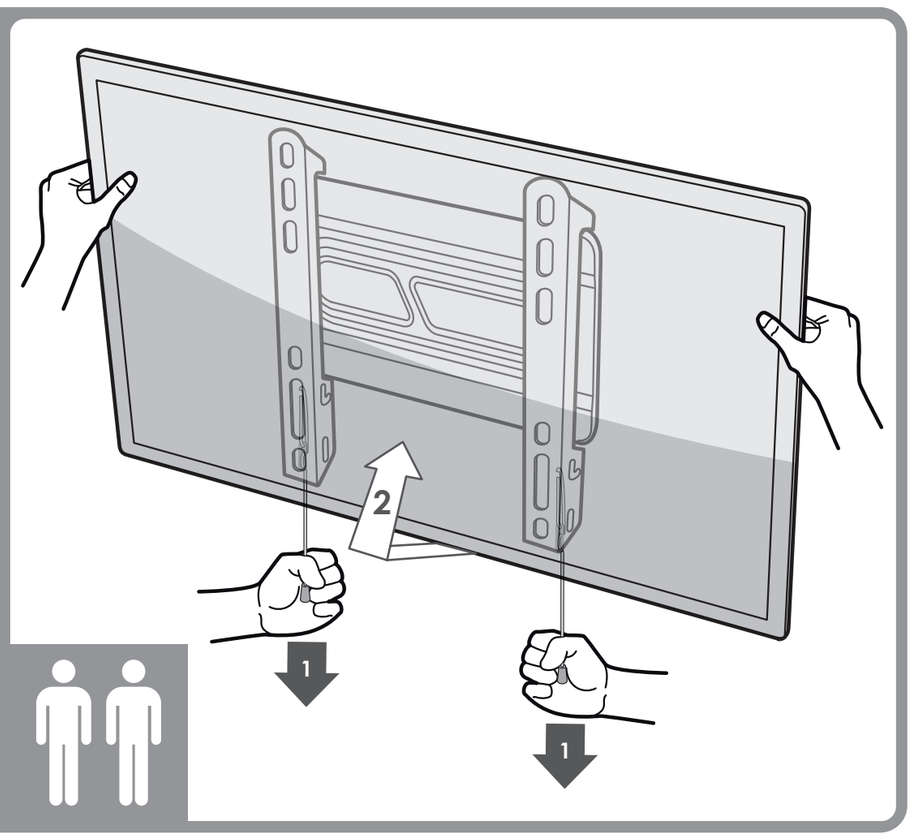

PARTS

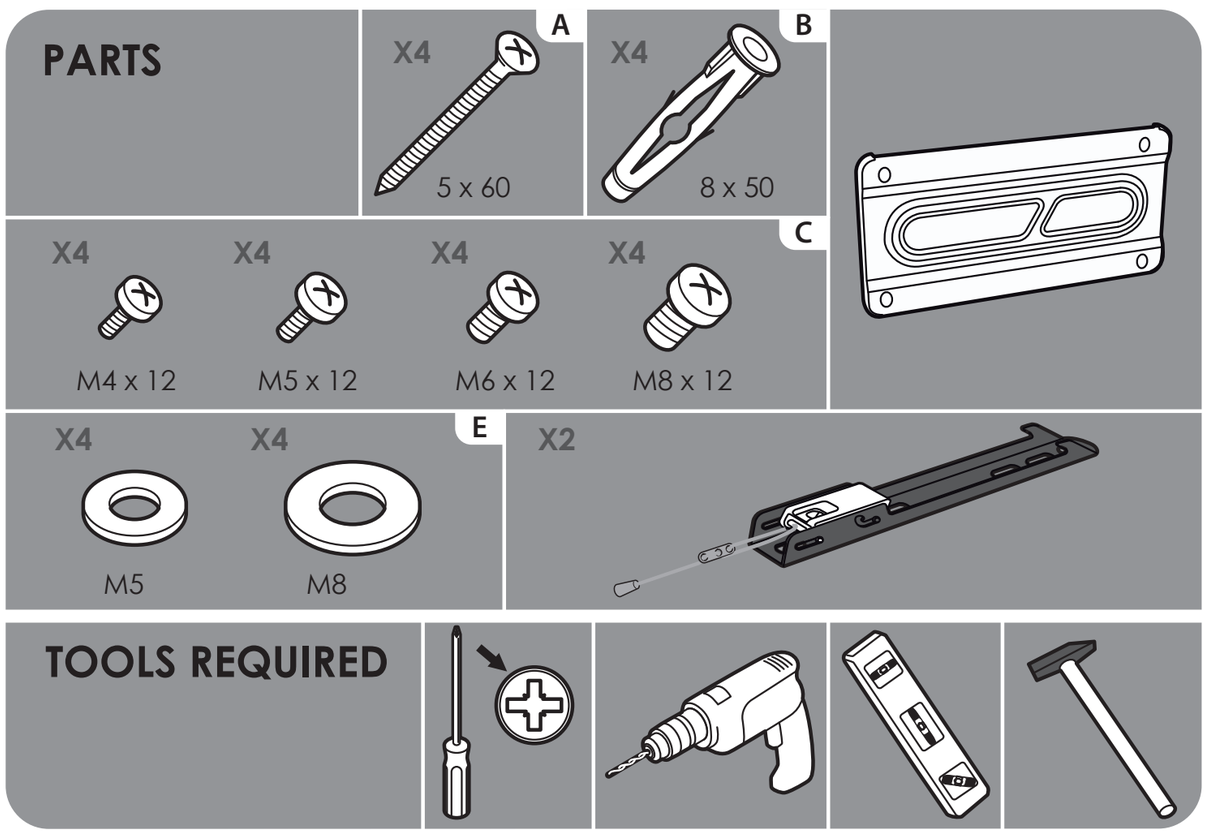

TOOLS REQUIRED