SONY

4-111-175-**31**(2)

Active Speaker System

Οδηγίες λειτουργίας
Návod na používanie
Návod k použití
Kullanım Talimatları
Használati útmutató
Instrukcja obsługi
Инструкции по эксплуатации
Посібник з експлуатації
Upute za rukovanje

SRS-D25

©2008 Sony Corporation Printed in China

http://www.sony.net/

A

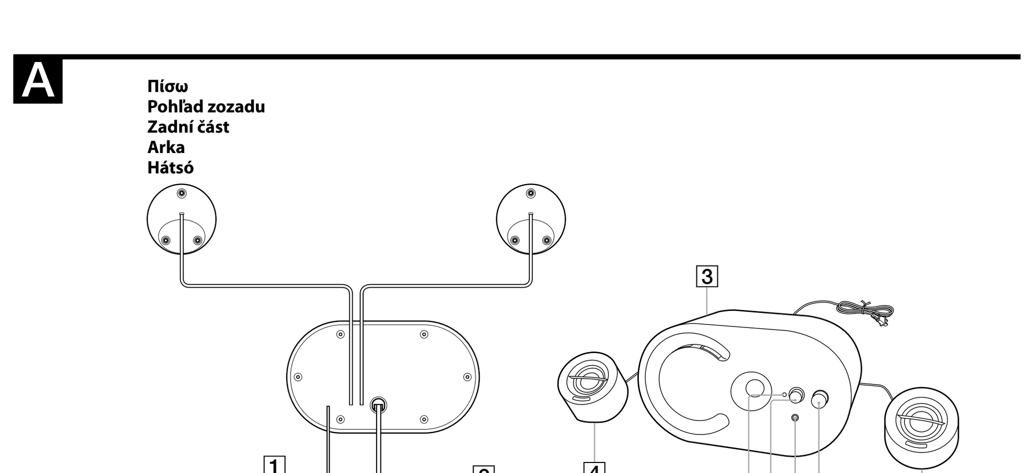

B

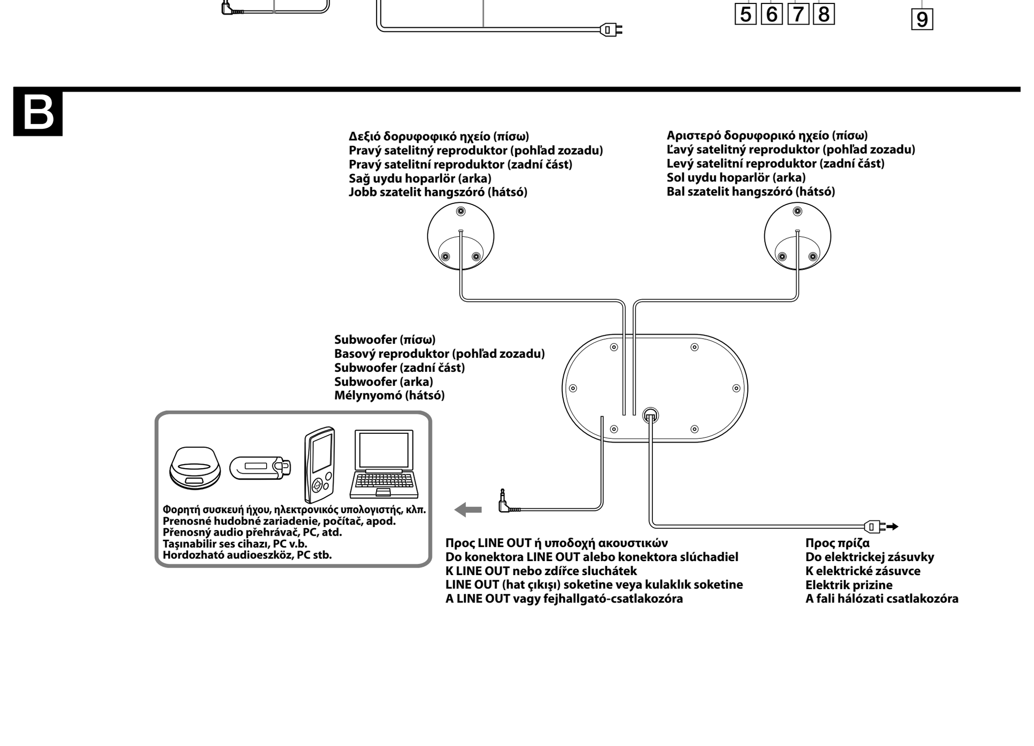

Ελληνικά

Πριν θέσετε σε λειτουργία τη μονάδα, μελετήστε λεπτομερώς το παρόν εγχειρίδιο και φυλάξτε το για μελλοντική χρήση.

ΠΡΟΕΙΔΟΠΟΙΗΣΗ

Για να αποφύγετε κίνδυνο πυρκαγιάς ή ηλεκτροπληξίας, μην εκθέτετε τη συσκευή σε βροχή ή σε υγρασία.
Για να αποφύγετε τον κίνδυνο ηλεκτροπληξίας, μην ανοίγετε το περίβλημα.
Αναθέστε το σέρβις σε καταρτισμένο προσωπικό μόνον.
Για να αποφύγετε τον κίνδυνο πυρκαγιάς, μην καλύπτετε τις οπές εξαερισμού της συσκευής με εφημερίδες, τραπεζομάντιλα, κουρτίνες, κλπ.
Μην τοποθετείτε ακάλυπτες φλόγες, όπως αναμμένα κεριά, πάνω στη συσκευή.
Για να αποφύγετε τον κίνδυνο πυρκαγιάς ή ηλεκτροπληξίας, μην εκθέτετε τη τη συσκευή αυτή σε σταξίματα ή πιτσιλίσματα, και μην τοποθετείτε αντικείμενα γεμάτα με υγρά, όπως βάζα, πάνω στη συσκευή.
Μην εγκαταστήσετε τη συσκευή σε ένα περιορισμένο χώρο, όπως βιβλιοθήκη ή εντοιχισμένο ντουλάπι.
Καθώς το φις χρησιμοποιείται για να αποσυνδέσει τη συσκευή από την παροχή του ηλεκτρικού ρεύματος, συνδέστε τη συσκευή σε μια εύκολα προσπελάσιμη πρίζα εναλλασσόμενου ρεύματος.
Εάν παρατηρήσετε κάποια παρατυπία στη συσκευή, αποσυνδέστε αμέσως το φις από την πρίζα.
Το σύστημα δεν έχει αποσυνδεθεί από την παροχή ρεύματος εφόσον παραμένει στην πρίζα, ακόμα και αν η ίδια η μονάδα έχει απενεργοποιηθεί.
Υπερβολική ηχητική πίεση από τα ακουστικά μπορεί να προκαλέσει απώλεια ακοής.

ΠΡΟΣΟΧΗ

Εφιστάται η προσοχή στο ότι οποιαδήποτε αλλαγή ή τροποποίηση που δεν εγκρίνεται σαφώς από το παρόν εγχειρίδιο ενδέχεται να αναιρέσει την άδειά σας να χειρίζεστε τη συσκευή αυτή.

Σημείωση προς πελάτες: οι παρακάτω πληροφορίες ισχύουν μόνον για τον εξοπλισμό που πωλείται σε χώρες που εφαρμόζουν τις οδηγίες της ΕΕ.
Ο κατασκευαστής αυτού του προϊόντος είναι η Sony Corporation, 1-7-1 Konan Minato-ku, Tokyo, 108-0075 Ιαπωνία. Ο Εξουσιοδοτημένος Αντιπρόσωπος για θέματα EMC και ασφάλειας προϊόντος είναι η Sony Deutschland GmbH, Hedelfinger Strasse 61, 70327 Stuttgart, Γερμανία. Για οποιοδήποτε θέμα σέρβις ή εγγύησης, ανατρέξτε στις διευθύνσεις που δίνονται στα ξεχωριστά έγγραφα σέρβις ή εγγύησης.

Αποκομιδή Παλαιού Ηλεκτρικού & Ηλεκτρονικού Εξοπλισμού(Ισχύει στην Ευρωπαϊκή Ένωση και άλλες Ευρωπαϊκές χώρες με ξεχωριστά συστήματα συλλογής)
Το σύμβολο αυτό επάνω στο προϊόν ή στη συσκευασία του σημαίνει ότι το προϊόν δεν πρέπει να πεταχτεί μαζί με τα οικιακά απορρίμματα αλλά πρέπει να παραδοθεί σε ένα κατάλληλο σημείο συλλογής ηλεκτρολογικού και ηλεκτρονικού υλικού προς ανακύκλωση. Με το να βεβαιωθείτε ότι το προϊόν πετάχτηκε σωστά, βοηθάτε στην πρόληψη πιθανών αρνητικών επιπτώσεων στο περιβάλλον και την υγεία. Η ανακύκλωση των υλικών θα βοηθήσει στην εξοικονόμηση φυσικών πόρων. Για περισσότερες πληροφορίες σχετικά με την ανακύκλωση αυτού του προϊόντος, παρακαλούμε επικοινωνήστε με τις υπηρεσίες καθαριότητας του δήμου σας ή το κατάστημα όπου αγοράσατε το προϊόν.

Προφυλάξεις

Περί ασφαλείας

Η πλακέτα στοιχείων βρίσκεται εξωτερικά στο κάτω μέρος.
- Πριν θέσετε το σύστημα σε λειτουργία, βεβαιωθείτε ότι η τάση λειτουργίας του συστήματος είναι πανομοιότυπη με την τοπική παροχή ρεύματος.

Τόπος αγοράς	Τάση λειτουργίας
Η.Π.Α./Καναδάς	120 V AC, 60 Hz
Ευρωπαϊκές χώρες	220 - 230 V AC, 50 Hz
Άλλες χώρες	• 120 V CA, 60 Hz • 220 - 240 V CA, 50 Hz

Περί λειτουργίας

- Αν πέσει οποιοδήποτε στερεό ή υγρό μέσα στο σύστημα, καλέστε καταρτισμένο προσωπικό για να ελέγξει το σύστημα πριν το θέσετε σε περαιτέρω λειτουργία.
- Αν και το σύστημα διαθέτει μαγνητική θωράκιση, μην αφήνετε γραμμένες ταινίες, ρολόγια, πιστωτικές κάρτες, ή δισκέτες με μαγνητική κωδικοποίηση μπροστά από το σύστημα για μεγάλα χρονικά διαστήματα.

Περί τοποθέτησης

- Μην τοποθετείτε το σύστημα υπό κλίση.
- Μην αφήνετε το σύστημα σε θέση κοντά σε πηγές θερμότητας, ή σε θέση απευθείας εκτεθειμένη στο ηλιακό φως, σε υπηρβολική σκόνη, υγρασία, βροχή ή μηχανικούς κλονισμούς.

Περί καθαρισμού

Μην χρησιμοποιείτε αλκοόλη, βενζίνη ή διαλυτικό για να καθαρίσετε το περίβλημα.

Εάν η εικόνα στην τηλεόραση ή στην οθόνη έχει παραμορφωθεί μαγνητικά

Αν και το σύστημα διαθέτει μαγνητική θωράκιση, ενδέχεται να υπάρξουν περιπτώσεις που η εικόνα σε κάποιες συσκευές τηλεόρασης/προσωπικούς υπολογιστές να υφίσταται μαγνητική παραμόρφωση. Σε τέτοιες περιπτώσεις, θέστε την τηλεόραση/προσωπικό υπολογιστή σας εκτός λειτουργίας, και μετά από 15 έως 30 λεπτά θέστε τα σε λειτουργία και πάλι. Για τον προσωπικό υπολογιστή, λάβετε τα κατάλληλα μέτρα όπως αποθήκευση των δεδομένων πριν τον θέσετε εκτός λειτουργίας. Αν φαίνεται ότι δεν υπάρχει βελτίωση, μετακινήστε το σύστημα σε μεγαλύτερη απόσταση από την τηλεόραση/προσωπικό υπολογιστή σας. Επιπλέον, βεβαιωθείτε ότι δεν τοποθετείτε αντικείμενα στα οποία υπάρχουν μαγνήτες ή χρησιμοποιούνται κοντά σε τηλεόραση/προσωπικό υπολογιστή, όπως ηχητικά ράφια, βάσεις τηλεοράσεων, παιχνίδια, κλπ. Αυτά ενδέχεται να προκαλέσουν μαγνητική παραμόρφωση της εικόνας εξαιτίας της αλληλεπίδρασής τους με το σύστημα.

Λοιπά

- Αν έχετε οποιαδήποτε ερώτηση ή πρόβλημα σχετικά με το σύστημα που δεν καλύπτονται από το παρόν εγχειρίδιο, συμβουλευθείτε τον πλησιέστερο αντιπρόσωπο της Sony.
- Αν το πρόβλημα παραμένει, συμβουλευθείτε τον πλησιέστερο εμπορικό αντιπρόσωπο της Sony.

Αναγνώριση εξαρτημάτων (Βλ. Εικ A)

1. **Καλώδιο εισόδου**
   Σύνδεση καλωδίου με βύσμα stereo-mini
2. **Καλώδιο ρεύματος**
3. **Subwoofer**
4. **Δορυφορικό ηχείο (Αρ)**
5. **Ενδεικτική λυχνία ρεύματος**
6. **Κουμπί POWER**
7. **Ω υποδοχή (ακουστικά)**
8. **Ρύθμιση ΕΝΤΑΣΗΣ**
9. **Δορυφορικό ηχείο (Δ)**

Σύνδεση του συστήματος με το ρεύμα (Βλ. Εικ. B)

1. **Συνδέστε το σύστημα με την ηχητική πηγή.**
2. **Συνδέστε το καλώδιο τροφοδοσίας με την πρίζα εναλλασσόμενου ρεύματος στον τοίχο.**

Όταν το σύστημα συνδεθεί με τη μονοφωνική υποδοχή της ηχητικής πηγής

Ο ήχος ενδέχεται να μη βγαίνει από το δεξί ηχείο. Στην περίπτωση αυτή, χρησιμοποιήστε το προαιρετικό* προσαρμοστικό βύσμα PC-236MS.

Για σύνδεση με στερεοφωνική υποδοχή ακουστικών τύπου τηλεφώνου

Χρησιμοποιήστε το προαιρετικό προσαρμοστικό βύσμα * PC-234S ή το προαιρετικό καλώδιο σύνδεσης RK-G138.

* Τα παραπάνω προαιρετικά παρελκόμενα δεν προσφέρονται σε ορισμένες περιοχές.

Ακρόαση

Πρώτον, μειώστε την ένταση ήχου του συστήματος. Όταν συνδέετε το σύστημα με την έξοδο των ακουστικών, μειώστε την ένταση της ηχητικής πηγής.

1. **Πιέστε το κουμπί Κουμπί POWER (▭ on).**
   Η ενδεικτική λυχνία ρεύματος ανάβει.
2. **Έναρξη αναπαραγωγής στην ηχητική πηγή.**
3. **Ρυθμίσετε την ένταση του ήχου.**
   Ρυθμίστε την ένταση της ηχητικής πηγής σε μέτριο επίπεδο, και ενεργοποιήστε τη ρύθμιση ΕΝΤΑΣΗΣ στη συσκευή αυτή.
4. **Πιέστε το κουμπί Κουμπί POWER (⊓ off) μετά τη χρήση.**
   Η ενδεικτική λυχνία ρεύματος σβήνει.

Για να χρησιμοποιήσετε τα ακουστικά.

Συνδέστε τα ακουστικά στην υποδοχή Ω (ακουστικά).

Σημειώσεις
- Εάν η ηχητική πηγή διαθέτει λειτουργία ενίσχυσης μπάσων ή λειτουργία ισοσταθμιστή (equalizer), απενεργοποιήστε τις. Εάν οι λειτουργίες αυτές είναι ενεργοποιημένες, ενδέχεται να υπάρχει παραμόρφωση ήχου.
- Εάν η έξοδος ακουστικών της συσκευής έχει ένα μεταλλάκτη γραμμής, βελτιωμένος ήχος θα παράγεται εάν ο μεταλλάκτης είναι ενεργοποιημένος. Βλ. οδηγίες χρήσης της ηχητικής πηγής.

Αντιμετώπιση προβλημάτων

Εάν αντιμετωπίζετε πρόβλημα με το σύστημα των ηχείων σας, ελέγξτε την παρακάτω λίστα και λάβετε τα προτεινόμενα μέτρα. Αν το πρόβλημα παραμένει, συμβουλευθείτε τον πλησιέστερο εμπορικό αντιπρόσωπο της Sony.

Απουσία ήχου

- Ελέγξτε ότι τόσο το σύστημα αυτό όσο και η ηχητική πηγή είναι ενεργοποιημένα.
- Αυξήστε την ένταση του συστήματος.
- Αυξήστε την ένταση της ηχητικής πηγής όσο το δυνατόν περισσότερο μέχρι παραμόρφωσης του ήχου. Για λεπτομέρειες σχετικά με τη ρύθμιση της έντασης, ανατρέξτε στις οδηγίες λειτουργίας που παρέχονται με τη συσκευή αυτή.
- Βεβαιωθείτε ότι όλες οι συνδέσεις έχουν πραγματοποιηθεί σωστά.

Χαμηλή στάθμη ήχου

- Αυξήστε την ένταση της ηχητικής πηγής όσο το δυνατόν περισσότερο μέχρι παραμόρφωσης του ήχου. Για λεπτομέρειες σχετικά με τη ρύθμιση της έντασης, ανατρέξτε στις οδηγίες λειτουργίας που παρέχονται με τη συσκευή αυτή.
- Αυξήστε την ένταση της συσκευής.

Παραμόρφωση ήχου

- Μειώστε την ένταση της ηχητικής πηγής μέχρι να μην παραμορφώνεται πια ο ήχος. Για λεπτομέρειες σχετικά με τη ρύθμιση της έντασης, ανατρέξτε στις οδηγίες λειτουργίας που παρέχονται με τη συσκευή αυτή.
- Εάν η ηχητική πηγή διαθέτει λειτουργία ενίσχυσης μπάσων, απενεργοποιήστε την.
- Μειώστε την ένταση του συστήματος.

Υπάρχει βόμβος ή θόρυβος στην έξοδο του ηχείου.

- Βεβαιωθείτε ότι όλες οι συνδέσεις έχουν πραγματοποιηθεί σωστά.
- Βεβαιωθείτε ότι δεν υπάρχει ηχητική πηγή τοποθετημένη υπερβολικά κοντά στην τηλεόραση.

Η φωτεινότητα της ένδειξης POWER είναι ασταθής.

- Η φωτεινότητα της ενδεικτικής λυχνίας Power ενδέχεται να είναι ασταθής όταν η ένταση αυξάνει. Δεν πρόκειται για δυσλειτουργία.

Τεχνικά χαρακτηριστικά

Τμήμα ηχείων

Δορυφορικό ηχείο

Σύστημα ηχείων	38 mm, Πλήρους απόδοσης, μαγνητικά θωρακισμένο
Τύπος περιβλήματος	Βαθυανακλαστήρας (Bass reflex)
Εσωτ. αντίσταση	4 Ω
Μήκος καλωδίου	1 m

Subwoofer

Σύστημα ηχείων	67 mm, Woofer
Τύπος περιβλήματος	Βαθυανακλαστήρας (Bass reflex)
Εσωτ. αντίσταση	4 Ω

Ενότητα ενισχυτή

Ονομαστική έξοδος	5 W + 5 W (10% T.H.D., 1 kHz, 4 Ω) (Δορυφορικό ηχείο) 15 W (10% T.H.D., 100 Hz, 4 Ω) (Subwoofer)
Input	Καλώδιο σύνδεσης με βύσμα stereo mini (1 m, 39 3/8 ίντσες) × 1
Εσωτ. αντίσταση εισόδου	7 kΩ (at 1 kHz)
Έξοδος	Στεροφωνικό mini jack × 1 (ΑΚΟΥΣΤΙΚΑ)

Γενικά

Διαστάσεις (π/υ/β)	Περίπου 65 × 65 × 67,5 mm (2 5/8 × 2 5/8 × 2 3/4 ίντσες) (Δορυφορικό ηχείο) Περίπου 208 × 118 × 130 mm (8 1/4 × 4 3/4 × 5 1/8 ίντσες) (Subwoofer)
Μάζα	Περίπου 90 g (3 oz.) (Δορυφορικό ηχείο), Περίπου 2 kg (4 lb. 7 oz.) (Subwoofer)
Μήκος καλωδίου	(Καλώδιο τροφοδοσίας) 1,8 m
Κατανάλωση ισχύος	24 W

Παρεχόμενα παρελκόμενα

Οδηγίες χρήσης (1)

Προαιρετικά παρελκόμενα

Καλώδιο σύνδεσης RK-G138
Προσαρμοστικό βύσμα PC-234S, PC-236MS

Τα παραπάνω προαιρετικά παρελκόμενα δεν προσφέρονται σε ορισμένες περιοχές.

Η σχεδίαση και τα τεχνικά χαρακτηριστικά μπορεί να αλλάξουν χωρίς προειδοποίηση.

Slovensky

Skôr, ako začnete zariadenie používať, prečítajte si dôkladne tento návod na používanie a uschovajte ho pre budúce použitie.

VÝSTRAHA

Aby sa predišlo riziku vzniku požiaru alebo úrazu elektrickým prúdom, nevystavujte toto zariadenie dažďu ani vlhkosti.
Aby sa predišlo riziku úrazu elektrickým prúdom, zariadenie neotvárajte.
Opravy zverte iba kvalifikovanému pracovníkovi.
Aby ste predišli riziku vzniku požiaru, nezakrývajte vetracie otvory zariadenia novinami, obrusmi, záclonami, apod.
Nekladte na zariadenie zdroje otvoreného ohňa, ako napríklad sviečky.
Aby ste predišli nebezpečenstvu vzniku požiaru alebo úrazu elektrickým prúdom, nevystavujte zariadenie kvapkajúcej alebo striekajúcej vode a nekladte naň predmety naplnené tekutinami, ako napríklad vázy.
Neumiestňujte zariadenie do uzavretých priestorov, ako napríklad do knihovne alebo skrinky.
Keďže je elektrická zástrčka určená na odpojenie zariadenia zo siete, pripojte ju do ľahko dostupnej elektrickej zásuvky.
Ak spozorujete, že sa zariadenie správa neobvykle, okamžite ho odpojte zo sieťovej zásuvky.
Zariadenie nie je odpojené z elektrickej siete, kým je zapojené do elektrickej zásuvky ani v prípade, že samotné zariadenie bolo vypnuté.
Príliš vysoký akustický tlak zo slúchadiel alebo náhlavných slúchadiel môže spôsobiť stratu sluchu.

VÝSTRAHA

Upozorňujeme vás, že akékoľvek zmeny alebo modifikácie tohto zariadenia, ktoré nie sú vyslovene uvedené v tomto návode na používanie môžu viesť k tomu, že vám bude zakázané toto zariadenie prevádzkovať.

Upozornenie pre zákazníkov: nasledovné informácie sa týkajú iba výrobkov predávaných v krajinách, ktoré aplikujú smernice EÚ.
Výrobcom tohto výrobku je spoločnosť Sony Corporation, 1-7-1 Konan Minato-ku, Tokyo, 108-0075 Japan. Autorizovaným zástupcom pre elektromagnetickú kompatibilitu a bezpečnosť výrobku je spoločnosť Sony Deutschland GmbH, Hedelfinger Strasse 61, 70327 Stuttgart, Nemecko. V prípade dotazov týkajúcich sa údržby alebo záruky sa obráťte na adresy uvedené v samostatných dokumentoch o údržbe a záruke.

Likvidácia starých elektrických a elektronických zariadení (Platí v Európskej únii a ostatných európskych krajinách so zavedeným separovaným zberom)
Tento symbol na výrobku alebo obale znamená, že s výrobkom nemôže byť nakladané ako s domovým odpadom. Miesto toho je potrebné ho doručiť do vyhradeného zberného miesta na recykláciu elektrozariadení. Tým, že zaistíte správne zneškodnenie, pomôžete zabrániť potencionálnemu negatívnemu vplyvu na životné prostredie a ľudské zdravie, ktoré by v opačnom prípade hrozilo pri nesprávnom nakladaní s týmto výrobkom. Recyklácia materiálov pomáha uchovávať prírodné zdroje. Pre získanie ďalších podrobných informácií o recyklácii tohoto výrobku kontaktujte prosím váš miestny alebo obecný úrad, miestnu službu pre zber domového odpadu alebo predajňu, kde ste výrobok zakúpili.

Upozornenia

Bezpečnostné

Štítok s názvom je umiestnený v spodnej časti.
- Pred použitím systému sa uistite, že prevádzkové napätie zariadenia zodpovedá napätiu v elektrickej zásuvke.

Miesto zakúpenia	Prevádzkové napätie
USA alebo Kanada	Striedavé napätie 120 V, 60 Hz
Európske krajiny	Striedavé napätie 220 - 230 V, 50 Hz
Iné krajiny	• Striedavé napätie 120 V, 60 Hz • Striedavé napätie 220 - 240 V, 50 Hz

Prevádzkové

- V prípade, že do zariadenia padol pevný predmet alebo kvapalina, nechajte ho pred ďalším používaním skontrolovať kvalifikovaným personálom.
- Napriek tomu, že je systém magneticky tienený, nenechávajte pred ním dlhší čas položené nahrané pásky, hodinky, platobné karty alebo diskety používajúce magnetické kódovanie.

Umiestnenie

- Nekladte systém na naklonenú plochu.
- Nenechávajte systém v blízkosti zdrojov tepla, ani ho nevystavujte priamemu slnečnému svetlu, nadmernému množstvu prachu, vlhkosti, dažďu či nárazom.

Čistenie

Na čistenie skrinky nepoužívajte alkohol, benzín ani riedidlo.

Pri magnetickom skreslení televízneho obrazu alebo obrazovky monitora

Hoci je tento systém magneticky tienený, môžu na niektorých televíznych prijímačoch alebo osobných počítačoch nastať prípady magnetického skreslenia obrazu. V takom prípade televízny prijímač alebo počítač vypnite a po 15 až 30 minútach ho opäť zapnite. V prípade osobného počítača vykonajte pred jeho vypnutím potrebné opatrenia, ako napríklad uloženie údajov. V prípade, že nenastalo žiadne zlepšenie, umiestnite systém čo najďalej od televízneho prijímača alebo počítača. Do blízkosti televízneho prijímača alebo počítača neumiestňujte ani predmety, ku ktorým sú pripojené alebo v ktorých sú použité magnety, ako napríklad stojany pre zvukovú techniku, podstavce pod televízor, hračky apod. Svojou interakciou so systémom by mohli spôsobiť magnetické skreslenie obrazu.

Iné

- V prípade otázok alebo problémov, týkajúcich sa tohto systému, ktoré nie spomenuté v tomto návode na používanie sa obráťte na najbližšieho obchodného zástupcu spoločnosti Sony.
- V prípade vzniku akéhokoľvek problému sa obráťte na najbližšieho obchodného zástupcu spoločnosti Sony.

Identifikácia častí (pozri obr. A)

1. **Vstupný kábel**
   Prepojovací kábel s konektorom typu stereo mini
2. **Elektrická šnúra**
3. **Subwoofer**
4. **Satelitný reproduktor (Ľ)**
5. **Indikátor napájania**
6. **Tlačidlo POWER**
7. **Konektor Ω (slúchadlá)**
8. **Ovládanie hlasitosti (VOLUME)**
9. **Satelitný reproduktor (P)**

Zapojenie systému (pozri obr. B)

1. **Pripojte systém k zdrojovému zariadeniu.**
2. **Zapojte napájací kábel do elektrickej zásuvky.**

Keď je systém pripojený k monofonickému konektoru zdrojového zariadenia

Z pravého reproduktora nemusí vychádzať zvuk. V takom prípade použite voliteľnú* redukciu PC-236MS.

Pripojenie k stereofonickému konektoru slúchadiel typu phone

Použite voliteľnú redukciu* PC-234S alebo voliteľný prepojovací kábel RK-G138.

* Hore uvedené voliteľné príslušenstvo nie je v niektorých oblastiach dostupné.

Počúvanie zvuku

Najskôr znížte hlasitosť systému. Pri pripájaní systému k slúchadlovému výstupu znížte hlasitosť zdrojového zariadenia.

1. **Stlačte hlavný vypínač (▭ zap.).**
   Indikátor napájania sa rozsvieti.
2. **Spustite prehrávanie na zdrojovom zariadení.**
3. **Nastavte hlasitosť.**
   Nastavte hlasitosť zdrojového zariadenia na strednú úroveň a potom otočte ovládačom VOLUME na tomto zariadení.
4. **Po skončení používania zariadenia stlačte hlavný vypínač (⊓ vyp.).**
   Indikátor napájania zhasne.

Použitie slúchadiel

Pripojte slúchadlá do konektora Ω (slúchadlá).

Poznámky
- Ak má zdrojové zariadenie funkciu zvýraznenia basov alebo ekvalizér, vypnite ho. Ak ponecháte tieto funkcie zapnuté, zvuk môže byť skreslený.
- Ak sa má slúchadlový výstup zdrojového zariadenia linkový prepínač, lepší zvuk dosiahnete, ako ho zapnete. Prečítajte si návod na používanie zdrojového zariadenia.

Riešenie problémov

Ak zistíte problém s reproduktorovým systémom, skontrolujte nasledujúci zoznam a vykonajte príslušné opatrenia. Ak problém pretrváva, obráťte sa na najbližšieho obchodného zástupcu spoločnosti Sony.

Z reproduktorov nevychádza žiadny zvuk.

- Skontrolujte, či je systém a zdrojové zariadenie zapnuté.
- Zvýšte hlasitosť systému.
- Zvýšte hlasitosť zdrojového zariadenia na čo najvyššiu úroveň, kým nie je zvuk skreslený. Podrobnosti o nastavení hlasitosti nájdete v návode na používanie dodanom so zariadením.
- Skontrolujte, či sú správne zapojené všetky pripojenia.

Nízka úroveň hlasitosti

- Zvýšte hlasitosť zdrojového zariadenia na čo najvyššiu úroveň, kým nie je zvuk skreslený. Podrobnosti o nastavení hlasitosti nájdete v návode na používanie dodanom so zariadením.
- Zvýšte hlasitosť zariadenia.

Zvuk je skreslený

- Znížte hlasitosť zdrojového zariadenia na úroveň, pri ktorej už nie je zvuk skreslený. Podrobnosti o nastavení hlasitosti nájdete v návode na používanie dodanom so zariadením.
- Ak má zdrojové zariadenie funkciu zosilnenia basov, vypnite ju.
- Znížte hlasitosť systému.

Z reproduktorov počuť hlboký brum alebo šum.

- Skontrolujte, či sú správne zapojené všetky pripojenia.
- Skontrolujte, či nie je niektoré zo zariadení umiestnené príliš blízko televízneho prijímača.

Jas indikátora napájania je nestabilný.

- Jas indikátora napájania môže byť pri zvýšení hlasitosti nestabilný. Nie je to porucha.

Technické parametre

Reproduktorová časť

Satelitný reproduktor

Reproduktorový systém	38 mm, úplný rozsah, magneticky tienený
Typ ozvučnice	S basreflexným otvorom
Impedancia	4 Ω
Dĺžka kábla	1 m

Basový reproduktor

Reproduktorový systém	67 mm, basový reproduktor
Typ ozvučnice	S basreflexným otvorom
Impedancia	4 Ω

Zosilňovacia časť

Menovitý výstup	5 W + 5 W (10% úplné harmonické skreslenie (T.H.D.), 1 kHz, 4 Ω) (satelitný reproduktor) 15 W (10% úplné harmonické skreslenie (T.H.D.), 100 Hz, 4 Ω) (basový reproduktor)
Vstup	Prepojovací kábel s konektorom typu stereo mini (1 m, 39 3/8 pal.) × 1
Vstupná impedancia	7 kΩ (pri 1 kHz)
Výstup	Konektor typu stereo mini × 1 (slúchadlá)

Všeobecné

Rozmery (š/v/h)	približne 65 × 65 × 67,5 mm (satelitný reproduktor) približne 208 × 118 × 130 mm (basový reproduktor)
Hmotnosť	približne 90 g (satelitný reproduktor), približne 2 kg (basový reproduktor)
Dĺžka kábla	1,8 m (napájací kábel)
Príkon	24 W

Dodávané príslušenstvo

Návod na používanie (1)

Voliteľné príslušenstvo

Prepojovací kábel RK-G138
Redukcia PC-234S, PC-236MS

Hore uvedené voliteľné príslušenstvo nie je v niektorých oblastiach dostupné.

Vzhľad a technické parametre sa môžu zmeniť bez predchádzajúceho upozornenia.

Čeština

Před zapnutím jednotky si prosím pozorně přečtěte tento návod a uschovejte jej pro budoucí potřebu.

VAROVÁNÍ

Zařízení nevystavujte dešti a vlhku - předejdete tak riziku požáru nebo úrazu elektrickým proudem.
Neotevírejte kryt zařízení - hrozí riziko úrazu elektrickým proudem.
Opravy zařízení smí provádět jen kvalifikovaný technik.
Nezakrývejte větrací otvory zařízení novinami, ubrusy, záclonami apod. Předejdete tak riziku požáru.
Neumisťujte na zařízení zdroje otevřeného ohně, například svíce.
Zařízení chraňte před vodou a neponechávejte v jeho blízkosti nádoby s tekutinami, například vázy. Předejdete tak riziku požáru nebo úrazu elektrickým proudem.
Zařízení neumisťujte do stísněných prostor, jako je knihovna nebo sekretář.
Hlavní zásuvka je určena pro připojení jednotky do elektrické sítě, proto připojte zařízení k jednoduše dostupné elektrické zásuvce.
V případě zpozorování neobvyklých jevů, jednotku ihned odpojte z elektrické zásuvky.
Pokud je zařízení zapojeno do elektrické zásuvky, není odpojeno od zdroje elektrického proudu, ani když je zařízení vypnuto.
Nadměrná hlasitost sluchátek může způsobit ztrátu sluchu.

UPOZORNĚNÍ

Upozorňujeme, že jakékoliv změny a úpravy, které nejsou schváleny v této příručce, zbavují uživatele oprávnění používat toto zařízení.

Poznámka pro zákazníky: následující údaje platí jen pro zařízení prodávané v zemích, ve kterých platí direktivy Evropské unie.
Výrobce tohoto výrobku je společnost Sony Corporation, 1-7-1 Konan Minato-ku Tokyo, 108-0075 Japonsko. Autorizovaný zástupce pro EMC a bezpečnost výrobku je Sony Deutschland GmbH, Hedelfinger Strasse 61, 70327 Stuttgart, Německo. Ve všech záležitostech servisu nebo záruky se prosím obracejte na adresy uvedené v samostatných servisních nebo záručních dokumentech.

Nakládání s nepotřebným elektrickým a elektronickým zařízením (platné v Evropské unii a dalších evropských státech uplatňujících oddělený systém sběru)
Tento symbol umístěný na výrobku nebo jeho balení upozorňuje, že by s výrobkem po ukončení jeho životnosti nemělo být nakládáno jako s běžným odpadem z domácnosti. Místo toho by měl být odložen do sběrného místa, určeného k recyklaci elektronických výrobků a zařízení. Dodržením této instrukce zabráníte negativním dopadům na životní prostředí a zdraví lidí, které naopak může být ohroženo nesprávným nakládáním s výrobkem při jeho likvidaci. Recyklováním materiálů, z nichž je vyroben, pomůžete zachovat přírodní zdroje. Pro získání dalších informací o recyklaci tohoto výrobku kontaktujte, prosím, místní orgány státní správy, místní firmu zabezpečující likvidaci a sběr odpadů nebo prodejnu, v níž jste výrobek zakoupili.

Bezpečnostní opatření

Bezpečnost

Štítek s názvem je umístěn ve spodní části vnějšího krytu.
- Před použitím zařízení se ujistěte, že se funkční napětí zařízení shoduje s napětím vašeho elektrického zdroje.

Místo zakoupení	Funkční napětí
U.S.A./Kanada	120 V AC, 60 Hz
Evropské státy	220 - 230 V AC, 50 Hz
Jiné státy	• 120 V AC, 60 Hz • 220 - 240 V AC, 50 Hz

Provoz

- V případě pádu předmětů dovnitř zařízení, nechte zařízení před dalším použitím zkontrolovat kvalifikovaným technikem.
- I když je zařízení vybaveno magnetickým štítem, neponechávejte v jeho blízkosti po dlouhou dobu kazety, kreditní karty nebo diskety s magnetickým kódováním.

Umístění

- Neumisťujte zařízení na nervném povrchu.
- Neponechávejte zařízení v blízkosti tepelných zdrojů nebo na místech vystavených slunci, prachu, vlhku, dešti nebo úderům.

Údržba

K údržbě krytu nepoužívejte alkohol, benzín nebo ředidlo.

V případě, že je televizní nebo zobrazení displeje magneticky deformováno.

Zařízení disponuje magnetickým štítem, avšak obraz na některých televizorech nebo počítačích může být magneticky deformován. V takovém případě vypněte napájení televizoru nebo počítače a znovu jej zapněte po 15 - 30 minutách. V případě počítače proveďte potřebné kroky pro uchování dat před vypnutím.
Pokud nedošlo ke zlepšení, umístěte systém dále od televizoru nebo počítače. Také neumisťujte v blízkosti televizoru nebo počítače předměty obsahující magnety, jako audio nosiče, TV stojany, hračky atd. Mohly by způsobit magnetické deformování obrazu díky jejich interakce se systémem.

Ostatní

- Pokud máte dotazy nebo problémy ohledně systému, které nejsou popsané v této příručce, obraťte se na nejbližšího prodejce Sony.
- Pokud bude problém přetrvávat, obraťte se na nejbližšího prodejce Sony.

Identifikace součástí (Viz obr. A)

1. **Vstupní kabel**
   Připojení kabelu stereo-mini konektorem
2. **Napájecí kabel**
3. **Subwoofer**
4. **Satelitní reproduktor (L)**
5. **Indikátor napájení**
6. **Tlačítko POWER**
7. **Ω (sluchátka) zdířka**
8. **Ovládání VOLUME**
9. **Satelitní reproduktor (R)**

Zavěšení systému (Viz obr. B)

1. **Připojte systém ke zdrojovému zařízení.**
2. **Připojte napájecí kabel k elektrické zásuvce.**

Systém je připojen k monofonnímu vstupu zdrojového zařízení

Zvuk nemusí procházet pravým reproduktorem. V takovém případě použijte volitelný* adaptér PC-236MS.

Připojení ke vstupu sluchátek typu stereo.

Použijte volitelný* adaptér PC-234S nebo připojovací kabel RK-G138.

* Výše uvedené volitelné doplňky nejsou do některých zemí dodávány.

Poslouchání zvuku

Nejprve ztlumte hlasitost systému. Když připojujete systém k výstupu sluchátek, ztlumte hlasitost zdrojového zařízení.

1. **Stiskněte tlačítko POWER (▭ zapnuto).**
   Rozsvítí se indikátor napájení.
2. **Spusťte přehrávání zdrojového zařízení.**
3. **Nastavení hlasitosti**
   Nastavte hlasitost zdrojového zařízení na střední úroveň, a otáčejte ovladačem VOLUME na této jednotce.
4. **Po ukončení používání stiskněte tlačítko POWER (⊓ vypnuto).**
   Indikátor napájení se vypne.

Použití sluchátek

Připojte sluchátka ke zdířce Ω (sluchátka).

Poznámky
- Pokud je zdrojové zařízení vybaveno funkcí bass boost nebo ekvalizérem, vypněte je. Pokud tyto funkce nevypnete, může být zvuk zkreslený.
- Pokud je zdrojové zařízení vybaveno přepínačem výstupu sluchátek, zvuk bude lepší, pokud bude tento vypínač zapnut. Viz návod k obsluze zdrojového zařízení.

Odstraňování problémů

Vyskytnou-li se zvukovým systémem potíže, přečtěte si následující seznam a postupujte podle pokynů. Pokud bude problém přetrvávat, obraťte se na nejbližšího prodejce Sony.

Žádný zvuk

- Zkontrolujte, zda je systém a zdrojové zařízení zapnuté.
- Zesilte hlasitost systému.
- Zesilte hlasitost zdrojového zařízení co nejvíce, dokud je zvuk nezkreslený. Podrobnosti o nastavení hlasitosti naleznete v příručce dodané se zařízením.
- Ujistěte se, že všechna připojení byla správně provedena.

Slabý zvuk

- Zesilte hlasitost zdrojového zařízení co nejvíce, dokud je zvuk nezkreslený. Podrobnosti o nastavení hlasitosti naleznete v příručce dodané se zařízením.
- Zesilte hlasitost jednotky.

Zkreslený zvuk

- Zeslabte hlasitost zdrojového zařízení, dokud zvuk nepřestane být zkreslený. Podrobnosti o nastavení hlasitosti naleznete v příručce dodané se zařízením.
- Pokud je zdrojové zařízení vybaveno funkcí bass boost, vypněte ji.
- Zeslabte hlasitost systému.

Zvuk reproduktorů obsahuje šumy.

- Ujistěte se, že všechna připojení byla správně provedena.
- Ujistěte se, že žádná zvuková zařízení nejsou příliš blízko televizoru.

Indikátor napájení POWER svítí nestále.

- V případě zesílení hlasitosti, může indikátor napájení svítit nestále. Nejedná se o závadu.

Specifikace

Sekce reproduktorů

Satelitní reproduktor

Systém reproduktorů	38 mm, Plný rozsah, magneticky chráněn
Typ krytu	Bass reflex
Odpor	4 Ω
Délka kabelu	1 m

Subwoofer

Systém reproduktorů	67 mm, Woofer
Typ krytu	Bass reflex
Odpor	4 Ω

Sekce zesilovačů

Jmenovitý výkon	5 W + 5 W (10% T.H.D., 1 kHz, 4 Ω) (Satelitní reproduktor) 15 W (10% T.H.D., 100 Hz, 4 Ω) (Subwoofer)
Vstup	Připojení kabelu stereo mini konektorem (1 m, 39 3/8 palců.) × 1
Vstupní odpor	7 kΩ (při 1 kHz)
Výstup	Stereo mini konektor × 1 (PHONES)

Hlavní

Rozměry (Š/V/H)	Přibl. 65 × 65 × 67,5 mm (Satelitní reproduktor) Přibl. 208 × 118 × 130 mm (Subwoofer)
Hmotnost	Přibl. 90 g (Satelitní reproduktor), Přibl. 2 kg (Subwoofer)
Délka kabelu	1,8 m (Napájecí kabel)
Spotřeba energie	24 W

Dodané doplňky

Návod k použití (1)

Volitelné doplňky

Spojovací kabel RK-G138
Adaptér konektoru PC-234S, PC-236MS

Výše uvedené volitelné doplňky nejsou do některých zemí dodávány.

Design a specifikace mohou být změněny bez předchozího upozornění.

Türkçe

Üniteyi çalıştırmadan önce, bu el kitabını çok dikkatli bir şekilde okuyun ve ileriye dönük olarak referans amacıyla saklayın.

UYARI

Yangın veya elektrik çarpma riskini azaltmak için, cihazı yağmur veya neme maruz bırakmayın.
Elektrik çarpmasını önlemek için kasayı açmayın.
Sadece uzman personelden servis alın.
Yangın riskini azaltmak için, cihazın havalandırmasını gazete, masa örtüsü, perde v.b. ile örtmeyin.
Cihazın üzerine yanan mum gibi açık alev kaynakları koymayın.
Yangın veya elektrik çarpma riskini azaltmak için, cihazı damlayan veya sıçrayan suya maruz bırakmayın, üzerine vazo gibi sıvıyla doldurulmuş nesneler koymayın.
Cihazı kitaplık veya gömülü dolap gibi sınırlı bir alana yerleştirmeyin.
Cihazı şebeke elektriğinden ayırmak için elektrik fişi kullanıldığından, cihazı kolayca erişilebilen bir AC prizine bağlayın.
Cihazda herhangi bir anormallik fark ederseniz, elektrik fişini derhal AC prizinden ayırın.
Sistemin kendisi kapalı bile olsa, AC prizine takılı olduğu sürece elektrik şebekesiyle bağlantısı kesilmez.
Kulaklıklardan gelen aşırı yüksek ses işitme kaybına sebep olabilir.

DİKKAT

Bu el kitabında açıkça izin verilmeyen herhangi bir değişiklik yapılması durumunda bu cihazı çalıştırma yetkinizin geçersiz kılınabileceği konusunda dikkatinizi çekeriz.

Müşteriler için not: aşağıdaki bilgi sadece AB yönetmeliklerini uygulayan ülkelerde satılan ekipmanlar için geçerlidir.
Bu ürünün üreticisi, 1-7-1 Konan Minato-ku, Tokyo, 108-0075 Japonya adresindeki Sony Corporation'dır. EMC ve ürün emniyetinden sorumlu Yetkili Temsilci, Hedelfinger Strasse 61, 70327 Stuttgart, Almanya adresindeki Sony Deutschland GmbH'dir. Servis veya garantiyle ilgili herhangi bir konu için, lütfen ayrıca verilen servis veya garanti belgelerindeki adreslere başvurun.

Eski Elektrikli & Elektronik Ekipmanların Atılması (Avrupa Birliği'nde ve ayrı toplama sistemlerine sahip diğer Avrupa ülkelerinde uygulanır)
Ürünün veya ambalajın üzerinde bulunan bu sembol, bu ürünün bir ev atığı olarak muamele görmemesi gerektiğini gösterir. Bunun yerine, elektrikli ve elektronik ekipmanların geri dönüşümü için mevcut olan uygun toplama noktasına teslim edilmelidir. Bu ürünün doğru şekilde atılmasını sağlayarak, bu ürüne yanlış müdahale edilmesi sonucunda ortaya çıkabilecek ve çevre ile insan sağlığı üzerinde olumsuz etkide bulunabilecek durumların önlenmesine yardımcı olursunuz. Malzemelerin geri dönüşümü, doğal kaynakları korumamıza yardımcı olacaktır. Bu ürünün geri dönüşümüyle ilgili daha fazla bilgi için, lütfen şehrinizde bulunan yerel ofisle, evsel atıklar toplama servisinizle veya bu ürünü satın aldığınız mağazayla temasa geçin.

Önlemler

Güvenlikle ilgili

İsim plakası dış gövdenin altında bulunur.
- Sistemi çalıştırmadan önce, sistemin çalışma voltajının yerel şebekenizin voltajıyla aynı olduğundan emin olun.

Satın alındığı yer	Çalışma voltajı
ABD / Kanada	120 V AC, 60 Hz
Avrupa ülkeleri	220 - 230 V AC, 50 Hz
Diğer ülkeler	• 120 V CA, 60 Hz • 220 - 240 V CA, 50 Hz

Çalıştırmayla ilgili

- Sistemin içine sıvı veya katı bir nesne düştüğünde, sistemi daha fazla kullanmadan önce uzman bir personele kontrol ettirin.
- Bu sistemde manyetik koruma olmasına rağmen, kaydedilmiş bantları, saatleri, kredi kartlarını veya disketleri uzun süre sistemin önünde bırakmayın.

Yerleştirmeyle ilgili

- Sistemi eğimli olarak konumlandırmayın.
- Sistemi ısı kaynaklarının yakınında yerleştirmeyin veya doğrudan güneş ışığına, aşırı toza, yağmura veya mekanik darbeye maruz bırakmayın.

Temizlemeyle ilgili

Kasayı temizlemek için alkol, benzin veya tiner kullanmayın.

TV veya monitör görüntüsü manyetik olarak bozulursa

Sistemde manyetik koruma bulunmasına rağmen, bazı TV cihazlarında/kişisel bilgisayarlarda manyetik bozulmaların görüldüğü durumlarla karşılaşılabilir. Böyle bir durumda TV cihazını/kişisel bilgisayarı derhal kapatın ve 15-30 dakika sonra tekrar açın. Kişisel bilgisayarı kapatmadan önce verilerin saklanması gibi gerekli önlemleri alın.
Herhangi bir düzelme olmazsa, sistemi TV cihazından/kişisel bilgisayardan daha da uzağa yerleştirin. Ayrıca, müzik seti sehpaları, TV standları, oyuncaklar v.b. gibi içinde mıknatıs bulunan nesneleri TV cihazının/kişisel bilgisayarın yanına yerleştirmediğinizden emin olun. Bunlar, sistemle etkileşmelerinden dolayı görüntüde manyetik bozulmaya yol açabilir

Diğer

- Bu sistemle ilgili olarak, bu el kitabında değinilmemiş herhangi bir soru veya sorununuz varsa, lütfen en yakın Sony satıcısına danışın.
- Sorun devam ederse, en yakın Sony satıcısına danışın.

Parçaların tanımları (Bkz resim A)

1. **Giriş kablosu**
   Stereo mini fişli bağlantı kablosu
2. **Güç kablosu**
3. **Subwoofer**
4. **Uydu hoparlör (sol)**
5. **Güç göstergesi**
6. **POWER düğmesi**
7. **Ω (kulaklık) soketi**
8. **SES kontrol düğmesi**
9. **Uydu hoparlör (sağ)**

Sistemi kurma (Bkz resim B)

1. **Sistemi kaynak cihazına bağlayın.**
2. **AC güç kablosunu şebeke prizine bağlayın.**

Sistem kaynak cihazının mono soketine bağlandığında

Sağ hoparlörden ses gelmeyebilir. Bu durumda PC-236MS opsiyonel* fiş adaptörünü kullanın.

Bir stereo kulaklık tipi sokete takmak için

PC-234S opsiyonel fiş adaptörünü* veya RK-G138 opsiyonel bağlantı kablosunu kullanın.

* Yukarıdaki opsiyonel aksesuarlar bazı bölgelerde bulunmaz.

Sesi dinleme

Önce, sistemin sesini sonuna kadar kısın. Sistemi kulaklık çıkışına bağlarken, kaynak cihazın sesinin sonuna kadar kısın.

1. **POWER düğmesine basın (▭ yanar).**
   Güç ışığı yanar.
2. **Kaynak cihazını çalmaya başlayın.**
3. **Ses düzeyini ayarlayın.**
   Kaynak cihazının sesini orta bir düzeye getirin ve bu ünitenin VOLUME (ses) düğmesini çevirin.
4. **Kullandıktan sonra POWER düğmesine basın (⊓ söner).**
   Güç ışığı söner.

Kullaklık kullanımı

Kulaklığı Ω (kulaklık) soketine bağlayın.

Notlar
- Kaynak cihazında bas sesleri yükseltme veya ses eşitleyici işlevi varsa bunları kapatın. Bu işlevler açık olduğunda ses bozulabilir.
- Kaynak cihazın kulaklık çıkışında bir hat düzeyi anahtarı varsa, bu anahtar açık konuma getirildiğinde daha iyi bir ses elde edilir. Kaynak cihazın kullanım talimatlarına bakın.

Sorun giderme

Hoparlör sisteminizle bir sorununuz varsa, aşağıdaki listedeki kontrolleri yapın ve önerilen önlemleri alın. Sorun devam ederse, en yakın Sony satıcısına danışın.

Ses yok

- Hem bu sistemin hem de kaynak cihazının açık olduğunu kontrol edin.
- Sistemin sesini açın.
- Kaynak cihazın sesini, ses bozulmayacak şekilde açın. Ses düzeyi ayarlarıyla ilgili ayrıntılar için, cihazla birlikte verilen kullanım talimatlarına başvurun.
- Tüm bağlantıların doğru yapıldığından emin olun.

Düşük ses düzeyi

- Kaynak cihazın sesini, ses bozulmayacak şekilde açın. Ses düzeyi ayarlarıyla ilgili ayrıntılar için, cihazla birlikte verilen kullanım talimatlarına başvurun.
- Ünitenin sesini açın.

Ses bozuk

- Kaynak cihazı sesini sesin bozulmadığı bir noktaya kadar kısın. Ses düzeyi ayarlarıyla ilgili ayrıntılar için, cihazla birlikte verilen kullanım talimatlarına başvurun.
- If the source device has a bass boosts function, set it to off.
- Sistemin sesini kısın.

Hoparlörlerden vınlama veya gürültü duyuluyor.

- Tüm bağlantıların doğru yapıldığından emin olun.
- Ses cihazların hiçbirinin bir TV cihazının yakınında olmadığından emin olun.

POWER (güç) göstergesinin parlaklığı sabit değil.

- Güç göstergesinin parlaklığı ses çok açıldığında sabit olmayabilir Bu bir arıza değildir.

Özellikler

Hoparlör kısmı

Uydu hoparlör

Hoparlör sistemi	38 mm, tam aralık, manyetik korumalı
Kasa tipi	Bas refleks
Empedans	4 Ω
Kablo uzunluğu	1 m

Subwoofer

Hoparlör sistemi	67 mm, Woofer
Kasa tipi	Bas refleks
Empedans	4 Ω

Amplifikatör kısmı

Nominal çıkış	5 W + 5 W (%10 Toplam Harmonik Bozulma, 1 kHz, 4 Ω) (Uydu hoparlör) 15 W (%10 Toplam Harmonik Bozulma, 100 kHz, 4 Ω) (Subwoofer)
Giriş	Stereo mini fişli bağlantı kablosu (1 m, 39 3/8 inç) × 1
Giriş empedansı	7 kΩ (1 kHz'te)
Çıkış	Stereo mini soket × 1 (KULAKLIK)

Genel

Boyutlar (g/y/d)	Yakl. 65 × 65 × 67,5 mm (2 5/8 × 2 5/8 × 2 3/4 inç) (Uydu hoparlör) Yakl. 208 × 118 × 130 mm (8 1/4 × 4 3/4 × 5 1/8 inç) (Subwoofer)
Ağırlık	Yakl. 90 g (3 oz.) (Uydu hoparlör), Yakl. 2 kg (4 lb. 7 oz.) (Subwoofer)
Kablo uzunluğu	1,8 m (Güç kablosu)
Güç tüketimleri	24 W

Birlikte verilen aksesuarlar

Kullanım Talimatları (1)

Opsiyonel aksesuarlar

RK-G138 bağlantı kablosu
PC-234S, PC-236MS fiş adaptörü

Yukarıdaki opsiyonel aksesuarlar bazı bölgelerde bulunmaz.

Tasarımda ve özelliklerde önceden haber verilmeksizin değişiklik yapılabilir.

Magyar

Kérjük, a készülék használatba vétele előtt alaposan olvassa el a kézikönyvet, majd őrizze meg.

FIGYELEM!

A tűz vagy áramütés elkerülése érdekében a készüléket ne érje eső vagy nedvesség.
Az áramütés elkerülése érdekében ne nyissa fel a készülékházat.
A javítást csak képesített szakember végezze.
A tűzveszély elkerülése érdekében a készülék szellőzőnyílásait ne takarje le újsággal, terítővel, függönnyel stb.
A készülékre ne helyezzen nyílt lánggal égő tárgyat, pl. gyertyát.
A tűz vagy áramütés veszélyének csökkentése érdekében a készüléket ne érje csepegő vagy fröccsenő víz, és ne helyezzen rá folyadékkal telt tárgyat, pl. vázát.
A készüléket ne állítsa zárt térbe, pl. könyvespolcra vagy beépített szekrénybe.
Mivel a készüléket a hálózati csatlakozó kihúzásával lehet áramtalanítani, a készüléket könnyen hozzáférhető hálózati csatlakozó közelében helyezze el.
Ha a készülék rendellenes működését tapasztalja, a hálózati kábelét azonnal csatlakoztassa le a hálózati csatlakozóról.
A készülék addig nincs áramtalanítva, amíg a hálózati kábele a hálózatra csatlakozik, még akkor sem ha ki van kapcsolva.
A fülhallgatók és fejhallgatók által keltett erős hangnyomás halláskárosodást okozhat.

VIGYÁZAT!

Ha a készüléken az ebben a kézikönyvben nem kifejezetten jóváhagyott változtatást vagy módosítást végez, ez érvénytelenítheti a készülék használatára vonatkozó jogosultságát.

Ügyfelek figyelmébe: az alábbi információ csak az EU-direktívákat alkalmazó országokban értékesített termékekre vonatkozik.
Ezen termék gyártója: Sony Corporation, 1-7-1 Konan Minato-ku, Tokió, 108-0075 Japán. A termékbiztonságért és EMK ügyekért felelős hivatalos képviselő: Sony Deutschland GmbH, Hedelfinger Strasse 61, 70327 Stuttgart, Németország. A szervizeléssel és garanciális ügyekkel kapcsolatban a külön szerviz-, illetve garanciadokumentumokon szereplő címeken kaphat tájékoztatást.

Feleslegessé vált elektromos és elektronikus készülékek hulladékként való eltávolítása (Használható az Európai Unió és egyéb európai országok szelektív hulladékgyűjtési rendszereiben)
Ez a szimbólum a készüléken vagy a csomagolásán azt jelzi, hogy a terméket ne kezelje háztartási hulladékként. Kérjük, hogy az elektromos és elektronikai hulladék gyűjtésére kijelölt gyűjtőhelyen adja le. A feleslegessé vált termékének helyes kezelésével segít megelőzni a környezet és az emberi egészség károsodását, mely bekövetkezhetne, ha nem követi a hulladék kezelés helyes módját. Az anyagok, újrahasznosítása segít a természeti erőforrások megőrzésében. A termék újrahasznosítása érdekében további információért forduljon a lakhelyén az illetékesekhez, a helyi hulladékgyűjtő szolgáltatóhoz vagy ahhoz az üzlethez, ahol a terméket megvásárolta.

Biztonsági előírások

A biztonságról

A típustábla a készülék alján, kívül található:
- A készülék használatba vétele előtt ellenőrizze, hogy a hálózati feszültség megegyezik-e a típustáblán feltüntetett értékkel.

A vásárlás helye	Tápfeszültség
USA/Kanada	120 V AC, 60 Hz
Európai ország	220 - 230 V AC, 50 Hz
Egyéb országok	• 120 V AC, 60 Hz • 220 - 240 V AC, 50 Hz

Használat közben

- Ha a készülékbe szilárd tárgy vagy folyadék kerül, a további használat előtt ellenőriztesse szakemberrel.
- Bár a készülék mágnesesen árnyékolt, ne hagyjon hosszabb ideig műsoros mágnesszalagot, órát, bankkártyát vagy flopit a készülék közelében.

Elhelyezés

- A készüléket ne állítsa fel ferde helyzetben.
- A készüléket ne használja hőforrás közelében, vagy közvetlen napsütésnek, nagy pornak, nedvességnek, esőnek vagy mechanikai rázkódásnak kitett helyen.

A készülék tisztítása

A készülékház tisztításához ne használjon alkoholt, benzint vagy higítót.

Ha a TV vagy a monitor képén mágneses zavarás tapasztalható

Bár a készülék mágnesesen árnyékolt, előfordulhat, hogy a TV-t vagy PC-t mágnesesen zavarja. Ilyen esetben kapcsolja ki a TV-t/PC-t, majd 15-30 perc múlva kapcsolja vissza. A PC kikapcsolása előtt végezze el a szükséges műveleteket, pl. az adatok mentését.
Ha a zavarás nem szűnik meg, a készüléket vigye távolabb a TV-től vagy PC-től. Továbbá, a TV/PC közelében ne használjon mágnest használó vagy mágneses tartozékkal felszerelt készüléket, pl. Hi-Fi-állványt, TV-állványt, játékot stb. Ezek mágnesesen zavarhatják a rendszert.

Egyebek

- Ha a készülékkel kapcsolatban kérdése vagy problémája van, amelyekre ebből a kézikönyvből nem kap választ, keresse fel a legközelebbi Sony-forgalmazót.
- Ha bármilyen probléma tartósan fennmarad, keresse fel a legközelebbi Sony-forgalmazót.

A készülék részei (lásd A ábra)

1. **Bemeneti kábel**
   Csatlakoztató kábel mini sztereo csatlakozódugasszal.
2. **Hálózati kábel**
3. **Mélynyomó**
4. **Szatelit hangszóró (bal)**
5. **Tápfeszültség-jelző**
6. **POWER gom**
7. **Ω (fejhallgató) csatlakozó**
8. **HANGERŐSZABÁLYOZÓ**
9. **Szatelit hangszóró (jobb)**

A rendszer összeállítása (lásd B ábra)

1. **A lejátszó készülékeket csatlakoztassa a rendszerre.**
2. **A hálózati kábelt csatlakoztassa a hálózati feszültségre.**

Ha a lejátszó készülék mono kábellel csatlakozik a rendszerre

Előfordulhat, hogy a jobb hangszóró nem szól. Ilyen esetben használja a külön megvásárolható* PC-236MS csatlakozó-adaptert.

Csatlakoztatás sztereo RCA fejhallgató-csatlakozóval

Használja a külön megvásárolható* PC-234S csatlkaozó-adaptert vagy RK-G138 kábelt.

* A fenti kiegészítőket egyes országokban nem forgalmazzák.

Zenehallgatás

Halkítsa le a rendszer hangerejét. Ha a jelforrás fejhallgató-csatlakozóját használja, halkítsa le a jelforrás hangját.

1. **Nyomja meg a POWER gombot (▭ be).**
   A tápfeszültség-jelző világít.
2. **A jelforráson indítsa el a lejtászást.**
3. **Állítsa be a hangerőt.**
   A jelforrás hangerejét állítsa közepes értékre és forgassa el a rendszer HANGERŐ gombját.
4. **A használat befejezésekor nyomja meg a POWER gombot (⊓ ki).**
   A tápfeszültség-jelző nem világít.

A fejhallgató/fülhallgató használata

Csatlakoztassa a fejhallgatót/fülhallgatót a Ω (fejhallgató) csatlakozóhoz.

Megjegyzések
- Ha a lejátszó készüléken van mélyhang-kiemelő funkció, akkor kapcsolja ki. A funkció bekapcsolt állapotában a hang torz lehet.
- Ha a lejátszó készülék fejhallgató-kimenetén vonali (line) kapcsoló van, a hang jobb lesz, ha ez be van kapcsolva. Lásd a lejátszó használati útmutatóját

Hibaelhárítás

Ha a hangszórórendszerrel kapcsolatban problémát tapasztal, ellenőrizze a következőket és végezze el javasolt műveleteket. Ha a probléma fennmarad, keresse fel a legközelebbi Sony-forgalmazót.

Nincs hang

- Ellenőrizze, hogy a rendszer és a lejátszó be van-e kapcsolva.
- Erősítse fel a rendszer hangerejét.
- A lejátszó hangerejét erősítse fel annyira, hogy a hang még ne legyen torz. A hangerő beállításával kapcsolatos részleteket lásd a lejátszó használati útmutatójában.
- Ellenőrizze a csatlakoztatások helyességét.

A hangerő kicsi

- A lejátszó hangerejét erősítse fel annyira, hogy a hang még ne legyen torz. A hangerő beállításával kapcsolatos részleteket lásd a lejátszó használati útmutatójában.
- Erősítse fel a rendszer hangerejét.

A hang torz

- Halkítsa le a lejátszó hangerejét úgy, hogy a torzítás megszűnjön. A hangerő beállításával kapcsolatos részleteket lásd a lejátszó használati útmutatójában.
- Ha a lejátszó eszközön van mélyhang-kiemelő funkció, akkor kapcsolja ki.
- Halkítsa le a rendszer hangerejét.

A hangszóró zúg vagy zajos.

- Ellenőrizze a csatlakoztatások helyességét.
- Ellenőrizze, hogy valamelyik audiokészülék nincs-e túl közel a TV-hez.

A tápfeszültség-jelző (POWER) fényereje ingadozik.

- Nagy hangerő esetén a tápfeszültség-jelző fényereje ingadozhat. Ez nem hiba.

Műszaki adatok

Hangszórók

Szatelit-hangszórók

Hangszórórendszer	38 mm, szélessávú, mágnesesen árnyékolt
Doboz típusa	Bassz-reflex
Impedancia	4 Ω
Kábel hossza	1 m

Mélynyomó

Hangszórórendszer	67 mm, mély hangszóró
Doboz típusa	Bassz-reflex
Impedancia	4 Ω

Erősítő

Névleges kimeneti teljesítmény	5 W + 5 W (10% T.H.D., 1 kHz, 4 Ω) (Szatelit-hangszórók) 15 W (10% T.H.D., 100 Hz, 4 Ω) (Mélynyomó)
Bemenet	Csatlakozókábel mini sztereo csatlakozóval (1 m) × 1
Bemeneti impedancia	7 kΩ (1 κΗζ–εν)
Kimenet	Mini sztereo csatlakozó × 1 Fejhallgató (PHONES)

Általános

Méretek (szél × mag × mélys)	Kb. 65 × 65 × 67,5 mm (Szatelit-hangszórók) Kb. 208 × 118 × 130 mm (Mélynyomó)
Tömeg	Kb. 90 g (Szatelit-hangszórók) Kb. 2 kg (Mélynyomó)
Kábel hossza	1,8 m (hálózati kábel)
Teljesítmény-felvétel	24 W

Mellékelt tartozékok

Használati útmutató (1)

Külön megvásárolható kiegészítők

RK-G138 csatlakozókábel
PC-234S, PC-236MS csatlakozó-adapter

A fenti kiegészítőket egyes országokban nem forgalmazzák.

A kialakítás és a műszaki adatok értesítés nélkül megváltoztathatók.

A

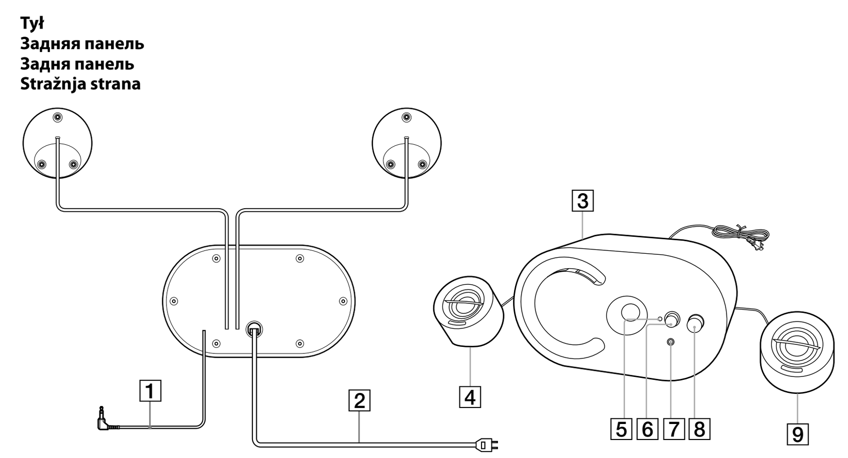

B

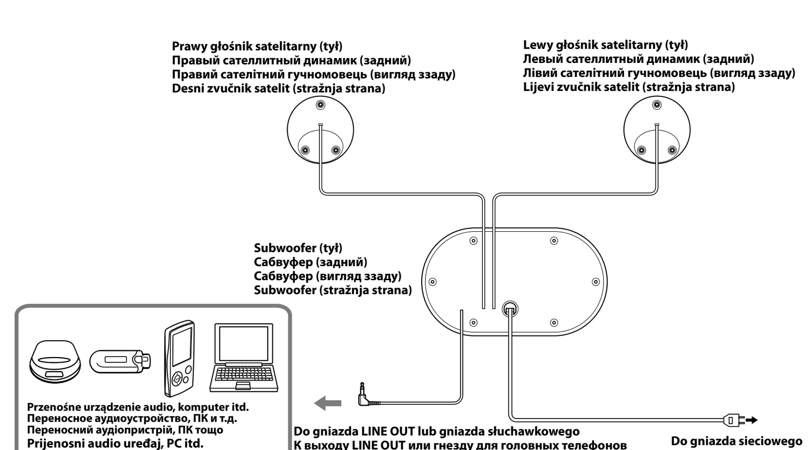

Polski

Przed przystąpieniem do użytkowania tego urządzenia należy dokładnie przeczytać niniejszą instrukcję i zachować ją na przyszłość.

OSTRZEŻENIE

Aby ograniczyć ryzyko pożaru lub porażenia prądem, nie należy narażać tego urządzenia na działanie deszczu lub wilgoci.
Aby ograniczyć ryzyko porażenia prądem, nie należy otwierać obudowy.
Czynności serwisowe należy zlecać tylko specjalistom.
Aby ograniczyć ryzyko pożaru, nie należy zakrywać otworów wentylacyjnych urządzenia gazetami, obrusami, zasłonami itp.
Na urządzeniu nie należy kłaść źródeł otwartego ognia, np. palących się świec.
Aby ograniczyć ryzyko pożaru lub porażenia prądem elektrycznym, urządzenie należy chronić przed działaniem kropli płynów lub zachlapaniem. Nie należy również stawiać na nim przedmiotów wypełnionych płynami, na przykład dzbanków.
Nie należy ustawiać urządzenia w miejscach o ograniczonej przestrzeni, takich jak półki na książki lub zabudowane szafki.
Ponieważ wyciągnięcie wtyczki przewodu zasilającego powoduje odłączenie urządzenia od źródła zasilania, urządzenie należy podłączać do łatwo dostępnego gniazda zasilania.
W razie zauważenia nieprawidłowej pracy urządzenia należy natychmiast wyjąć wtyczkę przewodu zasilającego z gniazda zasilania.
System pozostaje podłączony do źródła zasilania sieciowego, dopóki wtyczka przewodu zasilającego nie zostanie wyjęta z gniazda sieciowego, nawet jeśli sam system jest wyłączony.
Nadmierne ciśnienie akustyczne ze słuchawek dousznych lub nausznych może spowodować utratę słuchu.

PRZESTROGA

Ostrzegamy, że wprowadzanie wszelkich zmian lub modyfikacji, które nie zostały wyraźnie dozwolone w niniejszej instrukcji, może spowodować odebranie użytkownikowi prawa do korzystania z urządzenia.

Uwaga dla klientów: poniższe informacje mają zastosowanie wyłącznie do urządzeń sprzedawanych w krajach, w których obowiązują dyrektywy UE.
Producent: Sony Corporation, 1-7-1 Konan Minato-ku, Tokio, 108-0075 Japonia. Oficjalny przedstawiciel w zakresie zgodności elektromagnetycznej i bezpieczeństwa produktu: Sony Deutschland GmbH, Hedelfinger Strasse 61, 70327 Stuttgart, Niemcy. W sprawach związanych z serwisem i gwarancją można kontaktować się z producentem, korzystając z adresów podanych w oddzielnych dokumentach serwisowych lub gwarancyjnych.

Pozbycie się zużytego sprzętu (stosowane w krajach Unii Europejskiej i w pozostałych krajach europejskich stosujących własne systemy zbiórki)
Ten symbol na produkcie lub jego opakowaniu oznacza, że produkt nie może być traktowany jako odpad komunalny, lecz powinno się go dostarczyć do odpowiedniego punktu zbiórki sprzętu elektrycznego i elektronicznego, w celu recyklingu. Odpowiednie zadysponowanie zużytego produktu zapobiega potencjalnym negatywnym wpływom na środowisko oraz zdrowie ludzi, jakie mogłyby wystąpić w przypadku niewłaściwego zagospodarowania odpadów. Recykling materiałów pomoże w ochronie środowiska naturalnego. W celu uzyskania bardziej szczegółowych informacji na temat recyklingu tego produktu, należy skontaktować się z lokalną jednostką samorządu terytorialnego, ze służbami zagospodarowywania odpadów lub ze sklepem, w którym zakupiony został ten produkt.

Środki ostrożności

Bezpieczeństwo

Tabliczka znamionowa znajduje się na spodzie obudowy.
- Przed rozpoczęciem użytkowania systemu należy sprawdzić, czy napięcie robocze systemu jest zgodne z zasilaniem lokalnym.

Kraj zakupu	Napięcie robocze
USA/Kanada	120 V, prąd zmienny, 60 Hz
Kraje europejskie	220-230 V, prąd zmienny, 50 Hz
Pozostałe kraje	• 120 V, prąd zmienny, 60 Hz • 220-240 V, prąd zmienny, 50 Hz

Obsługa

- Jeżeli jakikolwiek przedmiot lub płyn dostaną się do środka, przed ponownym użyciem oddaj system do sprawdzenia specjalistom.
- Mimo że system jest ekranowany magnetycznie, w jego pobliżu nie należy na dłużej pozostawiać nagranych taśm, zegarków, kart kredytowych i dyskietek z kodowaniem magnetycznym.

Wybór miejsca

- Nie należy ustawiać głośników w pozycji pochylonej.
- Nie należy umieszczać zestawu w pobliżu źródeł ciepła ani w miejscach narażonych na bezpośrednie działanie promieni słonecznych, w miejscach silnie zakurzonych, narażonych na działanie wilgoci lub deszczu, a także w miejscach, w których mogą wystąpić uszkodzenia mechaniczne zestawu.

Czyszczenie

Do czyszczenia obudowy nie wolno używać alkoholu, benzyny ani rozcieńczalnika.

Zakłócenia magnetyczne obrazu na ekranie telewizyjnym lub na monitorze

Chociaż zestaw jest ekranowany magnetycznie, na niektórych odbiornikach TV/monitorach komputerowych mogą powstawać zakłócenia magnetyczne obrazu. W takim przypadku należy wyłączyć zasilanie telewizora/komputera, a następnie włączyć je ponownie po upływie od 15 do 30 minut. Przed wyłączeniem komputera należy podjąć odpowiednie kroki, takie jak zapisanie danych.
Jeśli problem będzie nadal występował, należy umieścić zestaw w dalszej odległości od telewizora/komputera. Nie należy także umieszczać w pobliżu telewizora/komputera przedmiotów zawierających magnes, np. półki pod zestaw audio, szafki pod odbiornik TV czy zabawek itp. Mogą one powodować zakłócenia magnetyczne obrazu w wyniku oddziaływania na zestaw.

Inne

- Jeżeli masz jakiekolwiek pytania lub problemy związane z systemem, na które nie ma odpowiedzi w niniejszej instrukcji, skontaktuj się z najbliższym przedstawicielem firmy Sony.
- Jeżeli problem nie ustępuje, skontaktuj się z najbliższym przedstawicielem firmy Sony.

Elementy zestawu (rys. A)

1 **Przewód sygnału wejściowego**
Przewód sygnału wejściowego zakończony miniwtykiem stereofonicznym
2 **Przewód zasilania**
3 **Subwoofer**
4 **Głośnik satelitarny (L)**
5 **Wskaźnik zasilania**
6 **Przycisk POWER**
7 **Gniazdo 🎧 (słuchawkowe)**
8 **Regulator głośności VOLUME**
9 **Głośnik satelitarny (P)**

Podłączanie zestawu (rys. B)

1 **Podłącz zestaw do urządzenia źródłowego.**
2 **Podłącz przewód sieciowy do gniazda ściennego.**

Gdy zestaw jest podłączony do gniazda monofonicznego urządzenia źródłowego

Dźwięk może nie być emitowany przez prawy głośnik. W takim wypadku należy użyć opcjonalnego* złącza przejściowego wtyku PC-236MS.

Podłączanie do stereofonicznego gniazda słuchawkowego typu telefonicznego

Użyj opcjonalnego* złącza przejściowego wtyku PC-234S lub opcjonalnego kabla połączeniowego RK-G138.

* Powyższe wyposażenie dodatkowe nie jest dostępne we wszystkich krajach/regionach.

Odtwarzanie dźwięku

Najpierw należy zmniejszyć głośność zestawu. Jeśli zestaw jest podłączony do wyjścia słuchawkowego, należy zmniejszyć głośność urządzenia źródłowego.

1 **Naciśnij przycisk POWER (▭ — włączony).**
Zaświeci dioda zasilania Power.
2 **Rozpocznij odtwarzanie z urządzenia źródłowego.**
3 **Wyreguluj głośność.**
Ustaw średnią głośność urządzenia źródłowego i wyreguluj głośność za pomocą pokrętła VOLUME zestawu.
4 **Po zakończeniu użytkowania naciśnij przycisk POWER (□ — wyłączony).**
Dioda zasilania Power zgaśnie.

Używanie słuchawek nausznych/dousznych

Słuchawki nauszne/douszne należy podłączyć do gniazda 🎧 (słuchawkowego).

Uwagi
- Jeśli urządzenie źródłowe ma funkcję podbijania tonów niskich lub funkcję korektora, funkcję taką należy wyłączyć. Jeśli te funkcje pozostaną włączone, dźwięk może być zniekształcony.
- Jeśli wyjście słuchawkowe urządzenia źródłowego ma przełącznik linii, jakość dźwięku jest lepsza po jego włączeniu. Więcej informacji na ten temat znajduje się w instrukcji obsługi urządzenia źródłowego.

Rozwiązywanie problemów

W przypadku wystąpienia problemów z zestawem głośnikowym należy zapoznać się z poniższą listą i postępować według zamieszczonych w niej wskazówek. Jeśli problem się powtarza, należy skontaktować się z najbliższym przedstawicielem firmy Sony.

Brak dźwięku

- Sprawdź, czy zestaw i urządzenie źródłowe są włączone.
- Zwiększ głośność zestawu.
- Jak najbardziej zwiększ głośność urządzenia źródłowego, ale tak, żeby dźwięk nie był zniekształcony. Szczegółowe informacje na temat regulacji głośności znajdują się w instrukcji obsługi urządzenia.
- Upewnij się, że wszystkie połączenia zostały wykonane prawidłowo.

Niski poziom dźwięku

- Jak najbardziej zwiększ głośność urządzenia źródłowego, ale tak, żeby dźwięk nie był zniekształcony. Szczegółowe informacje na temat regulacji głośności znajdują się w instrukcji obsługi urządzenia.
- Zwiększ głośność urządzenia.

Dźwięk jest zniekształcony

- Zmniejsz głośność urządzenia źródłowego, tak aby dźwięk nie był zniekształcony. Szczegółowe informacje na temat regulacji głośności znajdują się w instrukcji obsługi urządzenia.
- If the source device has a bass boosts function, set it to off.
- Zmniejsz głośność zestawu.

Słychać przydźwięk i szumy.

- Upewnij się, że wszystkie połączenia zostały wykonane prawidłowo.
- Upewnij się, że żadne urządzenie audio nie jest ustawione zbyt blisko odbiornika telewizyjnego.

Jasność wskaźnika zasilania POWER zmienia się.

- Jasność wskaźnika zasilania Power może zmieniać się po zwiększeniu głośności. Nie jest to usterka.

Dane techniczne

Sekcja głośników

Głośnik satelitarny

Zestaw głośnikowy	38 mm, pełnozakresowy, ekranowany magnetycznie
Typ obudowy	Bass reflex
Impedancja	4 Ω
Długość przewodu	1 m

Subwoofer

Zestaw głośnikowy	67 mm, niskotonowy
Typ obudowy	Bass reflex
Impedancja	4 Ω

Sekcja wzmacniacza

Znamionowa moc wyjściowa	5 W + 5 W (całkowite zniekształcenia harmoniczne 10%, 1 kHz, 4 Ω) (głośnik satelitarny) 15 W (całkowite zniekształcenia harmoniczne 10%, 100 kHz, 4 Ω) (subwoofer)
Wejście	przewód sygnału wejściowego zakończony miniwtykiem stereofonicznym (1 m) × 1
Impedancja wejściowa	7 kΩ (przy 1 kHz)
Wyjście	miniaturowe gniazdo stereofoniczne × 1 (SŁUCHAWKI)

Parametry ogólne

Wymiary (szer./wys./głęb.)	ok. 65 × 65 × 67,5 mm (głośnik satelitarny) ok. 208 × 118 × 130 mm (subwoofer)
Waga	ok. 90 g (głośnik satelitarny), ok. 2 kg (subwoofer)
Długość przewodu	1,8 m (przewód zasilający)
Pobór mocy	24 W

Akcesoria dołączone do zestawu

Instrukcja obsługi (1)

Akcesoria dodatkowe

Przewód zasilający RK-G138
Złącze przejściowe wtyku PC-234S, PC-236MS

Powyższe wyposażenie dodatkowe nie jest dostępne we wszystkich regionach.

Konstrukcja oraz dane techniczne mogą ulec zmianie bez powiadomienia.

Русский

Перед началом работы с устройством внимательно прочитайте данное руководство и сохраните его для обращения за справкой в будущем.

ПРЕДУПРЕЖДЕНИЕ

Во избежание возгорания и поражения электрическим током предохраняйте устройство от попадания в него воды и от воздействия влаги.
Во избежание поражения электрическим током не вскрывайте корпус устройства.
Для этого необходимо обратиться только к квалифицированным работникам сервисного центра.
Во избежание возгорания не перекрывайте вентиляционные отверстия устройства газетами, скатертями, шторами и т.д.
Не ставьте на устройство предметы, являющиеся источниками открытого пламени, такие как свечи.
Во избежание возгорания или поражения электрическим током не подвергайте это устройство воздействию брызг и капель, а также не ставьте на устройство предметы, наполненные жидкостью, например вазы.
Не устанавливайте устройство в тесном пространстве, например на книжной полке или в стенном шкафу.
Так как кабель питания используется для отключения устройства от электрической розетки, следует подключать устройство к легкодоступной электрической розетке.
В случае обнаружения признаков неправильной работы устройства немедленно отключите его от электрической розетки.
Пока устройство включено в электрическую розетку, на него по-прежнему подается электропитание, даже если само устройство выключено.
Чрезмерное звуковое давление через наушники и головные телефоны может привести к потере слуха.

ОСТОРОЖНО

Модификации этого устройства, прямо не указанные в этом руководстве, могут привести к лишению пользователя прав на эксплуатацию данного оборудования.

Примечание для покупателей: следующая информация применима только для оборудования, продающегося в странах, где действуют директивы ЕС.
Изготовителем данного изделия является компания Sony Corporation, расположенная по адресу: 1-7-1 Konan Minato-ku, Tokyo, 108-0075 Japan. Авторизованным представителем по вопросам электромагнитной совместимости и безопасности данного изделия является компания Sony Deutschland GmbH, расположенная по адресу: Hedelfinger Strasse 61, 70327 Stuttgart, Germany. По любым вопросам обслуживания или гарантии обращайтесь по адресам, приведенным в отдельных сервисных или гарантийных документах.

Активная акустическая система

Этот знак предназначен только для использования на российском рынке.

Изготовитель: Сони Корпорейшн
Адрес: 1-7-1 Конан, Минато-ку
Токио 108-0075. Япония

Страна-производитель: Китай

Утилизация электрического и электронного оборудования (директива применяется в странах Евросоюза и других европейских странах, где действуют системы раздельного сбора отходов)
Данный знак на устройстве или его упаковке обозначает, что данное устройство нельзя утилизировать вместе с прочими бытовыми отходами. Его следует сдать в соответствующий приемный пункт переработки электрического и электронного оборудования. Неправильная утилизация данного изделия может привести к потенциально негативному влиянию на окружающую среду и здоровье людей, поэтому для предотвращения подобных последствий необходимо выполнять специальные требования по утилизации этого изделия. Переработка данных материалов поможет сохранить природные ресурсы. Для получения более подробной информации о переработке этого изделия обратитесь в местные органы городского управления, службу сбора бытовых отходов или в магазин, где было приобретено изделие.

Меры предосторожности

Безопасность

Табличка с указанием названия модели и ее характеристик находится на нижней панели устройства.
- Перед включением системы убедитесь, что рабочее напряжение системы совпадает с напряжением местного источника электроэнергии.

Регион покупки	Рабочее напряжение
США/Канада	120 В переменного тока, 60 Гц
Европейские страны	220 - 230 В переменного тока, 50 Гц
Другие страны	• 120 В переменного тока, 60 Гц • 220 - 240 В переменного тока, 50 Гц

Об эксплуатации

- В случае попадания какого-либо твердого предмета или жидкости в систему перед дальнейшей эксплуатацией ее следует проверить у квалифицированного специалиста.
- Хотя система защищена магнитным экраном, не оставляйте записанные ленты, часы, кредитные карты или дискеты с магнитным кодированием рядом с системой в течение длительного времени.

Об установке

- Не устанавливайте систему в наклонном положении.
- Не оставляйте систему вблизи источников тепла или в месте, подверженном воздействию прямого солнечного света, пыли, влаги, дождя или сотрясений.

Чистка

Не используйте спирт, бензин или растворитель для очистки корпуса устройства.

Если изображение телевизора или монитора искажено вследствие воздействия магнитных волн

Хотя система защищена магнитным экраном, в некоторых случаях изображение на телевизоре/мониторе персонального компьютера может быть искажено вследствие воздействия магнитных волн. В этом случае выключите телевизор/персональный компьютер и включите его снова через 15-30 минут. Перед отключением компьютера примите соответствующие меры, например сохраните необходимые данные.
Если проблема не устраняется, расположите систему подальше от телевизора/персонального компьютера. Кроме того, не располагайте рядом с телевизором/персональным компьютером объекты, в которые установлены или в которых используются магниты, например полки для аудиоустройств, стойки под телевизор, игрушки и т.д. Это может стать причиной искажений изображения вследствие воздействия магнитных волн на работу системы.

Прочее

- В случае возникновения вопросов или проблем, касающихся данной системы, которые не описаны в этом руководстве, обратитесь к ближайшему дилеру Sony.
- Если разрешить проблему все же не удается, обратитесь к ближайшему дилеру фирмы Sony.

Обозначение частей (см. рис. A)

1 **Входной кабель**
Соединительный кабель со стереофоническим мини-штекером
2 **Кабель питания**
3 **Сабвуфер**
4 **Сателлитный динамик (L)**
5 **Индикатор питания**
6 **Кнопка POWER**
7 **Разъем для подключения головных телефонов 🎧**
8 **Регулятор громкости VOLUME**
9 **Сателлитный динамик (R)**

Соединение системы (см. рис. B)

1 **Подключите систему к устройству передачи сигналов.**
2 **Подсоедините кабель питания переменного тока к электрической розетке.**

Система подсоединена к гнезду монофонического сигнала на источнике аудиосигнала

Возможно, звук не будет выводиться из правого динамика. В этом случае используйте приобретаемый отдельно* переходник для штекера PC-236MS.

Подсоединение к гнезду головных телефонов стереофонического типа

Используйте приобретаемые отдельно* переходник для штекера PC-234S или соединительный кабель RK-G138.

* Указанные выше дополнительные принадлежности в некоторые регионы не поставляются.

Прослушивание звука

Сначала уменьшите уровень громкости системы. При подсоединении системы к выводу головных телефонов уменьшите уровень громкости устройства передачи сигналов.

1 **Нажмите кнопку POWER (вкл. ▭).**
Загорится индикатор питания.
2 **Включите воспроизведение на устройстве передачи сигналов.**
3 **Отрегулируйте уровень громкости**
Установите средний уровень громкости на устройстве передачи сигналов, затем поверните регулятор громкости VOLUME данного устройства.
4 **После использования устройства нажмите кнопку POWER (выкл. □).**
Индикатор питания погаснет.

Использование головных телефонов/наушников

Подсоедините головные телефоны/наушники к гнезду 🎧 (наушники).

Примечания
- Если в устройстве передачи сигналов предусмотрены функции подъема частотной характеристики низких частот или эквалайзера, отключите их. Если эти функции оставить включенными, возможно искажение звука.
- Если вывод головных телефонов устройства передачи сигналов оснащен линейным искателем, для повышения качества звука рекомендуется его включить. Ознакомьтесь с инструкцией по эксплуатации устройства передачи сигналов.

Устранение неполадок

При возникновении проблем с системой динамиков выполните следующие проверки и выполните предложенные действия. Если проблема не устраняется, обратитесь к ближайшему дилеру фирмы Sony.

Нет звука

- Убедитесь, что эта система и устройство передачи сигналов включены.
- Увеличьте уровень громкости системы.
- Увеличьте уровень громкости устройства передачи сигналов до максимально возможного уровня, когда звук слышен без искажений. Дополнительную информацию о регулировке уровня громкости см. в инструкциях, прилагаемых к устройствам.
- Убедитесь в том, что все соединения установлены правильно.

Уменьшите уровень громкости

- Увеличьте уровень громкости устройства передачи сигналов до максимально возможного уровня, когда звук слышен без искажений. Дополнительную информацию о регулировке уровня громкости см. в инструкциях, прилагаемых к устройствам.
- Увеличьте уровень громкости устройства.

Звук с искажениями

- Уменьшите громкость устройства передачи сигналов до уровня, на котором звук слышен без искажений. Дополнительную информацию о регулировке уровня громкости см. в инструкциях, прилагаемых к устройствам.
- Если в устройстве передачи сигналов предусмотрена функция подъема частотной характеристики низких частот, отключите ее.
- Уменьшите уровень громкости системы.

Слышен сильный шум или помехи.

- Убедитесь в том, что все соединения установлены правильно.
- Убедитесь, что вблизи телевизора не установлены какие-либо аудиоустройства.

Нестабильная яркость индикатора питания.

- При повышении уровня громкости яркость индикатора питания может быть нестабильной. Это не является неисправностью.

Технические характеристики

Динамики

Сателлитный динамик

Система динамиков	38 мм, полнодиапазонная, с магнитным экраном
Тип корпуса	фазоинверторного типа
Сопротивление	4 Ом
Длина кабеля	1 м

Сабвуфер

Система динамиков	67 мм, низкочастотный
Тип корпуса	фазоинверторного типа
Сопротивление	4 Ом

Усилитель

Номинальная выходная мощность	5 Вт + 5 Вт (суммарное значение коэффициента нелинейных искажений 10%, 1 кГц, 4 Ом) (Сателлитный динамик) 15 Вт (суммарное значение коэффициента нелинейных искажений 10%, 100 Гц, 4 Ом) (Сабвуфер)
Вход	Соединительный кабель со стереофоническим мини-штекером (1м) × 1
Входное сопротивление	7 кОм (при 1 кГц)
Выход	Мини-стереогнездо × 1 (PHONES)

Общие

Размеры (ш/в/г)	Прибл. 65 × 65 × 67,5 мм (Сателлитный динамик) Прибл. 208 × 118 × 130 мм (Сабвуфер)
Масса	Прибл. 90 г (Сателлитный динамик) Прибл. 2 кг (Сабвуфер)
Длина кабеля	1,8 м (кабель питания)
Потребляемая мощность	24 Вт

Комплект поставки

Руководство по эксплуатации (1)

Дополнительные аксессуары

Соединительный кабель RK-G138
Переходник для штекера PC-234S, PC-236MS

Указанные выше дополнительные принадлежности в некоторые регионы не поставляются.

Конструкция и спецификации могут быть изменены без дополнительного оповещения.

Українська

Перед тим, як перейти до користування обладнанням, уважно прочитайте цей посібник і зберігайте його для отримання довідкової інформації у майбутньому.

ПОПЕРЕДЖЕННЯ

Аби зменшити ризик займання або ураження електричним струмом, не піддавайте обладнання дії дощу та вологи.
Аби зменшити ризик ураження електричним струмом, не відкривайте корпус обладнання.
Сервісне обслуговування обладнання має здійснюватися лише кваліфікованими спеціалістами.
Аби зменшити ризик займання, не накривайте вентиляційні отвори обладнання газетами, скатертинами, фіранками тощо.
Не розміщуйте на обладнанні предмети, які є джерелами відкритого вогню, наприклад, запалені свічки.
Аби зменшити ризик ураження електричним струмом, запобігайте потраплянню на прилад крапель або бризок рідини та не становіть на прилад контейнерів, наповнених рідиною (наприклад, ваз з водою).
Не встановлюйте обладнання в обмеженому просторі, наприклад, в книжковій шафі або у вбудованій скриньці.
Зважаючи на те, що мережевий штепсель використовується для від'єднання обладнання від мережі живлення, обладнання має бути під'єднане до легкодоступної розетки мережі змінного струму.
Помітивши будь-які ознаки відхилення від нормального режиму експлуатації обладнання, негайно від'єднайте мережевий штепсель від розетки мережі змінного струму.
Ця система є підключеною до джерела живлення, доки вона під'єднана до розетки мережі живлення змінного струму, навіть якщо саму систему вимкнено.
Надмірно високий рівень звуку в навушниках та головних телефонах може призвести до втрати слуху.

УВАГА

Виробник попереджає, що будь-які зміни або модифікація обладнання, які чітко не визначені в цьому посібнику як припустимі, можуть позбавити вас прав на його використання.

Примітка для клієнтів: наступна інформація стосується тільки обладнання, реалізованого в країнах, в яких діють директиви ЄС.
Цей виріб виготовлено компанією Sony Corporation, 1-7-1 Konan Minato-ku, Tokyo, 108-0075 Japan. Уповноважений представник з питань EMC (електромагнітна сумісність) та безпеки товарів: Sony Deutschland GmbH, адреса: Hedelfinger Strasse 61, 70327 Stuttgart, Germany (Німеччина). З питань сервісного або гарантійного обслуговування звертайтеся за адресами, вказаними в окремих документах, які стосуються сервісного або гарантійного обслуговування.

Переробка старого електричного та електронного обладнання (діє у межах країн Європейського союзу та інших країн Європи з окремими системами збору)
Наявність такої емблеми на продукті або на його упаковці вказує на те, що цей продукт не є побутовим відходом. Його потрібно передати до відповідного пункту збору електричного та електронного обладнання для переробки. Забезпечивши належну переробку цього продукту, ви допоможете запобігти потенційно негативним наслідкам впливу на зовнішнє середовище та людське здоров'я, які спричиняються невідповідною переробкою цього продукту. Переробка матеріалів допоможе зберегти природні ресурси. Для отримання детальної інформації про переробку цього продукту зверніться до органу місцевої адміністрації, служби переробки побутових відходів або до магазину, в якому ви придбали продукт.

Заходи безпеки

Загальна безпека

Паспортна табличка розташована на нижній панелі (ззовні).
- Перед тим, як перейти до експлуатації системи, переконайтеся в тому, що робоча напруга системи відповідає напрузі місцевої мережі живлення.

Де придбано	Робоча напруга
США/Канада	120 В змінного струму, 60 Гц
Країни Європи	220 – 230 В змінного струму, 50 Гц
Інші країни	• 120 В змінного струму, 60 Гц • 220 – 240 В змінного струму, 50 Гц

Стосовно експлуатації

- Перед тим, як продовжити експлуатацію системи після падіння на неї важких предметів або проливання рідини, від'єднайте систему від джерела живлення та зверніться до кваліфікованих спеціалістів.
- Не зважаючи на те, що ця система динаміків є екранованою, не залишайте записаних плівок, годинників, особистих кредитних карток або гнучких дисків з магнітним кодуванням перед динаміками системи на тривалий час.

Стосовно розміщення

- Не розміщуйте динаміки системи у нахиленому положенні.
- Не залишайте систему біля джерел тепла або під прямими променями сонця, в дуже запилених або вологих місцях, а також в місцях, які піддані надмірному впливу механічної вібрації.

Стосовно чищення

Протираючи обладнання, не використовуйте спирт, бензин або розчинники.

Якщо зображення на екрані телевізора або моніторі є викривленим під впливом магнітних перешкод

Не зважаючи на те, що ця система динаміків є екранованою, викривлення зображень на екранах деяких моделей телевізорів та моніторів персональних комп'ютерів, спричинене магнітними перешкодами, є ймовірним. В такому випадку вимкніть живлення телевізора/монітора персонального комп'ютера та увімкніть його знов, зачекавши 15 - 30 хвилин. Перед вимкненням персонального комп'ютера вживіть відповідних заходів щодо збереження даних тощо.
Якщо покращити якість зображення не вдалося, перемістіть систему подалі від телевізора/персонального комп'ютера. Також переконайтеся в тому, що поряд з телевізором/персональним комп'ютером не розташовані предмети, які обладнані магнітами/використовують магніти, наприклад, полиці для музичних центрів, стійки для телевізійних систем, іграшки тощо. Близькість таких предметів до системи може спричинити викривлення зображень під впливом магнітних перешкод, які є результатом взаємодії системи з цими предметами.

Інше

- У разі виникнення питань або проблем, пов'язаних з цією системою, які не освітлені в цьому посібнику, зверніться до найближчого дилера Sony.
- Якщо усунути будь-яку проблему не вдалося, проконсультуйтеся з найближчим дилером Sony.

Визначення елементів (Див. мал. A)

1 **Вхідний кабель**
З'єднувальний кабель з міні-стереороз'ємом
2 **Шнур живлення**
3 **Сабвуфер**
4 **Сателітний гучномовець (Л)**
5 **Індикатор живлення**
6 **Кнопка I/O (живлення)**
7 **Роз'єм 🎧 (головний телефон)**
8 **Регулятор гучності VOLUME**
9 **Сателітний гучномовець (П)**

Підключення системи (Див. мал. B)

1 **Під'єднайте систему до транслюючого пристрою.**
2 **Підключіть шнур живлення змінного струму до стінної розетки.**

Якщо систему під'єднано до транслюючого пристрою через монофонічний роз'єм

Звук може не надходити з правого гучномовця. В такому випадку використовуйте додатковий* перехідний штекер PC-236MS.

Аби виконати під'єднання через стереофонічний роз'єм телефонного типу для головного телефону

Скористайтеся додатковим перехідним штекером* PC-234S або додатковим з'єднувальним кабелем RK-G138.

* В деяких регіонах згадане вище додаткове обладнання не розповсюджується.

Прослуховування звуку

По-перше, зменшіть рівень гучності системи. Якщо систему під'єднано до вихідного роз'єму для головного телефону, зменшіть рівень гучності на транслюючому пристрої.

1 **Натисніть кнопку I/O (живлення) (▭ увімк.).**
Індикатор живлення світитиметься.
2 **Розпочніть відтворення на транслюючому пристрої.**
3 **Відрегулюйте рівень гучності.**
Встановіть гучність на транслюючому пристрої на середній рівень та скористайтеся ручкою VOLUME (Гучність) на сабвуфері системи.
4 **Після завершення використання, натисніть кнопку I/O (живлення) (□ вимк.).**
Індикатор живлення вимикається.

Щоб скористатися головним телефоном чи навушниками

приєднайте їх до роз'єму 🎧 (головний телефон).

Примітки
- Якщо в транслюючому пристрої передбачені функції підйому низьких частот або еквалайзера, вимкніть ці функції. Якщо ці функції увімкнені, звук може бути спотворено.
- Якщо вихідний роз'єм для головного телефону на транслюючому пристрої обладнано лінійним перемикачем, переведення цього перемикача в положення «Вкл.» призведе до покращення якості звуку, що транслюється. Зверніться до посібника з користування транслюючим пристроєм.

Пошук та усунення несправностей

У разі виникнення проблем з вашою системою гучномовців зверніться до наведеного нижче списку несправностей та вживіть рекомендованих заходів. Якщо несправність усунути не вдається, зверніться до найближчого дилера Sony.

Відсутній звук

- Переконайтеся в тому, що система динаміків та транслюючий пристрій увімкнено.
- Підвищіть рівень гучності в системі.
- Максимально підвищіть рівень гучності на транслюючому пристрої, доки це є можливим без спотворення звуку. Докладніша інформація щодо регулювання гучності наведена в посібнику з експлуатації, що надається з транслюючим пристроєм.
- Переконайтеся в правильності виконання всіх під'єднань.

Низький рівень звуку

- Максимально підвищіть рівень гучності на транслюючому пристрої, доки це є можливим без спотворення звуку. Докладніша інформація щодо регулювання гучності наведена в посібнику з експлуатації, що надається з транслюючим пристроєм.
- Підвищіть рівень гучності на пристрої.

Звук спотворено

- Зменшіть гучність на транслюючому пристрої до рівня, на якому звук транслюватиметься без спотворення. Докладніша інформація щодо регулювання гучності наведена в посібнику з експлуатації, що надається з транслюючим пристроєм.
- Якщо в транслюючому пристрої передбачена функція підйому низьких частот, вимкніть цю функцію.
- Зменшіть рівень гучності в системі.

Звук транслюється з зайвим фоном або шумами.

- Переконайтеся в правильності виконання всіх під'єднань.
- Переконайтеся в тому, що будь-яке аудіообладнання розміщене на віддаленні від телевізора.

Яскравість індикатора живлення POWER не є стабільною.

- Яскравість індикатора живлення Power може стати нестабільною в результаті збільшення рівня гучності. Це не є несправністю.

Технічні характеристики

Гучномовці

Сателітний гучномовець

Система динаміків	38 мм, Повнодіапазонна екранована система
Тип корпусу	Фазоінвертор
Опір	4 Ω
Довжина кабелю	1 м

Сабвуфер

Система динаміків	67 мм, динамік для низьких частот
Тип корпусу	Фазоінвертор
Опір	4 Ω

Підсилювач

Номінальна потужність	5 Вт + 5 Вт (коефіцієнт нелінійних спотворень 10%, 1 кГц, 4 Ω) (Сателітний гучномовець) 15 Вт (коефіцієнт нелінійних спотворень 10%, 100 Гц, 4 Ω) (Сабвуфер)
Система входу	З'єднувальний кабель з міні-стереороз'ємом (1 м) × 1
Вхідний опір	7 кΩ (при 1 кГц)
Система виходу	Міні-стереороз'єм × 1 (Роз'єм навушників PHONES)

Загальна інформація

Габаритні розміри (ш/в/г)	Приблизно 65 × 65 × 67,5 мм (Сателітний гучномовець) Приблизно 208 × 118 × 130 мм (Сабвуфер)
Вага	Приблизно 90 г (Сателітний гучномовець), Приблизно 2 кг (Сабвуфер)
Довжина кабелю	1,8 м (Шнур живлення)
Вимоги до енергоспоживання	24 Вт

Обладнання, що надається у комплекті

Посібник з експлуатації (1)

Додаткове обладнання

З'єднувальний кабель RK-G138
Перехідний штекер PC-234S, PC-236MS

В деяких регіонах згадане вище додаткове обладнання не розповсюджується.

Конструкція та технічні характеристики можуть бути змінені без попередження.

Hrvatski

Prije rukovanja jedinicom, temeljito pročitajte ovaj priručnik i sačuvajte ga za buduće potrebe.

UPOZORENJE

Kako biste smanjili rizik od vatre ili strujnog udara, ne izlažite uređaj kiši ili vlazi.
Kako biste smanjili rizik od strujnog udara, ne otvarajte kućište. Servisiranje prepustite kvalificiranom osoblju.
Kako biste smanjili rizik od vatre, ne prekrivajte ventilacijski otvor uređaja novinama, stolnjacima, zastorima itd.
Na uređaj ne stavljajte izvore otvorenog plamena, kao što su zapaljene svijeće.
Kako biste smanjili rizik od vatre ili strujnog udara, ne izlažite uređaj kapljicama ili prskanju tekućine te na njega nemojte stavljati predmete ispunjene tekućinom, npr. vaze.
Ne postavljajte uređaj u zatvoren prostor, kao što je polica za knjige ili ugradbeni ormar.
Kako se glavni priključak koristi za isključivanje jedinice iz izvora napajanja, spojite jedinicu s lako dostupnim izvorom izmjenične struje.
Ako primijetite neuobičajeno ponašanje uređaja, glavni priključak odmah iskopčajte iz izvora izmjenične struje.
Sustav nije isključen iz struje dok god je uključen u utičnicu s izmjeničnom strujom, čak i ako je sam sustav isključen
Prekomjeran zvučni pritisak iz naglavnih i malih slušalica može prouzročiti gubitak sluha.

OPREZ

Upozoravamo vas kako sve promjene koje nisu izričito odobrene ovim priručnikom mogu onemogućiti vaše upravljanje uređajem.

Obavijest za kupce: sljedeće informacije odnose se samo na opremu prodanu u državama u kojima važe direktive EU.
Proizvođač ovog proizvoda je Sony Corporation, 1-7-1 Konan Minato-ku, Tokyo, 108-0075 Japan. Ovlašteni zastupnik za EMC i sigurnost proizvoda je Sony Deutschland GmbH, Hedelfinger Strasse 61, 70327 Stuttgart, Njemačka. Za sva pitanja vezana uz servis ili jamstvo obratite se na adresu danu u zasebnim servisnim ili jamstvenim dokumentima.

Odlaganje stare električne i elektronske opreme (vrijedi u Europskoj uniji i ostalim europskim državama sa zasebnim sustavima sakupljanja)
Ovaj znak na proizvodu ili njegovom pakiranju označava da se ovaj proizvod neće tretirati kao otpad iz domaćinstva. Umjesto toga, predaje se na odgovarajuće lokaciju sakupljanja za recikliranje električne i elektronske opreme. Osiguravajući ispravno odlaganje ovog proizvoda pomažete spriječiti negativne posljedice za okoliš i ljudsko zdravlje koje bi inače moglo prouzročiti neodgovarajuće odlaganje ovog proizvoda. Recikliranje materijala pomoći će sačuvati prirodne resurse. Za više detaljnih informacija o recikliranju ovog proizvoda obratite se svom lokalnom javnom tijelu, službi za odlaganje vašeg otpada iz domaćinstva ili trgovini u kojoj ste kupili proizvod.

Mjere opreza

Sigurnost

Nazivna pločica se nalazi na dnu s vanjske strane.
- Prije rukovanja sustavom, provjerite je li radni napon sustava isti kao napon vaše lokalne električne mreže.

Mjesto kupnje	Radni napon
SAD/Kanada	120V AC, 60Hz
Europske zemlje	220 - 230 V AC, 50 Hz
Druge zemlje	• 120 V AC, 60 Hz • 220 - 240 V AC, 50 Hz

Rad uređaja

- Ako čvrsti predmet padne na uređaj ili u sustav uđe tekućina, neka ga prije daljnjeg rukovanja pregleda kvalificirano osoblje.
- Iako je ovaj uređaj magnetski zaštićen, ne ostavljajte snimljene kazete, satove, kreditne kartice ili diskete s magnetskim kodom ispred uređaja dulje vrijeme.

Smještaj

- Ne postavljajte uređaj u nagnuti položaj.
- Ne ostavljajte uređaj u blizini izvora topline, na izravnoj sunčevoj svjetlosti, u blizini izvora prašine, vlage, kiše ili mehaničkih udaraca.

Čišćenje

Ne koristite alkohol, benzin ili razrjeđivač za čišćenje kućišta.

Ako je slika na televizoru ili monitoru računala iskrivljena zbog magnetnog zračenja

Iako je ovaj sustav zaštićen od magnetskog zračenja, slika na nekim televizorima/osobnim računalima može biti iskrivljena zbog magnetskog zračenja. U tom slučaju isključite televizor/osobno računalo, a zatim ga nakon 15 do 30 minuta ponovo uključite. Prije isključivanja računala poduzmite potrebne mjere, npr. spremanje podataka.
Ako nema poboljšanja, odmaknite sustav od televizora/osobnog računala. Nadalje, predmete koji sadrže ili koriste magnete nemojte koristiti u blizini televizora/osobnog računala, a to mogu biti stalci za audio uređaje ili televizore te igračke. Oni mogu uzrokovati iskrivljenja slike zbog interakcije sa sustavom.

Ostalo

- Ako imate pitanja ili problema u vezi s ovim sustavom koji nisu pokriveni ovim priručnikom, obratite se najbližem distributeru Sony proizvoda.
- Ako neki problem imate dulje vrijeme, obratite se najbližem distributeru Sony proizvoda.

Dijelovi (vidi sliku A)

1 **Ulazni kabel**
Spajanje kabela sa stereo priključkom
2 **Kabel za napajanje**
3 **Subwoofer**
4 **Satelitski zvuиnik (L)**
5 **Indikator napajanja**
6 **Gumb POWER**
7 **🎧 (slušalice) priključak**
8 **VOLUME - kontrola jačine zvuka**
9 **Satelitski zvuиnik (D)**

Postavljanje sustava (vidi sliku B)

1 **Spojite sustav s glavnim uređajem.**
2 **Uključite kabel za izmjeničnu struju u zidnu utičnicu.**

Kada je sustav uključen u mono priključak glavnog uređaja

Zvuk možda neće izlaziti kroz pravi zvučnik. U tom slučaju koristite dodatni* adapter PC-236MS.

Spajanje s priključkom za stereo slušalice

Koristite dodatni adapter* PC-234S ili dodatni kabel za spajanje RK-G138.

* Gore navedena dodatna oprema se u nekim područjima ne isporučuje.

Slušanje zvuka

Prvo smanjite jačinu zvuka na sustavu. Kada spajate sustav na izlaz za slušalice, smanjite jačinu zvuka na glavnom uređaju.

1 **Pritisnite gumb POWER (▭ uključeno).**
Indikator napajanja će zasvijetliti.
2 **Uključite zvuk na glavnom uređaju.**
3 **Podesite jačinu zvuka.**
Postavite jačinu zvuka na glavnom uređaju na umjerenu razinu i uključite kontrolu jačine zvuka - VOLUME - na ovoj jedinici.
4 **Nakon korištenja pritisnite gumb POWER (□ isključeno).**
Indikator napajanja se isključuje.

Za korištenje naglavnih/malih slušalica

Spojite naglavne/male slušalice u utičnicu (za slušalice) 🎧.

Napomene
- Ako glavni uređaj ima funkciju pojačavanja dubokih tonova ili ekvalizator, isključite ih. Ako su ove funkcije uključene, zvuk će možda biti iskrivljen.
- Ako izlaz za slušalice na glavnom uređaju ima linijski prekidač, zvuk će biti bolji ako je on uključen. Pogledajte upute za rukovanje glavnim uređajem.

Rješavanje problema

Ako imate problema sa sustavom zvučnika, pogledajte ovaj popis i poduzmite predložene mjere. Ako neki problem imate dulje vrijeme, obratite se najbližem distributeru Sony proizvoda.

Nema zvuka

- Provjerite jesu li sustav i glavni uređaj uključeni.
- Povećajte jačinu zvuka na sustavu.
- Povećajte jačinu zvuka na glavnom uređaju što je više moguće, ali tako da zvuk nije iskrivljen. Pojedinosti o podešavanju jačine zvuka potražite u uputama za rukovanje koje ste dobili s uređajem.
- Provjerite je li sve dobro spojeno.

Niska razina zvuka

- Pojačajte jačinu zvuka na glavnom uređaju što je više moguće, ali tako da zvuk nije iskrivljen. Pojedinosti o podešavanju jačine zvuka potražite u uputama za rukovanje koje ste dobili s uređajem.
- Pojačajte jačinu zvuka na jedinici.

Iskrivljen zvuk

- Smanjujte jačinu zvuka na glavnom uređaju sve dok zvuk ne bude iskrivljen. Pojedinosti o podešavanju jačine zvuka potražite u uputama za rukovanje koje ste dobili s uređajem.
- Ako izvorni urepaj ima funkciju pojaиavanja basova, isključиite je.
- Smanjite jačinu zvuka na sustavu.

Iz zvučnika se čuje zujanje ili šum.

- Provjerite je li sve dobro spojeno.
- Provjerite ima li u blizini televizora audio uređaja.

Svjetlina indikatora NAPAJANJA je nestabilna.

- Svjetlina indikatora napajanja može biti nestabilna ako je jačina zvuka pojačana. Ovo nije greška.

Specifikacije

Zvučnik

Zvučnik satelit

Sustav zvučnika	38 mm, puni raspon, zaštita od djelovanja magnetskog polja
Vrsta izolacijskog kućišta	Bass reflex
Impedancija	4 Ω
Duljina kabela	1 m

Subwoofer

Sustav zvučnika	67 mm, woofer
Vrsta izolacijskog kućišta	Bass reflex
Impedancija	4 Ω

Pojačalo

Nazivna snaga	5 W + 5 W (10% T.H.D., 1 kHz, 4 Ω) (Zvučnik satelit) 15 W (10% T.H.D., 100 Hz, 4 Ω) (Subwoofer)
Ulaz	Spajanje kabela sa stereo priključkom (1 m, 39 $^{3}/_{8}$ in.) × 1
Ulazna impedancija	7 kΩ (pri 1 kHz)
Izlaz	Stereo priključak × 1 (SLUŠALICE)

Općenito

Dimenzije (š/v/d)	Približno 65 × 65 × 67,5 mm (2 $^{5}/_{8}$ × 2 $^{5}/_{8}$ × 2 $^{3}/_{4}$ inča) (Zvučnik satelit) Približno 208 × 118 × 130 mm (8 $^{1}/_{4}$ × 4 $^{3}/_{4}$ × 5 $^{1}/_{8}$ inča) (Subwoofer)
Masa	Približno 90 g (3 unci) (Zvučnik satelit), Približno 2 kg (4 funte 7 unci) (Subwoofer)
Duljina kabela	1,8 m (kabel)
Potrošnja električne energije	24 W

Isporučeni dodaci

Upute za rukovanje (1)

Dodatna oprema

Kabel za spajanje RK-G138
Adapter PC-234S, PC-236MS

Gore navedena dodatna oprema se u nekim područjima ne isporučuje.

Dizajn i specifikacije podložni su promjenama bez prethodne najave.