Vitek

MULTI-FUNCTION ALARM-CLOCK/ WIRELESS WEATHER STATION

MODEL VT-3549 SR

INSTRUCTION MANUAL

GB MANUAL INSTRUCTION 2
DE DIE BETRIEBSANWEISUNG 14
RUS ИНСТРУКЦИЯ ПО ЭКСПЛУАТАЦИИ 28
UA ІНСТРУКЦІЯ З ЕКСПЛУАТАЦІЇ 42
KZ ПАЙДАЛАНУШЫҒА НҰСҚАУ 55

www.vitek-aus.com

Введение

Поздравляем вас с покупкой метеостанции.
В комплект входят основной блок, являющийся станцией прогнозирования погоды, и дистанционный блок, представляющий собой термический измеритель влажности.
Основное устройство может отслеживать максимальную и минимальную температуру в разных местах.
Протягивать провода нет необходимости. Устройство работает на частоте 433 МГц.
Помимо температуры метеостанция показывает относительную влажность внутри и вне помещения и оценивает уровень комфорта.
Оно также сохраняет максимальное и минимальное значение относительной влажности. Дистанционный термический измеритель влажности поставляется вместе с метеостанцией, которая может получать и отображать показания дистанционных датчиков количеством до трех штук.
Встроенный барометр позволяет отображать атмосферное давление с регулировкой высоты. На столбиковой диаграмме отображается динамика изменения давления в течение последних 24 часов.
Кроме того, устройство оснащено сканером лунных фаз, который позволяет проверять лунные фазы на 39 дней вперед или назад.

Описание

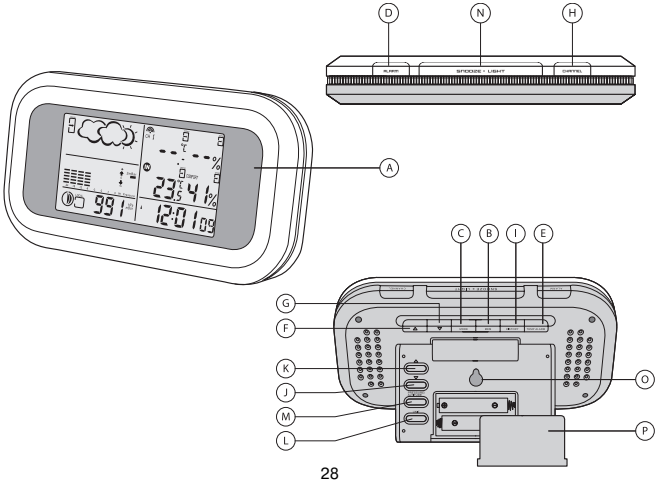

9.indd 28 02.06.2006 16:59:40

A. ДИСПЛЕЙ
На дисплее можно удобно просматривать прогноз погоды, влажность и температуру внутри и вне помещения, часы с календарем, диаграмму с динамикой изменения атмосферного давления и лунные фазы.
B. КНОПКА ПАМЯТИ [MEM]
Служит для отображения максимального и минимального значения температуры и влажности с основного и дистанционного блоков.
C. КНОПКА ВЫБОРА РЕЖИМА
Служит для переключения режимов отображения информации и подтверждения вводимых значений при настройке параметров дисплея.
D. КНОПКА БУДИЛЬНИКА
Служит для отображения времени включения сигнала будильника или установки режима будильника.
E. КНОПКА СИГНАЛА ТЕМПЕРАТУРЫ
Служит для отображения сигнала температуры или установки верхнего или нижнего предельных значений температуры.
F. КНОПКА ВВЕРХ (+)
Увеличивает значение параметра.
G. КНОПКА ВНИЗ (-)
Уменьшает значение параметра.
H. КНОПКА ПЕРЕКЛЮЧЕНИЯ КАНАЛОВ
Отображает температуру и влажность с разных датчиков.
I. КНОПКА АРХИВА ДАННЫХ
Отображает значения давления за предыдущие часы.
J. КНОПКА ВНИЗ (▲) НА ЗАДНЕЙ ПАНЕЛИ
Отображает лунные фазы за предыдущие дни или устанавливает высоту или атмосферное давление на уровне моря.
K. КНОПКА ВВЕРХ (▼) НА ЗАДНЕЙ ПАНЕЛИ
Отображает лунные фазы в следующие дни или устанавливает высоту или атмосферное давление на уровне моря.
L. КНОПКА ВЫБОРА ЕДИНИЦЫ ИЗМЕРЕНИЯ НА ЗАДНЕЙ ПАНЕЛИ
Устанавливает единицу измерения высоты или давления.
M. КНОПКА ОТОБРАЖЕНИЯ ДАВЛЕНИЯ/ВЫСОТЫ НА ЗАДНЕЙ ПАНЕЛИ
Служит для переключения режима отображения местного давления, атмосферного давления на уровне моря и высоты.
N. КНОПКА SNOOZE/LIGHT
Служит для включения функции повторного включения сигнала будильника и подсветки (для ЖК/ЭЛ варианта подсветки)
O. ОТВЕРСТИЕ С ПАЗОМ ДЛЯ НАСТЕННОГО КРЕПЛЕНИЯ
Служит для крепления основного блока на стене.
P. ОТДЕЛЕНИЯ ДЛЯ ЭЛЕМЕНТОВ ПИТАНИЯ
Служат для размещения двух элементов питания UM-3 или 1,5 В размера “AA”.
Q. ПЕРЕДВИЖНОЙ НАСТОЛЬНЫЙ ШТАТИВ
Служит для установки основного блока на ровной поверхности.

ОСНОВНЫЕ ФУНКЦИИ: Дистанционный блок

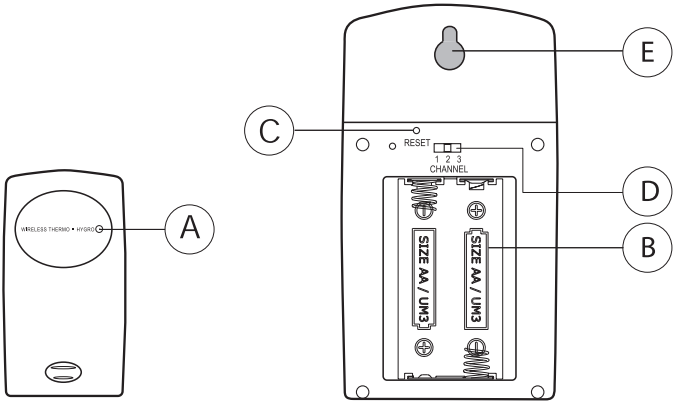

A. ЖК-ИНДИКАТОР
Мигает один раз при передаче дистанционным блоком показаний.
Мигает два раза, если элементы питания в датчике разрядились.
B. ОТДЕЛЕНИЕ ДЛЯ ЭЛЕМЕНТОВ ПИТАНИЯ
Вмещает 2 щелочных элемента питания размера “AA”.
C. КНОПКА СБРОСА
Служит для сброса всех параметров настройки при выборе другого канала.
D. ПЕРЕКЛЮЧАТЕЛЬ КАНАЛОВ
Служит для выбора канала перед установкой элементов питания.
E. ОТВЕРСТИЕ С ПАЗОМ ДЛЯ НАСТЕННОГО КРЕПЛЕНИЯ
Служит для крепления дистанционного блока на стене.

ВВОДНЫЕ СВЕДЕНИЯ

Чтобы метеостанция работала максимально эффективно, выполните следующие действия:

1. Установите элементы питания сначала в дистанционные блоки, а затем в основной блок.
2. Установите дистанционный блоки и основной блок так, чтобы они находились в пределах диапазона передачи сигнала.

9.indd 30 02.06.2006 16:59:41

Обратите внимание, что диапазон передачи сигнала сильно зависит от строительного материала, через который проходит сигнал, и от того, где расположены основной и дистанционные блоки.
Попробуйте различные варианты размещения этих блоков, чтобы добиться наилучшего результата.
Несмотря на то, что дистанционные блоки являются стойкими по отношению к атмосферным воздействиям, их не следует подвергать воздействию прямого солнечного света, дождя или снега.

Установка ЭЛЕМЕНТОВ ПИТАНИЯ: Дистанционный блок

1. Выкрутите винты из крышки отделения для элементов питания.
2. Выберите канал.
3. Вставьте два элемента питания (UM-3 или 1,5 В размера “AA”), соблюдая полярность.
4. Установите на место крышку отделения для элементов питания и прикрутите ее винтами.

Установка ЭЛЕМЕНТОВ ПИТАНИЯ: Основной блок

1. Откройте дверцу отделения для элементов питания.
2. Вставьте два элемента питания (UM-3 или 1,5 В размера “AA”), соблюдая полярность.
3. Установите на место крышку отделения для элементов питания.

ПРЕДУПРЕЖДЕНИЕ О РАЗРЯДИВШИХСЯ ЭЛЕМЕНТАХ ПИТАНИЯ

Если необходимо заменить элементы питания в дистанционном блоке, на дисплее температуры и влажности загорится символ [ ].

КАК ПОЛЬЗОВАТЬСЯ НАСТОЛЬНЫМ ШТАТИВОМ ИЛИ НАСТЕННЫМ КРЕПЛЕНИЕМ

Основной блок оснащен передвижным настольным штативом, с помощью которого блок можно устанавливать на ровную поверхность. Либо штатив можно снять и прикрепить блок к стене с помощью специального отверстия с пазом для винта.

НАЧАЛО РАБОТЫ

1. НАСТРОЙКА БАРОМЕТРА

a. После установки элементов питания на дисплее отобразятся показания «hPa», «mBar» и «mmHg». Нажмите кнопку «Unit», чтобы выбрать нужную единицу измерения давления. На дисплее отобразится «0» и «meter» (метры). Используйте клавишу «Вверх» или «Вниз», чтобы изменить показание на «feet» (футы), или нажмите кнопку «Unit», чтобы подтвердить выбранную единицу измерения.

9.indd 31 02.06.2006 16:59:41

b. После выбора единицы измерения высоты на дисплее отобразится «10» и «meter (метров) или «32» и «feet» (футов). Используйте клавишу «Вверх» или «Вниз», чтобы изменить показание высоты данного места над уровнем моря, и нажмите кнопку «Unit», чтобы подтвердить выбранную единицу измерения высоты.
Примечание: по умолчанию единица измерения давления - hPa/mBar, единица измерения высоты – метры, высота равна 10 метрам. Если в течение 60 секунд не нажать какую-либо клавишу, будут использованы эти параметры.

2. НАСТРОЙКА ДИСТАНЦИОННОГО БЛОКА ТЕМПЕРАТУРЫ И ЧАСОВ

а. После установки элементов питания в дистанционный блок начнется передача показаний температуры и влажности примерно каждые 45 секунд. Основной блок также начнет поиск сигналов в течение примерно двух минут после установки элементов питания. Через 10 секунд после успешного приема сигнала на дисплее отобразятся температура и влажность наружного воздуха. Основной блок будет автоматически обновлять свои показания примерно каждые 45 секунд.

б. Если сигнал не принимается, на дисплее будет отображаться «--.-» Нажмите и удерживайте [-] в течение двух секунд, чтобы начать новый поиск, который будет длиться примерно 2 минуты. Это помогает синхронизировать передачу и прием сигналов дистанционными и основным блоками.

в. По окончании приема сигнала дистанционного блока метеостанция автоматически синхронизирует текущее время и дату при приеме радиосигнала.
Повторите этот шаг при расхождениях в показаниях на основном блоке и на дистанционном блоке.

КАК ПРОВЕРЯТЬ ТЕМПЕРАТУРУ ВНУТРИ И ВНЕ ПОМЕЩЕНИЯ

Если передатчик дистанционного блока работает исправно, на дисплее отображается температура наружного воздуха.
Если с дистанционного блока показания не поступают более двух минут, на дисплее будет отображаться «--.- » до тех пор, пока не будут получены показания. Проверьте исправность и надежность крепления дистанционного блока. Можно немного подождать или нажать кнопку [-] на 2 секунды, чтобы сразу начать поиск сигнала.
Если температура или влажность поднимутся выше или ниже диапазона измерений основного блока или дистанционного блока (диапазон указан в технических характеристиках), на дисплее будет соответственно показано «--.-» и «HHH» или «LLL».

КАК СЧИТЫВАТЬ ПОКАЗАНИЯ ДИСПЛЕЯ КИНЕТИЧЕСКОЙ ВОЛНЫ

На дисплее кинетической волны отображается статус приема сигналов основным блоком. Имеются три возможных состояния:

9.indd 32 02.06.2006 16:59:41

Устройство находится в режиме поиска	
Показания температуры надежно регистрируются	
Сигнал отсутствует	°C

МАКСИМАЛЬНЫЕ И МИНИМАЛЬНЫЕ ЗНАЧЕНИЯ ТЕМПЕРАТУРЫ И ВЛАЖНОСТИ

Максимальные и минимальные значения влажности и температуры внутри и вне помещения автоматически сохраняются в памяти метеостанции.
Для просмотра этих значений нажмите клавишу **[MEM]** один раз, чтобы просмотреть максимальные значения, и второй раз, чтобы просмотреть минимальные показания.
На экране появятся соответствующие надписи - **[MAX]** или **[MIN]**.
Чтобы очистить память, нажмите клавишу **[MEM]** на две секунды.
Максимальное и минимальное значения будут удалены из памяти.
Если сейчас нажать клавишу **[MEM]**, максимальное и минимальное значения будут одинаковыми до тех пор, пока не появятся различные показания.

ДИНАМИКИ ИЗМЕНЕНИЯ ТЕМПЕРАТУРЫ И ВЛАЖНОСТИ

Индикатор динамики изменения температуры и влажности отображает эти значения, собранные конкретным дистанционным блоком.
Отображаются три типа изменения показаний: увеличение, без изменений и уменьшение.

Указатель стрелки	TREND	TREND	TREND
Динамика изменения температуры и влажности	Повы-шается	Не меняется	Падает

ПРЕДСКАЗАТЕЛЬ ПОГОДЫ

Показания индикатора					
Прогноз	Солнечно	Малая облачность	Облачно	Дождь	Снег

Устройство может определять изменения атмосферного давления. С учетом собранных данных устройство может предсказывать погоду на ближайшие 12-24 часа.

Примечание

1. *Точность прогноза на основе изменений давления составляет примерно 70%.*
2. *Прогнозы погоды не всегда отражают текущую ситуацию (например, значок «солнечно» в ночное время означает «ясно»).*

АТМОСФЕРНОЕ ДАВЛЕНИЕ

Индикатор атмосферного давления в окне прогноза погоды с помощью стрелок указывает, понижается или снижается давление, либо оно не меняется.

Указатель стрелки	TREND	TREND	TREND
Изменение давления	Повышается	Не меняется	Падает

ИНДИКАТОРЫ УРОВНЯ КОМФОРТА

Индикаторы уровня комфорта (COM, WET или DRY) указывают степень комфортности текущей окружающей среды - комфортно, слишком влажно или слишком сухо. Эти индикаторы отображаются на дисплее основного блока при следующих условиях:

Показания индикатора на блоке	Диапазон температуры	Диапазон влажности	Условия окружающей среды
COM	от 20˚C до 25˚C (от 68˚F до 77˚F)	40-70% отн. влажности	Идеальный диапазон для относительной влажности и температуры
WET	от -5˚C до + 50˚C (от 23˚F до 122˚F)	более 70% отн. влажности	Слишком высокая влажность
DRY	от -5˚C до + 50˚C (от 23˚F до 122˚F)	менее 40% отн. влажности	Слишком низкая влажность
Индикатор не отображается	менее 20˚C (68˚F) или более 25˚C (77˚F)	40-70% отн. влажности	Без примечаний

9.indd 34 02.06.2006 16:59:41

ПРОВЕРКА БАРОМЕТРИЧЕСКОГО ДАВЛЕНИЯ

Текущее и прошлое барометрическое давление отображаются в окне атмосферного давления.
При использовании метеостанции на высоте, например в горах, необходимо использовать соответствующую поправку. С помощью кнопки Pressure/ Altitude (Давление/Высота) переключитесь на отображение атмосферного давления на уровне моря.
Нажмите и удерживайте кнопку Pressure/Altitude, чтобы войти в режим регулировки давления на уровне моря.
С помощью клавиши «Вверх» или «Вниз» введите давление на уровне моря и нажмите клавишу Pressure/Altitude, чтобы подтвердить введенное значение.
Атмосферное давление отображается в единицах mb/hPa (мб/гПа) или Hg (мм. рт.ст.).
Чтобы выбрать нужную единицу измерения давления, нажмите и удерживайте клавишу «Unit» в режиме отображения давления на уровне моря, а затем нажмите клавишу «Вверх» или «Вниз», чтобы выбрать нужную единицу измерения.
Нажмите клавишу «Unit», чтобы сохранить изменения.
Если необходимо просмотреть архив показаний давления за определенный час в течение последних 36 часов, нажмите клавишу «History».
При каждом нажатии на дисплее будет отображаться показание за час, предшествующий отображаемому.
Сохраненные изменения атмосферного давления за последние 24 часа отображаются на столбцовой диаграмме над окном атмосферного давления.

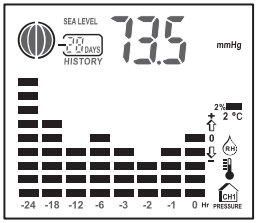

ИСПОЛЬЗОВАНИЕ И ПРОСМОТР ЛУННЫХ ФАЗ

Устройство VT-3549SR оснащено дисплеем лунных фаз и сканером, отображающими восемь лунных фаз на экране - от новолуния до ущерба Луны.
Текущая фаза Луны будет мигать на экране.
Если в настоящее время полнолуние или новолуние, этот значок будет мигать чаще.

Восемь фаз Луны следующие:

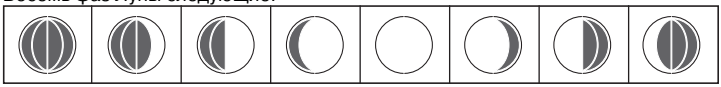

новолуние	ущерб Луны	первая четверть	прибывающая Луна (между второй четвертью и полнолунием)	полнолуние	убывающая Луна	последняя четверть	ущерб Луны

Чтобы проверить лунную фазу в определенный день, нажмите один раз клавишу «Вверх» или «Вниз». Часы перейдут в режим просмотра лунных фаз.
С помощью клавиши «Вверх» или «Вниз» выберите нужный день. Календарь в этом режиме переключается по дням.
Можно вернуться на 39 дней назад или перейти на 39 дней вперед.
На экране сразу же появится соответствующая фаза Луны.
Затем устройство вернется в последний режим дисплея через 2 секунды после нажатия клавиши «Вверх» или «Вниз».

ОТКЛЮЧЕННЫЕ СИГНАЛЫ

Если дисплей температуры наружного воздуха без видимых причин перестает показывать данные, нажмите и удерживайте кнопку [-] в течение двух секунд, чтобы начать принудительный поиск сигнала.
Если сигнал не удается найти, проверьте следующее:

1. Дистанционный блок находится на своем месте.
2. Элементы питания в дистанционном блоке и в основном блоке заряжены. В противном случае замените их новыми.
   Примечание: если температура упадет ниже точки замерзания, элементы питания устройств, находящихся вне помещения, замерзнут, при этом подача напряжения упадет и радиус действия сократится.
3. Передача сигналов осуществляется в пределах радиуса действия передатчика, и на пути сигналов отсутствуют препятствия и помехи. Сократите расстояние между передатчиком и приемником сигналов при необходимости.

ПОМЕХИ ПРИ ПЕРЕДАЧЕ СИГНАЛОВ

Сигналы от других бытовых устройств (например, дверных звонков, домашней системы безопасности и системы управления доступом) могут создавать помехи вашему устройству и вызывать временные сбои при приеме сигнала. Это обычная ситуация, и она не влияет на общую работоспособность устройства. Передача и прием сигналов с показаниями температуры возобновится сразу после устранения помех.
режимы дисплея часов с календарем

9.indd 36 02.06.2006 16:59:42

РЕЖИМЫ ДИСПЛЕЯ ЧАСОВ С КАЛЕНДАРЕМ

Часы и календарь отображаются на одной части дисплея. Календарь отображается в формате «день-месяц».
При каждом нажатии кнопки **MODE** на дисплее попеременно отображается время с секундами, время с днем недели, часовой пояс с днем недели, часовой пояс с секундами и дата в формате «день-месяц».

САМОСТОЯТЕЛЬНАЯ НАСТРОЙКА ЧАСОВ

Чтобы самостоятельно настроить часы, нажмите и удерживайте кнопку **MODE** в течение двух секунд. На дисплее отобразится год. С помощью кнопки [-] или [+] установите нужное значение.
Нажмите кнопку **MODE**, чтобы подтвердить выбор. Повторите эту же процедуру для установки языка дисплея месяца, температуры в ˚C/˚F, года, месяца, числа месяца, формата «день-месяц», 12/24-часового формата, часов и минут.
Во время настройки нажимайте и удерживайте кнопку [-] или [+] , чтобы быстро уменьшить или увеличить редактируемое значение.
При выборе языка дисплея можно выбрать английский (EN), немецкий (DE), французский (FR), итальянский (IT) или испанский (SP) язык - в указанном порядке.
Если какое-либо значение изменять не надо, просто нажмите кнопку **MODE**, чтобы перейти к следующему значению.
По окончании настройки нажмите кнопку **MODE**, чтобы выйти из режима настройки.
Дисплей вернется в режим часов.

НАСТРОЙКА БУДИЛЬНИКА

Чтобы установить время включения сигнала будильника, выполните следующие действия:

1. Нажмите кнопку **[ALARM]** один раз, чтобы на дисплее отобразилось время включения сигнала будильника. Если будильник отключен, вместо времени отобразится надпись «OFF» (Выкл.).
2. Нажмите и удерживайте кнопку **[ALARM]** в течение двух секунд. Значение часа начнет мигать.
3. Введите нужное значение с помощью кнопки [-] или [+].
4. Нажмите кнопку **[ALARM]**. Значение минут начнет мигать.
5. Введите нужное значение с помощью кнопки [-] или [+].
6. Нажмите кнопку **[ALARM]**, чтобы выйти из режима настройки.
7. Повторите ту же процедуру, чтобы установить одиночное включение сигнала будильника.

САМОСТОЯТЕЛЬНАЯ НАСТРОЙКА ЗОНАЛЬНОГО ВРЕМЕНИ

Чтобы установить зональное время, выполните следующие действия:

1. Нажмите клавишу **[MODE]**, чтобы перейти в режим отображения зонального времени.

2. Нажмите клавишу **[MODE]** на 2 секунды, на экране отобразится разница между часовыми поясами.
3. Введите нужное значение с помощью кнопки [-] или [+].
4. Нажмите клавишу **[MODE]**, чтобы выйти из режима настройки.
   На дисплее будут отображаться значки «W» «S» и «Pre-AL», указывая, какой сигнал будильника включен. Также можно включить или выключить будильник, нажав кнопку [+] или [-] в режиме отображения будильника.
   Нажмите кнопку **MODE** - дисплей вернется в режим часов.

ФУНКЦИЯ SNOOZE

Если включился сигнал будильника, нажмите кнопку **SNOOZE**, чтобы перейти в режим повторного включения сигнала будильника. Через 8 минут автоматически включится повторный сигнал будильника. Этот цикл повторится, если еще раз нажать кнопку **SNOOZE**.
Если сигнал будильника прозвучит в течение двух минут, будильник перейдет в режим повторного включения сигнала автоматически. Это может повториться не более трех раз.

ВЫКЛЮЧЕНИЕ БУДИЛЬНИКА

Нажмите кнопку **[ALARM]**, чтобы выключить будильник.

ФУНКЦИИ БУДИЛЬНИКА

- **Одиночное включение сигнала будильника**
  Когда наступит указанное время при включенном будильнике, включится сигнал будильника, при этом на дисплее будет мигать значок будильника. Это произойдет один раз.
  По окончании звучания сигнала будильник автоматически выключится.
- **Предварительное включение сигнала будильника**
  Предварительное включение сигнала будильника (при котором будет мигать значок будильника на дисплее) произойдет в том случае, если температура наружного воздуха достигнет или упадет ниже двух градусов Цельсия, что можно запрограммировать за 15, 30, 45, 60 или 90 минут до времени включения сигнала будильника.

ИЗМЕНЕНИЕ ПАРАМЕТРОВ ВКЛЮЧЕНИЯ БУДИЛЬНИКА ПО ТЕМПЕРАТУРЕ

1. Нажмите один раз кнопку **[TEMP ALARM]**.
2. Затем нажмите и удерживайте кнопку **[TEMP ALARM**] в течение двух секунд.
3. Введите значения включения будильника при высокой [▲] или низкой [▼] температуре с помощью клавиши [▲] или [▼].
4. Нажмите кнопку **[TEMP ALARM]** один раз, чтобы выйти из режима настройки.

9.indd 38 02.06.2006 16:59:42

Меры предосторожности

При надлежащем обращении с данным изделием оно исправно прослужит несколько лет. Соблюдайте следующие меры предосторожности:

1. Не погружайте устройство под воду.
2. Не очищайте устройство абразивными или вызывающими коррозию веществами, так как они могут

поцарапать пластмассовые детали и подвергнуть коррозии электрическую цепь.

3. Не подвергайте устройство чрезмерным нагрузкам, ударам, не помещайте в пыльную среду, среду с высокой температурой или влажностью - это может привести к повреждению устройства, снизить срок его службы, повредить элементы питания или детали устройства.
4. Не вскрывайте устройство, иначе гарантия на устройство будет аннулирована. Кроме того, при этом можно повредить само устройство. Внутри устройства нет обслуживаемых пользователем деталей.
5. Используйте только новые элементы питания, тип которых указан в руководстве пользователя.
   Не используйте одновременно новые и старые элементы питания, так как старые элементы питания могут протечь.
6. Внимательно прочитайте руководство пользователя перед началом эксплуатации устройства.

Технические характеристики

Основной блок

Измерение комнатной температуры

Предлагаемый рабочий диапазон:	от -5,0˚C до +50,0˚C от 23,0˚F до 122,0˚F
Диапазон измерения влажности:	от 25 до 90% относительной влажности при 25˚C (77˚F)
Разрешение температуры:	0,1˚C 0,2˚F
Разрешение влажности:	1% относительной влажности

Дистанционный блок

Предлагаемый рабочий диапазон:	от -20˚C до + 60˚C от 4˚F до 140˚F
Разрешение температуры:	0,1˚C 0,2˚F
Передаваемая частота радиосигнала:	433 МГц
Макс. кол-во дистанционных блоков:	3
Диапазон передачи радиосигнала:	не более 40 м (на открытой местности)

9.indd 39 02.06.2006 16:59:42

Периодичность измерения температуры: примерно 43-47 секунд

Измерение относительной влажности

Измерение относительной влажности дистанционным блоком

Диапазон измерений: 25-90% отн. влажности

Разрешение: 1% отн. влажности

Измерение барометрического давления

Диапазон измерения давления: от 750 до 1100 mb/hPa при 25°C (от 22,15 до 32.49 inHg)

Периодичность измерения давления: каждые 20 минут

Функции просмотра фаз Луны

Диапазон дат для просмотра фаз Луны: вперед/назад на 39 дней

Часы с календарем

Отображение времени в формате 12/24 часов в виде «чч:мм»

Формат даты: день-месяц или месяц-день

День недели отображается на одном из пяти языков (англ., фр., нем., ит., исп.)

2-минутный нарастающий сигнал будильника по времени другого часового пояса с режимом повторного включения сигнала будильника.

Предварительное включение сигнала будильника, предупреждающее о температуре замерзания.

Питание

Основной блок: питание от двух элементов питания UM-3 или 1,5 В “AA”

Дистанционный измерительный блок: питание от двух элементов питания UM-3 или 1,5 В “AA”

Вес

Основной блок: 231 г (без элементов питания)

Дистанционный измерительный блок: 62 г (без элементов питания)

Размеры

Основной блок: 197(д) x 108(в) x 45(ш) мм

Дистанционный измерительный блок: 55,5(д) x 101(в) x 24(ш) мм

ВНИМАНИЕ!

- Производитель сохраняет за собой право изменять характеристики прибора без предварительного уведомления.
- Ввиду ограниченных печатных возможностей фактические изображения на дисплее могут отличаться от приведенных в руководстве.
- Содержание данного руководства запрещается воспроизводить без

9.indd 40 02.06.2006 16:59:42

разрешения производителя.

Производитель оставляет за собой право изменять характеристики прибора без предварительного уведомления.

Срок службы прибора не менее 3-х лет

ME 61

Данное изделие соответствует всем требуемым европейским и российским стандартам безопасности и гигиены.

Производитель: АН-ДЕР ПРОДАКТС ГмбХ, Австрия
Нойбаугюртель 38/7А, 1070 Вена, Австрия

9.indd 41 02.06.2006 16:59:43