SONY

4-441-247-**02**(1)

使用上のご注意 / Notes on use / Remarques relatives à l'utilisation / Hinweise zur Verwendung / Opmerkingen bij het gebruik / Note di utilizzo / Notas de uso / Notas sobre a utilização / Käyttöä koskevia huomautuksia / Att observera vid användning / Σημειώσεις για τη χρήση / Poznámky k použití / Kullanım notları / Uwagi dotyczące użytkowania / Note despre utilizare / Poznámky o spôsobe použitia / Megjegyzések a használattal kapcsolatban / Бележки относно употребата / Bemærkninger til brug / Merknader om bruken / Navodila za uporabo / Примечания к использованию / Примітки щодо користування / Пайдалану туралы ескертулер / Observações sobre uso / 使用注意事項 / 使用说明 / 사용 시 주의 사항 / ข้อสังเกตในการใช้ / Perhatian saat penggunaan / ملاحظات حول الاستخدام

© 2012 Sony Corporation / Printed in China

4 4 4 1 2 4 7 0 2

1

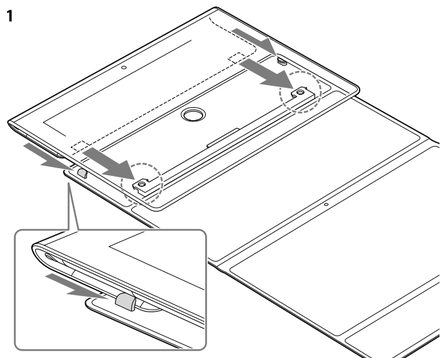

2

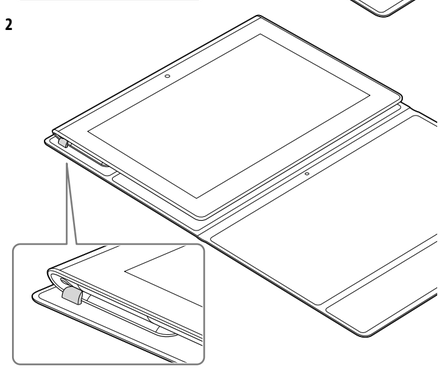

日本語

付属品
カラーバンド*（2）
* 材料：天然ゴム

本製品はタブレットデバイス用のキャリングカバーです。
対応機種：SGPT12シリーズ

1 キャリングカバー左右のつめ部分にタブレットデバイス裏面の両端を合わせ、矢印の方向にスライドして取りつける。
キャリングカバーの凸部分に、タブレットデバイス本体の凹部分がはまります。

2 図のようにタブレットデバイスがキャリングカバーに装着されていることを確認する。

ご注意

- キャリングカバーは、素材の特性上、摩擦や汗、水濡れなどにより、色落ちや、他の製品への色移りの可能性があります。
- キャリングカバーをタブレットデバイスに装着する際は、装着されているケーブル類や付属品などを必ずはずし、SDメモリーカードスロットのカバーをきちんと閉めてください。
- キャリングカバーは、タブレットデバイスの傷防止用として作られております。
耐衝撃性はありません。タブレットデバイスは精密電子機器ですので、お取り扱いにはご注意ください。
- キャリングカバーは防水加工されておりません。水に濡れた場合は素早く拭き取ってください。
- ベンジン、シンナーなどは使用しないでください。
- 直射日光の当たる場所や、閉め切った自動車内、熱器具などの近くに放置しないでください。変色したり、変形したりすることがあります。

革製品の場合

- 革は天然素材なので、表面に傷痕やシワ、植物の葉脈のような筋、ホクロやシミのようなものなどがごく普通に見られます。色のムラが出ている場合もありますが、これは革の持ち味であり不良品ではありません。
- 購入後しばらくの間、革特有のにおいが残る場合があります。

本書表面左上のラベルには、本製品の製造年月が記載されています。

商標

XperiaおよびXperia Tabletは、Sony Mobile Communications ABの商標です。

よくあるお問い合わせ、窓口受付時間などはホームページをご活用ください。 **http://www.sony.jp/support/**

使い方相談窓口 フリーダイヤル……0120-333-020 携帯電話・PHS・一部のIP電話・0466-31-2511

修理相談窓口 フリーダイヤル……0120-222-330 携帯電話・PHS・一部のIP電話・0466-31-2531

※取扱説明書・リモコン等の購入相談はこちらへお問い合わせください。

左記番号へ接続後、最初のガイダンスが流れている間に「5 1 0」+「#」を押してください。直接、担当窓口へおつなぎします。

FAX（共通）0120-333-389　ソニー株式会社　〒108-0075 東京都港区港南1-7-1

English

Supplied accessories
Color Band* (2)
* Material: natural rubber

This product is the Carrying Cover designed for Sony tablet device.
Compatible models: SGPT12 Series, SGPT13 Series

1 Align the hooks on the right and left sides of the Carrying Cover with both ends of the back side of the tablet device and slide the tablet device in the direction of the arrows.
The concave parts of the tablet device fit in the convex parts of the Carrying Cover.

2 Make sure the tablet device is attached to the Carrying Cover as shown in the illustration.

Notes

- Because of the material used in the Carrying Cover, friction, sweat, the water stains, or the like, may cause discoloration or may cause the color to rub off on other products.
- Before connecting the Carrying Cover to the tablet device, make sure to disconnect all cables, remove any accessories, and close the cover of the SD memory card slot securely.
- The Carrying Cover is designed to protect the tablet device from damages associated with day-to-day transportation. It is not shock resistant.
- The Carrying Cover is not waterproof. If it comes into contact with water, please dry immediately.
- Do not use benzene or thinner.
- Never leave the Carrying Cover under direct sunlight, inside an enclosed car, or near heating apparatus.

About leather finish

- Genuine leather is a natural material. It is not uncommon to notice minor surface imperfections. Textures and colours also vary, and these do not indicate a defective product.
- Natural leather scent may remain for some time after purchase.

Storage temperature
–20 °C to +60 °C (temperature gradient less than 10 °C/hour)

Storage humidity
10% to 90% (not condensed), provided that humidity is less than 20% of 60 °C (hygrometer reading at less than 35 °C)

The year/month of manufacture of this product is on the sticker attached to the upper-left of the front page of this manual.

For additional information, visit our website
For North America: http://www.sony.com/tabaccy
For Europe: http://www.sony.eu/XperiaTablet
For Asia Pacific, Middle East & Africa region: http://www.sony.net/Products/tablet/AP/

For customers in Europe
Manufacturer: Sony Corporation, 1-7-1 Konan Minato-ku Tokyo, 108-0075 Japan
For EU product compliance: Sony Deutschland GmbH, Hedelfinger Strasse 61, 70327 Stuttgart, Germany

Trademarks
"Xperia" and "Xperia Tablet" are trademarks of Sony Mobile Communications AB.

Français

Accessoires fournis
Bande de couleur* (2)
* Matériau : caoutchouc naturel

Ce produit est une Smooth Cover conçue pour la tablette Sony.
Modèles compatibles : série SGPT12, série SGPT13

1 Alignez les crochets situés à gauche et à droite de la Smooth Cover sur les deux extrémités de la façade arrière de la tablette et faites glisser la tablette dans le sens indiqué par la flèches.
Les parties concaves de la tablette s'insèrent dans les parties convexes de la Smooth Cover.

2 Assurez-vous que la tablette est fixée à la Smooth Cover comme indiqué sur l'illustration.

Remarques

- Étant donné le matériau utilisé dans la Smooth Cover, les frictions, la transpiration, les taches d'eau ou similaires, peuvent entraîner des décolorations ou faire déteindre la couleur sur d'autres produits.
- Avant de raccorder la Smooth Cover à la tablette, veillez à débrancher tous les câbles, retirez tous les accessoires et fermez correctement le cache de la fente pour carte mémoire SD.
- La Smooth Cover est destinée à protéger la tablette des dommages associés à son transport quotidien. Elle n'est pas antichoc.
- La Smooth Cover n'est pas étanche. Si elle entre en contact avec de l'eau, séchez-la immédiatement.
- N'utilisez pas de benzène ou de diluant.
- N'exposez jamais la Smooth Cover aux rayons directs du soleil et ne la laissez pas à l'intérieur d'un véhicule fermé ou près d'un radiateur.

A propos de la finition en cuir

- Le cuir est un matériau naturel. Pour cette raison, il est très courant d'observer de légères imperfections de sa surface. Les textures et les couleurs varient également, mais cela est tout à fait normal.
- Une odeur propre au cuir peut persister un certain temps après l'achat.

Température de stockage
–20 °C à +60 °C (gradient de température inférieur à 10 °C/heure)

Humidité de stockage
10% à 90% (sans condensation), à condition que le taux d'humidité soit inférieur à 20% à une température de 60 °C (lecture de l'hygromètre à moins de 35 °C)

L'année/le mois de fabrication de ce produit figure sur l'autocollant placé dans la partie supérieure gauche de en haut à gauche de la page de couverture de ce manuel.

Pour toute information complémentaire, accédez à notre site Web
Pour l'Amérique du Nord : http://www.sony.com/tabaccy
Pour l'Europe : http://www.sony.eu/XperiaTablet
Pour l'Asie Pacifique, le Moyen Orient et l'Afrique : http://www.sony.net/Products/tablet/AP/

Pour les utilisateurs en Europe
Fabricant : Sony Corporation, 1-7-1 Konan Minato-ku Tokyo, 108-0075 Japan
Pour toute question relative à la conformité des produits dans l'UE : Sony Deutschland GmbH, Hedelfinger Strasse 61, 70327 Stuttgart, Allemagne

Marques commerciales
« Xperia » et « Xperia Tablet » sont des marques commerciales de Sony Mobile Communications AB.

Deutsch

Mitgeliefertes Zubehör
Farbiges Band* (2)
* Material: Kautschuk

Bei diesem Produkt handelt es sich um eine Tragehülle, die für ein Sony Tablet entwickelt wurde.
Kompatible Modelle: Modellreihe SGPT12, Modellreihe SGPT13

1 Richten Sie die Haken rechts und links an der Tragehülle an beiden Enden der Rückseite des Tablet aus und schieben Sie das Tablet in Pfeilrichtung.
Die konkaven Teile des Tablet passen in die konvexen Teile der Tragehülle.

2 Stellen Sie sicher, dass das Tablet wie in der Abbildung dargestellt an der Tragehülle befestigt ist.

Hinweise

- Das für die Tragehülle verwendete Material kann sich durch Abrieb, Schweiß, Wasserflecke oder ähnliches verfärben oder die Farbe kann durch Abrieb auf andere Produkte übertragen werden.
- Stellen Sie vor dem Einsetzen des Tablet in die Tragehülle sicher, dass Sie alle Kabel trennen, alle Zubehörteile abnehmen und die Abdeckung des SD-Speicherkarteneinschubs fest schließen.
- Die Tragehülle wurde entwickelt, um das Tablet vor Schäden beim täglichen Transport zu schützen. Sie ist nicht stoßfest.
- Die Tragehülle ist nicht wasserfest. Wenn sie mit Wasser in Kontakt kommt, trocknen Sie sie bitte umgehend ab.
- Verwenden Sie kein Benzol oder Verdünner.
- Lassen Sie die Tragehülle niemals in direktem Sonnenlicht, in einem verschlossenen Fahrzeug oder in der Nähe eines Heizgeräts.

Informationen zur Lederausführung
- Echtes Leder ist ein Naturprodukt. Es ist durchaus üblich, dass kleinere Fehlstellen auf der Oberfläche sichtbar sind. Textur und Farben können ebenfalls variieren und stellen keinen Hinweis auf ein fehlerhaftes Produkt dar.
- Nach dem Kauf kann der natürliche Ledergeruch noch einige Zeit bemerkbar sein.

Lagertemperatur
–20 °C bis +60 °C (Temperaturschwankungen von unter 10 °C/Stunde)

Luftfeuchtigkeit bei Lagerung
10% bis 90% (nicht kondensierend), Bei einer Temperatur von 60 °C muss die Luftfeuchtigkeit unter 20% liegen (Hygrometerstand unter 35 °C)

Das Jahr/der Monat der Herstellung dieses Produkts ist auf dem Aufkleber vermerkt, der sich im oberen linken Bereich der Vorderseite dieser Anleitung befindet.

Weitere Informationen erhalten Sie auf unserer Website
Nordamerika: http://www.sony.com/tabaccy
Europa: http://www.sony.eu/XperiaTablet
Asien-Pazifik-Raum, Mittlerer Osten und Afrika: http://www.sony.net/Products/tablet/AP/

Für Kunden in Europa
Hersteller: Sony Corporation, 1-7-1 Konan Minato-ku Tokio, 108-0075 Japan
Für EU Produktkonformität: Sony Deutschland GmbH, Hedelfinger Strasse 61, 70327 Stuttgart, Deutschland

Markenzeichen
„Xperia" und „Xperia Tablet" sind Marken der Sony Mobile Communications AB.

Nederlands

Meegeleverde accessoires
Gekleurde riem* (2)
* Materiaal: natuurrubber

Dit product is de Draaghoes die is ontworpen voor een Sony-tablet.
Compatibele modellen: SGPT12-serie, SGPT13-serie

1 Lijn de haken aan de rechterkant en linkerkant van de Draaghoes uit ten opzichte van beide uiteinden van de achterkant van de tablet en schuif de tablet in de richting van de pijlen.
De holvormige delen van de tablet passen in de bolvormige delen van de Draaghoes.

2 Zorg ervoor dat de tablet zoals aangegeven op de afbeelding bevestigd is aan de Draaghoes.

Opmerkingen

- Wrijving, zweet, watervlekken of dergelijke kunnen verkleuring veroorzaken of ervoor zorgen dat de kleur afgeeft op andere producten vanwege het materiaal dat wordt gebruikt in de Draaghoes.
- Voordat u de Draaghoes bevestigt aan de tablet, moet u alle kabels loskoppelen, accessoires verwijderen en het klepje van de SD-geheugenkaartsleuf goed sluiten.
- De Draaghoes is ontworpen om schade aan de tablet te voorkomen bij dagelijks gebruik. Het product is niet schokbestendig.
- De Draaghoes is niet waterdicht. Mocht het product in contact komen met water, droog het dan onmiddellijk.
- Gebruik geen wasbenzine of thinner.
- Laat de Draaghoes nooit liggen in direct zonlicht, in een gesloten voertuig of in de buurt van een verwarmingsapparaat.

Over de lederen afwerking
- Echt leer is een natuurproduct. Bij dergelijke producten is het niet ongewoon dat er kleine onvolmaaktheden aanwezig zijn. De textuur en de kleuren kunnen eveneens variëren en wijzen niet op een onvolmaakt product.
- De natuurlijke ledergeur kan na de aankoop nog enige tijd merkbaar blijven.

Opslagtemperatuur
–20 °C tot +60 °C (temperatuurwisseling van minder dan 10 °C/uur)

Opslagvochtigheid
10% tot 90% (niet gecondenseerd), indien de vochtigheid minder is dan 20% bij 60 °C (hygrometerwaarde bij minder dan 35 °C)

Het fabricagejaar/de fabricagemaand van dit product vindt u terug op de sticker die bevestigd is aan de linkerbovenkant van de voorpagina van deze handleiding.

Meer informatie vindt u op onze website
Voor Noord-Amerika: http://www.sony.com/tabaccy
Voor Europa: http://www.sony.eu/XperiaTablet
Voor de regio's Azië-Pacific, het Midden-Oosten en Afrika:
http://www.sony.net/Products/tablet/AP/

Voor klanten in Europa
Producent: Sony Corporation, 1-7-1 Konan Minato-ku Tokyo, 108-0075 Japan
Voor EU-product conformiteit: Sony Deutschland GmbH, Hedelfinger Strasse 61, 70327 Stuttgart, Duitsland.

Handelsmerken
"Xperia" en "Xperia Tablet" zijn handelsmerken van Sony Mobile Communications AB.

Italiano

Accessori in dotazione
Fascetta a colori* (2)
* Materiale: gomma naturale

Il prodotto è la custodia progettata per i tablet Sony.
Modelli compatibili: serie SGPT12, serie SGPT13

1 Allineare i ganci a destra e a sinistra della custodia con entrambe le estremità sul retro del tablet, quindi far scivolare il dispositivo nella direzione delle frecce.
Le parti concave del tablet combaciano con quelle convesse della custodia.

2 Assicurarsi che il tablet sia fissato alla custodia come mostrato nell'illustrazione.

Note

- A causa del materiale usato nella custodia, eventuali frizioni, gocce di sudore, macchie di umidità o simili potrebbero provocare scolorimenti o abrasioni del colore da altri prodotti.
- Prima di collegare la custodia al tablet, assicurarsi che tutti i cavi siano scollegati, rimuovere tutti gli accessori, quindi chiudere correttamente il coperchio dell'alloggiamento della scheda di memoria SD.
- La custodia è progettata per proteggere il tablet dai danni conseguenti al trasporto quotidiano. Non è resistente agli urti.
- La custodia non è impermeabile. Se entra in contatto con l'acqua, asciugarla immediatamente.
- Non usare benzene o solventi.
- Non lasciare mai la custodia alla luce diretta del sole, all'interno di un veicolo chiuso o accanto a un dispositivo che produce calore.

Rifiniture in pelle
- La vera pelle è un materiale naturale. Non è quindi raro notare piccole imperfezioni di superficie. Anche il colore e le venature possono variare, senza che ciò renda il prodotto difettoso.
- Dopo l'acquisto, l'odore naturale della pelle potrebbe persistere per qualche tempo.

Temperatura di deposito
Da –20 °C a +60 °C (gradiente termico inferiore a 10 °C/ora)

Umidità di deposito
Da 10% a 90% (senza condensa), a condizione che a 60 °C l'umidità sia inferiore al 20% (lettura igrometro a temperatura inferiore a 35 °C)

L'anno/mese di produzione del prodotto si trova sull'adesivo incollato in alto a sinistra della prima pagina.

Per ulteriori informazioni, visitare il sito Web della società
Per il Nord America: http://www.sony.com/tabaccy
Per l'Europa: http://www.sony.eu/XperiaTablet
Per la zona asiatico-pacifica, il Medio Oriente e l'Africa:
http://www.sony.net/Products/tablet/AP/

Per gli acquirenti in Europa
Produttore: Sony Corporation, 1-7-1 Konan Minato-ku Tokyo, 108-0075 Japan
Per la conformità del prodotto in ambito UE: Sony Deutschland GmbH, Hedelfinger Strasse 61, 70327 Stoccarda, Germany

Marchi
"Xperia" e "Xperia Tablet" sono marchi commerciali di Sony Mobile Communications AB.

Español

Accesorios suministrados
Banda de color* (2)
* Material: caucho natural

Este producto es la funda de transporte diseñada para tablets de Sony.
Modelos compatibles: serie SGPT12, serie SGPT13

1 Alinee los ganchos de los lados derecho e izquierdo de la funda de transporte con ambos extremos de la parte trasera del tablet y deslice el tablet en el sentido de las flechas.
Las partes cóncavas del tablet coinciden con las partes convexas de la funda de transporte.

2 Asegúrese de que el tablet se instala en la funda de transporte de la forma en la que se muestra en la ilustración.

Notas

- Debido al material utilizado en la funda de transporte, puede que la fricción, el sudor, las manchas de agua, etc. provoquen la pérdida del color o que este traspase a otros productos.
- Antes de conectar la funda de transporte al tablet, asegúrese de desconectar todos los cables, extraer cualquier accesorio que se haya instalado y cerrar completamente la ranura de la tarjeta de memoria.
- La funda de transporte se ha diseñado para proteger el tablet contra los daños asociados con el transporte diario. No es resistente a los golpes.
- La funda de transporte no es impermeable. Si se moja, séquela de inmediato.
- No utilice bencina ni disolvente.
- No deje nunca la funda de transporte bajo la luz solar directa, en el interior de un vehículo cerrado o cerca de un aparato de calefacción.

Acerca del acabado de piel
- La piel auténtica es un material natural. Es habitual detectar pequeñas imperfecciones superficiales. Las texturas y los colores también varían, sin que ello implique que el producto sea defectuoso.
- El aroma a piel natural puede permanecer algún tiempo después de la compra.

Temperatura de almacenamiento
–20 °C a +60 °C (cambios de temperatura inferiores a 10 °C/hora)

Humedad de almacenamiento
10% a 90% (sin condensación), siempre que la humedad sea inferior al 20% a 60 °C (lectura de higrómetro inferior a 35 °C)

El año/mes de fabricación de este producto se encuentra en la pegatina situada en la parte superior izquierda de la portada de este manual.

Para obtener información adicional, visite nuestro sitio Web
En Norteamérica: http://www.sony.com/tabaccy
En Europa: http://www.sony.eu/XperiaTablet
En las regiones de Asia-Pacífico, Oriente Medio y África:
http://www.sony.net/Products/tablet/AP/

Para clientes en Europa
Fabricante: Sony Corporation, 1-7-1 Konan Minato-ku Tokyo, 108-0075 Japón
Para la conformidad del producto en la UE: Sony Deutschland GmbH, Hedelfinger Strasse 61, 70327 Stuttgart, Alemania

Marcas comerciales
"Xperia" y "Xperia Tablet" son marcas comerciales de Sony Mobile Communications AB.

Português

Acessórios fornecidos
Fita colorida* (2)
* Material: borracha natural

Esta é a Capa de Transporte concebida para o tablet Sony.
Modelos compatíveis: Série SGPT12, Série SGPT13

1 Alinhe os ganchos no lado direito e esquerdo da Capa de Transporte com ambas as extremidades na parte posterior do tablet e faça deslizar o tablet na direção das setas.
As partes côncavas do tablet encaixam nas partes convexas da Capa de Transporte.

2 Certifique-se de que o tablet é fixo à Capa de Transporte, tal como mostra a ilustração.

Notas

- Devido ao material utilizado na Capa de Transporte, fricção, suor, manchas de água ou outras, poderão provocar a descoloração ou poderão dar origem a que a cor seja transferida para outros produtos.
- Antes de ligar a Capa de Transporte ao tablet, certifique-se de que desliga todos os cabos, retira os acessórios e fecha devidamente a tampa da ranhura do cartão de memória SD.
- A Capa de Transporte destina-se a proteger o tablet de danos associados ao transporte diário. Não é resistente a choques.
- A Capa de Transporte não é impermeável. Se entrar em contacto com água, seque-a imediatamente.
- Não utilize benzeno nem diluente.
- Nunca deixe a Capa de Transporte sob luz solar direta, no interior de um veículo fechado ou próximo de aparelhos de aquecimento.

Acerca do acabamento em pele
- A pele genuína é um material natural. É comum notarem-se pequenas imperfeições na superfície. As texturas e as cores também variam e estas não indicam um produto defeituoso.
- O odor a pele natural pode permanecer durante algum tempo após a compra.

Temperatura de armazenamento
–20 °C a +60 °C (gradiente de temperatura inferior a 10 °C/hora)

Humidade de armazenamento
10% a 90% (não condensada), desde que a humidade seja inferior a 20% de 60 °C (medida do higrómetro a menos de 35 °C)

O ano/mês de fabrico deste produto consta do autocolante fixo na parte superior esquerda da primeira página deste manual.

Para obter informações adicionais, consulte o nosso website
Para a América do Norte: http://www.sony.com/tabaccy
Para a Europa: http://www.sony.eu/XperiaTablet
Para a região da Ásia-Pacífico, Médio Oriente e África:
http://www.sony.net/Products/tablet/AP/

Para os clientes na Europa
Fabricante: Sony Corporation, 1-7-1 Konan Minato-ku Tokyo, 108-0075 Japan
Para a conformidade dos produtos na EU : Sony Deutschland GmbH, Hedelfinger Strasse 61, 70327 Stuttgart, Alemanha

Marcas comerciais
"Xperia" e "Xperia Tablet" são marcas comerciais da Sony Mobile Communications AB.

Suomi

Toimitetut varusteet
Värinauha* (2)
* Materiaali: luonnonkumi

Tämä tuote on Sonyn tablet-laitteelle suunniteltu suojakansi.
Yhteensopivat mallit: SGPT12-sarja, SGPT13-sarja

1 Kohdista suojakotelon vasemman ja oikean puolen koukut tablet-laitteen taakse ja liu'uta tablet-laitetta nuolien suuntaan.
Tablet-laitteen koverat osat sopivat suojakotelon kuperiin osiin.

2 Varmista, että tablet-laite on kiinnitetty suojakoteloon kuvan mukaisesti.

Huomautuksia

- Suojakotelossa käytetyn materiaalin takia kitka, hiki, vesitahrat tai vastaavat voivat aiheuttaa haalistumista tai värin hankautumista muihin tuotteisiin.
- Muista irrottaa kaikki kaapelit ja tarvikkeet ja sulkea SD-muistikorttipaikan kansi tiukasti ennen suojakotelon liittämistä tablet-laitteeseen.
- Suojakotelo on tarkoitettu suojaamaan tablet-laitetta päivittäiseen kuljettamiseen liittyviltä vaurioilta. Se ei ole iskunkestävä.
- Suojakotelo ei ole vedenpitävä. Jos se joutuu kosketuksiin veden kanssa, kuivaa se välittömästi.
- Älä käytä bensiiniä tai tinneriä.
- Älä koskaan jätä suojakoteloa suoraan auringonvaloon, suljetun auton sisälle tai lämmityslaitteen lähelle.

Tietoja nahkapinnasta
- Aito nahka on luonnonmateriaali. On tavallista, että materiaalin pinnassa on pieniä virheitä. Kuviot ja värit saattavat vaihdella eikä se ole osoitus viallisesta tuotteesta.
- Aidon nahan tuoksu saattaa säilyä jonkin aikaa hankinnan jälkeen.

Säilytyslämpötila
–20 °C - +60 °C (lämpötilagradientti alle 10 °C/tunti)

Säilytysympäristön ilmankosteus
10% - 90% (tiivistymätön) edellyttäen, että kosteus on alle 20% 60 °C:n lämpötilassa (kosteusmittarin lukema alle 35 °C:n lämpötilassa)

Tämän tuotteen valmistusvuosi/kuukausi on merkitty tämän oppaan etusivun vasempaan yläkulmaan kiinnitettyyn tarraan.

Lisätietoja on verkkosivuillamme
Pohjois-Amerikka: http://www.sony.com/tabaccy
Eurooppa: http://www.sony.eu/XperiaTablet
Tyynenmeren Aasia, Lähi-Itä ja Afrikka: http://www.sony.net/Products/tablet/AP/

Asiakkaat Euroopassa
Valmistaja: Sony Corporation, 1-7-1 Konan Minato-ku Tokyo, 108-0075, Japan
EU vaatimusten mukaisuus: Sony Deutschland GmbH, Hedelfinger Strasse 61, 70327 Stuttgart,Germany

Tavaramerkit
"Xperia" ja "Xperia Tablet" ovat Sony Mobile Communications AB:n omistamia tavaramerkkejä.

Svenska

Medföljande tillbehör
Färgat band* (2)
* Material: Naturgummi

Det här fodralet är avsett för Sony surfplattor.
Passar till modellerna: SGPT12-serien, SGPT13-serien

1 Passa in hakarna på höger och vänster sida av fodralet mot båda kanterna på surfplattans baksida och skjut fast surfplattan i pilarnas riktning.
De konkava delarna av surfplattan passar i de konvexa delarna av fodralet.

2 Kontrollera att surfplattan är korrekt fastsatt på fodralet enligt bilden.

Kommentarer

- På grund av materialet som används i fodralet kan friktion, svett, vattenstänk eller liknande orsaka missfärgning eller leda till att färgen hamnar på andra produkter.
- Koppla loss alla kablar, ta bort eventuella tillbehör och stäng luckan till SD-minneskortet innan du fäster fodralet till surfplattan.
- Fodralet är utformat för att skydda surfplattan från skador som kan uppkomma under dagliga transporter. Det är inte stötsäkert.
- Fodralet är inte vattentätt. Torka det omedelbart om det kommer i kontakt med vatten.
- Använd inte bensin eller thinner.
- Lämna aldrig fodralet i direkt solljus, i en stängd bil eller när ett värmeaggregat.

Om lädervårdshandlingen
- Äkta läder är ett naturmaterial. Det är inte ovanligt att mindre avvikelser syns i ytbehandlingen. Strukturer och färger varierar också och är inga tecken på en defekt produkt.
- Doften av naturligt läder kan dröja kvar länge efter att du köpt produkten.

Förvaringstemperatur
–20 °C till +60 °C (vid en temperaturändring som är mindre än 10 °C/timme)

Förvaringsfuktighet
10% till 90% (ingen kondensbildning), förutsatt att fuktigheten är mindre än 20% vid 60 °C (hygrometeravläsning vid mindre än 35 °C)

Tillverkningsår och -månad anges på klisteretiketten överst till vänster på framsidan av bruksanvisningen.

Ytterligare information finns på vår webbplats
För Nordamerika: http://www.sony.com/tabaccy
För Europa: http://www.sony.eu/XperiaTablet
För Asien/Stillahavsområdet, Mellanöstern och Afrika:
http://www.sony.net/Products/tablet/AP/

För kunder i Europa
Tillverkare: Sony Corporation, 1-7-1 Konan Minato-ku Tokyo, 108-0075 Japan.
För EU:s produktöverensstämmelse: Sony Deutschland GmbH, Hedelfinger Strasse 61, 70327 Stuttgart, Tyskland.

Varumärken
"Xperia" och "Xperia Tablet" är varumärken som tillhör Sony Mobile Communications AB.

Ελληνικά

Παρεχόμενα αξεσουάρ
Χρωματιστή ταινία* (2)
* Υλικό: φυσικό καουτσούκ

Αυτό το προϊόν είναι το κάλυμμα μεταφοράς που σχεδιάστηκε για τη συσκευή tablet της Sony.
Συμβατά μοντέλα: σειρά SGPT12, σειρά SGPT13

1 Ευθυγραμμίστε τα άγκιστρα στη δεξιά και αριστερή πλευρά του καλύμματος μεταφοράς με τις δύο άκρες της πίσω πλευράς της συσκευής tablet και σύρετε τη συσκευή tablet προς την κατεύθυνση του βέλους.
Οι προεξοχές της συσκευής tablet ταιριάζουν με τις εσοχές του καλύμματος μεταφοράς.

2 Βεβαιωθείτε ότι η συσκευή tablet είναι συνδεδεμένη με το κάλυμμα μεταφοράς όπως φαίνεται στην εικόνα.

Σημειώσεις

- Λόγω του υλικού που χρησιμοποιείται στο κάλυμμα μεταφοράς οι τριβές, ο ιδρώτας, οι λεκέδες από νερό κτλ. ενδέχεται να προκαλέσουν αποχρωματισμό ή μεταφορά χρώματος σε άλλα προϊόντα.
- Προτού συνδέσετε το κάλυμμα μεταφοράς με τη συσκευή tablet, φροντίστε να αποσυνδέσετε όλα τα καλώδια, να αφαιρέσετε όλα τα αξεσουάρ και να κλείσετε καλά το κάλυμμα της υποδοχής κάρτας μνήμης SD.
- Το κάλυμμα μεταφοράς έχει σχεδιαστεί για να προστατεύει τη συσκευή tablet από ζημιές που προκύπτουν με την καθημερινή μεταφορά. Δεν είναι ανθεκτικό σε κραδασμούς.
- Το κάλυμμα μεταφοράς δεν είναι αδιάβροχο. Σε περίπτωση επαφής με νερό, στεγνώστε το αμέσως.
- Μη χρησιμοποιείτε βενζίνη ή διαλυτικό.
- Μην αφήνετε το κάλυμμα μεταφοράς σε απευθείας ηλιακή ακτινοβολία, μέσα σε κλειστό αυτοκίνητο ή κοντά σε συσκευή θέρμανσης.

Πληροφορίες για το δερμάτινο φινίρισμα
- Το γνήσιο δέρμα είναι φυσικό υλικό. Συνήθως παρατηρούνται μικρές ατέλειες στην επιφάνεια. Επίσης, οι υφές και τα χρώματα διαφέρουν, χωρίς αυτό να υποδηλώνει ότι το προϊόν είναι ελαττωματικό.
- Η φυσική μυρωδιά του δέρματος ενδέχεται να παραμείνει για κάποιο χρονικό διάστημα μετά από την αγορά.

Θερμοκρασία φύλαξης
–20 °C έως +60 °C (θερμοβαθμίδα χαμηλότερη από 10 °C/ώρα)

Υγρασία φύλαξης
10% έως 90% (χωρίς συμπύκνωση), με την προϋπόθεση ότι η υγρασία είναι λιγότερη από 20% στους 60 °C (ένδειξη υγρομέτρου μικρότερη από 35 °C)

Η χρονιά/μήνας κατασκευής αυτού του προϊόντος βρίσκεται στο αυτοκόλλητο επάνω και αριστερά του εξωφύλλου αυτού του εγχειριδίου.

Για πρόσθετες πληροφορίες, επισκεφτείτε τον ιστότοπό μας
Για τη Βόρεια Αμερική: http://www.sony.com/tabaccy
Για την Ευρώπη: http://www.sony.eu/XperiaTablet
Για τις περιοχές Ειρηνικού Ωκεανού, Μέσης Ανατολής και Αφρικής:
http://www.sony.net/Products/tablet/AP/

Για πελάτες στην Ευρώπη
Κατασκευαστής : Sony Corporation, 1-7-1 Konan Minato-ku Τόκιο , 108-0075 Ιαπωνία.
Συμμόρφωση Προϊόντος με νομοθεσία Ε.Ε.: Sony Deutschland GmbH, Hedelfinger Strasse 61, 70327 Στουτγάρδη , Γερμανία

Εμπορικά σήματα
Οι ονομασίες "Xperia" και "Xperia Tablet" είναι εμπορικά σήματα της Sony Mobile Communications AB.

Česky

Dodané příslušenství
Barevný pásek* (2)
* Materiál: přírodní pryž

Tento výrobek představuje obal navržený pro tabletové zařízení Sony.
Kompatibilní modely: řada SGPT12, řada SGPT13

1 Vyrovnejte háčky na pravé a levé straně obalu s oběma konci zadní strany tabletového zařízení a tabletové zařízení zasuňte ve směru šipek.
Vyduté části tabletového zařízení dosednou do vypouklých částí obalu.

2 Ujistěte se, zda je tabletové zařízení upevněno k obalu tak, jak je znázorněno na obrázku.

Poznámky

- V důsledku vlastností použitého materiálu obalu může vlivem otěru, působení potu, vody atp. dojít ke změně barvy nebo k přenesení barvy na jiné produkty.
- Před připojením obalu k tabletovému zařízení odpojte veškeré kabely i příslušenství a pevně zavřete slot na paměťovou kartu SD.
- Obal byl navržen k ochraně tabletového zařízení před poškozením souvisejícím s každodenním transportem. Není nárazuvzdorný.
- Obal není vodotěsný. Při kontaktu s vodou jej prosím ihned osušte.
- Nepoužívejte benzín ani ředidlo.
- Obal neponechávejte na přímém slunečním světle, uvnitř zavřeného automobilu ani v blízkosti topných těles.

Kožená úprava
- Pravá kůže je přírodní materiál. Občas se mohou vyskytnout menší defekty povrchu. Barvy a struktura se také mohou lišit, neznamená to, že je produkt vadný.
- Nějakou dobu po zakoupení může přetrvávat přírodní pach kůže.

Skladovací teplota
–20 °C až +60 °C (změna teploty menší než 10 °C/h)

Vlhkost při skladování
10% až 90% (bez kondenzace), za předpokladu, že je vlhkost nižší než 20% při 60 °C (na vlhkoměru méně než 35 °C)

Rok/měsíc výroby produktu je uveden na štítku připevněném vlevo nahoře na přední stránce této příručky.

Další informace viz naše webové stránky
Pro Severní Ameriku: http://www.sony.com/tabaccy
Pro Evropu: http://www.sony.eu/XperiaTablet
Pro oblast Asie a Tichomoří, Blízký východ a Afriku:
http://www.sony.net/Products/tablet/AP/

Pro zákazníky v Evropě
Výrobce: Sony Corporation, 1-7-1 Konan Minato-ku Tokyo, 108-0075 Japan
Pro technické požadavky dle směrnic EU: Sony Deutschland GmbH, Hedelfinger Strasse 61, 70327 Stuttgart, Germany

Ochranné známky
„Xperia" a „Xperia Tablet" jsou ochranné známky společnosti Sony Mobile Communications AB.

Türkçe

Sağlanan aksesuarlar
Renk bandı* (2)
* Malzeme: Doğal kauçuk

Bu ürün, Sony tablet bilgisayar için tasarlanmış bir Taşıma Çantasıdır.
Uyumlu modeller: SGPT12 Serisi, SGPT13 Serisi

1 Taşıma Çantasının sağ ve sol taraflarındaki kancaları tablet bilgisayarın arka kısmının her iki ucuyla hizalayın ve tablet bilgisayarı okların yönünde kaydırın.
Tablet bilgisayarın içbükey kısımları, Taşıma Çantasının dışbükey kısımlarıyla iç içe girer.

2 Tablet bilgisayarın, Taşıma Çantasına resimde gösterildiği gibi takıldığından emin olun.

Notlar

- Sürtünme, ter, su lekeleri ya da benzer sebepler, Taşıma Çantasında kullanılan malzeme nedeniyle ürünün renginin solmasına ya da diğer ürünlere geçmesine yol açabilir.
- Taşıma Çantasını tablet bilgisayara takmadan önce, tüm kabloların bağlantısını kestiğinizden, tüm aksesuarları çıkardığınızdan ve SD bellek kart yuvasının kapağını güvenli bir şekilde kapattığınızdan emin olun.
- Taşıma Çantası, tablet bilgisayarı günlük taşıma işlemlerinden kaynaklanan hasarlara karşı korumak üzere tasarlanmıştır. Darbeye dayanıklı değildir.
- Taşıma Çantası suya dayanıklı değildir. Suyla temas etmesi halinde lütfen hemen kurulayın.
- Benzin veya inceltici kullanmayın.
- Taşıma Çantasını doğrudan güneş ışığı altında, kapalı araba içinde ya da ısıtma cihazlarının yakınında kesinlikle bırakmayın.

Deri kaplama hakkında
- Gerçek deri doğal bir malzemedir. Yüzeyinde küçük kusurlar bulunması normaldir. Tekstürler ve renkler de farklılık gösterebilir ve bunlar ürünün kusurlu olduğu anlamına gelmez.
- Doğal derinin kokusu satın alındıktan sonra bir süre kalabilir.

Saklama sıcaklığı
–20 °C - +60 °C (sıcaklık değişimi 10 °C/saat'in altında)

Saklama nemi
%10 - %90 (yoğunlaşmasız), nem 60 °C'de %20'nin altında olduğunda (nemölçer 35 °C'nin altını gösterdiğinde)

Bu ürünün imalat yılı/ayı, bu kılavuzun ön sayfasının sol üst kısmına eklenen etikette bulunabilir.

İlave bilgi için, web sitemizi ziyaret edin
Kuzey Amerika için: http://www.sony.com/tabaccy
Avrupa için: http://

1

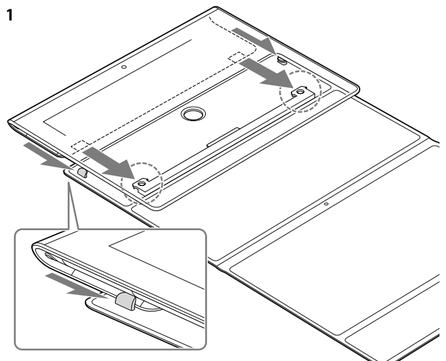

2

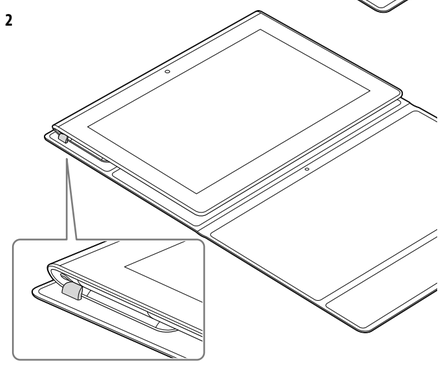

Magyar

Mellékelt tartozékok
Színes pánt* (2)
* Anyag: természetes gumi

Ez a termék egy Sony táblaszámítógép számára tervezett hordozómappa.
Kompatibilis modellek: SGPT12 sorozat, SGPT13 sorozat

1 Igazítsa a hordozómappa bal és jobb oldalán található horgokat a táblaszámítógép hátoldalának végeihez, majd csúsztassa a táblaszámítógépet a nyilakkal jelölt irányba.
A táblaszámítógép konkáv részei a hordozómappa konvex részeihez illeszkednek.

2 Ügyeljen arra, hogy a táblaszámítógép az ábrán látható módon illeszkedjen a hordozómappához.

Megjegyzések
- Az anyaga miatt a súrlódás, izzadtság, vízfoltok stb. következtében a hordozómappa elszíneződhet, vagy ledörzsölődhet a színe, és más anyagokat befoghat.
- Mielőtt csatlakoztatja a hordozómappát a táblaszámítógéphez, győződjön meg róla, hogy valamennyi kábelt és kiegészítőt eltávolított, illetve hogy biztonságosan bezárta az SD-memóriakártya nyílását.
- A hordozómappát úgy tervezték, hogy megóvja a táblaszámítógépet a napi szintű szállításból származó sérülésektől. Nem ütésálló.
- A hordozómappa nem vízálló. Ha vizes lesz, kérjük, haladéktalanul szárítsa meg.
- Ne használjon rajta benzolt vagy hígítót.
- Soha ne hagyja a hordozómappát közvetlen napsütésben, bezárt autóban vagy melegítőberendezések közelében.

A bőrborítás
- Az eredeti bőr természetes anyag. Nem szokatlan dolog, ha kisebb tökéletlenségek fedezhetők fel a felületén. A mintázata és a színe is változó lehet, ami nem utal arra, hogy hibás lenne a termék.
- A vásárlás után egy ideig megmaradhat a természetes bőr szaga.

Tárolási hőmérséklet
–20 °C - +60 °C (hőmérsékleti gradiens kisebb mint 10 °C/óra)

Tárolási páratartalom
10% - 90% (nem lecsapódó), ha a páratartalom 60 °C-on kisebb mint 20% (a páratartalom-mérőt 35 °C alatt leolvasva)

A termék gyártási éve és hónapja az ezen útmutató első lapjának bal felső részén lévő matricán olvasható.

Bővebb információért látogassa meg a weboldalunkat
Észak-Amerika: http://www.sony.com/tabaccy
Európa: http://www.sony.eu/XperiaTablet
Ázsiai csendes-óceáni térség, Közel-Kelet és Afrika:
http://www.sony.net/Products/tablet/AP/

Európai felhasználók számára
Gyártó: Sony Corporation, Japán, 108-0075 Tokió, 1-7-1 Konan, Minato-ku.
Európai uniós termékbiztonság: Sony Deutschland GmbH, Németország, 70327 Stuttgart, Hedelfinger Strasse 61.

Védjegyek
A „Xperia" és a „Xperia Tablet" a Sony Mobile Communications AB védjegyei.

Български

Предоставени аксесоари
Цветна лента* (2)
* Материал: естествен каучук

Този продукт представлява калъф за носене, предназначен за таблета на Sony.
Съвместими модели: серия SGPT12, серия SGPT13

1 Подравнете скобите от лявата и дясната страна на калъфа за носене с двата края на задната страна на таблета и плъзнете таблета по посока на стрелките.
Вдлъбнатите части на таблета се напасват с изпъкналите части на калъфа за носене.

2 Уверете се, че таблетът е прикрепен към калъфа за носене, както е показано на илюстрацията.

Забележки
- Заради материала, използван при изработката на калъфа за носене, триенето, изпотяването, мокренето с вода или други подобни действия могат да причинят обезцветяване или изтриване на цвета при търкане в други предмети.
- Преди да свържете калъфа за носене към таблета, уверете се, че сте изключили всички кабели, извадили сте аксесоарите и сте затворили добре капачката на слота за SD картата.
- Калъфът за носене е предназначен да предпазва таблета от повреди, свързани с ежедневното му пренасяне. Той обаче не е удароустойчив.
- Калъфът за носене не е водоустойчив. Ако влезе в досег с вода, подсушете го своевременно.
- Не използвайте бензин или разредител.
- Никога не оставяйте калъфа за носене на пряка слънчева светлина, вътре в затворен автомобил или близо до отоплителен уред.

За коженото покритие
- Естествената кожа е природен материал. Не е необичайно да се забележат малки дефекти по повърхността. Тъканите и цветовете също варират, като това не означава, че продуктът е дефектен.
- Миризмата на естествена кожа може да остане за известно време след закупуването на продукта.

Температура на съхраняване
От –20 °C до +60 °C (температурен градиент: по-малко от 10 °C/час)

Влажност на съхраняване
10%—90% (без кондензиране), ако при 60 °C влажността е под 20% (показание на хигрометъра: по-ниско от 35 °C)

Годината/месецът на производство на този продукт са отбелязани върху стикера, залепен в горния лявъгъл на заглавната страница на това ръководство.

За допълнителна информация посетете нашия уеб сайт
За Северна Америка: http://www.sony.com/tabaccy
За Европа: http://www.sony.eu/XperiaTablet
За Азиатско-тихоокеанския регион, Близкия изток и Африка:
http://www.sony.net/Products/tablet/AP/

За клиенти в Европа
Производител: Sony Corporation, 1-7-1 Konan Minato-ku Tokyo, 108-0075 Japan
За съответствие на продукти от ЕС: Sony Deutschland GmbH, Hedelfinger Strasse 61, 70327 Stuttgart, Germany

Търговски марки
"Xperia" и "Xperia Tablet" са търговски марки на Sony Mobile Communications AB.

Dansk

Medfølgende tilbehør
Farvebånd* (2)
* Materiale: naturgummi

Dette produkt er transportetuiet, der er udformet til Sony tabletenhed.
Kompatible modeller: SGPT12-serie, SGPT13-serie

1 Nivellér krogene på transportetuiets højre og venstre side med begge ender af tabletenhedens bagside, og skub tabletenheden i pileretningen.
Tabletenhedens konkave dele passer ind i transportetuiets konvekse dele.

2 Sørg for, at tabletenheden er fastgjort til transportetuiet, som vist på billedet.

Bemærkninger
- På grund af det materiale, der bruges i transportetuiet, kan friktion, sved, vandpletterne eller lignende forårsage misfarvning eller resultere i, at farven slibes af på andre produkter.
- Inden transportetuiet forbindes til tabletenheden, skal du sørge for at frakoble alle kabler, fjerne evt. tilbehør og lukke dækslet til SD-hukommelseskortets åbning helt.
- Transportetuiet er udformet til at beskytte tabletenheden mod skader i forbindelse med daglig transport. Det er ikke stødsikkert.
- Transportetuiet er ikke vandtæt. Tør det øjeblikkeligt, hvis det kommer i kontakt med vand.
- Brug ikke benzin eller fortynder.
- Efterlad aldrig transportetuiet i direkte sollys, i en lukket bil eller i nærheden af varmeapparater.

Om lædermaterialet
- Ægte læder er et naturmateriale. Man vil ofte bemærke små uregelmæssigheder i overfladen. Struktur og farver kan også variere, uden at der er tale om produktfejl.
- Produktet kan dufte af læder et stykke tid efter købet.

Opbevaringstemperatur
–20 °C til +60 °C (temperaturgradient på under 10 °C i timen)

Opbevaringsfugtighed
10% til 90% (ikke-kondenserende) forudsat, at luftfugtigheden er lavere end 20% ved 60 °C (hygrometermåling på under 35 °C).

Året/måneden for fremstilling af dette produkt står på klistermærket, der er sat fast i det øverste, venstre hjørne på forsiden af denne vejledning.

For yderligere oplysninger henvises der til vores websted
For Nordamerika: http://www.sony.com/tabaccy
For Europa: http://www.sony.eu/XperiaTablet
For Asien-Stillehavsområdet, Mellemøsten og Afrika:
http://www.sony.net/Products/tablet/AP/

For kunder i Europa
Producent: Sony Corporation, 1-7-1 Konan Minato-ku Tokyo, 108-0075 Japan
Overensstemmelse med EU lovgivning: Sony Deutschland GmbH, Hedelfinger Strasse 61, 70327 Stuttgart, Germany

Varemærker
"Xperia" og "Xperia Tablet" er varemærker, der er ejet af Sony Mobile Communications AB.

Norsk

Medfølgende tilbehør
Farget bånd* (2)
* Materiale: Naturgummi

Dette produktet er et bæredeksel, utviklet for Sonys nettbrett.
Kompatible modeller: SGPT12-serien, SGPT13-serien

1 Plasser krokene på høyre og venstre side av bæredekselet slik at de passer med begge ender av baksiden av nettbrettet, og skyv nettbrettet i pilretningen.
De konkave delene av nettbrettet passer i de konvekse delene av bæredekselet.

2 Pass på at nettbrettet er installert på bæredekselet som vist på tegningen.

Kommentarer
- På grunn av det materialet som er brukt i bæredekselet, kan friksjon, svette, vannflekker osv. føre til misfarging, eller til at bæredekselet farger av på andre produkter.
- For du kobler bæredekselet til nettbrettet, må du koble fra alle kabler, fjerne eventuelt tilbehør og lukke dekselet til SD-minnekortsporet.
- Bæredekselet er utviklet for å beskytte nettbrettet mot skader det kan få når man tar det med seg i det daglige. Det beskytter ikke mot støt og slag.
- Bæredekselet er ikke vanntett. Hvis det kommer i kontakt med vann, må det tørkes omgående.
- Ikke bruk benzen eller tynner.
- Ikke la bæredekselet ligge i direkte sollys, inne i en lukket bil eller i nærheten av en varmekilde.

Om lærbehandlingen
- Ekte lær er et naturlig materiell. Det er ikke uvanlig å finne mindre skjønnhetsfeil på overflaten. Teksturer og farger varierer også. Dette betyr ikke at produktet er defekt.
- En naturlig lærlukt kan være merkbar en stund etter kjøpet.

Lagringstemperatur
–20 °C til +60 °C (temperaturgradient mindre enn 10 °C/time)

Lagringsfuktighet
10% til 90% (ikke kondensert), så fremt fuktigheten er mindre enn 20% av 60 °C (hygrometeravlesning på mindre enn 35 °C)

Produksjonsåret og -måneden for dette produktet står på etiketten øverst til venstre på første side av denne håndboken.

Du finner flere opplysninger på nettstedene våre
For Nord-Amerika: http://www.sony.com/tabaccy
For Europa: http://www.sony.eu/XperiaTablet
For regionen Asia og stillehavsområdet, Midt-Østen og Afrika:
http://www.sony.net/Products/tablet/AP/

For kunder i Europa
Produsent : Sony Corporation, 1-7-1 Konan Minato-ku Tokyo, 108-0075 Japan
EU produkt samsvar: Sony Deutschland GmbH, Hedelfinger Strasse 61, 70327 Stuttgart, Germany

Varemerker
"Xperia" og "Xperia Tablet" er varemerker som tilhører Sony Mobile Communications AB.

Slovenščina

Priloženi dodatki
Barvni trak* (2)
* Material: naravni kavčuk

Ta izdelek je ovitek za prenašanje, izdelan za tablično računalnike Sony.
Združljivi modeli: Serija SGPT12, serija SGPT13

1 Poravnajte kljukice na desni in levi strani ovitka za prenašanje z obema koncema zadnje strani tabličnega računalnika in potisnite tablični računalnik v smeri puščic.
Vbočeni deli tabličnega računalnika se namestijo v izbočene dele ovitka za prenašanje.

2 Prepričajte se, da je tablični računalnik pritrjen na ovitek za prenašanje, kot je prikazano na skici.

Opombe
- Zaradi materialov, uporabljenih pri izdelavi ovitka za prenašanje, se lahko ovitek zaradi drgnjenja, znoja ali vode (ali podobnega) razbarva ali ob stiku z njim obarva druge izdelke.
- Pred namestitvijo ovitka za prenašanje na tablični računalnik preverite, ali so vsi kabli izključljeni, odstranite vse dodatke in tesno zaprite pokrovček reže.
- Ovitek za prenašanje je namenjen zaščiti tabličnega računalnika pred poškodbami, do katerih bi lahko prišlo med vsakodnevnim prenašanjem. Ni pa odporen proti udarcem.
- Ovitek za prenašanje ni vodoodporen. Če pride v stik z vodo, ga nemudoma osušite.
- Ne uporabljajte benzena ali razredčila.
- Ovitka za prenašanje nikoli ne puščajte na neposredni sončni svetlobi, v zaprtem avtu ali blizu grelnih teles.

O usnjeni končni obdelavi
- Pravo usnje je naravni material. Nič nenavadnega ni, če na površini opazite manjše nepravilnosti. Teksture in barve so prav tako različne in to ne pomeni, da gre za proizvod z napako.
- Vonj naravnega usnja lahko ostane še nekaj časa po nakupu.

Temperatura shranjevanja
–20 °C do +60 °C (temperaturna sprememba manj kot 10 °C/uro)

Vlažnost shranjevanja
10% do 90% (nekondenzirana), pod pogojem, da je vlažnost manj od 20% od 60 °C (meritve higrometra pri manj kot 35 °C)

Leto/mesec proizvodnje izdelka sta navedena na nalepki, ki je pritrjena zgoraj levo na prvi strani tega priročnika.

Za dodatne informacije obiščite našo spletno stran
Za Severno Ameriko: http://www.sony.com/tabaccy
Za Evropo: http://www.sony.eu/XperiaTablet
Za Pacifiško Azijo, Srednji vzhod in Afriko: http://www.sony.net/Products/tablet/AP/

Za kupce iz Evrope
Proizvajalec: Sony Corporation, 1-7-1 Konan Minato-ku Tokyo, 108-0075 Japonska
Skladnost izdelkov za EU: Sony Deutschland GmbH, Hedelfinger Strasse 61, 70327 Stuttgart, Nemčija

Blagovne znamke
»Xperia« in »Xperia Tablet« sta blagovni znamki družbe Sony Mobile Communications AB.

Русский

Прилагаемые принадлежности
Цветная лента* (2)
* Материал: натуральный каучук

Данное изделие представляет собой чехол для переноски планшетного ПК Sony.
Совместимые модели: серия SGPT12, серия SGPT13

1 Совместите с крючками, расположенными с правой и с левой стороны чехла для переноски, оба края задней стороны планшетного ПК и вставьте планшетный ПК в направлении стрелок.
Совместите углубления в планшетном ПК с выступами чехла для переноски.

2 Убедитесь, что планшетный ПК закреплен на чехле для переноски, как показано на иллюстрации.

Примечания
- В силу особенностей материала, используемого в чехле для переноски, трение, пот, пятна воды и т.п. могут привести к изменению цвета или окрашиванию других изделий.
- Перед соединением чехла для переноски с планшетным ПК не забудьте отсоединить все кабели, снять установленные принадлежности и плотно закрыть крышку слота карты памяти SD.
- Чехол для переноски служит для защиты планшетного ПК от повреждений, связанных с регулярными перемещениями последнего. Он не является ударопрочным.
- Чехол для переноски не является влагонепроницаемым. Если на чехол попала вода, немедленно высушите его.
- Не используйте бензин или растворитель.
- Не оставляйте чехол для переноски под прямыми солнечными лучами, в закрытых автомобилях или рядом с нагревательными приборами.

Кожаное покрытие
- В данном изделии применяется натуральная кожа. Нередко на поверхности кожи можно заметить незначительные дефекты. Кожа также может отличаться по текстуре и цвету, однако это не означает, что изделие браковано.
- Некоторое время после покупки изделия может сохраняться запах натуральной кожи.

Температура хранения
От -20 °C до +60 °C (температурный градиент - менее 10 °C/час)

Влажность при хранении
От 10% до 90% (без конденсации) при условии, что влажность при 60 °C составляет менее 20% (показание гигрометра - менее 35 °C)

Год/месяц выпуска данного изделия указан на наклейке, приклеенной в левой верхней части титульного листа настоящего руководства.

Для получения дополнительной информации посетите наш веб-сайт
В Северной Америке: http://www.sony.com/tabaccy
В Европе: http://www.sony.eu/XperiaTablet
Для Азиатско-Тихоокеанского, Ближневосточного и африканского регионов:
http://www.sony.net/Products/tablet/AP/

Производителем данного устройства является Сони Корпорейшн, 1-7-1 Конан, Минато-ку, Токио 108-0075, Япония.

Импортер на территории стран Таможенного союза - России, Казахстана, Белоруссии / Кеден одағы - Ресей, Қазақстан, Белоруссия жеріндегі шетелден әкелуші ЗАО "Сони Электроникс", Россия, 123103, Москва, Карамышевский проезд, 6

Қазақстан Республикасы жерінде тұтынушылардан кінәрат-талаптар қабылдайтын ұйым ЗАО «Сони Электроникс»
Представительство в Казахстане
050059 Алматы, улица Иванилова, д. 58
050059 Алматы қаласы, Иванилов көшесі, 58 үй

Данное изделие произведено в Японии или Китае. Страна или регион происхождения отмечены на изделии или упаковке.

Товарные знаки
"Xperia" и "Xperia Tablet" являются товарными знаками Sony Mobile Communications AB.

Українська

Приладдя у комплекті
Кольоровий ремінець* (2)
* Матеріал: натуральна гума

Це м'який футляр, розроблений для планшетних пристроїв Sony.
Сумісні моделі: серії SGPT12, серії SGPT13

1 Вирівняйте гачки з правої та лівої сторони м'якого футляра з обома краями тильної сторони планшетного пристрою, тоді встановіть планшетний пристрій у напрямку стрілок.
Пази на планшетному пристрої мають відповідати випуклим частинам на м'якому футлярі.

2 Упевніться, що планшетний пристрій прикріплено до м'якого футляра, як показано на малюнку.

Примітки
- Тертя, піт і вода тощо можуть призвести до знебарвлення виробу або стирання кольору на інших виробах – це пов'язано з матеріалом, із якого виготовлено м'який футляр.
- Перш ніж під'єднувати м'який футляр до планшетного пристрою, від'єднайте усі кабелі, будь-яке приладдя і надійно закрийте кришку гнізда для карти пам'яті SD.
- М'який футляр розроблено для захисту планшетного пристрою від пошкоджень, пов'язаних зі щоденним транспортуванням виробу. Він не є протиударним.
- М'який футляр не є водонепроникним. У разі контакту з водою негайно висушіть виріб.
- Не використовуйте бензин чи розчинник.
- Ніколи не залишайте м'який футляр під прямими сонячними променями, всередині закритої машини чи поблизу обігрівачів.

Про шкіряне оздоблення
- Натуральна шкіра є природним матеріалом. Незначні дефекти поверхні натуральної шкіри не є винятковими. Структура та колір також можуть варіюватися, що не вказує на дефектність виробу.
- Аромат натуральної шкіри може лишитися на деякий час після придбання виробу.

Температура зберігання
Від –20 °C до +60 °C (перепад температур менше ніж 10 °C на годину)

Вологість для зберігання
Від 10% до 90% (без конденсату), за умови, що рівень вологості не перевищує 20% за температури 60 °C (дані гідрометра за температури менше ніж 35 °C)

Рік/місяць виготовлення цього виробу вказано на наліпці вгорі ліворуч на титульній сторінці посібника.

Щоб отримати додаткову інформацію, відвідайте наш веб-сайт
для Північної Америки: http://www.sony.com/tabaccy
для Європи: http://www.sony.eu/XperiaTablet
для Азійсько-Тихоокеанського регіону, Середнього Сходу і Африки:
http://www.sony.net/Products/tablet/AP/

Виробником виробу є Корпорація Соні, 1-7-1 Конан Мінато-ку, Токіо, 108-0075 Японія.

Цей виріб було виготовлено в Японії або Китаї. Країну чи регіон походження вказано на виробі або на упаковці.

Торговельні марки
«Xperia» та «Xperia Tablet» є товарними знаками компанії Sony Mobile Communications AB.

Қазақ тілі

Қосымша периферия құрылғылары
Түсті бау* (2)
* Материал: табиғи каучук

Бұл өнім Sony планшетіне арналған тасымалдауға арналған қаптама.
Үйлесімді үлгілер: SGPT12 сериялары, SGPT13 сериялары

1 Тасымалдауға арналған қаптаманың оң және сол жақтарындағы ілмектерді планшеттің артқы жағындағы екі шетімен тураланыз және планшетті көрсеткілердің бағытымен жылжытыңыз.
Планшеттің ойыс бөліктері тасымалдауға арналған қаптаманың дөңес бөліктеріне сәйкес келеді.

2 Планшеттің тасымалдауға арналған қаптамаға суретте көрсетілгендей киілгенін тексеріңіз.

Жазбалар
- Тасымалдауға арналған қаптамада пайдаланылған материалға, үйкеліске, буға, сулы қоспаларға немесе сондай сияқты заттарға байланысты түссіздендіру немесе түстің басқа өнімдерге ауыл орын алуы мүмкін.
- Тасымалдауға арналған қаптаманы планшетке қоспас бұрын барлық кабельдердің ажыратылғанын, басқа периферия құрылғыларының жойылғанын және SD жад картасы ұяшығы қақпағының мұқият жабылғанын тексеріңіз.
- Тасымалдауға арналған қаптама планшетті күнделікті тасымалдау кезіндегі зақымданулардан қорғау үшін құрастырылған. Соққыға төзімді емес.
- Тасымалдауға арналған қаптама су өтпейтін құрылғы емес. Су тиген жағдайда тез арада кептіріңіз.
- Бензол не еріткіш қолданбаңыз.
- Тасымалдауға арналған қаптаманы күн сәулесі тіке түсетін жерде, үсті жабық жеңіл көлік ішінде немесе ыстық аппарат жанында қалдырмаңыз.

Былғары өңдеу туралы
- Нағыз былғары - табиғи материал. Бетіндегі ұсақ тігіс ақаулары байқамайсыз. Маталың құрылымы мен түсі де әр түрлі болғандықтан ол өнімнің сапалы екендігін көрсетеді.
- Табиғи былғары иісі сатып алынған соң біраз уақытқа дейін қалуы мүмкін.

Сақтау температурасы
–20 °C - +60 °C (температура градиенті 10 °C/сағ аз)

Сақтау ылғалдылығы
10% - 90% (конденсацияланбаған), берілген ылғалдылығы 60 °C - 20% (гидрометр - 35 °C аз)

Осы өнімнің шығарылу жылы/айы осы нұсқаулықтың негізгі бетіндегі жоғары сол жақ бөлігінде бекітілген жапсырмада көрсетілген.

Қосымша ақпарат алу үшін біздің веб-сайтқа кіріңіз
Солтүстік Америка үшін: http://www.sony.com/tabaccy
Еуропа үшін: http://www.sony.eu/XperiaTablet
Азия - Тынық мұхиты, Таяу Шығыс және Африка аймақтары үшін:
http://www.sony.net/Products/tablet/AP/

Дайындаушы: Сони Корпорейшн
Мекен-жайы: 1-7-1 Конан, Минато-ку,
Токио 108-0075, Жапония

Бұл өнім Жапония, Қытай немесе Корея елдерінде өндірілген. Бастапқы ел немесе аймақ өнімде немесе жиынтықта көрсетілген.

Сауда белгілері
«Xperia» және «Xperia Tablet» – Sony Mobile Communications AB компаниясының сауда белгілері.

Português brasileiro

Acessórios fornecidos
Tira colorida* (2)
* Material: borracha natural

Este produto é a capa protetora concebida para o computador móvel da Sony.
Modelos compatíveis: Série SGPT12, Série SGPT13

1 Alinhe os ganchos localizados nos lados direito e esquerdo da capa protetora com ambas as extremidades do lado posterior do computador móvel e deslize o computador móvel na direção das setas.
As peças côncavas do computador móvel encaixam-se nas peças convexas da capa protetora.

2 Certifique-se de que o computador móvel esteja fixado à capa protetora como mostrado na ilustração.

Observações
- Devido ao tipo de material usado na capa protetora, a fricção, o suor, as manchas de água ou similares podem causar descolorações ou fazer com que a cor mande outros produtos.
- Antes de conectar a capa protetora ao computador móvel, desconecte todos os cabos, remova todos os acessórios e feche firmemente a tampa da entrada do cartão de memória SD.
- A capa protetora foi projetada para proteger o computador móvel contra danos decorrentes do transporte no dia a dia. Ela não é resistente a impactos.
- A capa protetora não é à prova d'água. Se houver o contato com a água, seque-a imediatamente.
- Não use benzeno ou solvente.
- Nunca deixe a capa protetora sob a luz solar direta, dentro de um carro fechado ou próxima a um aquecedor.

Sobre o acabamento de couro
- O couro genuíno é um material natural. Não é incomum observar pequenas imperfeições na superfície. As texturas e as cores também variam e não indicam um produto com defeito.
- Cheiro natural do couro pode permanecer por algum tempo após a compra.

Temperatura de armazenamento
–20 °C a +60 °C (gradiente de temperatura menos de 10 °C/hora)

Umidade de armazenamento
10% a 90% (sem condensação), desde que a umidade não seja inferior a 20% dos 60 °C (leitura do higrômetro a menos de 35 °C)

O ano/mês da fabricação deste produto estão indicados no adesivo situado na margem superior esquerda da primeira página deste manual.

Para informações adicionais, visite nosso website
Para América do Norte: http://www.sony.com/tabaccy
Para Europa: http://www.sony.eu/XperiaTablet
Para as regiões Ásia Pacífico, Oriente Médio e África:
http://www.sony.net/Products/tablet/AP/

Marcas comerciais
"Xperia" e "Xperia Tablet" são marcas comerciais da Sony Mobile Communications AB.

繁體中文

隨附配件
彩色繩* (2)
*材質：天然橡膠

本產品是專為 Sony 平板電腦設計的攜帶套。
相容型號：SGPT12 系列、SGPT13系列

1 將攜帶套左右兩端的掛勾對齊平板電腦背面兩端，然後依箭號方向滑動平板電腦。
平板電腦的凹處將能緊密地套入攜帶套的凸起部分。

2 確認平板電腦已裝入攜帶套，如圖所示。

註
- 因為攜帶套所用的材質特殊，所以摩擦、汗水、水漬等等都可能導致變色，或者顏色可能沾到其他產品上。
- 連接攜帶套與平板電腦前，確認已中斷所有纜線、取下所有配件，並緊閉 SD 記憶卡插槽蓋。
- 攜帶套專為保護平板電腦設計，可避免因每日攜帶造成的損壞。不防震。
- 攜帶套不防水。若遇水請立即擦乾。
- 請勿使用汽油或稀釋劑。
- 請勿讓攜帶套受到陽光直射、置於密閉車內或靠近發熱設備。

關於皮革表面
- 真皮是天然材質。表面小瑕疵並不罕見。紋理和色澤也不同，這些並不表示產品為不良品。
- 購買後，天然皮革氣味可能會持續一段時間。

儲存溫度
-20 ℃ 到 +60 ℃（溫度梯度小於 10 ℃ / 小時）

儲存濕度
10% 到 90%（無結露），假設在 60 ℃ 時濕度小於 20%（低於 35 ℃ 時的濕度計讀數）

本產品的製造日期，註明在本手冊封面左上方的貼紙上。

想知道更多的資訊，請上我們的網站
位在北美：http://www.sony.com/tabaccy
位在歐洲：http://www.sony.eu/XperiaTablet
位在亞太平洋，中東和非洲地區：
http://www.sony.net/Products/tablet/AP/

商標
"Xperia" 和 "Xperia Tablet" 是 Sony Mobile Communications AB 的商標。

简体中文

使用产品前请仔细阅读本使用说明书，并请妥善保管。

提供的附件
彩带* (2)
*材料：天然橡胶

本产品是专为 Sony 平板电脑而设计的携带式套子。
兼容型号：SGPT12 系列、SGPT13 系列

1 将携带式套子左右两侧的挂钩与平板电脑背面两端对齐，沿箭头方向滑动平板电脑。
平板电脑的凹下部分嵌入携带式套子的凸起部分中。

2 请确保平板电脑按如图所示方式安装到携带式套子上。

注意
- 由于携带式套子中所使用的材料，摩擦、汗液或水渍等可能会导致其褪色或颜色擦蹭到其他产品上。
- 将平板电脑装入携带式套子之前，请确保断开所有线缆，取下所有附件，并牢固关闭 SD 存储卡的卡槽盖。
- 本携带式套子专为防止平板电脑在日常运输中受损而设计。本产品不防震。
- 本携带式套子不防水。如果接触到水，请立即弄干。
- 请勿使用苯或稀释剂。
- 切勿将携带式套子放置在直射阳光下、封闭的车内或加热设备附近。

关于皮革外观（仅限含有皮革材料的产品）
- 真皮为天然材料，发现皮革表面轻微瑕疵属正常现象。质地和颜色也有不同，这些并不表示本产品是缺陷产品。
- 购买后天然皮革气味可能会余留一段时间。

保存温度
-20 ℃ 到 +60 ℃（温度变化小于10 ℃ / 小时）

保存湿度
10% 到 90%（无结露现象），假设在 60 ℃ 时湿度小于 20%（湿球温度不超过35 ℃）

本产品的制造年/月位于本手册首页左上角的贴纸上。

有关更多信息，请访问我们的网站
http://www.sony.com.cn/sonytablet

한국어

부속품
컬러 밴드* (2)
*재질: 천연 고무

이 제품은 Sony 태블릿 장치용으로 고안된 휴대용 커버입니다.
호환 모델: SGPT12 시리즈, SGPT13 시리즈

1 휴대용 커버의 좌우 후크를 태블릿 장치의 뒤쪽 양 끝에 정렬한 다음 태블릿 장치를 화살표 방향으로 미십시오.
태블릿 장치의 오목한 부분이 휴대용 커버의 볼록한 부분에 끼워집니다.

2 태블릿 장치가 휴대용 커버에 그림과 같이 장착되었는지 확인하십시오.

참고
- 휴대용 커버는 그 재료의 특성 때문에 마찰, 땀, 물 얼룩 등이 발생하면 변색되거나 타제품을 변색시킬 수 있습니다.
- 휴대용 커버를 태블릿 장치에 연결하기 전에 모든 케이블의 연결을 끊고 부속품을 제거하고 SD 메모리 카드 슬롯 커버를 꼭 닫으십시오.
- 휴대용 커버는 태블릿 장치를 매일 들고 다니다가 발생할 수 있는 손상을 방지하도록 설계되었습니다. 내충격성은 없습니다.
- 휴대용 커버는 방수가 되지 않습니다. 물에 닿은 경우 즉시 건조하십시오.
- 벤젠 또는 시너는 사용하지 마십시오.
- 휴대용 커버를 직사광선에 노출하거나 밀폐된 차량 내부 또는 난방 장치 근처에 두지 마십시오.

가죽 마감 표면에 대한 정보
- 천연 가죽은 천연 소재이므로, 표면에 작은 흠이 보이는 것은 정상입니다. 질감과 색상도 다른데, 이는 제품 결함과는 무관합니다.
- 구입 후에도 한동안 천연 가죽 냄새가 날 수 있습니다.

보관 온도
-20 ℃ ~ +60 ℃(시간당 온도 기울기 10 ℃ 미만)

보관 습도
10% ~ 90%(결로 없음), 습도가 60 ℃에서 20% 미만일 때 (습도계 35 ℃ 미만)

이 제품의 제조 날짜(년/월)는 이 설명서의 앞면 왼쪽 위에 부착된 스티커에 표기되어 있습니다.

추가 정보가 필요한 경우 아래 웹 사이트를 참조하십시오
북아메리카: http://www.sony.com/tabaccy
유럽: http://www.sony.eu/XperiaTablet
아시아 태평양, 중동 및 아프리카 지역:
http://www.sony.net/Products/tablet/AP/

상표
"Xperia" 및 "Xperia Tablet"은 Sony Mobile Communications AB의 상표입니다.

ภาษาไทย

สิ่งที่ให้มาด้วย
แอบรัดสี* (2)
*วัสดุ: ยางธรรมชาติ

ผลิตภัณฑ์นี้คือ เคสแท็บเล็ตที่ใช้รับการออกแบบเป็นพิเศษสำหรับ Sony แท็บเล็ต
รุ่นที่สนับสนุน: ซีรีย์ SGPT12, ซีรีย์ SGPT13

1 จัดวางให้ส่วนที่เป็นที่เกี่ยวทั้งด้านซ้ายและด้านขวาของเคสแท็บเล็ตตรงกับส่วนปลายทั้งสองข้างที่ด้านหลังของแท็บเล็ต จากนั้นเลื่อนแท็บเล็ตไปตามทิศทางลูกศรเพื่อติดตั้ง
จัดให้ส่วนที่เว้าขนานของแท็บเล็ตพอดีกับส่วนที่นูนออกของเคสแท็บเล็ต

2 ตรวจให้แน่ใจว่าแท็บเล็ตได้รับการติดตั้งเข้ากับเคสแท็บเล็ตตามที่แสดงในภาพ

หมายเหตุ
- ด้วยคุณสมบัติของวัสดุที่ใช้ในเคสแท็บเล็ต การเสียดสี, เหงื่อ, คราบน้ำ หรือสิ่งที่มีลักษณะคล้ายกันอาจทำให้สีตก หรืออาจทำให้สีออกเปื้อนผลิตภัณฑ์อื่น
- ก่อนเชื่อมต่อเคสแท็บเล็ตเข้ากับแท็บเล็ต ตรวจให้แน่ใจว่าได้ปลดสายเคเบิ้ลต่างๆ และถอดอุปกรณ์เสริมออกทั้งหมดแล้ว รวมทั้งปิดฝาปิดช่องใส่แผ่นบันทึกข้อมูล SD ให้แน่น
- เคสแท็บเล็ตได้รับการออกแบบมาเพื่อป้องกันแท็บเล็ตจากความเสียหายที่อาจเกิดจากการพกพาในแต่ละวัน ไม่ได้ใช้เพื่อป้องกันการกระแทก
- เคสแท็บเล็ตไม่มีคุณสมบัติกันน้ำ หากเคสแท็บเล็ตโดนน้ำ โปรดเช็ดให้แห้งโดยเร็ว
- อย่าใช้เบนซินหรือทินเนอร์
- อย่าปล่อยให้เคสแท็บเล็ตโดนแดดส่องโดยตรง, วางไว้ในรถที่ปิดสนิท หรืออยู่ใกล้เครื่องทำความร้อน

ข้อควรทราบเกี่ยวกับการหุ้มด้วยหนัง
- หนังแท้เป็นวัสดุตามธรรมชาติ จึงเป็นเรื่องปกติที่อาจสังเกตเห็นร่องรอยเล็กๆ อยู่บนพื้นผิว ลวดลายและสีอาจมีความแตกต่างกันไปบ้าง แต่ไม่ได้แสดงว่าเป็นผลิตภัณฑ์ที่บกพร่องแต่อย่างใด
- กลิ่นหนังตามธรรมชาติอาจหลงเหลืออยู่ในช่วงระยะเวลาหนึ่งหลังซื้อผลิตภัณฑ์

อุณหภูมิการเก็บรักษา
–20 °C ถึง +60 °C (กรเดียนต์ของอุณหภูมิน้อยกว่า 10 °C/ชม.)

ความชื้นการเก็บรักษา
10% ถึง 90% (ไม่ควบแน่น) โดยมีเงื่อนไขคือความชื้นน้อยกว่า 20% ที่อุณหภูมิ 60 °C (มาตรความชื้นสัมพัทธ์อ่านได้น้อยกว่า 35 °C)

ปีเดือนที่ผลิตของผลิตภัณฑ์นี้มีระบุอยู่ในฉลากที่ติดอยู่ที่ด้านบนซ้ายในหน้าแรกของคู่มือฉบับนี้

สามารถดูข้อมูลเพิ่มเติมได้จากเว็บไซต์ของเรา
สำหรับอเมริกาเหนือ: http://www.sony.com/tabaccy
สำหรับยุโรป: http://www.sony.eu/XperiaTablet
สำหรับภูมิภาคเอเชียแปซิฟิก, ตะวันออกกลาง & แอฟริกา: http://www.sony.net/Products/tablet/AP/

เครื่องหมายการค้า
"Xperia" และ "Xperia Tablet" เป็นเครื่องหมายการค้าของ Sony Mobile Communications AB

Bahasa Indonesia

Aksesoris yang disediakan
Pita warna* (2)
* Bahan: karet alami

Produk ini adalah Carrying Cover yang di rancang untuk perangkat tablet Sony.
Model kompatibel : Seri SGPT12, Seri SGPT13

1 Luruskan kait pada sisi kanan dan kiri Carrying Cover dengan kedua ujung sisi belakang perangkat tablet dan geser perangkat tablet ke arah tanda panah-tanda panah.
Bagian-bagian cekung di perangkat tablet sesuai dengan bagian-bagian cembung di Carrying Cover.

2 Pastikan perangkat tablet terpasang pada Carrying Cover seperti yang ditunjukkan dalam ilustrasi

Catatan
- Karena bahan yang digunakan di Carrying Cover, gesekan, keringat, noda air atau sejenisnya dapat menyebabkabkan perubahan warna atau warnanya menular pada produk lain.
- Sebelum menyambungkan Carrying Cover ke perangkat tablet, pastikan untuk melepas kabel, mencabut berbagai aksesoris, dan tutup dengan hati-hati penutup slot kartu memori SD.
- Carrying Cover di rancang untuk melindungi perangkat tablet dari kerusakan yang berhubungan dengan pengangkutan sehari-hari. Alat ini tidak tahan kejutan.
- Carrying Cover tidak tahan air. Jika alat ini kontak dengan air, keringkanlah dengan segera.
- Jangan menggunakan bensin atau pengencer.
- Jangan sekali-kali membiarkan Carrying Cover di bawah sinar matahari langsung, di dalam sebuah