SONY

443572311(1)

Cover with Light for Reader™

User Guide / Guide de l'utilisateur / Betriebsanleitung / Gebruikershandleiding / Guía del usuario / Guida dell'utilizzatore / Brugervejledning / Käyttöohjeet / Brukerhåndbok / Bruksanvisning / Руководство пользователя / Посібник користувача

PRSA-CL22

©2012 Sony Corporation / Printed in China 4-435-723-**11**(1)

A

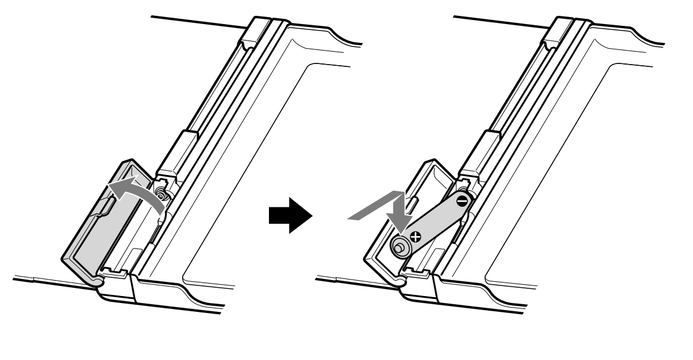

B

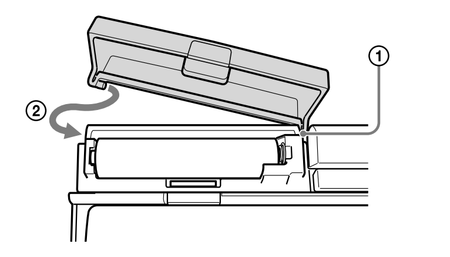

C

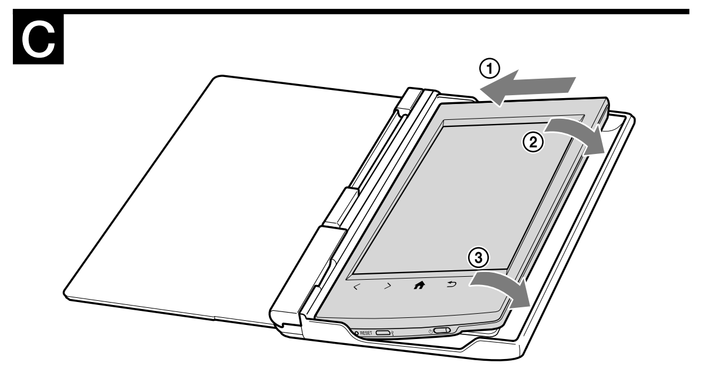

D

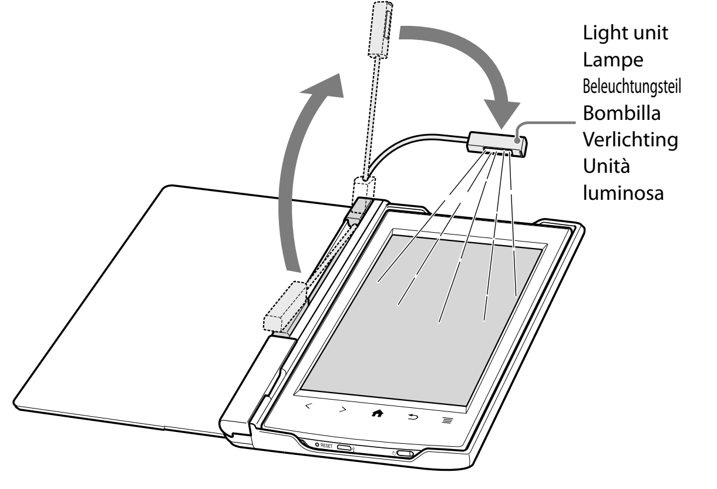

E

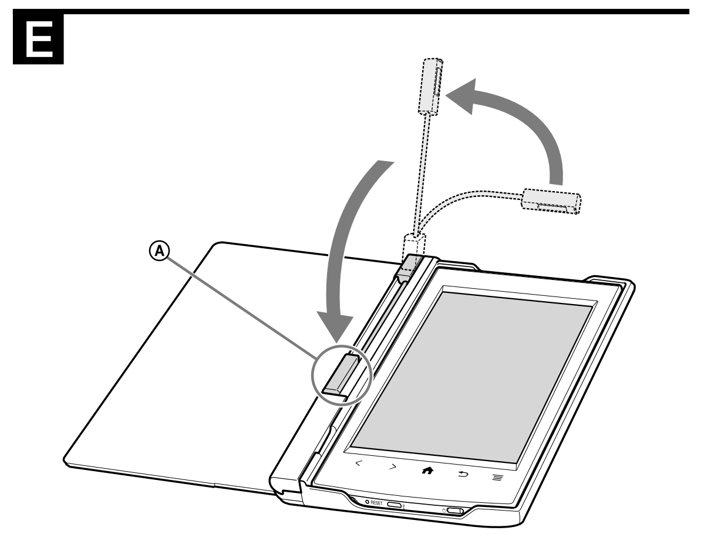

F

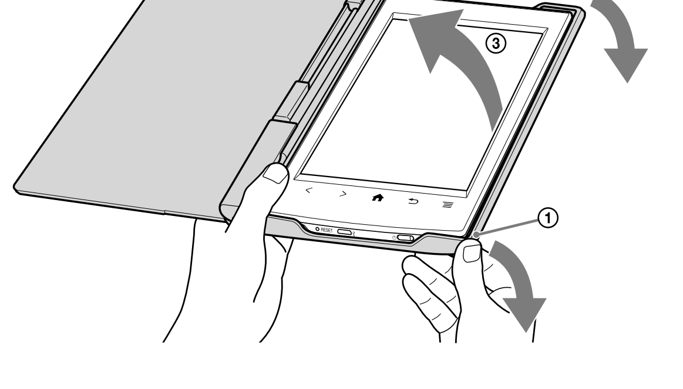

English

Owner's Record

The model number is located on the inside of the cover, and the serial number is located inside the battery compartment. Record them in the space provided below. Refer to these numbers in the spaces whenever you call upon your Sony dealer regarding this product.

Model No. ______________________________

Serial No. ______________________________

WARNING

The following FCC statement applies only to the version of this model manufactured for sale in the USA. Other versions may not comply with FCC technical regulations.

- This device complies with Part 15 of the FCC Rules. Operation is subject to the following two conditions: (1) this device may not cause harmful interference, and (2) this device must accept any interference received, including interference that may cause undesired operation.
- You are cautioned that any changes or modifications not expressly approved in this manual could void your authority to operate this equipment.

Notice for customers: the following information is only applicable to equipment sold in countries applying EU directives

The manufacturer of this product is Sony Corporation, 1-7-1 Konan Minato-ku Tokyo, 108-0075 Japan. The Authorized Representative for EMC and product safety is Sony Deutschland GmbH, Hedelfinger Strasse 61, 70327 Stuttgart, Germany. For any service or guarantee matters please refer to the addresses given in separate service or guarantee documents.

Disposal of Old Electrical & Electronic Equipment (Applicable in the European Union and other European countries with separate collection systems)

This symbol on the product or on its packaging indicates that this product shall not be treated as household waste. Instead it shall be handed over to the applicable collection point for the recycling of electrical and electronic equipment. By ensuring this product is disposed of correctly, you will help prevent potential negative consequences for the environment and human health, which could otherwise be caused by inappropriate waste handling of this product. The recycling of materials will help to conserve natural resources. For more detailed information about recycling of this product, please contact your local Civic Office, your household waste disposal service or the shop where you purchased the product.

Disposal of waste batteries (applicable in the European Union and other European countries with separate collection systems)

This symbol on the battery or on the packaging indicates that the battery provided with this product shall not be treated as household waste.
On certain batteries this symbol might be used in combination with a chemical symbol. The chemical symbols for mercury (Hg) or lead (Pb) are added if the battery contains more than 0.0005% mercury or 0.004% lead.
By ensuring these batteries are disposed of correctly, you will help prevent potentially negative consequences for the environment and human health which could otherwise be caused by inappropriate waste handling of the battery. The recycling of the materials will help to conserve natural resources.
In case of products that for safety, performance or data integrity reasons require a permanent connection with an incorporated battery, this battery should be replaced by qualified service staff only.
To ensure that the battery will be treated properly, hand over the product at end-of-life to the applicable collection point for the recycling of electrical and electronic equipment.
For all other batteries, please view the section on how to remove the battery from the product safely. Hand the battery over to the applicable collection point for the recycling of waste batteries.
For more detailed information about recycling of this product or battery, please contact your local Civic Office, your household waste disposal service or the shop where you purchased the product.

Before use

Before using this cover, please read this User Guide thoroughly and retain it for future reference.
This cover is made exclusively for PRS-T2 and PRS-T1.

Getting started

1 **Open the cover of the battery case, and insert the battery (supplied) (See fig. A).**
Match ⊖ on the battery with ⊖ in the battery case.

Notes

- If you do not use the cover for a long period of time, remove the battery to avoid damage from battery leakage and corrosion.
- Replace battery with a new battery when brightness is diminished.

If the battery cover comes off (See fig. B)
The battery cover is designed to come off if opened with excessive force. To reattach the cover, insert the hook into the hole of the battery case from one side ① to the other ②.

2 **To attach the cover (See fig. C).**
Insert the Reader in the direction of the arrow ①, and attach it to the cover by pressing firmly ②, ③.

Note

- Make sure the Reader is inserted in the direction illustrated, for correct use.

3 **Raise the flexible light arm and bend it towards the Reader, then adjust the light unit to a suitable comfortable angle (See fig. D).**
When you raise the flexible light arm, the light is turned on automatically, and when you place the flexible light arm back to the initial position, the light is turned off automatically.

Note

- If the light does not turned on automatically when you raise the flexible light arm, check the remaining battery level and check the battery is installed properly, replace with a new battery if battery level is low.

Storing the flexible light arm and turning off the light (See fig. E)

Straighten the flexible light arm up as illustrated and rotate the light unit to its original position, then lower it into the storage slot. The light is turned off automatically.

Note

- Be sure the flexible light arm is stored in the holding slot properly.
- If the light is not turned off automatically, check the light window is faced toward the device and the light unit is stored in its original position as illustrated E-Ⓐ.

To remove the cover

Open the cover and hold the Reader with left hand firmly, push the corner ①, ② downward, and remove the Reader ③ from the cover (See fig. F).

Note

- Please keep in mind the following when you remove the cover from the Reader, otherwise it may cause malfunction.
  - Do not let the Reader fall out.
  - Do not twist the Reader.

Specifications

Battery life
Maximum 19 hours *1 with a LR03 (size AAA) battery
*1 The time above may vary depending on ambient temperature and the status of use.

Operating temperature
5˚C to 35˚C (41˚F to 95˚F)

Dimensions
Approx. 132 × 177 × 18 mm (w/h/d)
(Approx. 5 1/4 × 7 × 23/32 inches)

Weight (battery included)
Approx. 135 g (4.76 oz)

Supplied items
Cover with Light × 1
Warranty × 1
LR03 (size AAA) battery × 1
User Guide × 1

Design and specifications are subject to change without notice.

Notes on use

- Do not place the unit in locations that are:
  - Extremely hot or cold
  - Dusty or dirty
  - Very humid
  - Vibrating
  - Strong magnetic fields
  - Sandy
  - Exposed to direct sunlight
- Do not apply mechanical shock or drop the unit.
- Be sure that nothing metallic comes into contact with the metal parts of this unit. If this happens, a short circuit may occur and the unit may be damaged.
- Always keep the metal contacts clean.
- Do not disassemble or convert the unit.
- While the unit is in use, it gets warm. This is normal.
- Keep the unit away from TV or AM receivers, as it may disturb reception.
- To prevent possibly damaging the Reader, make sure that there is no dirt or dust inside the cover or the Reader before use. If necessary, wipe the cover or the Reader with a soft cloth, such as a cleaning cloth for eyeglasses.
- Do not directly look at the light.

On cleaning
Clean the unit with a soft dry cloth, or a soft cloth lightly moistened with a mild detergent solution. Do not use any type of solvent, such as alcohol or benzine, which may damage the finish.

If you have any questions about this product:
Support for customers in USA:
http://www.sony.com/readersupport
Support for customers in Canada:
http://www.sony.ca/readersupport
Support for customers in Europe:
http://support.sony-europe.com/eBook/PRS
Support for customers in Australia:
http://www.sony.com.au/support
Warranty Information for customers in Australia:
http://www.sony.com.au/warranty
Support for customers in New Zealand:
http://www.sony.co.nz/support
Warranty Information for customers in New Zealand:
http://www.sony.co.nz/section/warrantyinfo

Français

Aide-mémoire

Le numéro de modèle se situe à l'intérieur du couvercle et le numéro de série à l'intérieur du logement de la pile. Les noter dans l'espace prévu ci-dessous. Se reporter à ces numéros dans les espaces prévus lors des communications avec le détaillant Sony au sujet de ce produit.

Modèle no ______________________________

No de série ______________________________

AVERTISSEMENT

Le règlement FCC suivant s'applique uniquement à la version du modèle fabriqué pour être vendu aux Etats-Unis. Les autres versions peuvent ne pas être conformes aux réglementations techniques FCC.

- Cet appareil est conforme à la section 15 des règlements de la FCC. Son fonctionnement est soumis aux deux conditions suivantes : (1) cet appareil ne doit pas provoquer d'interférences gênantes, et (2) cet appareil doit pouvoir accepter les interférences reçues, y compris les interférences risquant de déclencher des opérations non désirées.
- Toute modification ou tout changement que vous effectuez et qui n'est pas expressément approuvé(e) dans ce manuel peut annuler votre droit à utiliser cet appareil.

Avis à l'intention des clients : les informations suivantes s'appliquent uniquement aux appareils vendus dans des pays qui appliquent les directives de l'Union Européenne

Le fabricant de ce produit est Sony Corporation, 1-7-1 Konan Minato-ku Tokyo, 108-0075 Japon. Le représentant autorisé pour les questions de compatibilité électromagnétique (EMC) et la sécurité des produits est Sony Deutschland GmbH, Hedelfinger Strasse 61, 70327 Stuttgart, Allemagne. Pour toute question relative au SAV ou à la garantie, merci de bien vouloir vous référer aux coordonnées contenues dans les documents relatifs au SAV ou la garantie.

Traitement des appareils électriques et électroniques en fin de vie (Applicable dans les pays de l'Union Européenne et aux autres pays européens disposant de systèmes de collecte sélective)

Ce symbole, apposé sur le produit ou sur son emballage, indique que ce produit ne doit pas être traité avec les déchets ménagers. Il doit être remis à un point de collecte approprié pour le recyclage des équipements électriques et électroniques. En vous assurant que ce produit sont mis au rebut de façon appropriée, vous participez activement à la prévention des conséquences négatives que leur mauvais traitement pourrait provoquer sur l'environnement et sur la santé humaine. Le recyclage des matériaux contribue par ailleurs à la préservation des ressources naturelles. Pour toute information complémentaire au sujet du recyclage de ce produit, vous pouvez contacter votre municipalité, votre déchetterie locale ou le point de vente où vous avez acheté le produit.

Elimination des piles et accumulateurs usagés (Applicable dans les pays de l'Union Européenne et aux autres pays européens disposant de systèmes de collecte sélective)

Ce symbole, apposé sur les piles et accumulateurs ou sur les emballages, indique que les piles et accumulateurs fournis avec ce produit ne doivent pas être traités comme de simples déchets ménagers.
Sur certains types de piles, ce symbole apparaît parfois combiné avec un symbole chimique. Les symboles pour le mercure (Hg) ou le plomb (Pb) sont rajoutés lorsque ces piles contiennent plus de 0,0005% de mercure ou 0,004% de plomb.
En vous assurant que ces piles et accumulateurs sont mis au rebut de façon appropriée, vous participez activement à la prévention des conséquences négatives que leur mauvais traitement pourrait provoquer sur l'environnement et sur la santé humaine. Le recyclage des matériaux contribue par ailleurs à la préservation des ressources naturelles.
Pour les produits qui pour des raisons de sécurité, de performance ou d'intégrité de données nécessitent une connexion permanente à une pile ou à un accumulateur, il conviendra de vous rapprocher d'un service technique qualifié pour effectuer son remplacement.
En rapportant votre appareil électrique en fin de vie à un point de collecte approprié vous vous assurez que la pile ou l'accumulateur incorporé sera traité correctement.
Pour tous les autres cas de figure et afin d'enlever les piles ou accumulateurs en toute sécurité de votre appareil, reportez-vous au manuel d'utilisation.
Rapportez les piles ou accumulateurs usagés au point de collecte approprié pour le recyclage.
Pour toute information complémentaire au sujet du recyclage de ce produit ou des piles et accumulateurs, vous pouvez contacter votre municipalité, votre déchetterie locale ou le point de vente où vous avez acheté ce produit.

Avant toute utilisation

Avant d'utiliser l'étui, lisez l'intégralité de ce Guide de l'utilisateur et conservez-le pour toute consultation ultérieure.
Cet étui est fabriqué exclusivement pour le PRS-T2 et le PRS-T1.

Préparation

1 **Ouvrez le couvercle du logement de la pile et insérez la pile (fournie) (voir fig. A).**
Veillez à ce que le pôle ⊖ de la pile corresponde au repère ⊖ du logement de la pile.

Remarques

- Si vous n'utilisez pas l'étui pendant une période prolongée, retirez la pile afin d'éviter tout risque de fuite ou de corrosion de la pile, ce qui pourrait endommager l'appareil.
- Remplacez la pile par une pile neuve lorsque la luminosité faiblit.

Si le couvercle de la pile se détache (voir fig. B)
Le couvercle de la pile est conçu pour se détacher en cas d'ouverture avec une force excessive. Pour réinstaller le couvercle, insérez le crochet dans l'orifice du logement de la pile d'un côté ① vers l'autre ②.

2 **Pour fixer le couvercle (voir fig. C).**
Insérez le Reader dans le sens de la flèche ①, puis fixez-le au couvercle en appuyant fermement sur ②, ③.

Remarque

- Vérifiez que le Reader est inséré dans le sens illustré afin de l'utiliser correctement.

3 **Relevez le bras d'éclairage flexible et pliez-le vers le Reader, tout en réglant la lampe sur un angle confortable et adéquat (voir fig. D).**
Lorsque vous soulevez le bras d'éclairage flexible, la lampe s'allume automatiquement, et lorsque vous le replacez dans sa position initiale, la lampe s'éteint automatiquement.

Remarques

- Si la lampe ne s'allume pas automatiquement lorsque vous soulevez le bras d'éclairage flexible, vérifiez le niveau d'autonomie restante de la pile et vérifiez si celle-ci est correctement installée, ou remplacez-la par une pile neuve si le niveau de la pile est faible.

Rangement du bras d'éclairage flexible et extinction de la lampe (voir fig. E)

Redressez le bras d'éclairage flexible comme illustré et faites pivoter la lampe pour la replacer dans sa position d'origine, puis abaissez-la dans le logement. La lampe s'éteint automatiquement.

Remarques

- Assurez-vous que le bras d'éclairage flexible est correctement rangé dans son logement.
- Si la lampe ne s'éteint pas automatiquement, assurez-vous que la vitre de la lampe est orientée face à l'appareil et que la lampe est rangée dans sa position d'origine, comme illustré : E-Ⓐ.

Pour retirer l'étui

Ouvrez l'étui et tenez fermement le Reader de la main gauche, abaissez le coin ①, ②, puis retirez le Reader ③ du couvercle (voir fig. F).

Remarque

- N'oubliez pas ce qui suit lorsque vous retirez l'étui du Reader, sous peine de provoquer un dysfonctionnement.
  - Ne faites pas tomber le Reader.
  - Ne tordez pas le Reader.

Spécifications

Autonomie de la batterie
Maximum 19 heures *1 avec une pile LR03 (format AAA)
*1 Le temps indiqué ci-dessus peut varier selon la température ambiante ou l'état d'utilisation.

Température de fonctionnement
5 °C à 35 °C

Dimensions
Environ 132 × 177 × 18 mm (l/h/p)

Poids (pile incluse)
Environ 135 g

Eléments fournis
Etui avec lampe × 1
Garantie × 1
Pile LR03 (format AAA) × 1
Guide de l'utilisateur × 1

La conception et les spécifications sont sujettes à modifications sans préavis.

Remarques sur l'utilisation

- Ne placez pas l'étui dans des endroits :
  - extrêmement chauds ou froids
  - poussiéreux ou sales
  - très humides
  - soumis à des vibrations
  - proches de forts champs magnétiques
  - sablonneux
  - exposés à la lumière directe du soleil
- N'appliquez pas de choc mécanique à l'étui et ne le laissez pas tomber.
- Veillez à ce qu'aucun objet métallique n'entre en contact avec les parties métalliques de l'étui. Cela risquerait de provoquer un court-circuit et d'endommager l'étui.
- Veillez à ce que les contacts métalliques restent propres.
- Ne démontez pas ou ne modifiez pas l'étui.
- En cours d'utilisation, l'étui chauffe. Ceci est normal.
- Eloignez l'étui des récepteurs radio ou de télévision afin de ne pas perturber la réception.
- Pour éviter toute détérioration du Reader, assurez-vous qu'il n'y a pas de saleté ou de poussière à l'intérieur de l'étui ou du Reader avant de les utiliser. Si nécessaire, essuyez l'étui ou le Reader à l'aide d'un chiffon doux, tel qu'un chiffon à lunettes.
- Ne regardez pas directement la lampe.

A propos du nettoyage
Nettoyez l'appareil à l'aide d'un chiffon doux et sec ou d'un chiffon doux légèrement humidifié d'une solution détergente neutre. N'utilisez aucun solvant, tels que de l'alcool ou de la benzine, qui pourrait endommager la finition.

Si vous avez des questions relatives à ce produit, contactez-nous :
Assistance pour les clients aux Etats-Unis :
http://www.sony.com/readersupport
Assistance pour les clients au Canada :
http://www.sony.ca/readersupport
Assistance pour les clients en Europe :
http://support.sony-europe.com/eBook/PRS

Deutsch

Hinweis für Kunden: Die folgenden Informationen gelten nur für Geräte, die in Ländern verkauft werden, in denen EU-Richtlinien gelten

Der Hersteller dieses Produktes ist Sony Corporation, 1-7-1 Konan Minato-ku Tokio, 108-0075 Japan. Bevollmächtigter für EMV und Produktsicherheit ist Sony Deutschland GmbH, Hedelfinger Strasse 61, 70327 Stuttgart, Deutschland. Für Kundendienst- oder Garantieangelegenheiten wenden Sie sich bitte an die in Kundendienst- oder Garantiedokumenten genannten Adressen.

Entsorgung von gebrauchten elektrischen und elektronischen Geräten (anzuwenden in den Ländern der Europäischen Union und anderen europäischen Ländern mit einem separaten Sammelsystem für diese Geräte)

Das Symbol auf dem Produkt oder seiner Verpackung weist darauf hin, dass dieses Produkt nicht als normaler Haushaltsabfall zu behandeln ist, sondern an einer Annahmestelle für das Recycling von elektrischen und elektronischen Geräten abgegeben werden muss. Durch Ihren Beitrag zum korrekten Entsorgen dieses Produkts schützen Sie die Umwelt und die Gesundheit Ihrer Mitmenschen. Umwelt und Gesundheit werden durch falsches Entsorgen gefährdet. Materialrecycling hilft, den Verbrauch von Rohstoffen zu verringern. Weitere Informationen zum Recycling dieses Produkts erhalten Sie bei Ihrer Gemeindeverwaltung, den kommunalen Entsorgungsbetrieben oder dem Geschäft, in dem Sie das Produkt gekauft haben.

Entsorgung von gebrauchten Batterien und Akkus (anzuwenden in den Ländern der Europäischen Union und anderen europäischen Ländern mit einem separaten Sammelsystem für diese Produkte)

Das Symbol auf der Batterie/dem Akku oder der Verpackung weist darauf hin, dass diese nicht als normaler Haushaltsabfall zu behandeln sind.
Ein zusätzliches chemisches Symbol Pb (Blei) oder Hg (Quecksilber) unter der durchgestrichenen Mülltonne bedeutet, dass die Batterie/der Akku einen Anteil von mehr als 0,0005% Quecksilber oder 0,004% Blei enthält.
Durch Ihren Beitrag zum korrekten Entsorgen dieser Batterien/Akkus schützen Sie die Umwelt und die Gesundheit Ihrer Mitmenschen. Umwelt und Gesundheit werden durch falsches Entsorgen gefährdet.
Materialrecycling hilft, den Verbrauch von Rohstoffen zu verringern.
Bei Produkten, die auf Grund ihrer Sicherheit, der Funktionalität oder als Sicherung vor Datenverlust eine ständige Verbindung zur eingebauten Batterie benötigen, sollte die Batterie nur durch qualifiziertes Servicepersonal ausgetauscht werden.
Um sicherzustellen, dass die Batterie korrekt entsorgt wird, geben Sie das Produkt zwecks Entsorgung an einer Annahmestelle für das Recycling von elektrischen und elektronischen Geräten ab.
Für alle anderen Batterien entnehmen Sie die Batterie bitte entsprechend dem Kapitel über die sichere Entfernung der Batterie. Geben Sie die Batterie an einer Annahmestelle für das Recycling von Batterien/Akkus ab.
Weitere Informationen über das Recycling dieses Produkts oder der Batterie erhalten Sie von Ihrer Gemeinde, den kommunalen Entsorgungsbetrieben oder dem Geschäft, in dem Sie das Produkt gekauft haben.

Vor dem Gebrauch

Lesen Sie diese Betriebsanleitung bitte genau durch, bevor Sie die Schutzhülle benutzen, und bewahren Sie sie zum späteren Nachschlagen sorgfältig auf.
Diese Schutzhülle ist speziell für den PRS-T2 und PRS-T1 konzipiert.

Vorbereitungen

1 **Öffnen Sie den Deckel des Batteriefachs und setzen Sie die Batterie (mitgeliefert) ein (siehe Abb. A).**
Richten Sie die Markierung ⊖ an der Batterie dabei an der Markierung ⊖ im Batteriefach aus.

Hinweise

- Wenn Sie die Schutzhülle längere Zeit nicht benutzen wollen, nehmen Sie die Batterie heraus, damit nicht durch eine auslaufende oder korrodierte Batterie Schäden entstehen.
- Tauschen Sie die Batterie gegen eine neue aus, wenn die Helligkeit nachlässt.

Wenn sich der Batteriefachdeckel löst (siehe Abb. B)
Der Batteriefachdeckel ist so konzipiert, dass er sich löst, wenn er mit zu viel Kraft geöffnet wird. Um den Deckel wieder anzubringen, setzen Sie den Vorsprung in die Kerbe am Batteriefach ein, und zwar zuerst auf der einen Seite ① und dann auf der anderen ②.

2 **Bringen Sie die Schutzhülle an (siehe Abb. C).**
Setzen Sie den Reader in Pfeilrichtung ein ① und befestigen Sie ihn an der Schutzhülle, indem Sie ihn fest andrücken ②, ③.

Hinweis

- Achten Sie darauf, den Reader wie auf der Abbildung gezeigt in der richtigen Richtung einzusetzen.

3 **Ziehen Sie den flexiblen Beleuchtungsarm nach oben, biegen Sie ihn dann zum Reader hin und stellen Sie das Beleuchtungsteil gleichzeitig auf einen geeigneten Winkel ein (siehe Abb. D).**
Wenn Sie den flexiblen Beleuchtungsarm nach oben ziehen, schaltet sich die Beleuchtung automatisch ein. Wenn Sie den flexiblen Beleuchtungsarm wieder zurück in die Ausgangsposition bringen, schaltet sich die Beleuchtung automatisch aus.

Hinweis

- Wenn Sie den flexiblen Beleuchtungsarm nach oben ziehen und sich die Beleuchtung nicht automatisch einschaltet, prüfen Sie, ob die Batterie richtig eingesetzt ist, prüfen Sie die Batterierestladung und tauschen Sie die Batterie bei geringer Restladung gegen eine neue aus.

Verstauen des flexiblen Beleuchtungsarms und Ausschalten des Lichts (siehe Abb. E)

Ziehen Sie den flexiblen Beleuchtungsarm wie in der Abbildung dargestellt gerade nach oben, drehen Sie das Beleuchtungsteil in seine Ausgangsposition und klappen Sie den Beleuchtungsarm dann um, so dass er in der Aussparung zu liegen kommt. Das Licht wird automatisch ausgeschaltet.

Hinweise

- Achten Sie darauf, dass der flexible Beleuchtungsarm ordnungsgemäß in der Aussparung sitzt.
- Wenn sich das Licht nicht automatisch ausschaltet, überprüfen Sie, ob das Lichtfenster zum Gerät weist und das Beleuchtungsteil wie in der Abbildung E - Ⓐ dargestellt in seiner Ausgangsposition sitzt.

So nehmen Sie die Schutzhülle ab

Öffnen Sie die Schutzhülle, halten Sie den Reader mit der linken Hand fest, drücken Sie die Ecken ①, ② nach unten und nehmen Sie den Reader ③ aus der Schutzhülle (siehe Abb. F).

Hinweis

- Beachten Sie beim Abnehmen der Schutzhülle vom Reader bitte Folgendes. Andernfalls kann es zu Fehlfunktionen kommen.
  - Achten Sie darauf, dass der Reader nicht herausfällt.
  - Verdrehen Sie den Reader nicht.

Technische Daten

Batterielebensdauer
Maximal 19 Stunden*1 mit einer LR03-Batterie (Größe AAA)
*1 Die oben angegebene Dauer variiert je nach Umgebungstemperatur und Nutzungsbedingungen.

Betriebstemperatur
5 ˚C bis 35 ˚C

Abmessungen
ca. 132 × 177 × 18 mm (B/H/T)

Gewicht (mit Batterie)
ca. 135 g

Mitgelieferte Teile
Schutzhülle mit Beleuchtung × 1
Garantie × 1
LR03-Batterie (Größe AAA) × 1
Betriebsanleitung × 1

Änderungen, die dem technischen Fortschritt dienen, bleiben vorbehalten.

Hinweise zum Gebrauch

- Verwenden Sie das Gerät nicht an Orten, an denen es folgenden Bedingungen ausgesetzt ist:
  - extremen Temperaturen
  - Staub oder Schmutz
  - hoher Luftfeuchtigkeit
  - Vibrationen
  - starken Magnetfeldern
  - Sand
  - direktem Sonnenlicht
- Setzen Sie das Gerät keinen mechanischen Erschütterungen aus und lassen Sie es nicht fallen.
- Achten Sie darauf, dass keine Metallgegenstände mit den Metallteilen des Geräts in Berührung kommen. Andernfalls kann es zu einem Kurzschluss kommen und das Gerät könnte beschädigt werden.
- Halten Sie die Metallkontakte sauber.
- Zerlegen Sie das Gerät nicht und nehmen Sie keine Veränderungen daran vor.
- Das Gerät erwärmt sich während des Betriebs. Dabei handelt es sich nicht um eine Störung.
- Halten Sie das Gerät von Fernseh- oder AM-Empfängern fern. Andernfalls kann es den Empfang stören.
- Damit es nicht zu einer Beschädigung des Readers kommt, vergewissern Sie sich vor der Verwendung der Schutzhülle, dass sich in der Schutzhülle und auf dem Reader kein Staub oder Schmutz befindet. Reinigen Sie die Schutzhülle oder den Reader bei Bedarf mit einem weichen Tuch, beispielsweise einem Brillenputztuch.
- Schauen Sie nicht direkt in die Beleuchtung.

Reinigung
Reinigen Sie das Gerät mit einem weichen, trockenen Tuch oder einem weichen Tuch, das Sie leicht mit einer milden Reinigungslösung angefeuchtet haben. Verwenden Sie keine Lösungsmittel wie Alkohol oder Benzin. Diese könnten die Oberfläche angreifen.

Bei Fragen zu diesem Produkt
Support
http://support.sony-europe.com/eBook/PRS

Español

Aviso para los clientes: la información siguiente resulta de aplicación solo a los equipos comercializados en países afectados por las directivas de la UE

El fabricante de este producto es Sony Corporation, 1-7-1 Konan Minato-ku Tokyo, 108-0075 Japón. El representante autorizado para EMC y seguridad en el producto es Sony Deutschland GmbH, Hedelfinger Strasse 61, 70327 Stuttgart, Alemania. Para cualquier asunto relacionado con servicio o garantía por favor diríjase a la dirección indicada en los documentos de servicio o garantía adjuntados con el producto.

Tratamiento de los equipos eléctricos y electrónicos al final de su vida útil (aplicable en la Unión Europea y en países europeos con sistemas de tratamiento selectivo de residuos)

Este símbolo en el equipo o en su embalaje indica que el presente producto no puede ser tratado como residuos doméstico normal. Debe entregarse en el correspondiente punto de recogida de equipos eléctricos y electrónicos. Al asegurarse de que este producto se desecha correctamente, usted ayuda a prevenir las consecuencias potencialmente negativas para el medio ambiente y la salud humana que podrían derivarse de la incorrecta manipulación en el momento de deshacerse de este producto. El reciclaje de materiales ayuda a conservar los recursos naturales. Para recibir información detallada sobre el reciclaje de este producto, póngase en contacto con el ayuntamiento, el punto de recogida más cercano o el establecimiento donde ha adquirido el producto.

Tratamiento de las baterías al final de su vida útil (aplicable en la Unión Europea y en países europeos con sistemas de tratamiento selectivo de residuos)

Este símbolo en la batería o en el embalaje indica que la batería proporcionada con este producto no puede ser tratada como un residuo doméstico normal.
En algunas baterías este símbolo puede utilizarse en combinación con un símbolo químico. El símbolo químico del mercurio (Hg) o del plomo (Pb) se añadirá si la batería contiene más del 0,0005% de mercurio o del 0,004% de plomo.
Al asegurarse de que estas baterías se desechan correctamente, usted ayuda a prevenir las consecuencias potencialmente negativas para el medio ambiente y la salud humana que podrían derivarse de la incorrecta manipulación en el momento de deshacerse de la batería. El reciclaje de materiales ayuda a conservar los recursos naturales.
En el caso de productos que por razones de seguridad, rendimiento o mantenimiento de datos sea necesaria una conexión permanente con la batería incorporada, esta batería solo deberá ser reemplazada por personal técnico cualificado para ello.
Para asegurarse de que la batería será tratada correctamente, entregue el producto al final de su vida útil en un punto de recogida para el reciclado de aparatos eléctricos y electrónicos.
Para las demás baterías, consulte la sección donde se indica cómo extraer la batería del producto de forma segura. Deposite la batería en el correspondiente punto de recogida para el reciclado de baterías.
Para recibir información detallada sobre el reciclaje de este producto o de la batería, póngase en contacto con el ayuntamiento, el punto de recogida más cercano o el establecimiento donde ha adquirido el producto.

Antes de la utilización

Antes de utilizar esta cubierta, lea esta Guía del usuario atentamente y consérvela para consultarla en el futuro.
Esta cubierta está diseñada exclusivamente para los modelos PRS-T2 y PRS-T1.

Procedimientos iniciales

1 **Abra la tapa del compartimiento de la pila e inserte la pila (suministrada) (consulte la fig. A).**
Haga coincidir la marca ⊖ de la batería con la marca ⊖ del compartimiento de la pila.

Notas

- Si no va a utilizar la cubierta durante un largo período de tiempo, retire la pila para evitar posibles daños debidos a fugas y corrosión de la misma.
- Sustituya la pila por una nueva cuando disminuya el brillo.

Si la tapa del compartimiento de la pila se desprende de su sitio (consulte la fig. B)
La tapa del compartimiento de la pila se ha diseñado para que se desprenda si se abre con una fuerza excesiva. Para volver a colocar la tapa, inserte el gancho en el orificio del compartimiento de la pila desde un lado ① hacia el otro ②.

2 **Para colocar la cubierta (consulte la fig. C).**
Introduzca el Reader en la dirección que indica la flecha ① y presiónelo para encajarlo en la cubierta ②, ③.

Nota

- Asegúrese de que introduce el Reader en la dirección mostrada en la ilustración para garantizar un funcionamiento correcto.

3 **Levante el brazo flexible de la lámpara y dóblelo hacia el Reader al mismo tiempo que ajusta la bombilla en un ángulo adecuado y cómodo (consulte la fig. D).**
Cuando levante el brazo flexible de la lámpara, la luz se encenderá automáticamente y, cuando vuelva a colocar el brazo flexible de la lámpara en la posición inicial, la luz se apagará automáticamente.

Notas

- Si la luz no se enciende automáticamente cuando levanta el brazo flexible de la lámpara, compruebe el nivel de batería restante y compruebe que la pila esté instalada correctamente. Cámbiela si el nivel de batería es bajo.

Almacenamiento del brazo flexible de la lámpara y apagado de la luz (consulte la fig. E)

Enderece el brazo flexible de la lámpara tal como se muestra en la ilustración y gire la bombilla hacia su posición inicial. A continuación, bájelo hasta meterlo en su compartimiento. La lámpara se apaga automáticamente.

Notas

- Asegúrese de que el brazo flexible de la lámpara se guarda correctamente en la ranura de sujeción correctamente.
- Si la lámpara no se apaga automáticamente, compruebe que la ventana de la lámpara esté orientada hacia el dispositivo y que la bombilla esté guardada en su posición original como se muestra en la ilustración E-Ⓐ.

Para retirar la cubierta

Abra la cubierta y sujete el Reader con firmeza con la mano izquierda. A continuación, presione la esquina ①, ② hacia abajo y saque el Reader ③ de la cubierta (consulte la fig. F)

Nota

- Es importante que tenga en cuenta las siguientes recomendaciones al retirar la cubierta del Reader, ya que de lo contrario el dispositivo puede sufrir averías.
  - Evite una caída del Reader.
  - No manipule el Reader con fuerza.

Especificaciones

Duración de la pila
Máximo de 19 horas *1 con una pila LR03 (tamaño AAA)
*1 El tiempo indicado puede variar en función de la temperatura ambiente o el estado de uso.

Temperatura de funcionamiento
De 5 °C a 35 °C

Dimensiones
Aprox. 132 x 177 x 18 mm (an/al/prf)

Peso (pila incluida)
Aprox. 135 g

Accesorios suministrados
Cubierta con luz × 1
Garantía × 1
Pila LR03 (tamaño AAA) × 1
Guía del usuario × 1

El diseño y las especificaciones están sujetos a cambios sin previo aviso.

Notas sobre la utilización

- No coloque la unidad en lugares:
  - Extremadamente cálidos o fríos
  - Con polvo o suciedad
  - Muy húmedos
  - Sometidos a vibraciones
  - Sometidos a fuertes campos magnéticos
  - Arenosos
  - Expuestos a la luz solar directa
- No golpee ni deje caer la unidad.
- Asegúrese de que ningún objeto metálico entre en contacto con las partes metálicas de esta unidad, ya que podría producirse un cortocircuito y la unidad podría dañarse.
- Mantenga siempre limpios los contactos metálicos.
- No desmonte ni modifique la unidad.
- Mientras la unidad esté en funcionamiento, se calentará. Esto es normal.
- Mantenga la unidad alejada de los receptores de TV o AM, ya que podrían obstaculizar la recepción.
- Para evitar posibles daños al Reader, asegúrese de que no haya suciedad ni polvo en el interior de la cubierta o del Reader antes de utilizarlo. En caso necesario, limpie la cubierta o el Reader con un paño suave, como un paño de limpieza para gafas.
- No mire directamente hacia la luz.

Acerca de la limpieza
Limpie la unidad con un paño suave y seco, o con un paño suave ligeramente humedecido con una solución de detergente neutro. No utilice ningún tipo de disolvente, como alcohol o bencina, ya que podría dañar el acabado.

Si tiene alguna pregunta sobre este producto:
Soporte técnico
http://support.sony-europe.com/eBook/PRS

Nederlands

Opmerking voor klanten: de volgende informatie geldt enkel voor apparatuur verkocht in landen waar de EU-richtlijnen van kracht zijn

De fabricant van dit product is Sony Corporation, 1-7-1 Konan Minato-ku Tokyo, 108-0075 Japan. De geauthoriseerde vertegenwoordiging voor EMC en produkt veiligheid is Sony Deutschland GmbH, Hedelfinger Strasse 61, 70327 Stuttgart, Duitsland. Voor service- of garantiezaken verwijzen wij u graag naar de addressen in de afzonderlijke service/garantie documenten.

Verwijdering van oude elektrische en elektronische apparaten (van toepassing in de Europese Unie en andere Europese landen met gescheiden inzamelingssystemen)

Dit symbool op het product of op de verpakking wijst erop dat dit product niet als huishoudelijk afval mag worden behandeld. Het moet echter naar een inzamelingspunt worden gebracht waar elektrische en elektronische apparatuur wordt gerecycled. Als u ervoor zorgt dat dit product op de correcte manier wordt verwerkt, helpt u mogelijke negatieve gevolgen voor mens en milieu die zouden kunnen veroorzaakt worden in geval van verkeerde afvalbehandeling te voorkomen. Het recycleren van materialen draagt bij tot het behoud van natuurlijke bronnen. Voor meer details in verband met het recyclen van dit product, kan u contact opnemen met de gemeentelijke instanties, de organisatie belast met de verwijdering van huishoudelijk afval of de winkel waar u het product hebt gekocht.

Verwijdering van oude batterijen (van toepassing in de Europese Unie en andere Europese landen met afzonderlijke inzamelingssystemen)

Dit symbool op de batterij of op de verpakking wijst erop dat de batterij, meegeleverd met van dit product niet als huishoudelijk afval behandeld mag worden.
Op sommige batterijen kan dit symbool gebruikt worden in combinatie met een chemisch symbool. Het chemisch symbool voor kwik (Hg) of lood (Pb) wordt toegevoegd wanneer de batterij meer dan 0,0005 % kwik of 0,004 % lood bevat.
Door deze batterijen op juiste wijze af te voeren, helpt u mogelijke negatieve gevolgen voor mens en milieu die zouden kunnen veroorzaakt worden in geval van verkeerde afvalbehandeling te voorkomen. Het recycleren van materialen draagt bij tot het behoud van natuurlijke bronnen.
In het geval dat de producten om redenen van veiligheid, prestaties dan wel in verband met data-integriteit een permanente verbinding met een ingebouwde batterij vereisen, mag deze batterij enkel door gekwalificeerd servicepersoneel vervangen te worden. Om ervoor te zorgen dat de batterij op een juiste wijze zal worden behandeld, dient het product aan het eind van zijn levenscyclus overhandigd te worden aan het desbetreffende inzamelingspunt voor de recyclage van elektrisch en elektronisch materiaal.
Voor alle andere batterijen verwijzen we u naar het hoofdstuk over hoe de batterij veilig uit het product te verwijderen. Overhandig de batterij aan het desbetreffende inzamelingspunt voor de recyclage van batterijen.
Voor meer details in verband met het recyclen van dit product of batterij, kan u contact opnemen met de gemeentelijke instanties, de organisatie het belast met de verwijdering van huishoudelijk afval of de winkel waar u het product hebt gekocht.

Voor gebruik

Voor u deze hoes gebruikt, dient u deze Gebruikershandleiding aandachtig te lezen en te bewaren zodat u deze later nog kunt raadplegen.
Deze omslag is uitsluitend gemaakt voor PRS-T2 end PRS-T1.

Aan de slag

1 **Open het deksel van het batterijvak en plaats de batterij (bijgeleverd) (zie afb. A).**
Plaats het symbool ⊖ op de batterij aan de kant van het symbool ⊖ in het batterijvak.

Opmerkingen

- Als u de hoes gedurende lange tijd niet gebruikt, verwijdert u de batterij om schade door batterijlekkage en corrosie te voorkomen.
- Vervang de batterij door een nieuwe batterij wanneer de helderheid is afgenomen.

Als het batterijdeksel loskomt (zie afb. B).
Het batterijdeksel komt volledig los als u hier te veel kracht op uitoefent. Om het batterijdeksel opnieuw te bevestigen, plaatst u de haak eerst aan kant ① en vervolgens aan kant ② in de opening van het batterijvak.

2 **Om de omslag te bevestigen (zie afb. C).**
Plaats de Reader in de richting van de pijl ① en maak hem stevig vast aan de omslag ②, ③.

Opmerking

- Zorg ervoor dat de Reader in de afgebeelde richting is ingebracht voor correct gebruik.

3 **Breng de flexibele lichtarm omhoog, buig deze naar de Reader en roteer het lichtonderdeel naar een comfortabele hoek (zie afb. D).**
Wanneer u de flexibele lichtarm omhoog brengt, wordt het licht automatisch ingeschakeld; wanneer u deze terug op zijn oorspronkelijke positie plaatst, wordt het licht automatisch uitgeschakeld.

Opmerkingen

- Als het licht niet automatisch begint te schijnen wanneer u de soepele lichtarm naar boven plaatst, controleer dan het batterijniveau en ga na of de batterij correct is geplaatst. Vervang de batterij als de batterij bijna leeg is.

De flexibele lichtarm wegklappen en het licht uitschakelen (zie afb. E)

Plaats de soepele lichtarm rechtop zoals afgebeeld en draai het licht naar zijn originele stand. Plaats het vervolgens in de bergsleuf. Het licht wordt automatisch uitgeschakeld.

Opmerkingen

- Zorg ervoor dat de flexibele lichtarm correct in de opbergsleuf opgeborgen is.
- Als het licht niet automatisch uitgaat, controleer of het lichtvenster naar het toestel is gericht en het licht zich in de originele stand bevindt zoals afgebeeld E-Ⓐ.

Om de omslag te verwijderen

Open de omslag en hou de Reader stevig vast met de linkerhand. Duw de hoek ①, ② naar beneden en verwijder de Reader ③ van de omslag (zie afb. F).

Opmerking

- Hou rekening met het volgende wanneer u de omslag van de Reader verwijdert. Zoniet, kan dit leiden tot een storing.
  - Laat de Reader er niet uit vallen.
  - Draai de Reader niet.

Specificaties

Levensduur van de batterij
Maximaal 19 uur *1 met een LR03-batterij (AAA-formaat)
*1 Deze tijdsduur kan wijzigen naargelang de omgevingstemperatuur en de gebruiksstatus.

Gebruikstemperatuur
5 °C tot 35 °C

Afmetingen
Ong. 132 × 177 × 18 mm (b/h/d)

Gewicht (inclusief batterij)
Ong. 135 g

Bijgeleverde items
Omslag met licht × 1
Garantie × 1
LR03-batterij (type AAA) × 1
Gebruikershandleiding × 1

Wijzigingen in ontwerp en specificaties voorbehouden zonder voorafgaande kennisgeving.

Opmerking over het gebruik

- Zet het toestel niet op plaatsen waar het wordt blootgesteld aan:
  - Extreme koude of warmte
  - Stof of vuil
  - Veel vocht
  - Trillingen
  - Sterke magnetische velden
  - Zand
  - Direct zonlicht
- Stel het toestel niet bloot aan mechanische schokken en laat het niet vallen.
- Zorg ervoor dat er geen metalen voorwerpen in contact komen met de metalen onderdelen van dit toestel. Gebeurt dit wel, dan kan er zich een kortsluiting voordoen en kan het toestel beschadigd raken.
- Zorg ervoor dat de metalen contactpunten steeds gereinigd zijn.
- Probeer het toestel niet te demonteren of om te bouwen.
- Het toestel wordt warm tijdens het gebruik. Dit is normaal.
- Plaats het toestel niet in de buurt van tv- of AM-ontvangers; dit kan namelijk de ontvangst verstoren.
- Om schade aan de Reader te voorkomen, dient u vóór het gebruik na te gaan of er zich geen vuil of stof in de hoes of de Reader bevindt. Reinig indien nodig de hoes of de Reader met een zachte doek, zoals een reinigingsdoekje voor een bril.
- Kijk niet rechtstreeks in het licht.

Over het reinigen
Reinig het toestel met een zachte droge doek of een zachte doek die licht is bevochtigd met een mild zeepsopje. Gebruik geen oplosmiddelen zoals alcohol of wasbenzine, want die kunnen de behuizing beschadigen.

Als u vragen hebt over dit product
Ondersteuning
http://support.sony-europe.com/eBook/PRS

Italiano

Avviso per i clienti: le seguenti informazioni riguardano esclusivamente gli apparecchi venduti in paesi in cui sono applicate le direttive UE

Il fabbricante di questo prodotto è Sony Corporation, 1-7-1 Konan Minato-ku Tokyo, 108-0075, Giappone. Il rappresentante autorizzato ai fini della Compatibilità Elettromagnetica e della sicurezza del prodotto è Sony Deutschland GmbH, Hedelfinger Strasse 61, 70327, Stoccarda Germania. Per qualsiasi problema relativo all'assistenza o alla garanzia, si prega di fare riferimento agli indirizzi indicati nei documenti di assistenza e garanzia forniti con il prodotto.

Trattamento del dispositivo elettrico o elettronico a fine vita (applicabile in tutti i paesi dell'Unione Europea e in altri paesi europei con sistema di raccolta differenziata)

Questo simbolo sul prodotto o sulla confezione indica che il prodotto non deve essere considerato come un normale rifiuto domestico, ma deve invece essere consegnato ad un punto di raccolta appropriato per il riciclo di apparecchi elettrici ed elettronici. Assicurandovi che questo prodotto sia smaltito correttamente, voi contribuirete a prevenire potenziali conseguenze negative per l'ambiente e per la salute che potrebbero altrimenti essere causate dal suo smaltimento inadeguato. Il riciclaggio dei materiali aiuta a conservare le risorse naturali. Per informazioni più dettagliate circa il riciclaggio di questo prodotto, potete contattare l'ufficio comunale, il servizio locale di smaltimento rifiuti oppure il negozio dove l'avete acquistato.
In caso di smaltimento abusivo di apparecchiature elettriche e/o elettroniche potrebbero essere applicate le sanzioni previste dalla normativa applicabile (valido solo per l'Italia).

Trattamento delle pile esauste (applicabile in tutti i paesi dell'Unione Europea e in altri paesi Europei con sistema di raccolta differenziata)

Questo simbolo sul prodotto o sulla confezione indica che la pila non deve essere considerata un normale rifiuto domestico.
Su alcuni tipi di pile questo simbolo potrebbe essere utilizzato in combinazione con un simbolo chimico. I simboli chimici del mercurio (Hg) o del piombo (Pb) sono aggiunti, se la batteria contiene più dello 0,0005% di mercurio o dello 0,004% di piombo.
Assicurandovi che le pile siano smaltite correttamente, contribuirete a prevenire potenziali conseguenze negative per l'ambiente e per la salute che potrebbero altrimenti essere causate dal loro inadeguato smaltimento.
Il riciclaggio dei materiali aiuta a conservare le risorse naturali.
In caso di prodotti che per motivi di sicurezza, prestazione o protezione dei dati richiedano un collegamento fisso ad una pila interna, la stessa dovrà essere sostituita solo da personale di assistenza qualificato.
Consegnare il prodotto a fine vita al punto di raccolta idoneo allo smaltimento di apparecchiature elettriche ed elettroniche; questo assicura che anche la pila al suo interno venga trattata correttamente.
Per le altre pile consultate la sezione relativa alla rimozione sicura delle pile.
Conferire le pile esauste presso i punti di raccolta indicati per il riciclo.
Per informazioni più dettagliate circa lo smaltimento della pila esausta o del prodotto, potete contattare il Comune, il servizio locale di smaltimento rifiuti oppure il negozio dove l'avete acquistato.

Prima dell'uso

Prima di utilizzare la custodia, leggere con attenzione la presente Guida dell'utilizzatore e conservarla per farvi riferimento in futuro.
Questa custodia è realizzata in esclusiva per PRS-T2 e PRS-T1.

Operazioni preliminari

1 **Aprire il coperchio del vano pile e inserire la pila (in dotazione) (fig. A).**
Verificare che il polo ⊖ sulla pila sia inserito in corrispondenza del simbolo ⊖ nel vano pile.

Note

- Se non si intende utilizzare la coperchio del vano pile per un periodo prolungato, estrarre la pila onde evitare danni dovuti a perdite di elettrolita e corrosione.
- Sostituire la batteria qualora la luminosità risulti diminuita.

Se la coperchio del vano pile si stacca (fig. B)
Il coperchio del vano pile è progettato per staccarsi nel caso in cui venga aperto con una forza eccessiva. Per applicare di nuovo il coperchio, inserire il gancio nel foro del vano pile, procedendo da un lato ① verso l'altro ②.

2 **Per applicare la custodia (fig. C).**
Inserire il dispositivo Reader nella direzione della freccia ① e fissarlo alla custodia premendo saldamente in corrispondenza dei punti ② e ③.

Nota

- Per un uso corretto, assicurarsi che il Reader sia inserito nella direzione indicata.

3 **Sollevare la lampada flessibile e piegarla verso il dispositivo Reader, regolandola all'angolazione desiderata (fig. D).**
La lampadina si accende automaticamente quando si solleva la lampada flessibile e si spegne automaticamente quando la lampada flessibile viene riportata nella posizione iniziale.

Nota

- Se la luce non si accende automaticamente al sollevamento del lampada flessibile, controllare la carica residua della batteria e verificare che la stessa sia installata correttamente; sostituire la batteria se il livello di carica è basso.

Riporre la lampada flessibile e spegnere la lampadina (fig. E)

Sollevare il lampada flessibile come mostrato nella figura e ruotare l'unità luminosa nella sua posizione originale, quindi abbassarla nel vano. La lampadina si spegne automaticamente.

Note

- Assicurarsi che la lampada flessibile sia inserita correttamente nello slot di fermo.
- Se la luce non si spegne automaticamente, verificare che la finestrella sia rivolta verso il dispositivo e che l'unità luminosa si trovi nella sua posizione originale, come illustrato nella figura E-Ⓐ.

Per rimuovere la custodia

Aprire la custodia e tenere saldamente il dispositivo Reader con la mano sinistra, premere l'angolo ①, ② verso il basso e rimuovere il dispositivo Reader ③ dalla custodia (fig. F).

Nota

- Durante la rimozione della custodia dal dispositivo Reader occorre tenere presente quanto segue per evitare problemi di funzionamento.
  - Non lasciar cadere il dispositivo Reader.
  - Non ruotare il dispositivo Reader.

Caratteristiche tecniche

Durata della pila
Fino a 19 ore *1 per una pila LR03 (tipo AAA)
*1 Il tempo indicato dipende dalla temperatura ambiente e dalle condizioni di utilizzo.

Temperatura di funzionamento
Da 5 °C a 35 °C

Dimensioni
Circa 132 x 177 x 18 mm (l/a/p)

Peso (pila inclusa)
Circa 135 g

Accessori in dotazione
Custodia con luce × 1
Garanzia × 1
Pila LR03 (tipo AAA) × 1
Guida dell'utilizzatore × 1

Il design e le caratteristiche tecniche sono soggetti a modifica senza necessità di preavviso.

Note sull'utilizzo

- Non collocare l'unità in luoghi che presentano le caratteristiche riportate di seguito:
  - Temperature particolarmente calde o fredde
  - Polvere o sporcizia
  - Umidità elevata
  - Vibrazioni
  - Campi magnetici intensi
  - Sabbia
  - Luce diretta del sole
- Evitare di urtare o di lasciar cadere l'unità.
- Evitare che oggetti metallici entrino a contatto con le parti metalliche dell'unità. In caso contrario, potrebbe verificarsi un cortocircuito con conseguenti danni all'unità.
- Mantenere sempre puliti i contatti in metallo.
- Non smontare e non alterare l'unità.
- Durante l'uso l'unità diventa calda. È un comportamento normale.
- Mantenere l'unità a distanza da televisori o ricevitori AM, in quanto ciò potrebbe causare disturbi alla ricezione.
- Per evitare danni al dispositivo Reader, prima dell'uso è necessario verificare che all'interno della copertina e del dispositivo Reader non siano presenti polvere o sporcizia. Se necessario, pulire la copertina o il dispositivo Reader con un panno morbido, ad esempio un panno di pulizia per occhiali.
- Non guardare direttamente la luce.

Pulizia
Pulire l'unità con un panno morbido asciutto o leggermente inumidito con una soluzione detergente neutra. Non utilizzare alcun tipo di solvente, quali alcool o benzina, onde evitare di danneggiare la finitura.

Per eventuali domande relative al prodotto:
Assistenza
http://support.sony-europe.com/eBook/PRS

A

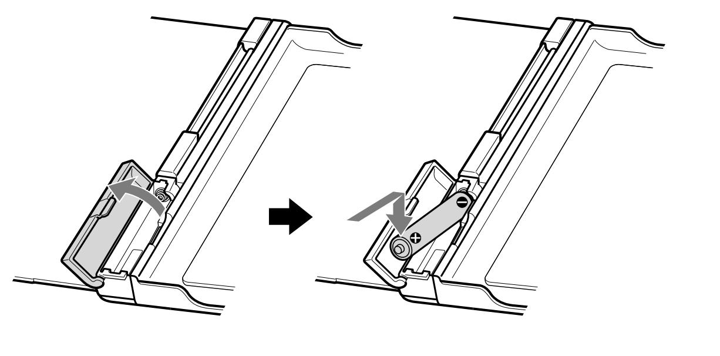

B

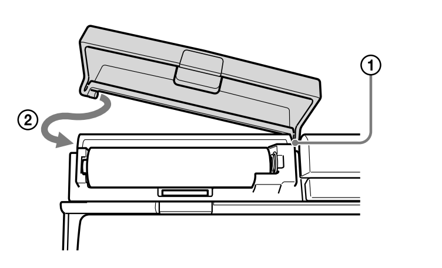

C

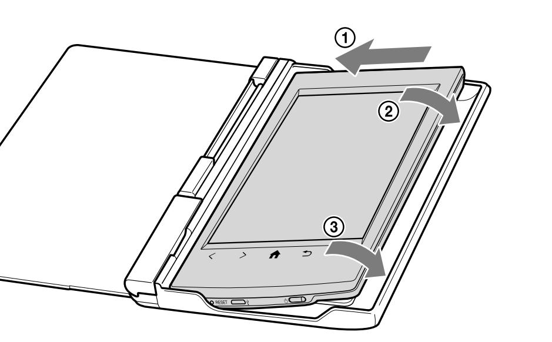

D

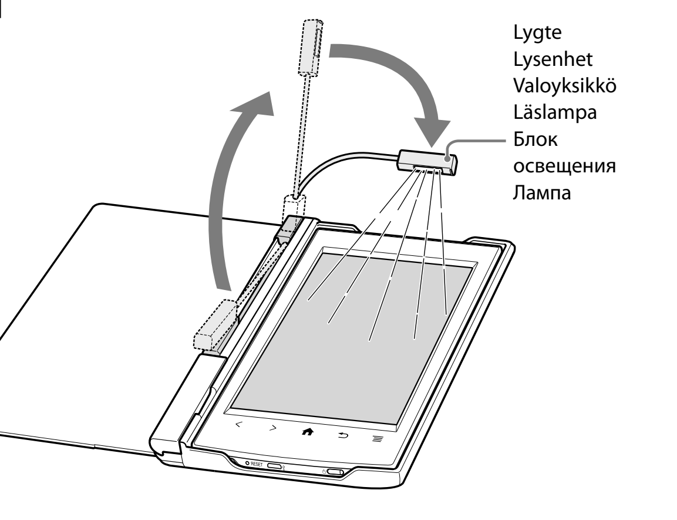

E

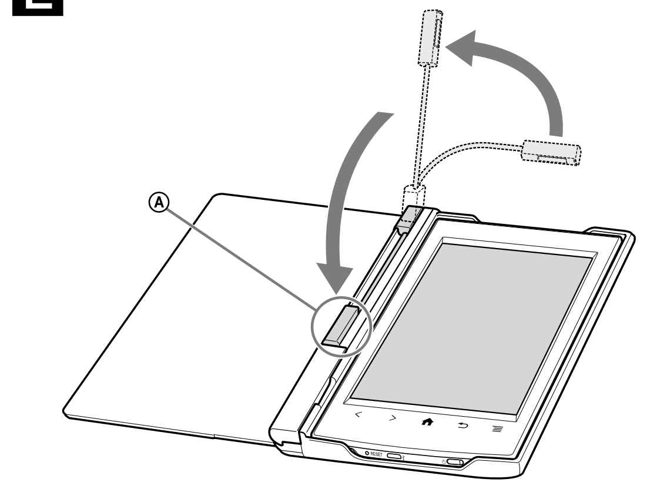

F

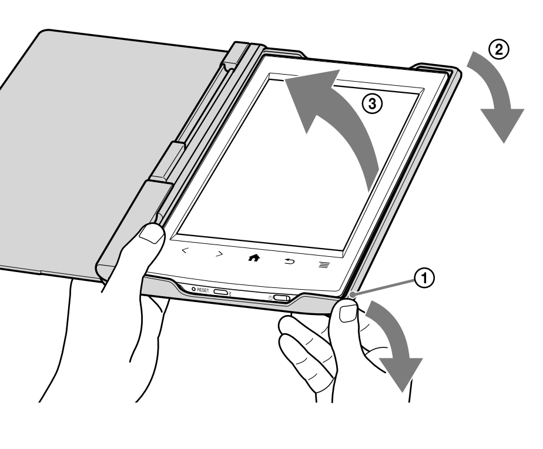

Dansk

Bemærkning til kunder vedrørende udstyr, der sælges i lande, som er underlagt EU-direktiver

Producenten af dette produkt er Sony Corporation, 1-7-1 Konan Minato-ku Tokyo, 108-0075 Japan. Den autoriserede repræsentant for EMC og produktsikkerhed er Sony Deutschland GmbH, Hedelfinger Strasse 61, 70327 Stuttgart, Germany. For service eller garanti henviser vi til de adresser, som fremgår af vedlagte garantidokument.

Håndtering af udtjente elektriske og elektroniske produkter (Gælder for den Europæiske Union og andre europæiske lande med separate indsamlingssystemer)

Dette symbol på produktet eller emballagen angiver, at produktet ikke må behandles som husholdningsaffald. Det skal i stedet indleveres på en genbrugsplads specielt indrettet til modtagelse og oparbejdning af elektriske og elektroniske produkter. Ved at sikre at produktet bortskaffes korrekt, forebygges de eventuelle negative miljø- og sundhedsskadelige påvirkninger, som en ukorrekt affaldshåndtering af produktet kan forårsage. Genindvinding af materialer vil medvirke til at bevare naturens ressourcer. Yderligere information om genindvindingen af dette produkt kan fås hos kommunen, det lokale renovationsselskab eller butikken, hvor produktet blev købt.

Fjernelse af udtjente batterier (gælder for den Europæiske Union og andre europæiske lande med separate indsamlingssystemer)

Dette symbol på batteriet eller emballagen betyder, at batteriet leveret med dette produkt ikke må bortskaffes som husholdningsaffald. På visse batterier kan dette symbol anvendes i kombination med et kemisk symbol. Det kemiske symbol for kviksølv (Hg) eller bly (Pb) er anført hvis batteriet indeholder mere end 0,0005% kviksølv eller 0,004% bly.
Ved at sikre at sådanne batterier bortskaffes korrekt, tilsikres det, at de mulige negative konsekvenser for sundhed og miljø, som kunne opstå ved en forkert affaldshåndtering af batteriet, forebygges. Materiale genindvendingen bidrager ligeledes til at beskytte naturens resourcer.
Hvis et produkt kræver vedvarende elektricitetsforsyning af hensyn til sikkerheden samt ydeevnen eller data integritet, må batteriet kun fjernes af dertil uddannet personale.
For at sikre en korrekt håndtering af batteriet bør det udtjente produkt kun afleveres på dertil indrettede indsamlingspladser beregnet til affaldshåndtering af elektriske og elektroniske produkter.
Med hensyn til øvrige batterier, se venligst afsnittet der omhandler sikker fjernelse af batterier. Batteriet skal derefter afleveres på et indsamlingsted beregnet til affaldshåndtering og genindvinding af batterier.
Yderlige information om genindvinding af dette produkt eller batteri kan fås ved at kontakte den kommunale genbrugsstation eller den butik, hvor produktet blev købt.

Før brug

Læs denne Brugervejledning omhyggeligt, før etuiet tages i brug, og gem den til senere brug.
Dette omslag er fremstillet specielt til PRS-T2 og PRS-T1.

Introduktion

1 **Åbn låget til batterirummet, og isæt batteriet (medfølger) (se fig. A).**
Kontroller, at batteriets ⊖-pol placeres i den ende af batterirummet, der er markeret med ⊖.

Bemærk
- Hvis etuiet ikke skal bruges i længere tid, skal du fjerne batteriet for at undgå beskadigelser fra batterilækage og korrosion.
- Isæt et nyt batteri, når lysstyrken reduceres.

Hvis batterilåget springer af (se fig. B)
Batterilåget er konstrueret til at springe af, hvis der trækkes kraftigt i det. Det kan monteres igen ved at sætte tappen i batterirummets hul i den ene side ① og derefter i den anden side ②.

2 **Sådan monteres etuiet (se fig. C).**
Læg din Reader ned i etuiet i pilens retning ①, om tryk den godt ned i etuiet ②, ③.

Bemærk
- Kontroller, at din Reader isættes korrekt som vist på tegningen, ellers kan den ikke bruges.

3 **Træk op i den bøjelige lygtearm, og bøj den ned mod din Reader, mens du justerer lygten til en passende behagelig vinkel (se fig. D).**
Lyset tændes automatisk, når du løfter op i den bøjelige lygtearm, og det slukkes igen automatisk, når du trykker den bøjelige lygtearm tilbage i udgangspositionen.

Bemærk
- Hvis lyset ikke tændes automatisk, når du trækker op i den bøjelige lygtearm, skal du kontrollere batteriniveauet og kontrollere, at batteriet er isat korrekt – isæt et nyt batteri, hvis der ikke er mere strøm på batteriet.

Opbevaring af den bøjelige lygtearm og slukning af lyset (se fig. E)

Ret den bøjelige lygtearm op som vist på tegningen, drej lygten til udgangspositionen, og tryk den derefter ned i holderen. Lyset slukkes automatisk.

Bemærk
- Kontroller, at den bøjelige lygtearm ligger korrekt i holderen.
- Hvis lyset ikke slukkes automatisk, skal du kontrollere, at lygtevinduet vender ind mod enheden, og at lygtearmen er placeret i udgangspositionen som vist på tegningen E-Ⓐ.

Sådan afmonteres etuiet

Åbn etuiet, og tag godt fat i din Reader med venstre hånd. Tryk hjørnerne ① og ② nedad, og løft din Reader ③ op fra etuiet (se fig. F).

Bemærk
- Du skal være opmærksom på følgende, når du fjerner din Reader fra etuiet, ellers kan der ske fejl.
  - Pas på, at din Reader ikke falder ud.
  - Pas på, at du ikke bøjer din Reader.

Specifikationer

Batteriets brugstid
Maksimum 19 timer*1 med et LR03-batteri (AAA)
*1 Brugstiden varierer afhængigt af den omgivende temperatur og brugsmønstret.

Driftstemperatur
5 °C til 35 °C

Mål
Ca. 132 × 177 × 18 mm (b/h/d)

Vægt (med batteri)
Ca. 135 g

Medfølgende tilbehør
1 × etui med lys
1 × garanti
1 × LR03-batteri (AAA)
1 × Brugervejledning

Design og specifikationer kan ændres uden varsel.

Bemærkninger til brug

- Du må ikke anbringe enheden på steder, hvor den udsættes for:
  - Megen varme eller kulde
  - Støv eller snavs
  - Meget fugt
  - Vibrationer
  - Kraftige magnetfelter
  - Sand
  - Længerevarende direkte sollys
- Du må ikke udsætte enheden for mekaniske rystelser eller tabe den.
- Sørg for, at enhedens metaldele ikke kommer i kontakt med andre metaldele. Hvis dette sker, kan der opstå kortslutning, der kan beskadige enheden.
- Alle metalstik skal holdes rene.
- Du må ikke adskille eller ændre enheden.
- Enheden bliver varm under brug. Dette er normalt.
- Placer enheden på afstand af tv eller AM-modtagere, da den kan forstyrre modtagelsen.
- Før brug skal du kontrollere, at der ikke er snavs eller støv inde i etuiet eller på din Reader, da dette kan beskadige din Reader. Du kan eventuelt aftørre etuiet eller din Reader med en blød klud, f.eks. en brilleklud.
- Du må ikke se direkte ind i lyset fra lygten.

Om rengøring
Rengør enheden med en blød, tør klud eller med en blød klud, der er let fugtet med et mildt rengøringsmiddel. Du må ikke bruge opløsningsmidler som sprit eller rensebenzin, da disse midler kan beskadige finishen.

Hvis du har spørgsmål til produktet, skal du kontakte følgende:
Support for kunder i Europa:
http://support.sony-europe.com/eBook/PRS

Suomi

Huomautus asiakkaille: seuraavat tiedot koskevat vain EU:n direktiivejä noudattaviin maihin myytäviä laitteita

Tämän tuotteen valmistaja on Sony Corporation, 1-7-1 Konan Minato-ku Tokyo, 108-0075 Japani. Tuotteen EMC ja turvallisuus hyväksyjä on is Sony Deutschland GmbH, Hedelfinger Strasse 61, 70327 Stuttgart, Saksa. Kaikissa tuotteen huolto- tai takuuasioissa ottakaa yhteys valtuutettuun Sony huoltoon.

Käytöstä poistettujen sähkö- ja elektroniikkalaitteiden hävittäminen (koskee Euroopan yhteisön ja muiden Euroopan maiden jätehuoltoa)

Tämä laitteeseen tai sen pakkaukseen merkitty symboli tarkoittaa, että laitetta ei saa käsitellä kotitalousjätteenä. Sen sijaan laite on toimitettava sähkö ja elektroniikkalaitteiden kierrätyksestä huolehtivaan keräys- ja kierrätyspisteeseen. Varmistamalla, että tämä laite hävitetään asianmukaisesti, voit auttaa estämään mahdollisia ympäristö- ja terveyshaittoja, joita muuten voi aiheutua laitteen epäasianmukaisesta käsittelystä. Materiaalien kierrätys säästää luonnonvaroja. Lisätietoja laitteen käsittelystä, talteenotosta ja kierrätyksestä on saatavilla paikallisilta ympäristöviranomaisilta, jätehuoltokeskuksesta tai liikkeestä, josta laite on ostettu.

Käytöstä poistettujen paristojen hävitys (koskee Euroopan unionia sekä muita Euroopan maita, joissa on erillisiä keräysjärjestelmiä)

Tämä symboli paristossa tai sen pakkauksessa tarkoittaa, ettei paristoa lasketa normaaliksi kotitalousjätteeksi. Tietyissä paristoissa tätä symbolia voidaan käyttää yhdessä kemikaalia ilmaisevan symbolin kanssa. Paristoon on lisätty kemikaaleja elohopea (Hg) ja lyijyä (Pb) ilmaisevat symbolit, jos paristo sisältää enemmän kuin 0,0005 % elohopeaa tai enemmän kuin 0,004 % lyijyä.
Varmistamalla, että paristo poistetaan käytöstä asiaan kuuluvalla tavalla, estetään mahdollisia negatiivisia vaikutuksia luonnolle ja ihmisten terveydelle, joita paristojen väärä hävittäminen saattaa aiheuttaa. Materiaalien kierrätys auttaa säästämään luonnonvaroja.
Mikäli tuotteen turvallisuus, suorituskyky tai tietojen säilyminen vaatii, että paristo on kiinteästi kytketty laitteeseen, tulee pariston vaihto suorittaa valtuutetun huollon toimesta.
Jotta varmistetaan, että käytöstä poistettu tuote käsitellään asianmukaisesti, tulee tuote viedä käytöstä poistettujen sähkö- ja elektroniikkalaitteiden vastaanottopisteeseen.
Muiden paristojen osalta tarkista käyttöohjeesta miten paristo irroitetaan tuotteesta turvallisesti. Toimita käytöstä poistettu paristo paristojen vastaanottopisteeseen.
Lisätietoja tuotteiden ja paristojen kierrätyksestä saa paikallisilta viranomaisilta, jäteyhtiöistä tai liikkeestä, josta tuote on ostettu.

Ennen käyttöä

Lue ennen tämän kannen käyttöä nämä Käyttöohjeet huolellisesti ja säilytä ne myöhempää käyttöä varten.
Tämä kansi on tehty yksinomaan mallia PRS-T2 ja PRS-T1 varten.

Aloittaminen

1 **Avaa paristokotelon kansi ja asenna paristo (sisältyy toimitukseen) (katso kuva A).**
Kohdista pariston ⊖-merkki paristokotelon ⊖-merkkiin.

Huomautuksia
- Jos kantta ei käytetä pitkään aikaan, irrota paristot välttyäksesi paristovuodon ja korroosion aiheuttamilta vahingoilta.
- Vaihda paristo uuteen, jos kirkkaus on vähentynyt.

Jos paristokansi irtoaa (katso kuva B)
Paristokansi on suunniteltu irtoamaan, jos sen avaamiseen käytetään liikaa voimaa. Voit kiinnittää kannen uudelleen asettamalla koukun paristokotelon reikään yhdeltä puolelta ① toiselle ②.

2 **Kannen kiinnittäminen (katso kuva C).**
Aseta Reader nuolen suuntaan ① ja kiinnitä se kanteen painamalla lujasti ②, ③.

Huomautus
- Varmista, että Reader asetetaan paikalleen kuvassa näytettävään suuntaan tarkoituksenmukaista käyttöä varten.

3 **Nosta joustavaa valovartta ja taivuta sitä Readeriä kohti samalla, kun säädät valoyksikön sopivan mukavaan kulmaan (katso kuva D).**
Kun joustavaa valovartta nostetaan, valo syttyy automaattisesti, ja kun joustava valovarsi asetetaan takaisin alkuasentoon, valo sammuu automaattisesti.

Huomautus
- Jos valo ei syty automaattisesti, kun joustavaa valovartta nostetaan, tarkista pariston jäljellä oleva varaustaso ja tarkista, että paristo on asetettu oikein. Jos varaustaso on alhainen, vaihda paristo uuteen.

Joustavan valovarren säilyttäminen ja valon sammuttaminen (katso kuva E)

Suorista joustava valovarsi ylös kuvan mukaisesti, kierrä valoyksikkö alkuperäiseen asentoonsa ja laske se sitten säilytysuraan. Valo sammuu automaattisesti.

Huomautus
- Varmista, että joustava valovarsi on kunnolla säilytysurassa.
- Jos valo ei sammu automaattisesti, tarkista, että valoikkuna osoittaa kohti laitetta ja että valoyksikkö on laitettu alkuperäiseen asentoonsa kuten kuvissa E-Ⓐ.

Kannen irrottaminen

Avaa kansi ja tartu Readeriin lujasti vasemmalla kädellä, paina kulmaa ①, ② alaspäin ja irrota Reader ③ kannesta (katso kuva F).

Huomautus
- Pidä seuraavat seikat mielessä, kun irrotat kantta Readeristä, muuten seurauksena voi olla toimintahäiriö.
  - Älä anna Readerin pudota.
  - Älä väännä Readeriä.

Tekniset tiedot

Pariston käyttöikä
Enintään 19 tuntia *1 LR03-pariston (koko AAA) kanssa
*1 Yllä ilmoitettu aika voi vaihdella ympäristön lämpötilan ja käyttötilan mukaan.

Käyttölämpötila
5°C–35°C

Mitat
Noin 132 × 177 × 18 mm (l/k/s)

Paino (pariston kanssa)
Noin 135 g

Toimitetut tarvikkeet
Kansi ja valo × 1
Takuu × 1
LR03-paristo (koko AAA) × 1
Käyttöohjeet × 1

Ulkonäköä ja teknisiä ominaisuuksia voidaan muuttaa ilman eri ilmoitusta.

Käyttöön liittyviä huomautuksia

- Älä sijoita yksikköä seuraavanlaisiin paikkoihin:
  - Erittäin kuuma tai kylmä
  - Pölyinen tai likainen
  - Erittäin kostea
  - Tärisevä
  - Voimakkaita magneettikenttiä
  - Hiekkainen
  - Alttiina suoralla auringonvalolle
- Älä kohdista yksikköön mekaanista iskua äläkä pudota sitä.
- Varmista, ettei mikään metallinen pääse koskettamaan tämän yksikön metalliosia. Jos näin tapahtuu, seurauksena voi olla oikosulku, joka voi vahingoittaa yksikköä.
- Pidä metallikontaktit aina puhtaina.
- Älä pura yksikköä tai tee siihen muutoksia.
- Yksikkö lämpenee käytön aikana. Se on normaalia.
- Pidä yksikkö loitolla TV- tai AM-vastaanottimista, sillä se voi häiritä vastaanottoa.
- Readerin vahingoittumisen ehkäisemiseksi varmista ennen käyttöä, että kannen tai Readerin sisällä ei ole likaa tai pölyä. Pyyhi tarvittaessa kansi tai Reader pehmeällä liinalla, esimerkiksi silmälasien puhdistusliinalla.
- Älä katso suoraan valoon.

Puhdistaminen
Puhdista yksikkö pehmeällä, kuivalla liinalla tai pehmeällä liinalla, jota on kostutettu hieman laimealla puhdistusliuoksella. Älä käytä mitään liuotinta kuten alkoholia tai bentseeniä, joka voi vahingoittaa pintakäsittelyä.
Jos sinulla on kysyttävää tästä tuotteesta:
Tuki Euroopassa oleville asiakkaille:
http://support.sony-europe.com/eBook/PRS

Norsk

Merknad for kunder: Følgende informasjon gjelder kun for utstyr som er solgt i land som anvender EU-direktivene

Produsenten av dette produktet er Sony Corporation, 1-7-1 Konan Minato-ku Tokyo, 108-0075 Japan. Autorisert representant for EMC og produktsikkerhet er Sony Deutschland GmbH, Hedelfinger Strasse 61, 70327 Stuttgart, Germany. For service eller garanti saker vennligst se adressene nevnt i det separate service eller garantidokumentet.

Kassering av gamle elektriske og elektroniske apparater (gjelder i den Europeiske Unionen og andre europeiske land med separat innsamlingssystem)

Dette symbolet på produktet eller emballasjen indikerer at dette produktet ikke må behandles som husholdningsavfall. I stedet skal det leveres til spesiell innsamlingsstasjon for gjenvinning av elektrisk og elektronisk utstyr. Ved å sørge for at dette produktet avhentes på korrekt måte, vil du være med på å forhindre mulige negative følger for miljøet og helse, som ellers kan forårsakes av feilaktig avfallshåndtering av dette produktet. Gjenvinning av disse materialene vil være med på å ta vare på våre naturressurser. For mer informasjon om gjenvinning av dette produktet, kan du kontakte lokale myndigheter, renovasjonsverket der du bor eller butikken der du kjøpte produktet.

Avfallsinstruksjon vedrørende oppbrukte batterier (gjelder i EU og andre europeiske land med separate resirkuleringsrutiner)

Dette symbolet på batteriet eller på forpakningen betyr at batteriet ikke skal behandles som vanlig husholdningsavfall. På visse batterier kan dette symbolet brukes i kombinasjon med et kjemisk symbol. Symbolet for kvikksølv (Hg) eller bly (Pb) er lagt til dersom batteriet inneholder mer enn 0,0005% kvikksølv eller 0,004% bly.
Ved å sørge for at disse batteriene blir kastet riktig vil du bidra til å beskytte miljøet og menneskers helse fra potensielt negative konsekvenser som ellers kunne ha blitt forårsaket av ukorrekt avfallshåndtering. Resirkulering av materialene vil bidra til å bevare naturlige ressurser.
Hva gjelder produkter som av sikkerhets-, ytelses- eller dataintegritetsgrunner krever permanent tilkobling til et inkorporert batteri, bør dette batteriet skiftes kun av autorisert servicepersonell.
For å forsikre at batteriet blir behandlet korrekt skal det leveres til en resirkuleringsstasjon for elektriske produkter når det er oppbrukt.
Hva gjelder alle andre batterier, vennligst se informasjonen om hvordan man fjerner batteriet på riktig måte. Lever batteriet på en resirkuleringsstasjon for oppbrukte batterier.
For mer detaljert informasjon vedrørende korrekt avfallsmetode av dette produktet og av andre batterier, vennligst kontakt ditt kommunekontor, din avfallstjeneste eller forhandleren hvor du kjøpte produktet.

Før bruk

Les denne Brukerhåndboken nøye før du bruker omslaget, og ta vare på den for senere bruk.
Dette omslaget er laget kun for PRS-T2 og PRS-T1.

Komme i gang

1 **Åpne batteridekselet og sett inn batteriet (medfølger) (se fig. A).**
Symbolet ⊖ på batteriet skal vende mot ⊖ i batterirommet.

Merknader
- Fjern batteriet hvis du ikke skal bruke omslaget på lang tid, for å unngå skade som følge av batterilekkasje og korrosjon.
- Skift ut batteriet med et nytt når lysstyrken svekkes.

Hvis batteridekselet løsner (se fig. B)
Batteridekselet er konstruert slik at det løsner hvis det åpnes med for stor makt. Dekselet festes igjen ved å sette kroken inn i hullet i batterirommet fra den ene siden ① til den andre ②.

2 **Feste omslaget (se fig. C).**
Sett inn din Reader i retningen som er angitt med pilen ①, og fest den til omslaget ved å trykke bestemt på ②, ③.

Merk
- Pass på at din Reader settes inn i den retningen illustrasjonen viser, for riktig bruk.

3 **Løft den fleksible lysarmen og bøy den mot din Reader, og juster lyset til ønsket vinkel (se fig. D).**
Lyset slås på automatisk når du løfter den fleksible lysarmen, og slås av automatisk når du setter den fleksible armen tilbake i utgangsstillingen.

Merk
- Hvis lyset ikke tennes automatisk når du løfter den fleksible lysarmen, kontrollerer du batterinivået og at batteriet er riktig installert. Skift batteriet hvis batterinivået er lavt.

Lagre den fleksible lysarmen og slå av lyset (se fig. E)

Rett ut den fleksible lysarmen oppover som vist, sving lysenheten til utgangsstilling, og senk den deretter ned i festesporet. Lyset slås av automatisk.

Merk
- Pass på at den fleksible lysarmen sitter som den skal i festesporet.
- Hvis lyset ikke slås av automatisk, kontrollerer du at lysflaten vender mot apparatet og at lysenheten er plassert i utgangsstilling som vist i illustrasjonene E-Ⓐ.

Fjerne omslaget

Åpne omslaget og hold din Reader godt fast med venstre hånd. Skyv hjørnene ①, ② nedover, og fjern din Reader ③ fra omslaget (se fig. F).

Merk
- Vær oppmerksom på følgende når du fjerner omslaget fra din Reader, for å unngå feil.
  - La ikke Reader-enheten falle ut.
  - Unngå å vri Reader-enheten.

Spesifikasjoner

Batterilevetid
Maksimalt 19 timer *1 med et LR03-batteri (størrelse AAA)
*1 Varigheten over kan variere, avhengig av omgivelsestemperatur og bruksmåte.

Driftstemperatur
5 °C til 35 °C

Mål
Ca. 132 × 177 × 18 mm (b/h/d)

Vekt (inkludert batteri)
Ca. 135 g

Medfølgende deler
Omslag med lys × 1
Garanti × 1
LR03-batteri (størrelse AAA) × 1
Brukerhåndbok × 1

Design og spesifikasjoner kan endres uten varsel.

Merknader om bruk

- Unngå å plassere enheten på steder som er:
  - Svært varme eller kalde
  - Støvete eller skitne
  - Svært fuktige
  - Vibrerer
  - Sterke magnetfelt
  - Steder med mye sand
  - Eksponert for direkte sollys
- Unngå å slippe ned enheten eller utsette den for mekaniske støt.
- Pass på at metallgjenstander ikke kommer i kontakt med metalldelene på denne enheten. Hvis dette skjer, kan det føre til kortslutning og skade på enheten.
- Hold alltid metallkontaktene rene.
- Enheten må ikke demonteres eller endres.
- Enheten blir varm når den er i bruk. Dette er normalt.
- Hold enheten borte fra TV- eller AM-mottakere. Den kan forstyrre signalmottaket.
- Kontroller at det ikke er smuss eller støv inne i omslaget eller Reader-enheten før bruk, for å unngå skade på din Reader. Tørk om nødvendig av din Reader med en myk klut, for eksempel en renseklut for briller.
- Unngå å se rett mot lyset.

Om rengjøring
Rengjør enheten med en myk, tørr klut, eller en myk klut lett fuktet med et mildt vaskemiddel. Bruk ikke noen type løsemiddel, som alkohol eller parafin. Dette kan skade overflaten.
Hvis du har spørsmål om dette produktet:
Kundestøtte i Europa:
http://support.sony-europe.com/eBook/PRS

Svenska

Kundmeddelande: Följande information gäller enbart för utrustning såld i länder som tillämpar EU-direktiven

Tillverkare av denna product är Sony Corporation, 1-7-1 Konan Minato-ku Tokyo, 108-0075 Japan. Auktoriserad representant för EMC och produkt säkerhet är Sony Deutschland GmbH, Hedelfinger Strasse 61, 70327 Stuttgart, Germany. För service och garanti ärenden, var vänlig att titta I separat service och garanti dokument.

Omhändertagande av gamla elektriska och elektroniska produkter (Användbar i den Europeiska Unionen och andra Europeiska länder med separata insamlingssystem)

Symbolen på produkten eller emballaget anger att produkten inte får hanteras som hushållsavfall. Den skall i stället lämnas in på uppsamlingsplats för återvinning av el- och elektronikkomponenter. Genom att säkerställa att produkten hanteras på rätt sätt bidrar du till att förebygga eventuella negativa miljö- och hälsoeffekter som kan uppstå om produkten kasseras som vanligt avfall. Återvinning av material hjälper till att bibehålla naturens resurser. För ytterligare upplysningar om återvinning bör du kontakta lokala myndigheter eller sophämtningstjänst eller affären där du köpte varan.

Avfallsinstruktion rörande förbrukade batterier (gäller i EU och andra europiska länder med separata insamlingssystem)

Denna symbol på batteriet eller på förpackningen betyder att batteriet inte skall behandlas som vanligt hushållsavfall. På vissa batterier kan denna symbol användas i kombination med en kemisk symbol. Den kemiska symbolen för kvicksilver (Hg) eller bly (Pb) läggs till om batteriet innehåller mer än 0,0005% kvicksilver eller 0,004% bly.
För att säkerställa för att dessa batterier blir kastade på ett riktigt sätt, kommer du att bidra till att skydda miljön och människors hälsa från potentiella negativa konsekvenser som annars kunnat blivit orsakat av felaktig avfallshantering. Återvinning av materialet vill bidra till att bevara naturens resurser.
När det gäller produkter som av säkerhet, prestanda eller dataintegritetsskäl kräver permanent anslutning av ett inbyggt batteri, bör detta batteri bytas av en auktoriserad servicetekniker.
För att försäkra att batteriet blir behandlat korrekt skall det levereras till återvinningsstation för elektriska produkter när det är förbrukat.
För alla andra batterier, vänligen se avsnittet om hur man tar bort batteriet på ett säkert sätt. Lämna batteriet på en återvinningsstation för förbrukade batterier.
För mer detaljerad information rörande korrekt avfallshantering av denna produkt eller batterier, vänligen kontakta ditt kommunkontor, din avfallsstation eller din återförsäljare där du köpt produkten.

Innan användning

Innan du använder detta fodral bör du läsa igenom hela Bruksanvisningen och sedan spara den för framtida referens.
Detta bärskydd är uteslutande avsett för PRS-T2 och PRS-T1.

Komma igång

1 **Öppna luckan över batterifacket och sätt i batteriet (medföljer) (se fig A).**
Vänd batteriet så att markeringen ⊖ stämmer överens med markeringen ⊖ i batterifacket.

Obs!
- Om du inte har för avsikt att använda fodralet under en längre tid ska du ta ut batterierna för att undvika att de skadas p.g.a. batteriläckage och korrosion.
- Byt ut batteriet när ljusstyrkan på skärmen minskar.

Om luckan över batterifacket lossnar (se fig. B)
Luckan över batterifacket ska lossna om den öppnas med för stor kraft. För att sätta tillbaka luckan över batterifacket, för in den ena tappen i hålet ① och därefter den andra tappen ②.

2 **För att fästa fodralet (se fig. C).**
Stoppa in Reader i pilens riktning ① och fäst den i bärskyddet genom att trycka på punkterna ② och ③.

Obs!
- Se till att Reader stoppas in i den riktning som visas för att den ska fungera som önskat.

3 **Lyft upp läslampan och böj den fram mot Reader och ställ in den så att du får en behaglig läsvinkel (se fig. D).**
När du lyfter läslampan kommer den att tändas automatiskt. Läslampan släcks även automatiskt när du för tillbaka den till infällt läge.

Obs!
- Om läslampan inte tänds automatiskt när du lyfter den bör du kontrollera om batteriet sitter i ordentligt och att det inte är urladdat.

Föra undan läslampan och släcka lampan (se fig. E)

Räta upp den böjbara armen, vrid läslampan i läge och för sedan ner den i sitt förvaringsläge. Läslampan slocknar automatiskt.

Obs!
- Se till att läslampan förs ner ordentligt i sitt förvaringsläge.
- Om läslampan inte slocknar automatiskt, kontrollera att ljusöppningen är vänd mot enheten och att läslampan är helt nerfälld som visas på bilden E-Ⓐ.

Ta bort fodralet

Öppna fodralet och håll Reader ordentligt i vänster hand, tryck hörnet ①, ② nedåt och ta ur Reader 3 från fodralet (se fig. F).

Obs!
- Kom ihåg följande när du tar ur Reader från fodralet, i annat fall kan ett fel uppstå.
  - Låt inte Reader falla ur.
  - Vrid inte på Reader.

Tekniska data

Batteritid
Maximalt 19 timmar *1 med ett LR03 (storlek AAA) batteri
*1 Den tid som anges ovan kan skilja sig beroende på omgivningstemperatur och användningsstatus.

Arbetstemperatur
5°C till 35°C

Mått
Cirka 132 × 177 × 18 mm (b/h/d)

Vikt (inklusive batteri)
Cirka 135 g

Medföljande
Fodral med belysning × 1
Garanti × 1
LR03 (storlek AAA) batteri × 1
Bruksanvisning × 1

Rätt till ändringar av utförande och tekniska data förbehålles.

Att observera angående användning

- Placera inte enheten på platser som:
  - Är extremt varma eller kalla
  - Är dammiga eller smutsiga
  - Är mycket fuktiga
  - Vibrerar
  - Har starka magnetfält
  - Är sandiga
  - Är utsatta för direkt solljus
- Utsätt inte enheten för mekanisk chock och tappa den inte.
- Se till att inga metaller kommer i kontakt med metalldelar i enheten. Om detta inträffar kan en kortslutning uppstå och enheten kan skadas.
- Håll alltid metallkontakterna rena.
- Plocka inte isär eller modifiera enheten.
- Enheten kan bli varm under användning. Detta är normalt.
- Håll enheten borta från TV och AM-mottagare eftersom den kan störa dessa.
- För att undvika att skada Reader, se till att det inte finns smuts eller damm i fodralet eller i Reader innan användning. Torka vid behov av Reader eller fodral med en mjuk trasa, exempelvis en rengöringsduk för glasögon.
- Titta inte direkt i ljuskällan.

Om rengöring
Rengör enheten med en mjuk torr trasa eller en trasa fuktad i ett milt rengöringsmedel. Använd inga typer av lösningsmedel som alkohol eller bensin eftersom det kan skada ytan.
Om du har några frågor angående denna produkt:
Support för kunder i Europa:
http://support.sony-europe.com/eBook/PRS

Русский

Изготовитель: Сони Корпорейшн
Адрес: 1-7-1 Конан,
Минато-ку, Токио, Япония
Страна-производитель: Китай

Импортер на территории РФ и название и адрес организации, раположенной на территории РФ, уполномоченной принимать претензии от пользователей:

ЗАО "Сони Электроникс", 123103, Москва, Карамышевский проезд, 6, Россия

Дата, указанная на прилагаемой батарее, означает рекомендованный срок годности.

Год и месяц изготовления указаны на упаковке.

Утилизация отслужившего электрического и электронного оборудования (директива применяется в странах Евросоюза и других европейских странах, где действуют системы раздельного сбора отходов)

Перед использованием

Перед использованием этой обложки внимательно прочтите данное руководство пользователя и храните его под рукой для дальнейшего использования.
Эта обложка предназначена исключительно для моделей PRS-T2 и PRS-T1.

Начало работы

1 **Откройте крышку батарейного отсека и вставьте батарею (прилагается) (см. рис. A).**
Совместите метку ⊖ на батарее с меткой ⊖ в батарейном отсеке.

Примечания
- Если обложка не будет использоваться в течение длительного времени, извлеките батарею во избежание повреждения из-за утечки содержимого батареи и коррозии.
- При снижении яркости вставьте новую батарею.

Если крышка батареи отсоединяется (см. рис. B)
Крышка батареи разработана так, чтобы отсоединятся, если при открытии прилагаются чрезмерные усилия. Чтобы снова подсоединить крышку, вставьте фиксатор в отверстие батарейного отсека сначала с одной стороны ①, затем с другой ②.

2 **Подсоедините обложку (см. рис. C).**
Вставьте устройство Reader в направлении стрелки ① и прикрепите его к обложке, надежно прижав ②, ③.

Примечание
- Для обеспечения правильной работы, обязательно вставьте Reader в направлении, указанном маркировкой.

3 **Поднимите гибкий стержень освещения и согните в сторону устройства Reader, отрегулировав блок освещения таким образом, чтобы он находился под нужным удобным углом (см. рис. D).**
При поднятии гибкого стержня освещения свет автоматически включается, а при его возврате в исходное положение – автоматически выключается.

Примечание
- Если свет не включается автоматически при поднятии гибкого стержня освещения, проверьте уровень оставшегося заряда батареи и правильность ее установки; если уровень заряда низкий, вставьте новую батарею.

Хранение гибкого стержня освещения и выключение света (см. рис. E)

Выпрямите гибкий стержень освещения, как показано на рисунке, и поверните блок освещения в исходное положение, затем опустите стержень в отсек для хранения. Свет выключится автоматически.

Примечание
- Убедитесь, что гибкий стержень освещения правильно расположен в отсеке для хранения.
- Если свет не выключается автоматически, убедитесь, что световое отверстие направлено в сторону устройства, а блок освещения находится в исходном положении, как показано на рисунке E-Ⓐ.

Снятие обложки

Раскрыв обложку и надежно придерживая устройство Reader левой рукой, нажмите на угол ①, ②, а затем извлеките устройство Reader ③ из обложки (см. рис. F).

Примечание
- Учтите следующие рекомендации при снятии обложки с устройства Reader, так как в противном случае возможно его повреждение.
  - Не роняйте устройство Reader.
  - Не перегибайте устройство Reader.

Технические характеристики

Время работы от батареи
Максимум 19 часов *1 при использовании батареи LR03 (размер AAA)
*1 Вышеуказанное значение времени зависит от температуры окружающей среды или условий использования.

Рабочая температура
от 5°C до 35°C

Размеры
Прибл. 132 × 177 × 18 мм (ш/в/г)

Вес (с батареей)
Прибл. 135 г

Прилагаемые принадлежности
Обложка с источником света × 1
Гарантийный талон × 1
Батарея LR03 (размер AAA) × 1
Руководство пользователя × 1

Конструкция и характеристики могут изменяться без предварительного уведомления.

Примечания по использованию

- Не размещайте устройство в местах, где:
  - слишком жарко или холодно;
  - пыльно или грязно;
  - слишком влажно;
  - есть вибрация;
  - есть сильные магнитные поля;
  - есть песок;
  - есть воздействие прямых солнечных лучей.
- Не подвергайте устройство сильным механическим воздействиям и не роняйте.
- Не допускайте контакта металлических предметов с металлическими частями устройства. Это может стать причиной короткого замыкания и повреждения устройства.
- Поддерживайте металлические контакты в чистоте.
- Не разбирайте и не изменяйте устройство.
- Во время работы устройство нагревается. Это не является неисправностью.
- Используйте устройство на расстоянии от телевизора или радиоприемника в диапазоне AM, так как оно может создать помехи для приема.
- Для предотвращения возможных повреждений перед использованием устройства Reader убедитесь, что внутри обложки или устройства Reader нет загрязнений и пыли. При необходимости протрите обложку или устройство Reader мягкой тканью, например чистящей тканью для очков.
- Не смотрите непосредственно на источник света.

Чистка
Устройство необходимо чистить мягкой сухой тканью или тканью, слегка смоченной в слабом растворе моющего средства. Не пользуйтесь растворителями (например, спиртом или бензином), так как они могут повредить покрытие корпуса.
При возникновении каких-либо вопросов, связанных с этим продуктом, обратитесь по следующим адресам:
Поддержка клиентов в Европе:
http://support.sony-europe.com/eBook/PRS

Українська

Виробник: Sony Corporation 1-7-1, Konan, Minato-ku, Tokyo, Japan, 108-0075

Уповноважений представник в Україні:
ТОВ «Соні Україна», вул.
Спаська 30, м.Київ, 04070, Україна

Обладнання відповідає вимогам:
- Технічного регламенту з електромагнітної сумісності обладнання (постанова КМУ від 29.07.2009 № 785).
- Технічного регламенту обмеження використання деяких небезпечних речовин в електричному та електронному обладнанні (постанова КМУ від 03/12/2008 №1057).

Країна-виробник: Китай

Дата виробництва пристрою
Рік і місяць виробництва зазначені на картонній упаковці.
Щоб дізнатися дату виробництва, див. символ «P/D».
P/D: $\underbrace{XX}_{1}\ \underbrace{XXXX}_{2}$
1. Місяць
2. Рік

Перед використанням

Перед використанням захисної обкладинки уважно прочитайте цей Посібник користувача і збережіть його на майбутнє.
Захисна обкладинка призначена виключно для моделей PRS-T2 і PRS-T1.

Початок роботи

1 **Відкрийте кришку батарейного відсіку і вставте батарейку (постачається) (див. мал. A).**
Позначка ⊖ на батарейці має співпадати з позначкою ⊖ у батарейному відсіку.

Примітки
- Якщо ви не збираєтеся користуватися захисною обкладинкою протягом тривалого часу, витягніть батарейку, щоб уникнути її протікання і корозії.
- У разі зниження яскравості вставте нову батарейку.

Якщо кришка батарейного відсіку від'єдналася (див. мал. B)
У разі застосування надмірної сили для відкривання кришки батарейного відсіку вона від'єднується. Щоб закріпити кришку, вставте гачок у заглиблення з одного боку відсіку ①, а потім з іншого ②.

2 **Вдягання захисної обкладинки (див. мал. C).**
Вставте Reader у напрямку стрілки ① і міцно притисніть до захисної обкладинки ②, ③.

Примітки
- Для належного функціонування слід обов'язково вставити Reader у правильному напрямку.

3 **Підніміть гнучку освітлювальну консоль і нагніть її до Reader, а потім встановіть лампу під зручним кутом (див. мал. D).**
Світло вмикається автоматично при підніманні гнучкої освітлювальної консолі. Коли ви повертаєте гнучку консоль у вихідне положення, світло вимикається.

Примітки
- Якщо світло автоматично не вмикається при підніманні гнучкої освітлювальної консолі, перевірте заряд батарейки і переконайтеся, що вона правильно вставлена. Якщо заряд надто низький, вставте нову батарейку.

Повернення гнучкої освітлювальної консолі у вихідне положення й вимкнення світла (див. мал. E)

Вирівняйте гнучку освітлювальну консоль, як показано на малюнку, поверніть лампу у вихідне положення і опустіть консоль у спеціальний відсік. Світло вимикається автоматично.

Примітка
- Правильно складіть гнучку освітлювальну консоль у відсік для зберігання.
- Якщо світло не вимикається автоматично, переконайтеся, що світловий отвір повернутий до пристрою, а лампа знаходиться у вихідному положенні, як показано на E-Ⓐ.

Знімання захисної обкладинки

Відкрийте захисну обкладинку і, міцно тримаючи Reader лівою рукою, натисніть кут ①, ② вниз, а потім витягніть Reader ③ з обкладинки (див. мал. F).

Примітка
- Щоб попередити пошкодження Reader, під час знімання захисної обкладинки слід пам'ятати про наступне.
  - Пильнуйте, щоб Reader не випав.
  - Не згинайте Reader.

Технічні характеристики

Тривалість роботи від батарейки
До 19 годин *1 з батарейкою LR03 (розмір AAA)
*1 Фактична тривалість залежить від навколишньої температури і режиму використання.

Робоча температура
5-35°C

Розміри
Приблизно 132 × 177 × 18 мм (Ш × В × Т)

Вага (з батарейкою)
Приблизно 135 г

Комплект постачання
1 захисна обкладинка з лампою
1 гарантійний талон
1 батарейка LR03 (розмір AAA)
1 посібник користувача

Конструкція й технічні характеристики можуть бути змінені без попередження.

Примітки щодо використання

- Не залишайте пристрій у місцях, де він буде зазнавати впливу
  - дуже високих чи низьких температур,
  - бруду чи пилу,
  - надмірної вологи,
  - вібрації,
  - сильних магнітних полів,
  - піску,
  - прямих променів сонця.
- Оберігайте пристрій від механічних ударів і не кидайте його.
- Пильнуйте, щоб металеві предмети не контактували з металевими деталями пристрою. Контакт може спричинити коротке замикання й пошкодження пристрою.
- Металеві контакти повинні бути завжди чистими.
- Не розбирайте і не модифікуйте пристрій.
- У процесі використання пристрій нагрівається. Це нормальне явище.
- Щоб пристрій не створював перешкод для прийому сигналу, тримайте його подалі від телевізора та AM-приймача.
- Щоб уникнути пошкодження Reader, перед використанням переконайтеся, що всередині Reader та захисної обкладинки немає пилу і бруду. За потреби протріть захисну обкладинку чи Reader шматком м'якої тканини, наприклад серветкою для окулярів.
- Не дивіться прямо на лампу.

Чищення
Для чищення пристрою використовуйте суху м'яку ганчірку або м'яку ганчірку, змочену у слабкому розчині миючого засобу. Не використовуйте розчинники (алкоголь, бензин тощо) — це може призвести до пошкодження покриття.

Знайти відповіді на питання стосовно цього виробу можна на наступних веб-сторінках.
Підтримка для користувачів із Європи:
http://support.sony-europe.com/eBook/PRS