Register your product and get support at
www.philips.com/welcome

HP8654
HP8664
HP8666

EN	User manual	LV	Lietotāja rokasgrāmata
BG	Ръководство за потребителя	PL	Instrukcja obsługi
CS	Příručka pro uživatele	RO	Manual de utilizare
ET	Kasutusjuhend	RU	Руководство пользователя
HR	Korisnički priručnik	SK	Príručka užívateľa
HU	Felhasználói kézikönyv	SL	Uporabniški priročnik
KK	Қолданушының нұсқасы	SR	Korisnički priručnik
LT	Vartotojo vadovas	UK	Посібник користувача

PHILIPS

Specifications are subject to change without notice
© 2014 Koninklijke Philips N.V.
All rights reserved.

3140 035 38864

English

Congratulations on your purchase, and welcome to Philips! To fully benefit from the support that Philips offers, register your product at www.philips.com/welcome.

1 Important

Read this user manual carefully before you use the appliance and keep it for future reference.

- WARNING: Do not use this appliance near water.
- When the appliance is used in a bathroom, unplug it after use since the proximity of water presents a risk, even when the appliance is switched off.
- WARNING: Do not use this appliance near bathtubs, showers, basins or other vessels containing water.
- Always unplug the appliance after use.
- If the appliance overheats, it switches off automatically. Unplug the appliance and let it cool down for a few minutes. Before you switch the appliance on again, check the grilles to make sure they are not blocked by fluff, hair, etc.
- If the mains cord is damaged, you must have it replaced by Philips, a service centre authorised by Philips or similarly qualified persons in order to avoid a hazard.
- This appliance can be used by children aged from 8 years and above and persons with reduced physical, sensory or mental capabilities or lack of experience and knowledge if they have been given supervision or instruction concerning use of the appliance in a safe way and understand the hazards involved. Children shall not play with the appliance. Cleaning and user maintenance shall not be made by children without supervision.
- For additional protection, we advise you to install a residual current device (RCD) in the electrical circuit that supplies the bathroom. This RCD must have a rated residual operating current not higher than 30mA. Ask your installer for advice.
- Never block the air grilles.
- Before you connect the appliance, ensure that the voltage indicated on the appliance corresponds to the local power voltage.
- Do not use the appliance for any other purpose than described in this manual.
- Do not use the appliance on artificial hair.
- Only use the appliance on human hair.
- When the appliance is connected to the power, never leave it unattended.
- Never use any accessories or parts from other manufacturers or that Philips does not specifically recommend. If you use such accessories or parts, your guarantee becomes invalid.
- Do not wind the mains cord around the appliance.
- Wait until the appliance has cooled down before you store it.
- Prevent the hot surfaces of the appliance from coming into contact with your skin.
- If you use the appliance on color-treated hair, the brush body surface may stain.
- Do not rinse the appliance/brushes under the tap.
- Do not activate brush rotation switch without any attachment attached.
- Do not insert metal objects into the air grilles to avoid electric shock.

Noise Level: Lc= 81 dB(A)

Electromagnetic fields (EMF)

This Philips appliance complies with all applicable standards and regulations regarding exposure to electromagnetic fields.

Environment

Your product is designed and manufactured with high quality materials and components, which can be recycled and reused. When this crossed-out wheeled bin symbol is attached to a product it means the product is covered by the European Directive 2012/19/EU.

Please inform yourself about the local separate collection system for electrical and electronic products.

Please act according to your local rules and do not dispose of your old products with your normal household waste. The correct disposal of your old product will help prevent potential negative consequences for the environment and human health.

2 Introduction

The Philips Dynamic Volumebrush is an airstyler with automatic rotation system to help you create different styles, while keeping hair smooth and shiny. The mixed bristle brushes add volume and movement while the retractable brush creates defined wave without tangles. The styler's unique tourmaline ceramic coating protects and revitalizes hair while you style. This special coating conducts heat effectively with no hot spots and adds shine with every stroke.

(Only for HP8664, HP8666) Ionic conditioning prevents frizz, maximizes shine for your hair.

3 Overview

① Brush release button
② Rotation speed switch(**I** -LOW, **II** -HIGH)
③ Integrated temperature and airflow switch
④ Rotation direction buttons
⑤ Handle
⑥ Hanging loop
⑦ 50mm mixed bristle brush
(Suitable to add volume, body and movement for longer hair-length)
⑧ 38mm mixed bristle brush (only for HP8666)
(Suitable to create natural waves for all hair length)
⑨ Bristle retraction knob
⑩ Retractable bristle brush
(Suitable for adding defined waves without tangles)
⑪ Pouch for storage (only for HP8666)
⑫ Protection cap for 38mm / 50mm mixed bristle brush

4 Use the Airstyler

We recommend that you practice the appliance using **Low** rotation speed (②) for 2 to 3 times so that you can get used to how the rotation works.

Note

- Always let the appliance and attachments cool down before you connect or disconnect the attachments.
- The appliance is most effective on towel-dry hair.
- To prevent excessive pulling of hairs, the appliance is provided with a security feature. If the pressure of your hair on the brush exceeds a certain limit, the rotation slows down.

1 **(Fig.A)** Choose the brush attachment that best fit your desired hairstyle and snap it onto the styler.
- **(Fig. B)** To remove the attachment, press the brush release button (①) and pull it off.

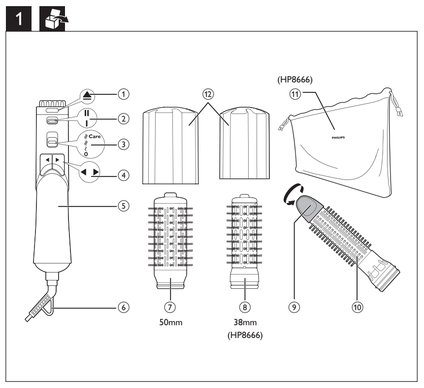

2 Comb through your hair and divide them into small sections.
3 Select the desired setting to switch on the appliance (③):
- **Care** : Caring temperature with strong airflow to set your style.
- : High temperature with strong airflow for fast drying.
- : Warm temperature with gentle airflow to protect damp hair from becoming too dry.
- **0** : Off.

↳ (Only for HP8664, HP8666)The ion function is automatically activated when the appliance is switched on. The function provides additional shine and reduces frizz.

With 38mm / 50mm mixed bristle brushes

1 **(Fig. E)** Place the brush into the hair tips. Press the rotation direction button (④), and roll up to hair roots.
2 Keep the brush at hair roots until the hair is completely dry.
3 **(Fig. F)** Press the rotation direction button (④) in the opposite direction and move the brush away from the hair.
- **(Fig. H, I, J)** To create flicks, press and hold the rotation direction button (④) while continuously brushing in either inwards or outwards direction to style only hair ends.

With retractable bristle brush

1 **(Fig. C)** Turn the knob (⑨) to fully extract the bristles.
2 **(Fig. K)** Wrap hair tips once around the barrel.
3 **(Fig. L)** Once the hair is secure, press the rotating button (④) to wind up the hair.
4 Keep the brush in the position until your hair is completely dry.
5 **(Fig. M)** Turn the knob to retract the bristles and remove the brush from your hair.

After styling:
Apply hair spray to your hair to fix the style for long lasting results.

Styling Tips

- The brush attachments work the best when hair is 80% dry.
- It is recommended to use **LOW SPEED** setting when styling with retractable bristle brush.
- Take smaller hair strand for more defined result.
- To avoid hair from tangling, try instead to have short stops when using the rotation buttons to ensure hair is nicely rolled onto the barrel.
- (Only for HP8666) 38mm brush is suitable for all hair length, especially for those with bob hair or shoulder-length hair, while 50mm brush works best for longer hair. Select suitable brush before styling.

5 After use

1 Switch off and unplug the appliance.
2 Place it on a heat-resistant surface until it cools down.
3 Clean the appliance and attachments with a damp cloth. Remove hairs and dust from the brush attachment with your fingers but never insert metal objects into the appliance for cleaning.
4 Always use the protection cap (⑫) to store the mixed bristle brush attachments.
5 Keep the appliance in a safe and dry place, free of dust. You can also hang the appliance with its hanging loop (⑥).

6 Guarantee and service

If you need information e.g. about replacement of an attachment or if you have a problem, please visit the Philips website at www.philips.com/support or contact the Philips Customer Care Centre in your country. The phone number is in the worldwide guarantee leaflet. If there is no Consumer Care Centre in your country, go to your local Philips dealer.

Български

Поздравяваме ви за покупката и добре дошли във Philips! За да се възползвате изцяло от предлаганата от Philips поддръжка, регистрирайте продукта си на www.philips.com/welcome.

1 Важно

Преди да използвате уреда, прочетете внимателно това ръководство за потребителя и го запазете за справка в бъдеще.

- ПРЕДУПРЕЖДЕНИЕ: Не използвайте уреда близо до вода.
- Ако уредът се използва в банята, след употреба го изключвайте от контакта. Близостта да вода води до риск, дори когато уредът не работи.
- ПРЕДУПРЕЖДЕНИЕ: Не използвайте уреда близо до вани, душове, мивки или други съдове с вода.
- След употреба винаги изключвайте уреда от контакта.
- При пряговане уредът се изключва автоматично. Изключете уреда и го оставете да изстива няколко минути. Преди да включите отново уреда, проверете дали решетките не са задръстени с пух, косми и др.
- С оглед предотвратяване на опасност, при повреда в захранващия кабел той трябва да бъде сменен от Philips, оторизиран от Philips сервиз или квалифициран техник.
- Този уред може да се използва от деца на възраст над 8 години и от хора с намалени физически възприятия или умствени недостатъци или без опит и познания, ако са инструктирани за безопасна употреба на уреда и са под наблюдение с цел гарантиране на безопасна употреба и ако са им разяснени евентуалните опасности. Не позволявайте на деца да си играят с уреда. Не позволявайте на деца да извършват почистване или поддръжка на уреда без надзор.
- За допълнителна защита ви съветваме да инсталирате в електрозахранващата мрежа на банята дефектно-токова защита (RCD). Тази RCD трябва да е с обявен работен ток на утечка не повече от 30 mA. Обърнете се за съвет към квалифициран електротехник.
- Никога не блокирайте притока на въздух през решетката.
- Преди да включите уреда в контакта, проверете дали посоченото върху уреда напрежение отговаря на това на местната електрическа мрежа.
- Не използвайте уреда за цели, различни от указаното в това ръководство.
- Не използвайте уреда на изкуствена коса.
- Използвайте уреда само върху човешка коса.
- Никога не оставяйте уреда без надзор, когато е включен в електрическата мрежа.
- Никога не използвайте аксесоари или части от други производители или такива, които не са специално препоръчани от Philips. При използване на такива аксесоари или части вашата гаранция става невалидна.
- Не навивайте захранващия кабел около уреда.
- Изчакайте уреда да изстине, преди да го приберете.
- Предпазвайте горещите повърхности на уреда от контакт с кожата ви.
- Ако уредът се използва на боядисана коса, повърхността на тялото на четката може да се оцвети.
- Не мийте уреда и четките с течаща вода.
- Не включвайте превключвателя за въртене на четката без да сте поставили четка.
- За избягване на токов удар не пъхайте метални предмети през решетките за въздух.

Ниво на шума: Lc= 81 dB[A]

Електромагнитни полета (EMF)

Този уред на Philips е в съответствие с нормативната уредба и всички действащи стандарти, свързани с излагането на електромагнитни излъчвания.

Околна среда

Продуктът е разработен и произведен от висококачествени материали и компоненти, които могат да бъдат рециклирани и използвани повторно.
Когато към изделието е прикачен задраскан символ на контейнер за отпадъци, това означава, че то отговаря на Европейска Директива 2012/19/ЕС.

Осведомете се относно местната система за разделно събиране на отпадъци за електрическите и електронните продукти.
Съобразявайте се с местните разпоредби и не изхвърляйте старите си продукти с обикновените битови отпадъци. Правилният начин на изхвърляне на старото изделие ще спомогне за отстраняването на потенциални отрицателни последствия за човешката среда и човешкото здраве.

2 Въведение

Dynamic Volumebrush на Philips е маша за оформяне с въздух с автоматична въртяща се система, за да ви помогне да създавате различни стилове, като поддържате косата си гладка и бляскава. Четките със смесени косми добавят обем и движение, докато прибираната се четка създава насочени вълни без заплитания. Уникалното турмалиново керамично покритие на този уред за оформяне предпазва и ревитализира косата, докато оформяте. Специалното покритие провежда ефективно топлина без горещи зони и добавя блясък с всяко движение.

(Само за HP8664, HP8666) Йонното освежаване предотвратява закъдрянето, увеличава бляскава на вашата коса.

3 Общ преглед

① Бутон за освобождаване на четката
② Ключ за скорост на въртене (**I** -НИСКА, **II** -ВИСОКА)
③ Вграден ключ за температура и въздушен поток
④ Бутони за посока на въртене
⑤ Дръжка
⑥ Ухо за закачване
⑦ 50 мм четка със смесени косми
(Подходяща за добавяне на обем, пълнот и движение за дълги коси)
⑧ 38 мм четка със смесени косми (само за HP8666)
(Подходяща за създаване на естествени вълни за коса с всякаква дължина)
⑨ Бутон за прибиране на зъбците на четката
⑩ Четка с прибиращи се зъбци
(Подходяща за създаване на насочени вълни без заплитания)
⑪ Торбичка за съхранение (само за HP8666)
⑫ Предпазна капачка за 38 мм/50 мм четка със смесени косми

4 Използване на машата за оформяне

Препоръчваме да използвате уреда, като използвате **Ниска** скорост на въртене (②) в продължение на 2 до 3 пъти, за да свикнете с въртенето.

Забележка

- Винаги оставяйте уреда и приставките да се охладят, преди да поставяте или сваляте приставки.
- Уредът е най-ефикасен, когато косата е подсушена с кърпа.
- За да се предотврати счубването, уредът е снабден със система за защита. Ако натискът на вашата коса върху четката премине определена граница, въртенето се забавя.

1 **(фиг. A)** Изберете приставката за четка, която най-добре пасва на желаната от вас прическа, и я закрепете към машата.
- **(фиг. B)** За да махнете приставката, натиснете бутона за освобождаване на четката (①) и я издърпайте.

2 Срешете косата и я разделете на малки кичури.
3 Изберете желаната настройка, за да включите уреда (③):
- **Care** : Щадяща температура и силна въздушна струя за фиксиране на прическата.
- : Висока температура и силна въздушна струя за бързо сушене.
- : Умерена температура и умерена въздушна струя за предпазване на мократа коса от прекалено изсушаване.
- **0** : Изключване

↳ (Само за HP8664, HP8666) Функцията за йонизиране се активира автоматично, когато включите уреда. Функцията дава допълнителен блясък и намалява начупването.

С 38 мм/50 мм четки със смесени косми

1 **(фиг. E)** Поставете четката в краищата на косата. Натиснете бутона за посока на въртене (④) и навийте нагоре до корените на косата.
2 Задържте четката в корените на косата, докато косата изсъхне напълно.
3 **(фиг. F)** Натиснете бутона за посока на въртене (④) в обратна посока и преместете четката далеч от косата.
- **(фиг. H, I, J)** За да създадете кичури, натиснете и задържте бутона за посока на въртене (④) като непрекъснато разресвате в посока навътре или навън, за да оформите само краищата на косата.

С четка с прибиращи се зъбци

1 **(фиг. C)** Завъртете копчето (⑨), за да извлечете напълно космите.
2 **(фиг. K)** Увийте краищата на косата, след като са около дръжката.
3 **(фиг. L)** След като косата е защитена, натиснете бутона за въртене (④), за да навиете косата.
4 Дръжте четката в позиция, докато косата стане суха.
5 **(фиг. M)** Завъртете ключа, за да приберете зъбците, и извадете четката от косата си.

След оформяне:
Нанесете спрей за коса върху косата си, за да фиксирате стила за дълготрайни резултати.

Съвети за оформянето

- Приставката за четка работи най-добре, когато косата е на 80% суха.
- Препоръчително е да използвате настройка за **НИСКА СКОРОСТ**, когато оформяте с четка с прибиращи се зъбци.
- Вземете малък кичур коса за по-добри резултати.
- За да избегнете заплитане на косата, опитайте да правите кратки спирания, когато използвате бутоните за въртене, за да гарантирате, че косата е добре навита около дръжката.
- (Само за P8666) 38 мм четка, подходяща за всякаква дължина на косата, особено за тези с къси прически или с дължина до рамото, докато 50 мм четка работи най-добре при дълги коси. Изберете подходяща четка преди оформяне.

5 След употреба

1 Изключете уреда и извадете щепсела от контакта.
2 Оставете уреда върху топлоустойчива повърхност, докато се охлади.
3 Почистете уреда и четките с влажна кърпа. Почиствайте космите и праха от приставките за четка, но никога не пъхайте в уреда метални предмети, за да го почистите.
4 Винаги използвайте предпазната капачка (⑫) за съхранение на приставките за четка със смесени косми.
5 Приберете уреда на безопасно и сухо място без прах. Можете също да закачите уреда за неговата кука (⑥).

6 Гаранция и сервиз

Ако се нуждаете от информация, например за замяна на приставка, или имате проблем, посетете уеб сайта на Philips на адрес www.philips.com/support или се обърнете към Центъра за обслужване на клиенти на Philips във вашата страна. Телефонният номер е посочен в международната гаранционна карта. Ако във вашата страна няма Център за обслужване на потребители, обърнете се към местния търговец на уреди на Philips.

Čeština

Gratulujeme k nákupu a vítáme vás mezi uživateli výrobků společnosti Philips! Chcete-li využívat všech výhod podpory nabízené společností Philips, zaregistrujte svůj výrobek na stránkách www.Philips.com/welcome.

1 Důležité

Před použitím tohoto přístroje si pečlivě přečtěte tuto uživatelskou příručku a uschovejte ji pro budoucí použití.

- VAROVÁNÍ: Nepoužívejte tento přístroj v blízkosti vody.
- Pokud je přístroj používán v koupelně, odpojte po použití jeho síťovou zástrčku ze zásuvky, neboť blízkost vody představuje riziko i v případě, že je přístroj vypnutý.
- VAROVÁNÍ: Nepoužívejte přístroj v blízkosti van, sprch, umyvadel nebo jiných nádob s vodou.
- Po použití přístroj vždy odpojte ze sítě.
- Pokud se přístroj přehřeje, automaticky se vypne. Odpojte přístroj a nechte ho několik minut vychladnout. Než přístroj znovu zapnete, přesvědčte se, že mřížky vstupu a výstupu vzduchu nejsou blokovány například prachem, vlasy apod.
- Pokud by byl poškozen napájecí kabel, musí jeho výměnu provést společnost Philips, autorizovaný servis společnosti Philips nebo obdobně kvalifikovaní pracovníci, aby se předešlo možnému nebezpečí.
- Děti od 8 let věku a osoby s omezenými fyzickými, smyslovými nebo duševními schopnostmi nebo nedostatkem zkušeností a znalostí mohou tento přístroj používat v případě, že jsou pod dohledem nebo byly poučeny o bezpečném používání přístroje a chápou rizika, která mohou hrozit. Děti si s přístrojem nesmí hrát. Čištění a uživatelskou údržbu nesmí provádět děti bez dozoru.
- Jako dodatečnou ochranu doporučujeme instalovat do elektrického obvodu koupelny proudový chránič. Jmenovitý zbytkový provozní proud tohoto proudového chrániče nesmí být vyšší než 30 mA. Více informací vám poskytne elektrikář.
- Mřížky pro vstup vzduchu udržujte trvale volné.
- Před zapojením přístroje se ujistěte, zda napětí uvedené na přístroji odpovídá místnímu napětí.
- Nepoužívejte přístroj pro jiné účely než uvedené v této příručce.
- Přístroj nepoužívejte na umělé vlasy.
- Přístroj používejte pouze na lidské vlasy.
- Je-li přístroj připojen k napájení, nikdy jej neponechávejte bez dozoru.
- Nikdy nepoužívejte příslušenství nebo díly od jiných výrobců nebo takové, které nebyly doporučeny společností Philips. Použijete-li takové příslušenství nebo díly, pozbývá záruka platnosti.
- Nenavíjejte napájecí kabel okolo přístroje.
- Před uložením přístroje počkejte, až zcela vychladne.
- Dbejte, aby se horké plochy přístroje nedotýkaly pokožky.
- Používejte-li přístroj na barvené vlasy, může dojít k zabarvení povrchu kartáče.
- Přístroj ani kartáče neoplachujte pod tekoucí vodou.
- Neaktivujte rotační spínač kartáče, nejsou-li k přístroji připojeny žádné nástavce.
- Nevkládejte kovové předměty do mřížek pro vstup a výstup vzduchu. Předejdete tak úrazu elektrickým proudem.

Hladina hluku: Lc = 81 dB (A)

Elektromagnetická pole (EMP)

Tento přístroj Philips odpovídá všem platným normám a předpisům týkajícím se elektromagnetických polí.

Životní prostředí

Výrobek je navržen a vyroben z vysoce kvalitního materiálu a součástí, které lze recyklovat a znovu používat.
Pokud je výrobek označen symbolem přeškrtnutého kontejneru, znamená to, že výrobek podléhá evropské směrnici 2012/19/EU.
Zjistěte si informace o místním systému sběru tříděného odpadu elektrických a elektronických výrobků.
Postupujte podle místních nařízení a nelikvidujte staré výrobky spolu s běžným komunálním odpadem. Správnou likvidací starého výrobku pomůžete předejít možným negativním dopadům na životní prostředí a lidské zdraví.

2 Úvod

Philips Dynamic Volumebrush je kulma s automatickým otočným systémem, který vám pomůže vytvořit různé styly a zachovat hladké a lesklé vlasy. Kartáče se smíšenými štětinkami přidávají objem a pohyb, zatímco vysunovací kartáč vytváří přesné konturv vln bez zacuchání. Jedinečný turmalínový keramický povrch kulmy chrání a revitalizuje vlasy během úpravy účesu. Tento speciální povrch účinně vede teplo a přitom nevytváří žádná horká místa. Každý tah dodává vlasům lesk.
(pouze modely HP8664, HP8666) Iontožní technologie předchází zacuchávání a maximalizuje lesk vlasů.

3 Přehled

① Tlačítko pro uvolnění kartáče
② Přepínač rychlosti otáčení (**I** – NÍZKÁ, **II** – VYSOKÁ)
③ Integrovaný přepínač teploty a proudění vzduchu
④ Tlačítka ovládání směru otáčení
⑤ Rukojeť
⑥ Závěsná smyčka
⑦ 50mm kartáč se smíšenými štětinkami
(zlepší objem a pohyb vlasů pro delší vlasy)
⑧ 38mm kartáč se smíšenými štětinkami (pouze model HP8666)
(vytvoří přirozené vlny pro všechny délky vlasů)
⑨ Knoflík pro zatažení štětinek
⑩ Kartáč se zasunovacími štětinkami
(vytvoří přesné kontury vln bez zacuchání)
⑪ Úložné pouzdro (pouze model HP8666)
⑫ Ochranný kryt pro 38mm/50mm kartáč se smíšenými štětinkami

4 Použití kulmy

Doporučujeme 2krát až 3krát vyzkoušet přístroj na nízkou rychlost otáčení (②), abyste si zvykli na tento proces.

Poznámka

- Před připojováním nebo odpojováním nástavců vždy nechte přístroj a nástavce vychladnout.
- Na takto vysušených vlasech je přístroj nejefektivnější.
- Přístroj je vybaven bezpečnostním systémem, který zabraňuje vytrhávání vlasů. Pokud dojde k překročení určitého limitu v napnutí vlasů na kartáči, otáčení se zpomalí.

1 **(obr. A)** Vyberte si kartáčový nástavec, který se bude nejvíce hodit na požadovaný účes a nasaďte jej na kulmu.
- **(obr. B)** Chcete-li sejmout nástavec, stiskněte tlačítko pro uvolnění kartáče (①) a sejměte jej.

2 Učešte si vlasy a rozdělte je na menší prameny.
3 Přístroj zapněte výběrem požadovaného nastavení (③):
- **Care** : Šetrná teplota a slabý proud vzduchu pro zpevnění účesu.
- : Vysoká teplota a silný proud vzduchu pro rychlé vysoušení.
- : Mírná teplota a jemný proud vzduchu pro ochranu vlhkých vlasů před přesušením.
- **0** : Vypnuto.

↳ (pouze model HP8664, HP8666) Funkce iontů je automaticky aktivována, když je přístroj zapnutý. Funkce poskytuje dodatečný lesk a redukuje zacuchání.

S 38mm/50mm kartáčem se smíšenými štětinkami

1 **(obr. E)** Kartáč umístěte ke konečkům vlasů. Stiskněte tlačítko ovládání směru otáčení (④) a natočte kulmu ke kořínkům vlasů.
2 Kartáč u kořínků přidržte až do úplného vysušení vlasů.
3 **(obr. F)** Stiskněte tlačítko ovládání směru otáčení (④) do opačného směru a oddalte kartáč od vlasů.
- **(obr. H, I, J)** Chcete-li vytvořit vlny, stiskněte a podržte tlačítko ovládání směru otáčení (④), zatímco budete neustále česat směrem dovnitř a ven a postarále se tím o konečky vlasů.

Kartáč se zasunovacími štětinkami

1 **(obr. C)** Otočením knoflíku (⑨) plně vysuňte štětinky.
2 **(obr. K)** Jednou obtočte konečky vlasů kolem válce.
3 **(obr. L)** Jakmile jsou vlasy zajištěné, stiskněte tlačítko otáčení (④) a natočte vlasy.
4 Přidržte kartáč v této pozici, dokud nebudou vlasy úplně suché.
5 **(obr. M)** Otočením knoflíku zasuňte štětinky a vytáhněte kartáč z vlasů.

Po stylingu:
Na své vlasy aplikujte sprej na vlasy, čímž zajistíte dlouhotrvající účinek.

Tipy pro styling

- Kartáčový nástavec funguje nejlépe, když jsou z 80 % suché.
- Doporučujeme používat nastavení **NÍZKÉ RYCHLOSTI**, když upravujete účes pomocí kartáče se zasunovacími štětinkami.
- Chcete-li dosáhnout kvalitnějších výsledků, vezměte menší pramen vlasů.
- Chcete-li zamezit zacuchání, dávejte si menší přestávky během používání tlačítek otáčení, zajistíte tak správné natočení vlasů na válec.
- (pouze model HP8666) 38mm kartáč je vhodný pro všechny délky vlasů, obzvláště pro mikádo nebo vlasy po ramena, zatímco 50mm kartáč je určen spíše pro delší vlasy. Před stylingem vyberte vhodný kartáč.

5 Po použití

1 Přístroj vypněte a odpojte od sítě.
2 Položte jej na žáruvzdorný povrch, dokud nevychladne.
3 Přístroj a jeho nástavce čistěte vlhkým hadříkem. Z kartáčového nástavce ručně odstraňte vlasy a prach, ale do přístroje nikdy nevkládejte kovové předměty za účelem čištění.
4 Vždy používejte ochrannou krytku (⑫), abyste chránili kartáčové nástavce se smíšenými přírodními štětinkami.
5 Přístroj skladujte na bezpečném, suchém a bezprašném místě. Přístroj můžete také pověsit na závěsnou smyčku (⑥).

6 Záruka a servis

Pokud byste měli jakýkoli problém (např. s výměnou nástavce) nebo pokud potřebujete více informací, navštivte webovou stránku společnosti Philips www.philips.com/support nebo se obraťte na středisko péče o zákazníky společnosti Philips ve vaší zemi. Telefonní číslo je uvedeno v letáčku s celosvětovou zárukou. Pokud se ve vaší zemi středisko péče o zákazníky společnosti Philips nenachází, obraťte se na místního prodejce výrobků Philips.

Eesti

Õnnitleme ostu puhul ja tervitame Philipsi poolt! Philipsi pakutava tootetoe eeliste täielikuks kasutamiseks registreenige oma toode veebisaidil www.philips.com/welcome.

1 Tähtis

Enne seadme kasutamist lugege seda kasutusjuhendit hoolikalt ja hoidke see edaspidiseks alles.

- HOIATUS: ärge kasutage seda seadet vee läheduses.
- Pärast seadme kasutamist vannitoas võtke pistik kohe pistikupesast välja, kuna vee lähedus kujutab endast ohtu ka väljalülitatud seadme korral.
- HOIATUS: ärge kasutage seda seadet vannide, duššide, basseinide või teiste vettsisaldavate anumate läheduses.
- Võtke seade alati pärast kasutamist vooluvõrgust välja.
- Ülekuumenemisel lülitub seade automaatselt välja. Lülitage seade vooluvõrgust välja ja laske mõned minutid jahtuda. Enne kui lülitate seadme uuesti sisse, kontrollige, ega õhuavad pole ebemete, juuste vms ummistunud.
- Kui toitejuhe on rikutud, siis ohtlike olukordade vältimiseks tuleb lasta toitejuhe vahetada Philipsis, Philipsi volitatud hoolduskeskuses või samasugust kvalifikatsiooni omaval isikul.
- Seda seadet võivad kasutada lapsed alates 8. eluaastast ning füüsiliste puuete ja vaimuhäiretega isikud või isikud, kellel puuduvad kogemused ja teadmised, kui neid valvatakse või neile on antud juhendid seadme ohutu kasutamise kohta ja nad mõistavad sellega seotud ohte. Lapsed ei tohi seadmega mängida. Lapsed ei tohi seadet ilma järelevalveta puhastada ega hooldada.
- Täiendavaks kaitseks soovitame vannitoa ellektrisüsteemi paigaldada rikkevoolukaitsme (RCD). Rikkevoolukaitsme (RCD) rakendusvool ei tohi ületada 30 mA. Küsige elektrikult nõu.
- Ärge kunagi katke õhuavasid kinni.
- Enne seadme sisselülitamist kontrollige, kas seadmele märgitud pinge vastab kohaliku elektrivõrgu pingele.
- Ärge kasutage seadet muuks, kui selles kasutusjuhendis kirjeldatud otstarbeks.
- Ärge rakendage seadet kunstjuustel.
- Kasutage seadet ainult inimese juustel.
- Ärge jätke kunagi elektrivõrku ühendatud seadet järelevalveta.
- Ärge kunagi kasutage teiste tootjate poolt tehtud tarvikuid või osi, mida Philips ei ole eriliselt soovitanud. Selliste tarvikute või osade kasutamisel kaotab garantii kehtivuse.
- Ärge kerige toitejuhet ümber seadme.
- Enne hoiukohta panekut laske seadmel täielikult maha jahtuda.
- Vältige seadme kuumade pindade kokkupuudet nahaga.
- Kui kasutate seadet värvitud juustel, võib hariotsikute pind määrduda.
- Ärge loputage seadet/hariotsikuid kraani all.
- Ärge vajutage hariotsiku pöörlemise nuppu kui hariotsik ei ole tööni külge kinnitatud.
- Elektrilöögi ärahoidmiseks ärge sisestage õhuava vahelt seadmesse metallesemeid.

Müratase: Lc = 81 dB (A)

Elektromagnetilised väljad (EMF)

See Philipsi seade vastab kõikidele kokkupuudet elektromagnetiliste väljadega käsitlevatele kohaldatavatele standarditele ja õigusnormidele.

Keskkond

Teie toode on kavandatud ja toodetud kvaliteetsetest materjalidest ja osadest, mida on võimalik ringlusse võtta ning uuesti kasutada.
Kui toote külge on kinnitatud selline läbikriipsutatud prügikasti sümbol, siis kehtib tootele Euroopa direktiiv 2012/19/EL.
Palun viige ennast kursi elektriliste ja elektroonilise toodete eraldi kogumist reguleerivate kohalike eeskirjadega.
Toimige oma kohalikele seadustele vastavalt ja ärge käidelge vanu tooteid koos olmeprügiga. Vana toote õige kõrvaldamine aitab vältida võimalikke negatiivsed tagajärgi keskkonnale ja inimeste tervisele.

2. Sissejuhatus

Philips Dynamic Volumebrush on automaatse pöörlemissüsteemiga koolutaja, mille abil saab teha erinevaid soenguid, hoides samal ajal juuksed siledate ja läikivatena. Segaharjastega harjad lisavad kohevust ja voogavust, samal ajal kui sissetõmmatavate harjastega hari teeb silmapaistvad lained ilma pusadeta. Koolutaja ainulaadne keraamline turmalinkate kaitseb juukseid ja annab neile soengu tegemise ajal jõudu. See eeline kate juhib tõhusalt soojust, ei tekita kuumalaike ja lisab iga tõmbega juustele sära.
(Üksnes mudelitel HP8664, HP8666) Ioniseeriv hooldus hoiab ära juuste sassimineku ja muudab juukseid maksimaalselt läikivaks.

3 Ülevaade

① Harja vabastusnupp
② Pöörlemiskiiruse lüliti (**I** -AEGLANE, **II** -KIIRE)
③ Sisseehitatud temperatuuri- ja õhuvoo lüliti
④ Pöörlemissuuna nupud
⑤ Käepide
⑥ Riputusaas
⑦ 50 mm segaharjastega hari
(sobib pikematele juustele kohevuse, lopsakuse ja voogavuse lisamiseks)
⑧ 38 mm segaharjastega hari (üksnes mudelil HP8666)
(sobib igasuguse pikkusega juustele loomulike lainete tegemiseks)
⑨ Harjaste sissetõmbamise nupp
⑩ Sissetõmmatavate harjastega hari
(sobib silmapaistvate lainete tegemiseks ilma pusadeta)
⑪ Hoiukott (ainult mudelil HP8666)
⑫ Kaitsekate 38 mm / 50 mm segaharjastega harjale

4 Koolutaja kasutamine

Soovitame harjutada seadme kasutamist aeglase pöörlemiskiirusega (②) kaks-kolm korda, et harjuksite sellega, kuidas see töötab.

Märkus

- Enne otsikute külgeühendamist või äravõtmist laske seadmel ja selle otsikutel alati jahtuda.
- Seade toimib kõige tõhusamalt, kui juuksed on käterätiga kuivatatud.
- Juukselarvade lisge sikutamise vältimiseks on seade varustatud vastava kaitsefunktsiooniga. Kui juustest lähtuv surve harja pöörlemisele ületab teatud piiri, hakkab hari aeglasemalt pöörlema.

1 **(Jn A)** Valige hari, mis vastab kõige paremini teie soovitud soengule, ja lükake see koolutaja külge.
- **(Jn B)** Harja eemaldamiseks vajutage harja vabastusnuppu (①) ja tõmmake see küljest ära.

2 Kammige juukseid läbi ja jaotage need salkudeks.
3 Seadme sisselülitamiseks valige soovitud seade (③):
- **Care** : hooliv temperatuur ja tugev õhuvoog soengu kujundamiseks.
- : kõrge temperatuur ja tugev õhuvoog kiireks kuivatamiseks.
- : soe temperatuur ja õrn õhuvoog, et kaitsta niiskeid juukseid liigse kuivamise eest.
- **0** : väljas.

↳ (Üksnes mudelitel HP8664, HP8666) Ioonivoo funktsioon aktiveerub seade sisselülitamisel automaatselt. See funktsioon annab täiendavat läiget ning vähendab juuste sassimineku.

38 mm / 50 mm segaharjastega harjadega

1 **(Jn E)** Pange hari juukseotstesse. Vajutage pöörlemissuuna nuppu (④) ja rullige juuksejuurteni.
2 Hoidke harja peanaha lähedal, kuni juuksed on täiesti kuivanud.
3 **(Jn F)** Harja juustest eemaldamiseks vajutage harja pöörlemissuuna nuppu (④) vastupidises suunas.
- **(Jn H, I, J)** Lainete tegemiseks vajutage ja hoidke all pöörlemissuuna nuppu (④), harjates samal ajal ainult juukseotstesse soengu kujundamiseks kas sisse- või väljapoole.

Sissetõmmatavate harjastega harjaga

1 **(Jn C)** Harjaste täielikult väljatõmbamiseks keerake nuppu(⑨).
2 **(Jn K)** Keerake juukseotsad ühe korra ümber rulliku.
3 **(Jn L)** Kui juuksed on kindlalt kinnitatud, vajutage juuste kokkukuremiseks pöörlemisnuppu (④).
4 Hoidke harja selles asendis, kuni juuksed on täiesti kuivad.
5 **(Jn M)** Harjaste sissetõmbamiseks keerake nuppu ja võtke hari juustest välja.

Soengutegemise järel:
kauakestvama tulemuse saamiseks kandke juustele soengu fikseerimiseks juukselakki.

Soengu tegemise soovitused

- Harjad toimivad kõige paremini siis, kui juuksed on 80% kuivad.
- Kui teete soengut sissetõmmatavate harjastega harjaga, on soovitatav kasutada **AEGLASE KIIRUSE** seadet.
- Silmapaistvama tulemuse saamiseks võtke väiksem juukselsalk.
- Juuste sassimineku vältimiseks püüdke teha lühikesi pause pöörlemisnuppude kasutamisel, et juuksed saaksid kenasti rullikule rullitud.
- (Üksnes mudelil HP8666) 38 mm hari sobib igasuguse pikkusega juustele, eriti paabisoengutele või õlgadeni ulatuvatele juustele, ning 50 mm hari toimib kõige paremini pikemate juuste puhul. Valige sobiv hari enne soengutegemist.

5 Pärast kasutamist

1 Lülitage seade välja ja tõmmake toitepistik pistikupesast.
2 Asetage see kuumuskindlale pinnale jahtuma.
3 Puhastage seadet ja selle osi niiske lapiga. Eemaldage harjalt sõrmede abil juukselkarvad ja tolm, kuid ärge kunagi kasutage puhastamisel metallesemeid.
4 Segaharjastega harjade hoiustamisel kasutage alati kaitsekatet (⑫).
5 Hoiustage seade ohutus ja kuivas tolmuvabas kohas. Samuti võite seadme riputusaasa abil üles riputada (⑥).

6 Garantii ja hooldus

Kui vajate teavet, nt mõne tarviku vahetamise kohta, aga ka probleemide korral, külastage Philipsi veebisaiti www.philips.com/support või võtke ühendust oma riigi Philipsi klienditeeninduskeskusega. Telefoninumbri leiate ülemaailmsel

1 (A pav.) Pasirinkite geriausiai jūsų pageidaujamai šukuosenai tinkantį šepečio priedą ir uždėkite jį ant formavimo prietaiso.
- (B pav.) Norėdami nuimti priedą, paspauskite atleidimo mygtuką (①) ir nuimkite priedą.

2 Sušukuokite plaukus ir suskirstykite juos mažomis sruogelėmis.
3 Norėdami įjungti prietaisą, pasirinkite norimą nustatymą (③):
- Care : neaukšta temperatūra su stipriu oro srautu, kad suformuotumėte savo stilių.
- : aukšta temperatūra su stipriu oro srautu, kad plaukai greitai išdžiūtų.
- : šilta temperatūra su švelniu oro srautu, kad drėgni plaukai netaptų pernelyg sausi.
- **0** : išjungta.

↳ (Tik HP8664, HP8666)Kai įjungiate prietaisą, jonizavimo funkcija aktyvinama automatiškai. Ši funkcija suteikia plaukams blizgesio ir sumažina plaukų įsielektrinimą.

Su 38 mm / 50 mm įvairių šerių šepečiais
1 (E pav.) Pridėkite šepetį prie plaukų galiukų. Paspauskite sukimosi krypties mygtuką (④), susukite iki plaukų šaknų.
2 Palaikykite šepetį prie plaukų šaknų, kol plaukai visiškai išdžius.
3 (F pav.) Paspauskite sukimosi krypties mygtuką (④) priešinga kryptimi ir patraukite šepetį nuo plaukų.
- (H, I, J pav.) Norėdami suformuoti garbanas, paspauskite ir palaikykite sukimosi krypties mygtuką (④) ir nuolat braukite sukimosi į vidų arba išorę kryptimi, formuokite tik plaukų galiukus.

Su įtraukiamų šerių šepečiu
1 (C pav.) Pasukite rankenėlę (⑨) ir visiškai išskleiskite šerius.
2 (K pav.) Plaukų galiukus vieną kartą apsukite apie vamzdelį.
3 (L pav.) Kai plaukai bus apsukti, paspauskite sukimosi mygtuką (④) ir suvyniokite plaukus.
4 Šepetį plaukuose laikykite tol, kol plaukai visiškai išdžius.
5 (M pav.) Pasukite rankenėlę, kad įtrauktumėte šerius, ir išimkite šepetį iš plaukų.

Sumodeliavę šukuoseną:
Užpurkškite plaukų lako, kad užfiksuotumėte šukuoseną ir galėtumėte ją džiaugtis ilgiau.

Plaukų modeliavimo patarimai
- Geriausiai priedas veikia, kai plaukai yra 80 % sausi.
- Rekomenduojame naudoti **LOW SPEED** (mažiausio greičio nustatymą), kai modeliuojate su įtraukiamų šerių šepečiu.
- Kad rezultatai būtų geresni, paimkite mažą plaukų sruogą.
- Kad plaukai nesusiveltų, naudodami sukimosi mygtukus darykite trumpus stabtelėjimus, kad plaukai ant vamzdelio susivyniotų nepriekaištingai.
- (Tik HP8666) 38 mm šepetys tinka visų ilgių plaukams, ypač trumpiems ar plaukams iki pečių, o 50 mm šepetys geriau tinka ilgesniems plaukams. Prieš pradėdami formuoti šukuoseną pasirinkite tinkamą šepetį.

5 Panaudojus
1 Išjunkite aparatą ir ištraukite maitinimo laidą iš elektros tinklo.
2 Padėkite jį ant karščiui atsparaus paviršiaus, kol jis atvės.
3 Prietaisą ir priedus valykite drėgna šluoste. Nuo pridedamo šepečio pirštais pašalinkite plaukus ir dulkes, tačiau valydami į prietaisą niekada nekiškite metalinių daiktų.
4 Įvairių šerių šepečių priedus visada laikykite uždengę apsauginiu dangteliu (⑫).
5 Laikykite prietaisą sausoje ir saugioje, nedulkėtoje vietoje. Prietaisą taip pat galite laikyti pakabinę už kabinimo kilpos (⑥).

6 Garantija ir techninė priežiūra
Prireikus informacijos, pvz., dėl priedo pakeitimo arba jei turite problemų, apsilankykite „Philips" tinklapyje adresu www.philips.com/support arba kreipkitės į „Philips" klientų aptarnavimo centrą savo šalyje. Telefono numerį rasite visame pasaulyje galiojančios garantijos lankstinuke. Jei jūsų šalyje nėra klientų aptarnavimo centro, kreipkitės į vietinį „Philips" platintoją.

Latviešu
Apsveicam ar pirkumu un laipni lūdzam Philips! Lai pilnībā izmantotu Philips piedāvāto atbalstu, reģistrējiet savu izstrādājumu www.philips.com/welcome.

1 Svarīga informācija
Pirms ierīces izmantošanas uzmanīgi izlasiet šo lietošanas instrukciju un saglabājiet to, lai vajadzības gadījumā varētu ieskatīties tajā arī turpmāk.
- BRĪDINĀJUMS! Nelietojiet ierīci ūdens tuvumā.
- Ja lietojat ierīci vannas istabā, pēc lietošanas atvienojiet ierīci no elektrotīkla, jo ūdens tuvums ir bīstams pat tad, ja ierīce ir izslēgta.
- BRĪDINĀJUMS! Nelietojiet ierīci vannu, dušu, izlietņu vai citu ar ūdeni pildītu trauku tuvumā.
- Pēc lietošanas vienmēr atvienojiet ierīci no sienas kontaktligzdas.
- Ja ierīce pārkarst, tā automātiski izslēdzas. Atvienojiet ierīci no elektrotīkla un ļaujiet tai dažas minūtes atdzist. Pirms atkal ieslēdzat ierīci, pārbaudiet, vai gaisa plūsmas atveres nav aizsprostotas ar pūkām, matiem u.tml.
- Ja elektrības vads ir bojāts, lai izvairītos no bīstamām situācijām, jums tas jānomaina Philips pilnvarotā servisa centrā vai pie līdzīgi kvalificētam personām.
- Šo ierīci var izmantot bērni vecumā no 8 gadiem un personas ar ierobežotām fiziskajām, sensorajām vai garīgajām spējām vai bez pieredzes un zināšanām, ja tiek nodrošināta uzraudzība vai norādījumi par drošu ierīces lietošanu un panākta izpratne par iespējamo bīstamību. Bērni nedrīkst rotaļāties ar ierīci. Ierīces tīrīšanu un apkopi nedrīkst veikt bērni bez pieaugušo uzraudzības.
- Papildu aizsardzībai iesakām uzstādīt elektriskās shēmas, kas pievada elektrību vannas istabā, Aizsardzības atslēgšanas ierīci (RCD). RCD ir jābūt nominālai darba strāvai, kas nepārsniedz 30mA. Sazinieties ar savu uzstādītāju.
- Nekādā gadījumā neaizsprostojiet gaisa plūsmas atveres.
- Pirms ierīces pievienošanas elektrotīklam pārliecinieties, ka uz ierīces norādītais spriegums atbilst elektrotīkla spriegumam jūsu mājā.
- Neizmantojiet ierīci citiem nolūkiem, kas nav aprakstīti šajā rokasgrāmatā.
- Nelietojiet ierīci mākslīgos matos.
- Izmantojiet ierīci tikai, lai ieveidotu cilvēku matus.
- Nekādā gadījumā neatstājiet ierīcei bez uzraudzības, kad tā ir pievienota elektrotīklam.
- Nekad neizmantojiet citu ražotāju piederumus vai detaļas, kuras Philips nav īpaši ieteicis. Ja izmantojat šādus piederumus vai detaļas, garantija vairs nav spēkā.
- Netiniet elektrības vadu ap ierīci.
- Pirms novietojat ierīci glabāšanā, pagaidiet, līdz tā atdziest.
- Raugieties, lai ierīces karstās virsmas nesaskaras ar ādu.
- Ja ar ierīci ieveido krāsotus matus, sukas virsma var notraipīties.
- Neskalojiet ierīci/sukas tekošā krāna ūdenī.
- Neieslēdziet griešanās slēdzi, ja nav pievienots uzgalis.
- Neievietojiet metāla priekšmetus gaisa ieplūdes režģos, lai izvairītos no elektriskā strāvas trieciena.

Trokšņa līmenis: Lc = 81 dB(A)

Elektromagnētiskie lauki (EMF)
Šī Philips ierīce atbilst visiem piemērojamiem standartiem un noteikumiem, kas attiecas uz elektromagnētisko lauku iedarbību.

Vides aizsardzība
Jūsu produkts ir konstruēts un izgatavots no augstas kvalitātes materiāliem un sastāvdaļām, kuras ir iespējams pārstrādāt un izmantot atkārtoti.
Ja uz produkta redzams pārsvītrotas atkritumu urnas simbols, tas nozīmē, ka uz šo produktu attiecas Eiropas direktīva 2012/19/ES.
Lūdzu, uzziniet par elektrisko un elektronisko produktu vietējo atsevišķo savākšanas sistēmu.
Lūdzu, rīkojieties atbilstoši vietējiem noteikumiem un neutilizējiet vecos produktus kopā ar parastajiem sadzīves atkritumiem. Pareiza jūsu vecā produkta utilizācija palīdz novērst potenciālo negatīvo ietekmi uz apkārtējo vidi un cilvēku veselību.

2 Ievads
Philips dinamiskā apjoma suka ir matu veidotājs ar automātisku rotācijas sistēmu, lai palīdzētu jums izveidot dažādus matu sakārtojumus, saglabājot matus gludus un mirdzošus. Jauktu saru suka piešķir kuplumu un dabisku matu plūdumu, bet ievelkamie sukas sari veido izteiksmīgus viļņus bez sapīšanās. Matu veidotāja unikālais turmalīna keramiskais pārklājums aizsargā un atjauno matus veidošanas laikā. Šis īpašais pārklājums efektīvi vada siltumu bez karstajiem punktiem, un tas piešķir matiem papildu mirdzumu ar katru kustību.
(Tikai HP8664, HP8666) Kondicionēšana ar joniem novērš matu sprogošanos un sniedz maksimālu mirdzumu.

3 Pārskats
① Sukas atvienošanas poga
② Rotācijas ātruma slēdzis(❙ -ZEMS, ❙❙ -AUGSTS)
③ Iebūvēts temperatūras un gaisa plūsmas slēdzis
④ Rotācijas virziena pogas
⑤ Rokturis
⑥ Karināšanas cilpa
⑦ 50 mm jauktu saru suka
(Piemērota apjoma palielināšanai un matu plūduma uzlabošanai garākiem matiem)
⑧ 38 mm jauktu saru suka (tikai HP8666)
(Piemērota dabisku viļņu veidošanai visā matu garumā)
⑨ Saru ievilkšanas poga
⑩ Ķemme ar ievelkamiem sariem
(Piemērota izteiksmīgu viļņu ieveidošanai bez sapīšanās)
⑪ Glabāšanas somiņa (tikai HP8666)
⑫ 38 mm / 50 mm jauktu saru sukas aizsargvāciņš

4 Airstyler izmantošana
Ieteicams izmēģināt ierīces lietošanu ar **Zemu** rotācijas ātrumu (②) 2 līdz 3 reizes, lai jūs varētu pierast pie rotācijas.

Piezīme
- Pirms uzgaļu pievienošanas vai noņemšanas, vienmēr ļaujiet ierīcei un uzgaļiem atdzist.
- Ar ierīci vislabāk ieveidot ar dvieli nosusinātus matus.
- Lai izvairītos no matu izraušanas, ierīce ir aprīkota ar drošības funkciju. Ja matu radītais spiediens uz suku pārsniedz noteiktu robežu, suka sāk griezties lēnāk.

1 (A att.) Izvēlieties sukas uzgali, kas vislabāk atbilst vēlamajam matu sakārtojumam, un uzlieciet to uz matu veidotāja.
- (B att.) Lai noņemtu uzgali, nospiediet sukas atvienošanas pogu (①) un to noņemiet.

2 Izķemmējiet matus un sadaliet tos nelielās šķipsnās.
3 Lai ieslēgtu ierīci, izvēlieties vēlamo iestatījumu (③):
- Care : saudzīga temperatūra ar spēcīgu gaisa plūsmu frizūras fiksācijai;
- : augsta temperatūra ar spēcīgu gaisa plūsmu ātrai žāvēšanai;
- : vidēja temperatūra ar maigu gaisa plūsmu mitru matu pasargāšanai no pāržāvēšanas;
- **0** : Izslēgts

↳ (Tikai HP8664, HP8666) Jonu funkcija tiek automātiski aktivizēta, kad ierīce ir ieslēgta. Funkcija sniedz matiem papildu mirdzumu un samazina to sprogošanos

Ar 38 mm / 50 mm jauktu saru sukām
1 (E att.) Ievietojiet suku matu galos. Nospiediet rotācijas virziena pogu (④) un ritiniet līdz matu saknēm.
2 Turiet suku pie matu saknēm, līdz mati ir pilnībā sausi.
3 (F att.) Nospiediet rotācijas virziena pogu (④) pretējā virzienā un virziet suku projām no matiem.
- (H, I, J att.) Lai ieveidotu lokas, nospiediet un turiet rotācijas virziena pogu (④), vienlaikus nepārtraukti sukājot matus virzienā vai nu uz iekšu, vai uz āru, lai ieveidotu tikai matu galus.

Ar ievelkamu saru suku
1 (C att.) Pagrieziet pogu (⑨), lai pilnībā izvirzītu sarus.
2 (K att.) Aptiniet matu galus ap cilindru.
3 (L att.) Kad mati ir nofiksēti, nospiediet rotācijas pogu (④), lai saritinātu matus.
4 Turiet suku šādā pozīcijā, līdz jūsu mati ir pilnībā sausi.
5 (M att.) Pagrieziet pogu, lai ievilktu sarus un izņemtu suku no matiem.

Pēc ieveidošanas:
uzklājiet matiem matu laku, lai nofiksētu matu sakārtojumu ilgstošiem rezultātiem.

Ieveidošanas padomi
- Sukas uzgaļi ir visefektīvāki, kad mati ir 80% sausi.
- Ieteicams izmantot **ZEMA ĀTRUMA** iestatījumu, ieveidojot matus ar ievelkamu saru suku.
- Izteiksmīgākam rezultātam ņemiet mazākas matu šķipsnas.
- Lai novērstu matu sapīšanos, mēģiniet ievērot īsas pauzes, izmantojot rotācijas pogas, lai nodrošinātu, ka mati tiek uzritināti uz cilindra.
- (Tikai HP8666) 38 mm suka ir piemērota visiem matu garumiem, īpaši sievietēm ar karē vai matu garumu līdz pleciem, bet 50 mm suka vislabāk piemērota garākiem matiem. Pirms ieveidošanas izvēlieties piemērotu suku.

5 Pēc lietošanas
1 Izslēdziet ierīci un atvienojiet to no elektrotīkla.
2 Novietojiet to uz karstumizturīgas virsmas, līdz tā atdziest.
3 Tīriet ierīci un tās uzgaļus ar mitru drāniņu. Ar pirkstiem noņemiet matus un putekļus no sukas uzgaļa, bet nekādā gadījumā, tīrot ierīci, nebāziet tajā metāla priekšmetus.
4 Vienmēr izmantojiet aizsargvāciņu (⑫), lai uzglabātu jauktu saru sukas uzgaļus.
5 Uzglabājiet ierīci drošā un sausā, no putekļiem brīvā vietā. Varat arī pakarināt ierīci aiz cilpiņas (⑥).

6 Garantija un serviss
Ja nepieciešama informācija, piem., par piederuma nomaiņu, vai radusies kāda problēma, lūdzu, apmeklējiet Philips tīmekļa vietni www.philips.com/support vai sazinieties ar Philips Klientu apkalpošanas centru savā valstī. Tālruņa numurs ir norādīts vispasaules garantijas brošūrā. Ja jūsu valstī nav klientu apkalpošanas centra, vērsieties pie vietējā Philips preču izplatītāja.

Polski
Gratulujemy zakupu i witamy wśród klientów firmy Philips! Aby uzyskać pełny dostęp do obsługi świadczonej przez firmę Philips, zarejestruj zakupiony produkt na stronie www.philips.com/welcome.

1 Ważne
Przed pierwszym użyciem urządzenia zapoznaj się dokładnie z niniejszą instrukcją obsługi i zachowaj ją na przyszłość.
- OSTRZEŻENIE: Nie korzystaj z urządzenia w pobliżu wody.
- Jeśli korzystasz z urządzenia w łazience, po zakończeniu stosowania wyjmij wtyczkę z gniazdka elektrycznego. Obecność wody stanowi zagrożenie nawet wtedy, gdy urządzenie jest wyłączone.
- OSTRZEŻENIE: Nie korzystaj z urządzenia w pobliżu wanny, prysznica, umywalki ani innych naczyń napełnionych wodą.
- Zawsze po zakończeniu korzystania z urządzenia wyjmij wtyczkę z gniazdka elektrycznego.
- Jeśli dojdzie do przegrzania urządzenia, wyłączy się ono automatycznie. Wyjmij wtyczkę urządzenia z gniazdka elektrycznego i poczekaj kilka minut, aż urządzenie ostygnie. Przed ponownym włączeniem urządzenia sprawdź, czy kratki nie są zatkane kłaczkami kurzu, włosami itp.
- Ze względów bezpieczeństwa wymianę uszkodzonego przewodu sieciowego zleć autoryzowanemu centrum serwisowemu firmy Philips lub odpowiednio wykwalifikowanej osobie.
- Urządzenie może być używane przez dzieci w wieku powyżej 8 lat oraz osoby z ograniczonymi zdolnościami fizycznymi lub umysłowymi, a także nieposiadające wiedzy lub doświadczenia w użytkowaniu tego typu urządzeń, pod warunkiem, że będą one nadzorowane lub zostaną poinstruowane na temat korzystania z tego urządzenia w bezpieczny sposób oraz zostaną poinformowane o potencjalnych zagrożeniach. Dzieci nie mogą bawić się urządzeniem. Dzieci chcące pomóc w czyszczeniu i obsłudze urządzenia zawsze powinny to robić pod nadzorem dorosłych.
- Jako dodatkowe zabezpieczenie zalecamy zainstalowanie w obwodzie elektrycznym, zasilającym gniazdka elektryczne w łazience, bezpiecznika różnicowo-prądowego (RCD). Wartość znamionowego prądu pomiarowego tego bezpiecznika nie może przekraczać 30 mA. Aby uzyskać więcej informacji, skontaktuj się z monterem.
- Nigdy nie blokuj kratek nadmuchu powietrza.
- Przed podłączeniem urządzenia upewnij się, że napięcie podane na urządzeniu jest zgodne z napięciem w domowej instalacji elektrycznej.
- Urządzenia używaj zgodnie z jego przeznaczeniem, opisanym w tej instrukcji obsługi.
- Nie używaj urządzenia na sztucznych włosach.
- Używaj urządzenia wyłącznie na ludzkich włosach.
- Nigdy nie pozostawiaj bez nadzoru urządzenia podłączonego do zasilania.
- Nie korzystaj z akcesoriów ani części innych producentów, ani takich, których nie zaleca w wyraźny sposób firma Philips. Wykorzystanie tego typu akcesoriów lub części spowoduje unieważnienie gwarancji.
- Nie zawijaj przewodu sieciowego wokół urządzenia.
- Przed schowaniem urządzenia odczekaj, aż ostygnie.
- Nie dopuść do kontaktu gorących powierzchni urządzenia ze skórą.
- Jeśli urządzenie jest używane na włosach farbowanych, powierzchnia szczotki może się zabarwić.
- Nie myj urządzenia/szczotek pod bieżącą wodą.
- Nie włączaj funkcji obrotowej, jeśli nie została założona żadna nasadka.
- Aby uniknąć porażenia prądem, nie umieszczaj metalowych przedmiotów w kratkach nadmuchu powietrza.

Poziom hałasu: Lc = 81 dB (A)

Pola elektromagnetyczne (EMF)
To urządzenie firmy Philips spełnia wszystkie normy i jest zgodne z wszystkimi przepisami dotyczącymi narażenia na działanie pól elektromagnetycznych.

Środowisko
Ten produkt został wykonany z wysokiej jakości materiałów i elementów, które nadają się do ponownego wykorzystania.
Jeśli produkt został opatrzony symbolem przekreślonego pojemnika na odpady, oznacza to, iż podlega on postanowieniom Dyrektywy Europejskiej 2012/19/WE.
Informacje na temat wydzielonych punktów składowania zużytych produktów elektrycznych i elektronicznych można uzyskać w miejscu zamieszkania.
Prosimy postępować zgodnie z wytycznymi miejscowych władz i nie wyrzucać tego typu urządzeń wraz z innymi odpadami pochodzącymi z gospodarstwa domowego. Prawidłowa utylizacja starych produktów pomaga zapobiegać zanieczyszczeniu środowiska naturalnego oraz utracie zdrowia.

2 Wprowadzenie
Suszarko-lokówka Dynamic Volumebrush firmy Philips została wyposażona w automatyczny system obrotowy, który pomaga tworzyć różne stylizacje oraz utrzymywać blask i gładkość włosów. Szczotki z włosiem mieszanym zwiększają objętość włosów i ułatwiają ich układanie, a szczotka z wysuwanymi ząbkami pozwala tworzyć wyraźne fale bez splątań. Wyjątkowa powłoka turmalinowo-ceramiczna lokówki chroni i odświeża włosy podczas układania. Ta specjalna powłoka efektywnie i równomiernie przewodzi ciepło, dodając blasku z każdym ruchem.
(Tylko modele HP8664, HP8666) Pielęgnacja jonowa zapobiega skręcaniu się włosów i maksymalizuje ich blask.

3 Opis elementów urządzenia
① Przycisk zwalniający szczotkę
② Przełącznik szybkości obrotów (❙ — NISKA, ❙❙ — WYSOKA)
③ Zintegrowany przełącznik regulacji temperatury i strumienia powietrza
④ Przyciski kierunku obrotu
⑤ Uchwyt
⑥ Uchwyt do zawieszania
⑦ Szczotka 50 mm z włosiem mieszanym
(przeznaczona do zwiększania objętości i sprężystości dłuższych włosów)
⑧ Szczotka 38 mm z włosiem mieszanym (tylko model HP8666)
(przeznaczona do tworzenia naturalnie wyglądających fal w przypadku włosów o dowolnej długości)
⑨ Pokrętło wysuwania szczotki
⑩ Szczotka z wysuwanymi ząbkami
(przeznaczona do tworzenia wyraźnych fal bez splątań)
⑪ Etui do przechowywania (tylko model HP8666)
⑫ Nasadka zabezpieczająca na szczotkę 38/50 mm z włosiem mieszanym

4 Używanie suszarko-lokówki
Zalecamy próbne użycie urządzenia 2 lub 3 razy w trybie Niskiej szybkości obrotów (②) w celu zapoznania się ze sposobem jego działania.

Uwaga
- Przed włożeniem lub zdjęciem nasadek poczekaj, aż urządzenie i nasadki ostygną.
- Urządzenie działa najlepiej na włosach osuszonych ręcznikiem.
- Urządzenie zostało wyposażone w zabezpieczenie zapobiegające nadmiernemu ciągnięciu włosów. Jeśli siła oddziaływująca na włosy przekroczy określony limit, obroty zostaną zmniejszone.

1 (Rys. A) Wybierz szczotkę, która najlepiej nadaje się do wykonania danej fryzury, i nałóż ją na lokówkę.
- (Rys. B) Aby zdjąć nasadkę, naciśnij przycisk zwalniający szczotkę (②) i ściągnij ją.

2 Przeczesz włosy i podziel je na małe pasma.
3 Aby włączyć urządzenie, wybierz żądane ustawienie (③):
- Care : Łagodna temperatura i silny strumień powietrza do utrwalania fryzury.
- : Wysoka temperatura i silny strumień powietrza zapewniające szybkie suszenie.
- : Niższa temperatura i łagodny strumień powietrza zapobiegający nadmiernemu wysuszeniu wilgotnych włosów.
- **0** : Wyłączenie.

↳ (Tylko modele HP8664 i HP8666) Funkcja jonizacji jest aktywowana automatycznie po włączeniu urządzenia. Funkcja jonizacji nadaje włosom blask i zmniejsza skręcanie się włosów.

Ze szczotką 38/50 mm z włosiem mieszanym
1 (Rys. E) Umieść szczotkę w końcówkach włosów. Naciśnij przycisk kierunku obrotu (④) i nawiń włosy aż do nasady.
2 Trzymaj szczotkę w tej pozycji aż do całkowitego wysuszenia włosów.
3 (Rys. F) Naciśnij przycisk kierunku obrotu (④) w kierunku przeciwnym do wybranego wcześniej i wysuń szczotkę z włosów.
- (Rys. H, I, J) W celu podwinięcia lub wywinięcia włosów naciśnij i przytrzymaj przycisk kierunku obrotu (④), szczotkując włosy do wewnątrz lub na zewnątrz, tak aby wymodelować jedynie końcówki włosów.

Ze szczotką z wysuwanymi ząbkami
1 (Rys. C) Obróć pokrętło (⑨), aby całkowicie wysunąć ząbki.
2 (Rys. K) Owiń końcówkę pasma włosów wokół wałka.
3 (Rys. L) Po zabezpieczeniu włosów naciśnij przycisk kierunku obrotu (④), aby nawinąć włosy.
4 Trzymaj szczotkę w tej pozycji aż do całkowitego wysuszenia włosów.
5 (Rys. M) Obróć pokrętło, aby schować ząbki, i wyjmij szczotkę z włosów.

Po zakończeniu stylizacji:
Użyj lakieru do włosów, aby utrwalić fryzurę.

Wskazówki dotyczące układania włosów
- Szczotki sprawdzają się najlepiej, gdy włosy są wysuszone w 80%.
- W przypadku szczotki z wysuwanymi ząbkami zalecamy ustawienie **NISKIEJ PRĘDKOŚCI**.
- Aby uzyskać wyraźniejszy efekt, nawijaj mniejsze pasma włosów.
- Aby zapobiec plątaniu się włosów, podczas korzystania z przycisków obrotu rób krótkie przerwy w celu równomiernego ułożenia włosów na wałku.
- (Tylko model HP8666) Szczotka 38 mm nadaje się do włosów o każdej długości, a zwłaszcza fryzur typu bob i włosów o długości do ramion, natomiast szczotka 50 mm sprawdza się najlepiej w przypadku dłuższych włosów. Wybierz odpowiednią szczotkę przed rozpoczęciem układania fryzury.

5 Po użyciu
1 Wyłącz urządzenie i wyjmij wtyczkę z gniazdka elektrycznego.
2 Umieść je na odpornej na wysokie temperatury powierzchni i pozostaw do ostygnięcia.
3 Urządzenie i nasadki czyść wilgotną szmatką. Oczyść palcami szczotkę z włosów i kurzu. Nigdy jednak nie używaj w tym celu metalowych przedmiotów.
4 Na czas przechowywania zawsze umieszczaj na szczotkach z włosiem mieszanym nasadki zabezpieczające (⑫).
5 Przechowuj urządzenie w bezpiecznym i suchym miejscu, z dala od kurzu. Możesz także zawiesić urządzenie na przeznaczonym do tego celu uchwycie (⑥).

6 Gwarancja i serwis
W razie pytań, dotyczących na przykład wymiany nasadki, lub w przypadku problemów prosimy odwiedzić naszą stronę internetową www.philips.com/support bądź skontaktować się z Centrum Obsługi Klienta firmy Philips w swoim kraju. Numer telefonu znajduje się w ulotce gwarancyjnej. Jeśli w Twoim kraju nie ma Centrum Obsługi Klienta, zwróć się o pomoc do sprzedawcy produktów firmy Philips.

Română
Felicitări pentru achiziţie şi bun venit la Philips! Pentru a beneficia pe deplin de asistenţa oferită de Philips, înregistraţi-vă produsul la www.philips.com/welcome.

1 Important
Citiţi cu atenţie acest manual de utilizare înainte de a utiliza aparatul şi păstraţi-l pentru consultare ulterioară.
- AVERTISMENT: Nu utilizaţi acest aparat în apropierea apei.
- Când aparatul este utilizat în baie, scoateţi-l din priză după utilizare deoarece apa reprezintă un risc chiar şi când aparatul este oprit.
- AVERTISMENT: Nu utilizaţi acest aparat în apropierea căzilor, duşurilor, bazinelor sau altor recipiente cu apă.
- Scoateţi întotdeauna aparatul din priză după utilizare.
- Aparatul se opreşte automat în cazul supraîncălzirii. Scoateţi aparatul din priză şi lăsaţi-l să se răcească pentru câteva minute. Înainte de a porni aparatul din nou, verificaţi grilajul pentru a vă asigura că nu este blocat cu puf, păr etc.
- În cazul în care cablul de alimentare este deteriorat, acesta trebuie înlocuit întotdeauna de Philips, de un centru de service autorizat de Philips sau de personal calificat în domeniu, pentru a evita orice accident.
- Acest aparat poate fi utilizat de către copii începând de la vârsta de 8 ani şi persoane care au capacităţi fizice, mentale sau senzoriale reduse sau sunt lipsite de experienţă şi cunoştinţe, dacă sunt supravegheate sau au fost instruite cu privire la utilizarea în condiţii de siguranţă a aparatului şi înţeleg pericolele pe care le prezintă. Copii nu trebuie să se joace cu aparatul. Curăţarea şi întreţinerea de către utilizator nu trebuie realizate de către copii nesupravegheaţi.
- Pentru o protecţie suplimentară, vă sfătuim să instalaţi un dispozitiv pentru curent rezidual (RCD) în circuitul electric care alimentează baia. Acest RCD trebuie să acţioneze la o intensitate reziduală maximă specificată de 30 mA. Cereţi sfatul instalatorului.
- Nu blocaţi niciodată grilajul pentru aer.
- Înainte de a conecta aparatul, asiguraţi-vă că tensiunea indicată pe aparat corespunde tensiunii reţelei locale.
- Nu utilizaţi aparatul pentru alt scop decât cel descris în acest manual.
- Nu utilizaţi aparatul pe păr artificial.
- Utilizaţi aparatul numai pe păr uman.
- Nu lăsaţi niciodată aparatul nesupravegheat când este conectat la sursa de alimentare.
- Nu utilizaţi niciodată accesorii sau componente de la alţi producători sau nerecomandate explicit de Philips. Dacă utilizaţi aceste accesorii sau componente, garanţia se anulează.
- Nu înfăşuraţi cablul de alimentare în jurul aparatului.
- Înainte de a depozita aparatul, aşteptaţi să se răcească.
- Nu lăsaţi suprafeţele fierbinţi ale aparatului să vină în contact cu pielea dvs.
- Dacă aparatul este utilizat pe păr vopsit, suprafaţa corpului periei se poate păta.
- Nu clătiţi aparatul/periile la robinet.
- Nu activaţi comutatorul de rotire a periei fără niciun accesoriu ataşat.
- Nu introduceţi obiecte metalice în grilajele pentru aer, pentru a evita electrocutarea.

Nivel de zgomot: Lc = 81 dB [A]

Câmpuri electromagnetice (EMF)
Acest aparat Philips respectă toate standardele şi reglementările aplicabile privind expunerea la câmpuri electromagnetice.

Mediu
Produsul dumneavoastră este proiectat şi fabricat din materiale şi componente de înaltă calitate, care pot fi reciclate şi reutilizate.
Când simbolul reprezentând o pubelă tăiată însoţeşte un produs, înseamnă că produsul face obiectul Directivei Europene 2012/19/UE.
Vă rugăm să vă informaţi despre sistemul separat de colectare pentru produse electrice şi electronice.
Vă rugăm să acţionaţi în concordanţă cu regulile dumneavoastră locale şi nu evacuaţi produsele vechi împreună cu deşeurile menajere obişnuite. Evacuarea corectă a produsului dvs. vechi ajută la prevenirea consecinţelor potenţial negative asupra mediului şi sănătăţii omului.

2 Introducere
Philips Dynamic Volumebrush este o perie airstyler cu sistem automat de rotaţie pentru a vă ajuta să creaţi diferite stiluri, menţinând în acelaşi timp părul mătăsos şi strălucitor. Periile cu peri micşti adaugă volum şi mişcare, în timp ce peria retractabilă creează onduleuri definite, fără şuviţe încurcate. Învelişul ceramic din turmalină unic al periei de coafare protejează şi revitalizează părul în timpul coafării. Învelişul special conduce căldura eficient, fără puncte fierbinţi, şi adaugă strălucire cu fiecare mişcare.
(Numai pentru HP8664, HP8666) Tratamentul cu ioni previne încreţirea şi maximizează strălucirea părului dvs.

3 Prezentare generală
① Buton de eliberare a periei
② Comutator pentru viteza de rotaţie (❙ -REDUSĂ, ❙❙ -RIDICATĂ)
③ Comutator pentru temperatură şi flux de aer integrat
④ Butoane pentru direcţia de rotaţie
⑤ Mâner
⑥ Agăţătoare
⑦ Perie cu peri micşti de 50 mm
(Adecvată pentru a adăuga volum, structură şi mişcare părului mai lung)
⑧ Perie cu peri micşti de 38 mm (numai pentru HP8666)
(Adecvată pentru a crea onduleuri naturale pentru orice lungime de păr)
⑨ Buton pentru retragere perie
⑩ Perie retractabilă
(Adecvată pentru a adăuga onduleuri definite fără şuviţe încurcate)
⑪ Husă pentru depozitare (numai pentru HP8666)
⑫ Capac de protecţie pentru peria cu peri micşti de 38 mm / 50 mm

4 Utilizarea Airstyler-ului
Vă recomandăm să folosiţi aparatul la viteza de rotaţie **Redusă** (②) timp de 2 - 3 ori pentru a vă obişnui cu modul de funcţionare al rotaţiilor.

Notă
- Întotdeauna lăsaţi aparatul şi accesoriile sale să se răcească înainte de a conecta sau a deconecta accesoriile.
- Aparatul este cel mai eficient pe părul uscat cu prosopul.
- Pentru a împiedica smulgerea excesivă a firelor, aparatul este livrat cu un sistem de securitate. Dacă presiunea părului dvs. pe perie depăşeşte o anumită limită, rotaţia se încetineşte.

1 (Fig. A) Alegeţi accesoriul pentru perie care se potriveşte cel mai bine stilului dorit şi fixaţi-l pe peria de coafat.
- (Fig. B) Pentru a îndepărta accesoriul, apăsaţi butonul de eliberare a periei (①) şi trageţi-l în afară.

2 Pieptănaţi-vă părul şi împărţiţi-l în şuviţe mici.
3 Selectaţi setarea dorită pentru a porni aparatul (③):
- Care : Temperatură moderată cu flux puternic de aer pentru a vă defini coafura.
- : Temperatură ridicată cu flux puternic de aer pentru uscare rapidă.
- : Temperatură caldă cu flux de aer uşor, pentru protejarea părului umed împotriva uscării excesive.
- **0** : Dezactivat.

↳ (Numai pentru HP8664, HP8666) Funcţia de ionizare se activează automat când aparatul este pornit. Funcţia oferă un plus de strălucire şi reduce aspectul creţ.

Cu perii cu peri micşti de 38 mm / 50 mm
1 (Fig. E) Aşezaţi peria pe vârful părului. Apăsaţi butonul pentru direcţia de rotaţie (④), rulaţi până la rădăcina părului.
2 Menţineţi peria la rădăcina părului până când acesta este complet uscat.
3 (Fig. F) Apăsaţi butonul pentru direcţia de rotaţie (④) în direcţia opusă şi îndepărtaţi peria de păr.
- (Fig. H, I, J) Pentru a crea spirale, apăsaţi şi menţineţi apăsat butonul pentru direcţia de rotaţie (④) în timp ce periaţi continuu fie spre interior, fie spre exterior pentru a coafa numai vârfurile de păr.

Cu perie cu peri retractabili
1 (Fig. C) Rotiţi butonul (⑨) pentru a extrage complet perii.
2 (Fig. K) Înfăşuraţi vârful părului o dată în jurul barei.
3 (Fig. L) După fixarea părului, apăsaţi butonul rotativ (④) pentru a înfăşura părul.
4 Menţineţi peria în poziţie până la uscarea completă a părului.
5 (Fig. M) Rotiţi butonul pentru a retracta perii şi îndepărtaţi peria de pe păr.

După coafare:
Aplicaţi fixativ pe păr pentru fixarea coafurii în vederea unor rezultate de durată.

Sugestii de coafare
- Accesoriile pentru perie funcţionează cel mai bine când părul este 80% uscat.
- Se recomandă utilizarea setării de **VITEZĂ REDUSĂ** când se realizează coafuri cu peria cu peri retractabili.
- Luaţi şuviţe de păr mai mici pentru rezultate mai definite.
- Pentru a evita încurcarea părului, încercaţi să faceţi pauze scurte când utilizaţi butoanele rotative pentru a vă asigura că părul s-a înfăşurat corect pe bară.
- (Numai pentru HP8666) Peria de 38 mm este adecvată pentru toate lungimile de păr, în special pentru persoanele cu o coafură bob sau cu părul până la umeri, în timp ce peria de 50 mm funcţionează mai bine pentru părul lung. Selectaţi peria adecvată înainte de coafare.

5 După utilizare
1 Opriţi şi scoateţi aparatul din priză.
2 Aşezaţi-l pe o suprafaţă termorezistentă până la răcire.
3 Curăţaţi aparatul şi accesoriile cu o cârpă umedă. Îndepărtaţi cu mâna firele de păr şi praful de pe accesoriul periei, dar nu introduceţi niciodată obiecte de metal în aparat pentru curăţare.
4 Utilizaţi întotdeauna capacul de protecţie (⑫) pentru a depozita accesoriile periei cu peri micşti.
5 Depozitaţi aparatul într-un loc sigur şi uscat, fără praf. De asemenea, puteţi suspenda aparatul de la agăţătoare (⑥).

6 Garanţie şi service
Dacă aveţi nevoie de informaţii, de ex. despre înlocuirea unui accesoriu, sau dacă aveţi o problemă, vizitaţi site-ul web Philips la www.philips.com/support sau contactaţi Centrul de asistenţă pentru clienţi Philips din ţara dvs. Numărul de telefon se află în certificatul de garanţie internaţională. Dacă în ţara dvs. nu există niciun centru de asistenţă pentru clienţi, contactaţi distribuitorul Philips local.

Русский
фен-щетка
Поздравляем с покупкой, и добро пожаловать в клуб Philips! Чтобы воспользоваться всеми преимуществами поддержки Philips, зарегистрируйте устройство на веб-сайте www.philips.com/welcome.

1 Важная информация
Перед использованием прибора внимательно ознакомьтесь с руководством пользователя и сохраните его для дальнейшего использования в качестве справочного материала.
- ВНИМАНИЕ! Не используйте прибор вблизи воды.
- Выньте вилку шнура питания прибора из розетки электросети после использования прибора в ванной комнате. Близость воды представляет риск, даже если прибор выключен.
- ВНИМАНИЕ! Не используйте прибор в ванной, душе, бассейне или других помещениях с повышенной влажностью.
- После завершения работы отключите прибор от розетки электросети.
- Прибор автоматически отключается при перегреве. Выключите прибор и дайте ему остыть в течение нескольких минут. Перед повторным включением прибора убедитесь, что решетка не засорена пылью, волосами и т.п.
- В случае повреждения сетевого шнура его необходимо заменить. Чтобы обеспечить безопасную эксплуатацию прибора, заменяйте шнур только в авторизованном сервисном центре Philips или в сервисном центре с персоналом высокой квалификации.
- Дети старше 8 лет и лица с ограниченными возможностями сенсорной системы или ограниченными умственными или физическими способностями, а также лица с недостаточным опытом и знаниями могут пользоваться этим прибором под присмотром или после получения инструкций о безопасном использовании прибора и потенциальных опасностях. Не позволяйте детям играть с прибором. Дети могут осуществлять очистку и уход за прибором только под присмотром взрослых.
- Для обеспечения дополнительной защиты рекомендуется установить ограничитель остаточного тока (RCD), предназначенный для электропитания ванной комнаты. Номинальный остаточный рабочий ток не должен превышать 30 мА. Посоветуйтесь с электриком, выполняющим электромонтаж.
- Никогда не блокируйте вентиляционные решетки.
- Перед подключением прибора убедитесь, что указанное на нем напряжение соответствует напряжению местной электросети.
- Не используйте прибор для целей, отличных от описанных в данном руководстве.
- Не используйте прибор для искусственных волос.
- Прибор предназначен только для людей.
- Не оставляйте включенный в сеть прибор без присмотра.
- Запрещается пользоваться какими-либо аксессуарами или деталями других производителей, не имеющих специальной рекомендации Philips. При использовании таких аксессуаров и деталей гарантийные обязательства теряют силу.
- Не обматывайте сетевой шнур вокруг прибора.
- Прежде чем убрать прибор, дайте ему остыть.
- Не допускайте контакта горячих поверхностей прибора с кожей.
- При использовании прибора на окрашенных волосах на поверхности щетки могут появиться пятна.
- Запрещается промывать прибор и щетки под струей воды.
- Не включайте функцию вращения, если не установлена одна из насадок.
- Во избежание поражения электрическим током не просовывайте металлические предметы через вентиляционную решетку прибора.

Уровень шума: Lc = 81 дБ(A)

Электромагнитные поля (ЭМП)
Этот прибор Philips соответствует всем применимым стандартам и нормам по воздействию электромагнитных полей.

Защита окружающей среды
Данное изделие изготовлено из высококачественных материалов и компонентов, которые подлежат повторной переработке и вторичному использованию.
Если изделие маркировано значком с изображением перечеркнутого мусорного бака, это означает, что оно соответствует требованиям директивы 2012/19/EC.
Узнайте о раздельной утилизации электротехнических и электронных изделий согласно местному законодательству.
Действуйте в соответствии с местными правилами и не выбрасывайте отработавшее изделие вместе с бытовыми отходами. Правильная утилизация отработавшего изделия поможет предотвратить возможные негативные последствия для окружающей среды и здоровья человека.

2 Введение
Фен-щетка Philips Dynamic Volumebrush с системой автоматического вращения позволяет создавать различные укладки, придавая блеск и мягкость вашим волосам. Щетки со смешанным типом щетины подходят для придания объема и направления, в то время как щетка со втягивающейся щетиной позволяет создавать более упругие, четкие волны, предотвращая спутывания волос. Уникальное турмалиновое керамическое покрытие стайлера защищает и восстанавливает волосы во время укладки. Специальное покрытие эффективно и равномерно распределяет тепло и придает блеск волосам при каждом движении.
(Только для моделей HP8664, HP8666). Система ионизации обеспечивает невероятную гладкость и придает блеск волосам.

3 Описание
① Кнопка фиксатора щетки
② Переключатель скорости вращения (❙ -НИЗКАЯ, ❙❙ -ВЫСОКАЯ)
③ Встроенный переключатель температуры и интенсивности воздушного потока
④ Кнопки выбора направления вращения
⑤ Ручка
⑥ Петелька для подвешивания
⑦ Щетка со смешанным типом щетины 50 мм
(Подходит для придания объема, направления и общей формы при укладке длинных волос)
⑧ Щетка со смешанным типом щетины 38 мм (только для модели HP8666)
(Подходит для создания естественных волн для волос любой длины)
⑨ Кнопка втягивания щетины
⑩ Щётка со втягиваемой щетиной
(Подходит для создания более упругих, четких волн и предотвращает спутывание волос)
⑪ Чехол для хранения (только для модели HP8666)
⑫ Защитная насадка для щетки со смешанным типом щетины 38 мм/50 мм

4 Использование фена-щетки
Чтобы привыкнуть к использованию прибора, рекомендуется первые 2—3 раза установить **низкую** скорость вращения (②).

Примечание
- Перед установкой или отсоединением насадок убедитесь, что они остыли.
- Наилучший эффект от применения прибора достигается при условии, что волосы, высушены полотенцем.
- Для защиты волос прибор оснащен системой безопасности. Если давление волос на щетку превышает допустимый предел, скорость вращения снижается.

1 (Рис. A) Выберите щетку-насадку, которая лучше всего подходит для ваших волос, и установите ее на стайлер.
- (Рис. B) Чтобы снять насадку, нажмите кнопку отсоединения (①) и стяните насадку с прибора.

2 Расчешите волосы и разделите их на небольшие пряди.
3 Чтобы включить прибор, выберите необходимую настройку (③):
- Care : невысокая температура и мощный воздушный поток для укладки.
- : высокая температура и мощный воздушный поток для быстрой сушки.
- : низкая температура и мягкий воздушный поток для защиты от пересушивания при сушке влажных волос.
- **0** : выкл.

↳ (Только для моделей HP8664, HP8666). Функция ионизации активируется автоматически после включения прибора. Данная функция усиливает блеск и предотвращает спутывание волос.

Использование щетки со смешанным типом щетины 38 мм/50 мм
1 (Рис. E) Поместите щетку под кончики волос. Нажмите кнопку выбора направления вращения (④) и переместите щетку к корням волос.
2 Держите щетку у корней волос, пока они полностью не высохнут.
3 (Рис. F) Чтобы высвободить прядь волос, нажмите кнопку выбора направления вращения (④) в противоположном направлении.
- (Рис. H, I, J) Для создания завитков нажмите и удерживайте кнопку выбора направления вращения (④) одновременно расчесывая волосы в одном из направлений (внутрь или наружу) для укладки только кончиков волос.

Использование щетки со втягивающейся щетиной
1 (Рис. C) Поверните регулятор (⑨) чтобы полностью выдвинуть щетинки.
2 (Рис. K) Оберните кончики волос один раз вокруг корпуса.
3 (Рис. L) После того как прядь волос будет зафиксирована, нажмите кнопку вращения (④), чтобы накрутить волосы.
4 Держите щетку в таком положении, пока волосы не высохнут.
5 (Рис. M) Поверните регулятор так, чтобы щетинки втянулись внутрь, и освободите прядь.

По завершении укладки
Для более стойкой укладки зафиксируйте прическу с помощью лака для волос.

Советы по укладке
- Для получения наилучших результатов при использовании щеток-насадок волосы должны быть высушены на 80 %.
- Рекомендуется использовать **НИЗКУЮ СКОРОСТЬ** при укладке с помощью щетки со втягивающейся щетиной.
- Отделяйте небольшие пряди волос для более четкой формы укладки.
- Чтобы волосы не спутывались, попробуйте приостанавливать вращение насадки с помощью кнопки вращения для более аккуратного накручивания волос на насадку.
- (Только для модели HP8666). Щетка 38 мм подходит для волос любой длины, особенно для короткого или удлиненного каре. Щетка 50 мм идеально подойдет для укладки длинных волос. Прежде чем начать укладку, выберите подходящую щетку.

5 После использования
1 Выключите прибор и отключите его от электросети.
2 Положите прибор на термостойкую поверхность для остывания.
3 Очищайте прибор и насадки влажной тканью. Удаляйте волосы и пыль с насадки пальцами, но при очистке никогда не вставляйте металлические предметы в прибор.
4 Для хранения насадок-щеток со смешанным типом щетины всегда надевайте защитную насадку (⑫).
5 Храните прибор в безопасном и сухом месте, защищенном от пыли. Также можно подвесить прибор за специальную петельку (⑥).

6 Гарантия и обслуживание
При возникновении проблемы или при необходимости получения информации, например, о замене насадки, посетите веб-сайт Philips www.philips.com/support или обратитесь в центр поддержки потребителей Philips в вашей стране. Номер телефона указан в гарантийном талоне. Если в вашей стране нет центра поддержки потребителей Philips, обратитесь по месту приобретения изделия.
Для бытовых нужд
Изготовитель: "Филипс Консьюмер Лайфстайл Б.В.", Туссендиепен 4, 9206 АД, Драхтен, Нидерланды.
Импортер на территорию России и Таможенного Союза: ООО «Филипс», Россия, Москва, ул. Сергея Макеева, 13, тел. +7 495 961 1111
Импортер на территорию России и Таможенного Союза принимает претензии потребителей в случаях, предусмотренных Законом РФ «О защите прав потребителей» 07.02.1992 N 2300-1», в отношении товара, приобретенного на территории Российской Федерации

Model: HP8654
Input rating:220-240V~ 50-60 Hz 1800 W
Model: HP8664, HP8666
Input rating:220-240V~ 50-60 Hz 1000 W
Class II appliance

Slovensky
Blahoželáme vám ku kúpe a vítame vás medzi používateľmi produktov spoločnosti Philips. Ak chcete naplno využívať podporu, ktorú spoločnosť Philips ponúka, zaregistrujte svoj výrobok na webovej stránke www.philips.com/welcome.

1 Dôležité informácie
Pred použitím zariadenia si pozorne prečítajte tento návod na použitie a ponechajte si ho pre prípad potreby v budúcnosti.
- VAROVANIE: Nepoužívajte zariadenie v blízkosti vody.
- Ak zariadenie používate v kúpeľni, hneď po použití ho odpojte zo siete, pretože voda v jeho blízkosti predstavuje nebezpečenstvo, aj keď je zariadenie vypnuté.
- VAROVANIE: Toto zariadenie nepoužívajte v blízkosti vaní, spŕch, umývadiel ani iných nádob obsahujúcich vodu.
- Po použití vždy odpojte zariadenie zo siete.
- Ak sa zariadenie prehreje, automaticky sa vypne. Odpojte zariadenie zo siete a nechajte ho niekoľko minút vychladnúť. Pred opätovným zapnutím zariadenia skontrolujte, či nie sú mriežky upchaté chuchvalcami prachu, vlasmi a pod.
- V prípade poškodenia elektrického kábla je potrebné si ho dať vymeniť v spoločnosti Philips, servisnom stredisku spoločnosti Philips alebo u podobne kvalifikovaných osôb, aby sa predišlo možným rizikám.
- Toto zariadenie môžu používať deti staršie ako 8 rokov a osoby, ktoré majú obmedzené telesné, zmyslové alebo mentálne schopnosti alebo nemajú dostatok skúseností a znalostí, pokiaľ sú pod dozorom alebo im bolo vysvetlené bezpečné používanie tohto zariadenia a za predpokladu, že rozumejú príslušným rizikám. Deti sa nesmú hrať s týmto zariadením. Deti bez dozoru nesmú čistiť ani vykonávať údržbu tohto zariadenia.
- Ak chcete zabezpečiť zvýšenú ochranu, odporúčame vám namontovať do elektrického obvodu, ktorý privádza elektrickú energiu do kúpeľne, zariadenie zvyškového prúdu (RCD). Toto zariadenie RCD nesmie mať nominálny zostatkový prevádzkový prúd vyšší ako 30 mA. Požiadajte o radu inštalatéra.
- Nikdy neblokujte mriežku na vstup vzduchu.
- Pred pripojením zariadenia sa presvedčte, či napätie udávané na zariadení zodpovedá napätiu v miestnej elektrickej sieti.
- Zariadenie nepoužívajte na iné účely, ako tie, ktoré sú opísané v tomto návode na použitie.
- Zariadenie nepoužívajte na úpravu umelých vlasov.
- Zariadenie používajte len na úpravu ľudských vlasov.
- Keď je zariadenia pripojené k elektrickej sieti, nikdy ho nenechávajte bez dozoru.
- Nikdy nepoužívajte príslušenstvo ani súčiastky od iných výrobcov ani príslušenstvo, ktoré spoločnosť Philips výslovne neodporučila. Ak takéto príslušenstvo alebo súčiastky použijete, záruka stráca platnosť.
- Sieťový kábel nenavíjajte okolo zariadenia.
- Predtým, ako zariadenie odložíte, nechajte ho vychladnúť.
- Zabráňte kontaktu horúcich plôch zariadenia s pokožkou.
- Ak sa zariadenie používa na úpravu farbených vlasov, povrch tela kefy sa môže znečistiť.
- Zariadenie ani kefy neoplachujte pod tečúcou vodou.
- Nezapínajte otáčanie kefy bez pripojeného nástavca.
- Do mriežok na vstup a výstup vzduchu nezasúvajte kovové objekty. Predídete tak zásahu elektrickým prúdom.

Deklarovaná hodnota emisie hluku je 81 dB(A), čo predstavuje hladinu A akustického výkonu vzhľadom na referenčný akustický výkon 1 pW.

Elektromagnetické polia (EMF)
Tento spotrebič značky Philips vyhovuje všetkým príslušným normám a smerniciam týkajúcim sa vystavenia elektromagnetickým poliam.

Životné prostredie
Pri navrhovaní a výrobe produktu sa použili vysokokvalitné materiály a súčasti, ktoré možno recyklovať a znova využiť.
Keď je na výrobku vyznačený symbol prečiarknutého koša s kolieskami, znamená to, že sa na daný produkt vzťahuje Európska smernica 2012/19/EÚ.
Informujte sa o miestnom systéme separovaného zberu elektrických a elektronických zariadení.
Dodržiavajte miestne predpisy a nevyhadzujte použité zariadenia do bežného domového odpadu. Správnou likvidáciou použitého zariadenia pomôžete znižovať negatívne následky na životné prostredie a ľudské zdravie.

2 Úvod
Kefa na zväčšenie objemu Philips Dynamic Volumebrush je teplovzdušná kulma s automatickým systémom otáčania, ktorý vám pomôže vytvárať rôzne účesy, pričom uchová vaše vlasy hladké a lesklé. Kefy so zmiešanými štetinami zväčšujú objem a pružnosť, zatiaľ čo vysúvateľná kefa vytvára výrazné vlny bez zamotania vlasov. Jedinečná povrchová keramická vrstva tejto kulmy chráni a revitalizuje vaše vlasy pri vytváraní účesu. Táto špeciálna povrchová vrstva účinne rozvádza teplo bez vytvárania prehriatych miest a každým ťahom dodáva vlasom lesk.
(Len pre modely HP8664, HP8666) Ionizačný kondicionér zabráni pochlpeniu vlasov a dodá účesu maximálny lesk.

3 Prehľad
① Tlačidlo na uvoľnenie kefového nástavca
② Prepínač rýchlosti otáčania [❙ -LOW (Nízka), ❙❙ -HIGH (Vysoká)]
③ Vstavaný prepínač teploty a prúdu vzduchu
④ Tlačidlá smeru otáčania
⑤ Rukoväť
⑥ Očko na zavesenie
⑦ 50 mm kefa so zmiešanými štetinami
(Vhodná na zväčšenie objemu, tvaru a pružnosti pre dlhšie vlasy)
⑧ 38 mm kefa so zmiešanými štetinami (len pre model HP8666)
(Vhodná na vytváranie prirodzených vĺn pre všetky dĺžky vlasov)
⑨ Tlačidlo na zatiahnutie štetín
⑩ Kefa s vysúvateľnými štetinami
(Vhodná na vytvorenie výrazných vĺn bez zamotania)
⑪ Puzdro na odkladanie (len pre model HP8666)
⑫ Ochranný kryt pre 38 mm/50 mm pre kefu so zmiešanými štetinami

4 Používanie teplovzdušnej kulmy
Odporúčame vám 2- alebo 3-krát si zariadenie vyskúšať s rýchlosťou otáčania **Low** (nízka) (②), aby ste si osvojili spôsob fungovania otáčania.

Poznámka
- Pred pripájaním alebo odpájaním nástavcov vždy nechajte zariadenie a nástavce vychladnúť.
- Zariadenie je najúčinnejšie pri úprave vlasov, ktoré ste usušili pomocou uteráka.
- Aby sa predišlo nadmernému vytrhávaniu vlasov, zariadenie je vybavené bezpečnostnou funkciou. Ak tlak vlasov na kefu presiahne určitú hranicu, rýchlosť otáčania sa zníži.

1 (Obr. A) Vyberte si kefový nástavec, ktorý sa najlepšie hodí pre vami požadované účesy, a nasaďte ho na kulmu.
- (Obr. B) Nástavec odpojte stlačením tlačidla na uvoľnenie kefového nástavca (①) a vytiahnite ho.

2 Rozčešte si vlasy a rozdeľte ich do menších prameňov.
3 Výberom požadovaného nastavenia zapnite zariadenie (③):
- Care : Šetrná teplota so silným prúdom vzduchu na zafixovanie vášho účesu.
- : Vysoká teplota so silným prúdom vzduchu na rýchle usušenie.
- : Mierna teplota s jemným prúdom vzduchu na ochranu vlhkých vlasov pred nadmerným vysušením.
- **0** : Vypnuté.

↳ (Len pre modely HP8664, HP8666) Funkcia vytvárania iónov sa automaticky aktivuje po zapnutí zariadenia. Funkcia dodáva vlasom vyšší lesk a znižuje ich pochlpenie.

S 38 mm/50 mm kefou so zmiešanými štetinami
1 (Obr. E) Zasuňte kefu do končekov vlasov. Stlačte tlačidlo smeru otáčania (④) a natáčajte vlasy smerom ku korienkom.
2 Kefu nechajte pri korienkoch vlasov, až kým vlasy úplne neuschnú.
3 (Obr. F) Stlačte tlačidlo smeru otáčania (④) v opačnom smere a pohybujte kefou smerom od vlasov.
- (Obr. H, I, J) Na vytvorenie účesu so zahnutými končekmi stlačte a podržte tlačidlo smeru otáčania (④), pričom neustále prečesávajte vlasy buď smerom dovnútra, alebo von, aby ste tak upravili iba končeky vlasov.

Kefa s vysúvateľnými štetinami
1 (Obr. C) Otočením tlačidla (⑨) úplne vysuniete štetiny.
2 (Obr. K) Natočte končeky vlasov okolo valca.
3 (Obr. L) Po uchytení vlasov stlačte tlačidlo otáčania (④), aby ste vlasy natočili na kulmu.
4 Podržte kefu v danej pozícii, až kým vlasy nie sú úplne suché.
5 (Obr. M) Otočením tlačidla zatiahnite štetiny a kefu z vlasov vytiahnite.

Po dokončení tvarovania účesu:
Aby vám vytvorený účes vydržal čo najdlhšie, zafixujte ho aj pomocou laku na vlasy.

Tipy na tvarovanie účesu
- Kefové nástavce fungujú lepšie, ak sú vlasy suché na 80 %.
- Pri tvarovaní účesu pomocou kefy s vysúvateľnými štetinami sa odporúča používať nastavenie **LOW SPEED** (Nízka rýchlosť).
- Pre výraznejší výsledok používajte pri tvarovaní menšie pramene vlasov.
- Aby ste predišli zamotaniu vlasov, skúste pri používaní tlačidla otáčania robiť krátke prestávky, aby ste tým dosiahli rovnomerné natočenie vlasov na valec.
- (Len pre model HP8666) 38 mm kefa je vhodná pre všetky dĺžky vlasov, hlavne pre účes typu mikádo alebo vlasy s dĺžkou po ramená, zatiaľ čo 50 mm kefa je vhodnejšia pre dlhšie vlasy. Pred tvarovaním účesu vyberte vhodnú kefu.

5 Po použití
1 Vypnite zariadenie a odpojte ho zo siete.
2 Umiestnite ju na teplovzdorný podklad a počkajte, kým vychladne.
3 Zariadenie a nástavce očistite navlhčenou tkaninou. Prstami odstráňte z kefového nástavca vlasy a nečistoty, ale nikdy pri čistení nevkladajte do zariadenia kovové predmety.
4 Pri odkladaní kefových nástavcov so zmiešanými štetinami vždy použite ochranný kryt (⑫).
5 Zariadenie skladujte na bezpečnom, suchom a bezprašnom mieste. Zariadenie môžete zavesiť pomocou očka na zavesenie (⑥).

6 Záruka a servis
Ak potrebujete informácie, napríklad o výmene nástavca, alebo máte akýkoľvek problém, pozrite si webovú stránku spoločnosti Philips www.philips.com/support alebo kontaktujte Stredisko starostlivosti o zákazníkov spoločnosti Philips vo svojej krajine. Telefónne číslo nájdete v celosvetovo platnom záručnom liste. Ak sa vo vašej krajine toto stredisko nenachádza, obráťte sa na miestneho predajcu výrobkov Philips.

Slovenščina
Čestitamo vam za nakup in dobrodošli pri Philipsu! Da bi izkoristili vse prednosti Philipsove podpore, izdelek registrirajte na www.philips.com/welcome.

1 Pomembno
Pred uporabo aparata natančno preberite ta uporabniški priročnik in ga shranite za poznejšo uporabo.
- OPOZORILO: Aparata ne uporabljajte v bližini vode.
- Ko aparat uporabljate v kopalnici, ga po uporabi vedno izključite iz omrežja, ker neposredna bližina vode predstavlja nevarnost, četudi je aparat izklopljen.
- OPOZORILO: Aparata ne uporabljajte v bližini kadi, tušev, umivalnikov ali drugih posod z vodo.
- Po uporabi aparat vedno izklopite iz omrežne vtičnice.
- Če se aparat pregreje, se samodejno izklopi. Izključite aparat iz električnega omrežja in pustite, da se ohladi. Pred ponovnim vklopom aparata preverite, da zračne mreže niso zamašene s puhom, lasmi itd.
- Poškodovani omrežni kabel sme zamenjati le podjetje Philips, Philipsov pooblaščeni servis ali ustrezno usposobljeno osebje.
- Ta aparat lahko uporabljajo otroci od 8. leta starosti naprej in osebe z zmanjšanimi fizičnimi ali psihičnimi sposobnostmi ali s pomanjkljivimi izkušnjami in znanjem, če so prejele navodila glede varne uporabe aparata ali jih pri uporabi nadzoruje odgovorna oseba, ki jih opozori na morebitne nevarnosti. Otroci naj se ne igrajo z aparatom. Otroci aparata ne smejo čistiti in vzdrževati brez nadzora.
- Za dodatno zaščito vam svetujemo vgradnjo varnostnega tokovnega stikala (FID) v električni tokokrog kopalnice. Izklopni tok varnostnega tokokroga ne sme presegati 30 mA. Za nasvet se obrnite na električarja.
- Ne blokirajte zračnih mrež.
- Preden aparat priključite, preverite, ali na aparatu označena napetost ustreza napetosti lokalnega električnega omrežja.
- Aparat uporabljajte izključno v namene, ki so opisani v tem priročniku.
- Aparata ne uporabljajte na umetnih laseh.
- Aparat uporabljajte samo na ljudeh.
- Ko je aparat priključen na napajanje, ga ne puščajte brez nadzora.
- Ne uporabljajte nastavkov ali delov drugih proizvajalcev, ki jih Philips izrecno ne priporoča. Uporaba takšnih nastavkov razveljavi garancijo.
- Omrežnega kabla ne navijajte okoli aparata.
- Preden aparat shranite, počakajte, da se ohladi.
- Pazite, da vroče površine aparata ne pridejo v stik s kožo.
- Če uporabljate aparat na pobarvanih laseh, se lahko površina krtač umaže.
- Aparata/krtač ne spirajte pod tekočo vodo.
- Ne vklopite stikala za vrtenje krtač, če na aparat ni nameščen noben nastavek.
- V zračno mrežo ne vstavljajte kovinskih predmetov, da ne povzročite električnega šoka.

Raven hrupa: Lc = 81 dB(A)

Elektromagnetna polja (EMF)
Ta Philipsov aparat ustreza vsem veljavnim standardom in predpisom glede izpostavljenosti elektromagnetnim poljem.

Okolje
Ta izdelek je narejen iz visokokakovostnih materialov in sestavnih delov, ki jih je mogoče reciklirati in uporabiti znova.
Če je izdelek opremljen s simbolom prečrtanega smetnjaka na kolesih, to pomeni, da je pri ravnanju s tem izdelkom treba upoštevati evropsko direktivo 2012/19/ES.
Poizvedite, kako je na vašem območju organizirano ločeno zbiranje odpadnih električnih in elektronskih izdelkov.
Ravnajte v skladu z lokalnimi predpisi. Izrabljenih izdelkov ne odlagajte med običajne gospodinjske odpadke. S pravilnim odlaganjem starih izdelkov pripomorete k preprečevanju morebitnih negativnih vplivov na okolje in človeško zdravje.

2 Uvod
Philips Dynamic Volumebrush je oblikovalnik pričesk s sistemom za samodejno vrtenje, s katerim lahko ustvarjate različne pričeske ter hkrati lase ohranjate gladke in sijoče. Krtače iz različnih ščetin izboljšajo volumen in gibanje, z zložljivo krtačo pa lahko oblikujete valovite pričeske brez kuštranja. Edinstvena turmalinska keramična prevleka med oblikovanjem pričeske ščiti in poživi lase. Posebna prevleka enakomerno prevaja toploto brez vročih mest in z vsako potezo pričeski doda sijaj.
(Samo za HP8664, HP8666) Ionsko oblikovanje preprečuje kodranje in izboljša lesk las.

3 Pregled
① Gumb za sprostitev krtače
② Stikalo za hitrost vrtenja (❙ – NIZKA, ❙❙ – VISOKA)
③ Vgrajeno stikalo za temperaturo in zračni tok
④ Gumba za smer vrtenja
⑤ Ročaj
⑥ Obešalna zanka
⑦ 50 mm krtača iz različnih ščetin
(Primerno za dodajanje volumna, oblike in izboljšanje gibanja pri daljših laseh)
⑧ 38 mm krtača iz različnih ščetin (samo za HP8666)
(Primerno za oblikovanje naravnih kodrov pri vseh dolžinah las)
⑨ Gumb za umik ščetin
⑩ Krtača s pogrezljivimi ščetinami
(Primerno za oblikovanje valov brez kuštranja)
⑪ Torbica za shranjevanje (samo za HP8666)
⑫ Zaščitni pokrovček za 38 mm/50 mm krtačo iz različnih ščetin

4 Uporaba oblikovalnika pričesk
Priporočamo, da aparat prvi 2 ali 3 uporabe uporabljate pri nizki hitrosti vrtenja (②), da spoznate, kako vrtenje učinkuje.

Opomba
- Preden namestite ali odstranite nastavke, počakajte, da se aparat in nastavki ohladijo.
- Aparat je najbolj učinkovit na laseh, ki jih prej posušite z brisačo.
- Aparat je opremljen z varnostno funkcijo, ki preprečuje močno puljenje las. Če sila las na krtačo preseže določeno mejo, se vrtenje upočasni.

1 (slika A) Izberite krtačo, ki je primernejša za vaše lase, in jo nataknite na oblikovalnik.
- (slika B) Nastavek z aparata odstranite tako, da pritisnete gumb za sprostitev krtač (①) in snamete nastavek.

2 Počešite lase se in jih razdelite na manjše pramene.
3 Izberite želeno nastavitev za vklop aparata (③):
- Care : negovalna temperatura z močnim pretokom zraka za utrditev pričeske.
- : visoka temperatura z močnim pretokom zraka za hitro sušenje.
- : zmerna temperatura z nežnim pretokom zraka za zaščito vlažnih las pred izsušitvijo.
- **0** : izklop.

↳ (Samo za HP8664, HP8666) Ionska funkcija se ob vklopu aparata aktivira samodejno. Funkcija lasem dodaja blesk in zmanjšuje nakodranost.

Z 38 mm/50 mm krtačami iz različnih ščetin
1 (slika E) Krtačo dajte med konice las. Pritisnite gumb za smer vrtenja (④) in lase navijte do konic.
2 Dokler lasje niso povsem suhi, krtače ne odmaknite od las.
3 (slika F) Pritisnite gumb za smer vrtenja (④) v nasprotni smeri in krtačo premikajte proč od las.
- (slika H, I, J) Če želite oblikovati zavihano pričesko, pridržite gumb za smer vrtenja (④) in hkrati krtačite v notranjo ali zunanjo smer, da oblikujete samo konice las.

S krtačo s pogrezljivimi ščetinami
1 (slika C) Obrnite gumb (⑨), da popolnoma izvlečete ščetine.
2 (slika K) Konice las enkrat ovijte okoli ravnalnika.
3 (slika L) Ko so lasje na mestu, pritisnite gumb za vrtenje (④), da lase navijete.
4 Krtačo držite v položaju, dokler lasje niso povsem suhi.
5 (slika M) Obrnite gumb, da se ščetine pogreznejo, in krtačo odstranite iz las.

Po oblikovanju:
Na lase nanesite razpršilo za lase, da pričesko utrdite.

Namigi za oblikovanje
- Krtače so najučinkovitejše, ko so lasje 80 % suhi.
- Priporočeno je, da pri oblikovanju pričeske s krtačo s pogrezljivimi ščetinami uporabljate **NIZKO HITROST**.
- Za izrazitejšo pričesko oblikujte manjše pramene las.
- Da preprečite prepletanje las, gumbe za vrtenje uporabljajte s krajšimi premori, da bodo lasje pravilno naviti na cevko.
- (Samo za HP8666) 38 mm krtača je primerna za vse dolžine las, predvsem kratke pričeske in lase do ramen, 50 mm krtača pa je najprimernejša za daljše lase. Pred oblikovanjem izberite primerno krtačo.

5 Po uporabi
1 Izklopite in izključite aparat.
2 Položite ga na površino, ki je odporna na vročino, da se ohladi.
3 Aparat in nastavke očistite z vlažno krpo. Iz krtač s prsti odstranite lase in prah, vendar aparata ne poskušajte očistiti tako, da bi vanj vstavili kovinske predmete.
4 Pri shranjevanju naj bodo krtače iz različnih ščetin vedno zaščitene s pokrovčkom (⑫).
5 Aparat hranite na varnem in suhem mestu, kjer ni prahu. Aparat lahko tudi obesite na obešalno zanko (⑥).

6 Garancija in servis
Za informacije na primer o zamenjavi nastavka ali v primeru težav obiščite Philipsovo spletno stran na naslovu www.philips.com/support ali pa se obrnite na Philipsov center za pomoč uporabnikom v svoji državi. Telefonska številka je navedena na mednarodnem garancijskem listu. Če v vaši državi takšnega centra ni, se obrnite na lokalnega Philipsovega prodajalca.

Srpski
Čestitamo na kupovini i dobro došli u Philips! Da biste na najbolji način iskoristili podršku koju nudi kompanija Philips, registrujte svoj proizvod na www.philips.com/welcome.

1 Važno
Pre upotrebe aparata pažljivo pročitajte ovo uputstvo i sačuvajte ga za buduću upotrebu.
- UPOZORENJE: Nemojte da koristite ovaj aparat u blizini vode.
- Ako koristite aparat u kupatilu, isključite ga iz struje nakon upotrebe jer blizina vode predstavlja rizik, čak i kad je aparat isključen.
- UPOZORENJE: Nemojte da koristite ovaj aparat u blizini kade, tuš kabine, umivaonika ili drugih posuda sa vodom.
- Nakon upotrebe aparat uvek isključite iz utičnice.
- Ako se aparat pregreje, automatski će se isključiti. Isključite aparat iz struje i ostavite ga da se hladi nekoliko minuta. Pre nego što ponovo uključite aparat proverite da rešetka nije blokirana prašinom, kosom itd.
- Ako je kabl za napajanje oštećen, uvek mora da ga zameni kompanija Philips, ovlašćeni Philips servisni centar ili na sličan način kvalifikovane osobe kako bi se izbegao rizik.
- Ovaj aparat mogu da koriste deca starija od 8 godina i osobe sa smanjenim fizičkim, senzornim ili mentalnim sposobnostima, ili nedostatkom iskustva i znanja, pod uslovom da su pod nadzorom ili da su dobile uputstva za bezbednu upotrebu aparata i da razumeju moguće opasnosti. Deca ne bi trebalo da se igraju aparatom. Deca ne bi trebalo da čiste aparat niti da ga održavaju bez nadzora.
- U cilju dodatne zaštite preporučujemo vam ugradnju automatskog osigurača na strujno kolo kupatila. Ovaj osigurač ne sme da ima radnu struju višu od 30 mA. Za savet se obratite stručnom licu.
- Nikada nemojte da blokirate rešetke za propuštanje vazduha.
- Pre nego što povežete aparat uverite se da oznaka voltaže na aparatu odgovara voltaži u lokalnoj mreži.
- Aparat koristite isključivo u svrhu opisanu u ovom priručniku.
- Nemojte da koristite aparat na veštačkoj kosi.
- Aparat koristite isključivo na ljudskoj kosi.
- Kada je aparat povezan na napajanje, nikada ga nemojte ostavljati bez nadzora.
- Nikada nemojte da koristite dodatke niti delove drugih proizvođača koje kompanija Philips nije izričito preporučila. U slučaju upotrebe takvih dodataka ili delova, garancija prestaje da važi.
- Nemojte da namotavate kabl za napajanje oko aparata.
- Pre odlaganja sačekajte da se aparat ohladi.
- Pazite da vrele površine aparata ne dođu u kontakt sa kožom.
- Ako aparat koristite na ofarbanoj kosi, površina tela četke se može obojiti.
- Nemojte da ispirate aparat/četke pod mlazom vode.
- Nemojte aktivirati prekidač za rotaciju četke ako na aparat nije postavljen nijedan dodatak.
- Da biste izbegli strujni udar, nemojte da stavljate metalne predmete u rešetku za propuštanje vazduha.

Nivo buke: Lc= 81 dB (A)

Elektromagnetna polja (EMF)
Ovaj Philips aparat usklađen je sa svim primenjivim standardima i propisima u vezi sa elektromagnetnim poljima.

Životna sredina
Proizvod je projektovan i proizveden uz upotrebu visokokvalitetnih materijala i komponenti koje mogu da se recikliraju i ponovo upotrebe.
Simbol precrtane kante za otpatke sa točkovima na proizvodu znači da je taj proizvod obuhvaćen Evropskom direktivom 2012/19/EU.
Informišite se o lokalnom sistemu za odvojeno prikupljanje električnih i elektronskih proizvoda.
Postupajte u skladu sa lokalnim propisima i nemojte da odlažete stare proizvode sa uobičajenim otpadom iz domaćinstva. Pravilnim odlaganjem starog proizvoda doprinosite sprečavanju potencijalno negativnih posledica po životnu sredinu i zdravlje ljudi.

2 Uvod
Philips Dynamic Volumebrush je aparat za oblikovanje i sušenje kose sa automatskim sistemom rotacije koji će vam pomoći u pravljenju različitih frizura, uz održavanje glatkog i sjajnog izgleda kose. Četke sa kombinovanim vlaknima povećavaju volumen i pokretljivost, a četka koja se uvlači kreira definisane talase bez uplitanja. Jedinstvena keramička obloga sa turmalinom na ovom aparatu štiti i revitalizuje kosu dok je oblikujete. Ova specijalna obloga efikasno provodi toplotu bez pojave vrelih tačaka i povećava sjaj sa svakim potezom.
(Samo za HP8664 i HP8666) Jonsko kondicioniranje sprečava neposlušnost kose i maksimalno povećava njen sjaj.

3 Pregled
① Dugme za oslobađanje četke
② Prekidač za brzinu rotacije (❙ -MALA, ❙❙ -VELIKA)
③ Integrisani prekidač za temperaturu i protok vazduha
④ Dugmad za smer rotacije
⑤ Drška
⑥ Petlja za kačenje
⑦ Četka sa kombinovanim vlaknima od 50 mm
(pogodna je za povećavanje volumena, punoće i pokretljivosti kod duže kose)
⑧ Četka od 38 mm sa kombinovanim vlaknima (samo za HP8666)
(pogodna je za kreiranje prirodnih talasa sa svim dužinama kose)
⑨ Dugme za uvlačenje vlakana
⑩ Četka sa vlaknima koja mogu da se uvuku
(pogodna je za pravljenje definisanih talasa bez uplitanja)
⑪ Torbica za odlaganje (samo za HP8666)
⑫ Zaštitni poklopac za četku od 38 mm/50 mm sa kombinovanim vlaknima

4 Upotreba aparata za oblikovanje i sušenje kose
Preporučujemo vam da steknete praksu u korišćenju aparata tako što ćete koristiti malu brzinu rotacije (②) 2 do 3 puta da biste se navikli na način funkcionisanja rotacije.

Napomena
- Pre postavljanja ili skidanja dodatka obavezno ostavite aparat i dodatke da se ohlade.
- Aparat je najefikasniji kada se kosa prvo osuši peškirom.
- Aparat je opremljen bezbednosnim sistemom kako bi se sprečilo prekomerno čupanje dlaka. Ako pritisak kose na četku prevazilazi određeno ograničenje, rotacija će se usporiti.

1 (sl. A) Odaberite četku koja najbolje odgovara željenoj frizuri i postavite je na aparat.
- (sl. B) Da biste skinuli četku, pritisnite dugme za oslobađanje četke (①) i skinite je.

2 Očešljajte kosu i podelite je na male pramenove.
3 Izaberite željenu postavku da biste uključili aparat (③):
- Care : Nežna temperatura sa snažnim protokom vazduha za oblikovanje po želji.
- : Visoka temperatura sa snažnim protokom vazduha za brzo sušenje.
- : Blaga temperatura sa laganim protokom vazduha za zaštitu vlažne kose od isušivanja.
- **0** : Isključeno.

↳ (Samo za HP8664 i HP8666) Funkcija jonizacije automatski se aktivira prilikom uključivanja aparata. Ova funkcija omogućava dodatni sjaj i smanjuje statički elektricitet.

Sa četkom od 38 mm/50 mm sa kombinovanim vlaknima
1 (sl. E) Uvucite četku u krajeve kose. Pritisnite dugme za smer rotacije (④) i uvijte do korena kose.
2 Zadržite četku u tom položaju dok se kosa u potpunosti ne osuši.
3 (sl. F) Pritisnite dugme za smer rotacije (④) u suprotnom smeru i pomerajte četku od kose.
- (sl. H, I, J) Da biste kreirali izvijene krajeve, pritisnite i zadržite dugme za smer rotacije (④) uz stalno češljanje samo u smeru ka unutra ili ka spolja prilikom oblikovanja krajeva.

Sa četkom sa vlaknima koja mogu da se uvuku
1 (sl. C) Okrenite dugme (⑨) da biste potpuno izvukli vlakna.
2 (sl. K) Krajeve jedanput obmotajte oko cevi.
3 (sl. L) Nakon što fiksirate kosu, pritisnite dugme za rotaciju (④) da biste namotali kosu.
4 Četku držite u tom položaju dok se kosa potpuno ne osuši.
5 (sl. M) Okrenite dugme da biste uvukli vlakna i izvucite četku iz kose.

Nakon oblikovanja:
Primenite sprej za kosu da biste učvrstili frizuru za dugotrajne rezultate.

Saveti za oblikovanje frizure
- Četka daje najbolje rezultate kada je kosa 80% suva.
- Preporučuje se korišćenje postavke **MALE BRZINE** prilikom oblikovanja sa četkom sa vlaknima koja mogu da se uvuku.
- Uzimajte manje pramenove da biste dobili bolje definisan rezultat.
- Da biste izbegli uplitanje kose, pokušajte sa kratkim pauzama prilikom upotrebe dugmadi za rotaciju kako biste bili sigurni da je kosa pravilno obmotana oko cevi.
- (Samo za HP8666) Četka od 38 mm pogodna je za sve dužine kose (naročito za dužinu do brade i do ramena), dok četka od 50 mm predstavlja najbolji izbor za dužu kosu. Izaberite odgovarajuću četku za oblikovanje frizure.

5 Nakon upotrebe
1 Isključite aparat i isključite ga iz električne mreže.
2 Postavite ga na površinu koja je otporna na toplotu dok se ne ohladi.
3 Aparat i dodatke čistite vlažnom krpom. Prstima uklonite dlake i prašinu sa četke, ali nikada nemojte da postavljate metalne predmete u aparat radi čišćenja.
4 Prilikom odlaganja četki sa kombinovanim vlaknima uvek upotrebite poklopac (⑫).
5 Aparat odložite na suvo i bezbedno mesto, bez prašine. Za odlaganje aparata možete da upotrebite i petlju za kačenje (⑥).

6 Garancija i servis
Ako su vam potrebne informacije (npr. u vezi sa zamenom dodatka) ili ako imate problem, posetite Web lokaciju kompanije Philips na adresi www.philips.com/support ili se obratite centru za korisničku podršku kompanije Philips u svojoj zemlji. Broj telefona ćete pronaći na međunarodnom garantnom listu. Ako u vašoj zemlji ne postoji centar za korisničku podršku, obratite se lokalnom distributeru Philips proizvoda.

Українська
Вітаємо вас із покупкою та ласкаво просимо до клубу Philips! Щоб у повній мірі скористатися підтримкою, яку пропонує компанія Philips, зареєструйте свій виріб на веб-сайті www.philips.com/welcome.

1 Важливо
Перед тим як використовувати пристрій, уважно прочитайте цей посібник користувача і зберігайте його для майбутньої довідки.
- ПОПЕРЕДЖЕННЯ. Не використовуйте цей пристрій біля води.
- У разі використання пристрою у ванній кімнаті витягуйте шнур із розетки після використання, оскільки перебування пристрою біля води становить ризик, навіть якщо пристрій вимкнено.
- ПОПЕРЕДЖЕННЯ! Не використовуйте цей пристрій біля ванн, душів, басейнів або інших ємностей із водою.
- Після використання завжди від'єднуйте пристрій від мережі.
- Якщо пристрій перегріється, він вимкнеться автоматично. Від'єднайте пристрій від мережі і дайте йому охолонути кілька хвилин. Перед тим, як знову увімкнути пристрій, перевірте, чи решітку не заблоковано пухом, волоссям тощо.
- Якщо шнур живлення пошкоджено, для уникнення небезпеки його необхідно замінити, звернувшись до сервісного центру, уповноваженого Philips, або фахівців із належною кваліфікацією.
- Цим пристроєм можуть користуватися діти віком від 8 років або більше чи особи із послабленими фізичними відчуттями або розумовими здібностями, чи без належного досвіду та знань, за умови, що користування відбувається під наглядом, їм було проведено інструктаж щодо безпечного користування пристроєм та їх було повідомлено про можливі ризики. Не дозволяйте дітям бавитися пристроєм. Не дозволяйте дітям виконувати чищення та догляд без нагляду дорослих.
- Для додаткового захисту рекомендується використовувати пристрій залишкового струму (RCD) в електромережі ванної кімнати. Номінальний залишковий струм пристрою залишкового струму (RCD) не повинен перевищувати 30 мА. Рекомендації щодо використання цього виробу можна одержати в спеціаліста.
- Ніколи не закривайте отвори для повітря.
- Перед тим як під'єднувати пристрій до електромережі, перевірте, чи збігається напруга, вказана на ньому, із напругою у мережі.
- Не використовуйте пристрій для інших цілей, не описаних у цьому посібнику.
- Не використовуйте пристрій на штучному волоссі.
- Використовуйте пристрій лише для людського волосся.
- Ніколи не залишайте під'єднаний пристрій без нагляду.
- Не використовуйте приладдя чи деталі інших виробників, за винятком тих, які рекомендує компанія Philips. Використання такого приладдя чи деталей призведе до втрати гарантії.
- Не накручуйте шнур живлення на пристрій.
- Перед тим як відкласти пристрій на зберігання, дайте йому охолонути.
- Запобігайте контакту гарячих поверхонь пристрою зі шкірою.
- Якщо пристрій використовується для моделювання фарбованого волосся, на щітці можуть з'явитися плями.
- Не мийте пристрій/щітки під краном.
- Не вмикайте перемикач обертання щітки, не під'єднавши насадки.
- Не вставляйте металеві предмети у решітку для повітря, це може призвести до ураження електричним струмом.

Рівень шуму: Lc= 81 дБ (A)

Електромагнітні поля (ЕМП)
Цей пристрій Philips відповідає усім чинним стандартам та правовим нормам, що стосуються впливу електромагнітних полів.

Навколишнє середовище
Виріб виготовлено з високоякісних матеріалів і компонентів, які можна переробити та використати повторно.
Якщо виріб містить символ перекресленого кошика на колесах, це означає, що він відповідає вимогам Директиви ЄС 2012/19/EU.
Дізнайтеся про місцеву систему розділеного збору електричних та електронних пристроїв.
Дійте згідно з місцевими законами і не утилізуйте старі вироби зі звичайними побутовими відходами. Належна утилізація старого виробу допоможе запобігти негативному впливу на навколишнє середовище та здоров'я людей.

2 Вступ
Philips Dynamic Volumebrush – це фен-щітка з системою автоматичного обертання для створення різних зачісок, яка зберігає гладкість і блиск волосся. Щітки зі змішаною щетиною додають об'єму та руху, а висувна щітка створює чіткі хвилі без заплутування. Унікальне турмалінове керамічне покриття пристрою захищає та відновлює волосся під час вкладання. Це спеціальне покриття забезпечує ефективну теплопровідність без перегрівання і додає блиску з кожним рухом.
(Лише для HP8664, HP8666) Іонне кондиціонування запобігає сплутуванню і додає волоссю максимального блиску.

3 Огляд
① Кнопка розблокування щітки
② Перемикач швидкості обертання (❙ – НИЗЬКА, ❙❙ – ВИСОКА)
③ Вбудований перемикач температури і струменя повітря
④ Кнопки налаштування напрямку обертання
⑤ Ручка
⑥ Петля для підвішування
⑦ 50-мм щітка зі змішаною щетиною
(Підходить для надання об'єму, форми та руху довшому волоссю)
⑧ 38-мм щітка зі змішаною щетиною (лише для HP8666)
(Підходить для створення природних хвиль для будь-якої довжини волосся)
⑨ Кнопка втягування щетини
⑩ Щітка з висувною щетиною
(Підходить для створення чітких хвиль без заплутування)
⑪ Футляр для зберігання (лише для HP8666)
⑫ Захисний ковпачок для 38-мм/50-мм щітки зі змішаною щетиною

4 Використання фена-щітки
Рекомендується навчитися користуватися пристроєм за низької швидкості обертання (②) 2–3 рази, щоб звикнути до обертання.

Примітка
- Перед тим як під'єднувати чи від'єднувати насадки, завжди слідкуйте, щоб пристрій і насадки були холодними.
- Пристрій працює найефективніше, коли волосся підсушене.
- Для запобігання надмірній втраті волосся пристрій обладнано функцією безпеки. Якщо тиск волосся на щітку перевищує певне обмеження, швидкість обертання зменшується.

1 (Мал. A) Виберіть щітку-насадку, яка найкраще підходить для потрібної зачіски, і встановіть її на пристрій.
- (Мал. B) Щоб від'єднати насадку, натисніть кнопку розблокування щітки (①) і зніміть її.

2 Розчешіть волосся і розділіть його на малі пасма.
3 Увімкніть пристрій, вибравши потрібне налаштування (③):
- Care : помірна температура з потужним струменем повітря для створення зачіски.
- : висока температура з потужним струменем повітря для швидкого висушування.
- : теплий слабкий струмінь повітря для запобігання пересушуванню вологого волосся.
- **0** : вимкнення.

↳ (Лише для HP8664, HP8666) Функція генерації іонів вмикається автоматично після увімкнення пристрою. Ця функція надає волоссю додаткового блиску і зменшує скуйовдження.

Із 38-мм/50-мм щіткою зі змішаною щетиною
1 (Мал. E) Вставте щітку в кінчики волосся. Натисніть кнопку налаштування напрямку обертання (④) і накрутіть волосся до коренів.
2 Тримайте щітку біля коренів волосся, поки воно не висохне.
- (Мал. F) Натисніть кнопку налаштування напрямку обертання (④) у протилежному напрямку та ведіть щіткою від волосся.
- (Мал. H, I, J) Для створення завитків натисніть та утримуйте кнопку налаштування напрямку обертання (④), постійно працюючи щіткою у напрямку досередини чи назовні, щоб укласти лише кінчики волосся.

Зі щіткою з висувною щетиною
1 (Мал. C) Поверніть регулятор (⑨), щоб повністю витягнути щетину.
2 (Мал. K) Накрутіть кінчики волосся один раз на циліндр.
3 (Мал. L) Зафіксувавши волосся, натисніть кнопку обертання (④), щоб накрутити волосся.
4 Тримайте щітку у такому положенні, поки волосся не висохне.
5 (Мал. M) Поверніть регулятор, щоб втягнути щетину, та вийміть щітку з волосся.

Після вкладання:
Нанесіть на волосся лак для волосся, щоб зафіксувати зачіску надовго.

Поради щодо вкладання волосся
- Щітки-насадки працюють найкраще, коли волосся сухе на 80%.
- У разі вкладання волосся за допомогою щітки з висувною щетиною рекомендується використовувати налаштування **НИЗЬКОЇ ШВИДКОСТІ**.
- Для отримання чіткішого результату беріть менше пасмо волосся.
- Для запобігання заплутуванню волосся гарно накручуйте його на циліндр без коротких зупинок, коли використовуєте кнопки налаштування напрямку обертання.
- (Лише для HP8666) 38-мм щітка підходить для будь-якої довжини волосся, особливо для короткого волосся або волосся до плечей, а 50-мм щітка найкраще підходить для довшого волосся. Перед вкладанням волосся виберіть відповідну щітку.

5 Після використання
1 Вимкніть пристрій та від'єднайте його від електромережі.
2 Поставте пристрій на жаростійку поверхню і дайте йому охолонути.
3 Чистіть пристрій і насадки вологою ганчіркою. Чистіть щітку-насадку від волосся і бруду пальцями. У жодному разі не вставляйте в пристрій металевих предметів, щоб його почистити.
4 Зберігайте щітки-насадки зі змішаною щетиною у захисному ковпачку (⑫).
5 Зберігайте пристрій у безпечному, сухому та незапиленому місці. Пристрій можна також підвішувати за петлю (⑥).

6 Гарантія та обслуговування
Якщо Вам необхідна інформація (наприклад, як замінити насадку) або у Вас виникла проблема, відвідайте веб-сторінку компанії Philips www.philips.com/support або зверніться до Центру обслуговування клієнтів компанії Philips у Вашій країні. Номер телефону можна знайти на гарантійному талоні. Якщо у Вашій країні немає Центру обслуговування клієнтів, зверніться до місцевого дилера Philips.
Компанія Philips встановлює строк служби на даний виріб – не менше 4 років: HP8654, HP8664
Компанія Philips встановлює строк служби на даний виріб – не менше 3 років: HP8666
Служба підтримки споживачів
тел.: 0-800-500-697
(дзвінки зі стаціонарних телефонів на території України безкоштовні)
для більш детальної інформації завітайте на www.philips.ua