EN

In order to obtain the best results from your mirror, read the instruction manual and safety guide carefully before use.

SAFETY ADVICE

• For your own safety, this device is compliant with all applicable standards and regulations concerning electromagnetic compatibility, the environment and so on.
• **Beware! Be careful not to leave the mirror in a position where it may reflect sunlight as this may start a fire.**

• This device runs on 4 LR06/AA/1,5V alkaline batteries.
• Insert the batteries in the position indicated on the battery compartment.
• Do not recharge your non rechargeable batteries.
• If your batteries run out or leak, do not use your device and remove the batteries with care.
• Do not short circuit the battery compartment's power supply terminal.
• Do not use new and used batteries simultaneously.

• **IMPORTANT:** the device must not be immersed in or placed under water.
• This device must be used indoors at a temperature ranging between 0 and 35°C.
• Do not use your device and contact an Authorised Service Centre if:
- your device was dropped,
- if it is not working properly.
• Your device can only be repaired using special tools.

WARRANTY

Your device is designed for domestic use only. It cannot be used for professional gain. The warranty becomes void and invalid in cases of incorrect use.

ENVIRONMENT PROTECTION FIRST!

Remove the batteries and dispose of them at a collection point or failing that, at an authorised service centre.

These instructions are also available on our website www.rowenta.com.

FR

Afin que le miroir vous offre les meilleurs résultats, lisez attentivement le mode d'emploi ainsi que les consignes de sécurité avant toute utilisation.

CONSEILS DE SECURITE

• Pour votre sécurité, cet appareil est conforme aux normes et réglementations applicables (Compatibilité Electromagnétique, Environnement…).
• **Attention ! Veillez à ce que le miroir ne se trouve pas dans une position où il risque de réfléchir la lumière du soleil et de provoquer ainsi un incendie.**

• Cet appareil fonctionne avec 4 piles alcalines LR06/AA/1,5V.
• Placez les piles dans la position indiquée dans le logement des piles.
• Ne rechargez pas vos piles non rechargeables.
• Si vos piles coulent ou fuient, n'utilisez pas votre appareil et retirez les piles avec précaution.
• Ne court-circuitez pas les bornes d'alimentation du compartiment piles.
• N'utilisez pas simultanément des piles neuves et usagées.

• **IMPORTANT :** l'appareil ne doit pas être immergé ni être passé sous l'eau.
• Cet appareil doit être utilisé à l'intérieur à une température comprise entre 0 et 35°C.
• N'utilisez pas votre appareil et contactez un Centre Service Aggréé si :
- votre appareil est tombé,
- s'il ne fonctionne pas normalement.
• Votre appareil ne peut être réparé qu'au moyen d'outils spéciaux.

GARANTIE

Votre appareil est destiné à un usage domestique seulement. Il ne peut être utilisé à des fins professionnelles. La garantie devient nulle et invalide en cas d'utilisation incorrecte.

PARTICIPONS À LA PROTECTION DE L'ENVIRONNEMENT

Retirez les piles et déposez-les dans un point de collecte ou à défaut dans un centre service agréé.

Ces instructions sont également disponibles sur notre site Internet www.rowenta.com.

DE

Damit Sie mit dem Spiegel die besten Resultate erzielen, lesen Sie bitte vor jeder Benutzung die Gebrauchsanleitung sowie die Sicherheitshinweise sorgfältig durch.

SICHERHEITSHINWEISE

• Zu Ihrer Sicherheit erfüllt dieser Apparat die anwendbaren Normen und gesetzlichen Vorschriften (elektromagnetische Verträglichkeit, Umweltschutz usw...).
• **Achtung! Achten Sie darauf, dass der Spiegel nicht so ausgerichtet ist, dass er das Sonnenlicht reflektieren und damit ein Feuer verursachen kann.**

• Dit apparaat draait op 4 LR06/AA/1,5V alkaline batterijen.
• Setzen Sie die Batterien in der gezeigten Ausrichtung in das Batteriefach ein.
• Nicht wiederaufladbare Batterien dürfen nicht aufgeladen werden!
• Wenn Ihre Batterien auslaufen oder undicht sind, das Gerät nicht benutzen und die Batterien vorsichtig herausnehmen.
• Die Kontakte im Batteriefach dürfen nicht kurzgeschlossen werden.
• Neue und gebrauchte Batterien dürfen nicht gemischt verwendet werden.

• **WICHTIG:** Das Gerät darf nicht in Wasser getaucht oder unter laufendem Wasser gespült werden.
• Dieses Gerät muss in Räumen und in einem Temperaturbereich zwischen 0 und 35 °C verwendet werden.
• Verwenden Sie Ihr Gerät nicht und wenden Sie sich an eine autorisierte Kundendienststelle, wenn:
- Ihr Gerät heruntergefallen ist,
- wenn es nicht richtig funktioniert.
• Für die Reparatur Ihres Geräts sind Spezial werzeuge erforderlich.

GEWÄHRLEISTUNG

Ihr Gerät ist nur für den Hausgebrauch bestimmt. Es darf nicht für professionelle Zwecke verwendet werden. Bei unsachgemäßer Verwendung erlischt die Garantie.

TUN SIE ETWAS FÜR DEN UMWELTSCHUTZ!

Nehmen Sie die Batterien heraus und bringen Sie sie zu einer Sammelstelle oder zu einer autorisierten Kundendienststelle.

Diese Sicherheitshinweise sind auch auf unserer Website www.rowenta.com verfügbar.

NL

Om het beste resultaat uit uw spiegel te halen, lees de instructies en de veiligheidsinstructies aandachtig door, alvorens het te gebruiken.

VEILIGHEIDSTIPS

• Voor uw veiligheid, voldoet dit apparaat aan de geldende normen en voorschriften (Elektromagnetische Compatibiliteit, Milieu…).
• **Voorzichtig! Zorg ervoor dat de spiegel niet in een positie staat waar het zonlicht kan reflecteren en zo brand kan veroorzaken.**

• Diese Gerät benötigt 4 Alkali-Batterien LR06/AA/1,5 V.
• Plaats de batterijen zoals aangegeven in het batterijcompartiment.
• De onoplaadbare batterijen niet opladen.
• Als uw batterijen lekken, gelieve het apparaat niet te gebruiken en verwijder voorzichtig de batterijen.
• Maak geen kortsluiting op de aansluitklemmen van het batterijcompartiment.
• Gebruik geen nieuwe en oude batterijen samen.

• **Belangrijk:** dompel het apparaat nooit onder water.
• Dit apparaat moet binnenshuis gebruikt worden bij een temperatuur tussen 0 en 35°C.
• Het apparaat niet gebruiken en contact opnemen met een erkend servicecentrum als:
- uw apparaat gevallen is,
- als het niet normaal werkt.
• Uw apparaat kan met behulp van speciale gereedschappen worden gerepareerd.

GARANTIE

Uw apparaat is alleen bedoeld voor huishoudelijk gebruik. Het mag niet gebruikt worden voor professionele doeleinden. Een onjuist gebruik valt niet onder de garantie.

WEES VRIENDELIJK VOOR HET MILIEU!

Verwijder de batterijen en breng ze naar een inzamelingspunt of naar een erkend servicecentrum.

Deze voorschriften kunt u nalezen op onze website www.rowenta.com.

IT

Per ottenere i migliori risultati dal prodotto, leggere attentamente le istruzioni per l'uso e le norme di sicurezza prima dell'utilizzo.

NORME

• Per garantire la massima sicurezza, questo apparecchio è conforme alle norme e ai regolamenti vigenti (Compatibilità elettro-magnetica, Ambiente…).
• **Attenzione! Assicurarsi che lo specchio non sia collocato in posizione tale da riflettere la luce del sole, causando in questo modo il rischio di incendio.**

• Questo apparecchio funziona con 4 pile alcaline LR06/AA/1,5V.
• Inserire le batterie secondo la direzione indicata nello scomparto.
• Non ricaricare le batterie non ricaricabili.
• Se le batterie presentano perdite, non utilizzare l'apparecchio e togliere le batterie con attenzione.
• Non cortocircuitare i contatti.

• **IMPORTANTE:** questo apparecchio non deve essere immerso in acqua.
• Questo apparecchio deve essere utilizzato in interni e ad una temperatura compresa tra 0 e 35°.
• Non utilizzare l'apparecchio e contattare un Centro Servizi Autorizzato se:
- l'apparecchio è caduto,
- non funziona correttamente.
• L'apparecchio può essere riparato esclusiva-mente da un tecnico qualificato con utensili specifici.

GARANZIA

Il presente apparecchio è destinato esclusi-vamente ad uso domestico interno. Non può essere utilizzato a fini professionali. La garanzia decade e diventa nulla in caso di utilizzo scorretto.

CONTRIBUIAMO ALLA PROTEZIONE DELL'AMBIENTE!

Togliere le batterie esauste e gettarle presso un centro di raccolta specifico o consegnarle presso un centro di raccolta o un centro di assistenza autorizzato.

Le presenti istruzioni d'uso sono anche disponibili sul nostro sito web www.rowenta.com.

ES

Para conseguir los mejores resultados con el espejo, lea atentamente el modo de empleo y los consejos de seguridad antes comenzar a utilizarlo.

CONSEJOS DE SEGURIDAD

• Por su seguridad, este aparato cumple las normas y las reglamentaciones aplicables (compatibilidad electromagnética, medio ambiente…).
• **¡Atención! Asegúrese de que el espejo no se sitúe en una posición en la que pueda reflejar la luz del sol y provocar un incendio.**

• Este aparato funciona con 4 Pilas alcalinas LR06/AA/1,5V.
• Coloque las pilas en la posición indicada en el compartimento para pilas.
• No recargue las pilas que no sean recargables.
• Si las pilas se agotan o gotean Evite utilizar el aparato y retire las pilas con precaución.
• Evite provocar un cortocicuito en los bornes de alimentación del compartimento para pilas.
• No utilice pilas nuevas y usadas de manera simultánea.

• **IMPORTANTE:** este aparato no debe sumergirse ni debe colocarse bajo el agua.
• Este aparato debe utilizarse en interiores y con un rango de temperaturas comprendidas entre 0 y 35°C.
• Evite utilizar el aparato y contacte con un Centro de Servicio Autorizado en caso de que:
- el aparato se haya caído,
- si no funciona normalmente.
• Para reparar el aparato resulta preciso utilizar herramientas especiales.

GARANTÍA

Este aparato sólo debe utilizarse en entornos domésticos. No puede utilizarse con fines profesionales. Si se hace un uso incorrecto del aparato, la garantía quedará invalidada.

COLABOREMOS EN LA PROTECCIÓN DEL MEDIO AMBIENTE!

Retire las pilas y deposítelas en un punto de recogida o, en su defecto, llévelas a un Centro de Servicio Autorizado.

Estas instrucciones también están disponibles en nuestra web www.rowenta.com.

PT

Para obter os melhores resultados do seu espelho, leia atentamente o manual de instruções, assim como os conselhos de segurança antes de qualquer utilização.

CONSELHOS DE SEGURANÇA

• Para sua segurança, este aparelho está em conformidade com as normas e regulamentos aplicáveis (Compatibilidade Electromagnética, Meio Ambiente...).
• **Atenção! Certifique-se de que o espelho não se encontra numa posição em que possa reflectir a luz do sol e provocar um incêndio.**

• Este aparelho funciona com 4 pilhas alcalinas LR06/AA/1,5V.
• Coloque as pilhas na posição indicada no compartimento das pilhas.
• Não carregue as pilhas não recarregáveis.
• Caso as pilhas vertam líquido não utilize o aparelho e retire as pilhas com cuidado.
• Não provoque um curto-circuito nos terminais de alimentação do compartimento das pilhas.
• Não utilize pilhas novas e usadas em simultâneo.

• **IMPORTANTE:** o aparelho não deve ser imergido em água nem passado por água
• Este aparelho deve ser utilizado em espaços interiores a uma temperatura entre 0 e 35 ºC.
• Não utilize o aparelho e contacte um Serviço de Assistência Técnica autorizado se:
- o aparelho tiver caído ao chão,
- não funcionar normalmente.
• O aparelho só pode ser reparado com ferra mentas especiais.

GARANTIA

O seu aparelho destina-se apenas a um uso doméstico. Não deve ser utilizado para fins profissionais. A garantia é considerada nula e inválida em caso de utilização incorrecta.

PROTECÇÃO DO MEIO AMBIENTE EM PRIMEIRO LUGAR!

Retire as pilhas e coloque-as num ponto de recolha previsto para o efeito.

Estas instrucciones también están disponibles en nuestra web www.rowenta.com.

EL

Για βέλτιστη απόδοση του καθρέφτη, διαβάστε προσεκτικά τις οδηγίες χρήσης και τις οδηγίες ασφάλειας πριν από κάθε χρήση.

ΟΔΗΓΙΕΣ ΑΣΦΑΛΕΙΑΣ

• Για την ασφάλειά σας, η παρούσα συσκευή έχει κατασκευαστεί σύμφωνα με τα εφαρμοστέα πρότυπα και κανονισμούς (ηλεκτρομαγνητική συμβατότητα, προστασία του περιβάλλοντος, κ.α.)
• **Προσοχή! Προσέχετε ώστε ο καθρέφτης να μην βρίσκεται σε θέση από την οποία κινδυνεύει να αντικατοπτρίσει το ηλιακό φως και να προκαλέσει έτσι πυρκαγιά.**

• Η παρούσα συσκευή λειτουργεί με 4 αλκαλικές μπαταρίες τύπου LR06/AA/1,5V.

• Τοποθετήστε τις μπαταρίες σύμφωνα με τη θέση που αναγράφεται στη θήκη μπαταριών.
• Μη φορτίζετε τις μη επαναφορτιζόμενες μπαταρίες σας.
• Αν οι μπαταρίες σας τρέχουν ή παρουσιάζουν διαρροές, μη χρησιμοποιείτε τη συσκευή σας και αφαιρέστε τις μπαταρίες με προσοχή.
• Μην προκαλείτε βραχυκύκλωμα στους ακροδέκτες τροφοδοσίας της θήκης μπαταριών.
• Μη χρησιμοποιείτε ταυτόχρονα καινούριες μπαταρίες μαζί με χρησιμοποιημένες.

• **Σημαντική παρατήρηση:** η συσκευή δεν πρέπει να βυθίζεται ούτε να ξεπλένεται κάτω από νερό.
• Η συσκευή αυτή πρέπει να χρησιμοποιείται σε εσωτερικούς χώρους με θερμοκρασία από 0 έως 35° C.
• Μη χρησιμοποιείτε τη συσκευή σας και επικοινωνήστε με ένα εξουσιοδοτημένο κέντρο τεχνικής εξυπηρέτησης, αν:
- η συσκευή σας υποστεί πτώση,
- δεν λειτουργεί κανονικά.
• Η συσκευή σας μπορεί να επισκευαστεί με ειδικά μόνο εργαλεία.

ΕΓΓΥΗΣΗ

Η συσκευή σας προορίζεται αποκλειστικά για οικιακή χρήση. Δεν μπορεί να χρησιμοποιηθεί για επαγγελματικούς σκοπούς. Σε περίπτωση λανθασμένης χρήσης, η εγγύηση ακυρώνεται και παύει να ισχύει.

ΑΣ ΣΥΜΒΑΛΛΟΥΜΕ ΚΙ ΕΜΕΙΣ ΣΤΗΝ ΠΡΟΣΤΑΣΙΑ ΤΟΥ ΠΕΡΙΒΑΛΛΟΝΤΟΣ!

Αφαιρέστε τις μπαταρίες και απορρίψτε τις σε ένα ειδικό σημείο συλλογής.

Αυτές οι οδηγίες διατίθενται επίσης και από το διαδικτυακό μας τόπο www.rowenta.com.

TR

Aynanızı en iyi şekilde kullanabilmek için, kullanmaya başlamadan önce emniyete ilişkin talimatları ve kullanım kitapçığını dikkatli bir şekilde okuyun.

GÜVENLİĞE İLİŞKİN TAVSİYELER

• Bu cihaz, güvenliğiniz dikkate alınarak, ilgili norm ve düzenlemelere (Düşük Gerilim Direktifleri, Elektromanyetik Uyumluluk, Çevre Koruması …) uygun olarak üretilmiştir.
• **Dikkat! Aynanın güneş ışığını yansıtmayacak, dolayısıyla bir kazaya sebebiyet vermeyecek şekilde yerleştirilmesine dikkat edin.**

• Bu cihaz 4 LR06/AA/1,5V alkali pil ile çalışır.
• Belirtildiği şekilde pilleri pil yuvasına yerleştirin.
• Tek kullanımlık pilleri asla şarj etmeyin.
• Pillerin akması veya sızıntı yapmaları durumunda, cihazı kullanmayın ve pilleri dikkatli bir şekilde pil yuvasından çıkarın.
• Pil yuvasının besleme kutupları arasında kısa devre yapmayın.
• Yeni ve kullanılmış pilleri birlikte kullanmayın.

• **ÖNEMLI:** Cihazın herhangi bir sıvı içine sokulmaması gerekir.
• Bu cihaz kapalı bir ortamda ve 0 ila 35°C ortam sıcaklığında kullanılmalıdır.
• Aşağıdaki durumlarla karşılaşmanız durumunda cihazınızı kullanmayın:
- Cihazınız yere düştüyse,
- Normal olarak çalışmıyorsa.
• Cihazınızın onarımı için özel aletler gerekmektedir.

GARANTİ

Bu ürün sadece ev ortamında kullanılmalıdır. Mesleki amaçla kullanılamaz. Cihaz hatalı kullanılması halinde garanti kapsamı dışında kalacaktır.

CEVREYİ KORUMAYA KATKIDA BULUNALIM!

Gerekli işlemlerin gerçekleştirilebilmesi için, cihazınızı kullanım ömrü sonunda pilleri çıkarın ve yetkili toplama noktalarına teslim edin.

Bu bilgilere www.rowenta.com Web sitemizden de ulaşabilirsiniz.

RU

Для идеального результата внимательно прочитайте инструкцию по эксплуатации и инструкцию по безопасности перед использованием.

ИНСТРУКЦИЯ ПО БЕЗОПАСНОСТИ

• В целях вашей безопасности данный прибор соответствует действующим нормам и стандартам (директивы, касающиеся низкого напряжения, электромагнитной совместимости, охраны окружающей среды и др.)
• **Внимание! Убедитесь, что зеркало не находится в таком положении, в котором оно может отражать солнечные лучи и тем самым привести к пожару.**

• Прибор работает на 4-х щелочных батарейках LR06/AA/1,5V.
• Вставьте батарейки в батарейный отсек, соблюдая полярность.
• Не перезаряжайте разрядившиеся неперезаряжаемые батарейки.
• Если батарейки текут, не пользуйтесь прибором и осторожно выньте батарейки.
• Не допускайте короткого замыкания клемм питания в батарейном отсеке.
• Не используйте одновременно новые и старые батарейки.

• **Важно:** данный прибор нельзя ни погружать в воду, ни мочить
• Данный прибор можно использовать только внутри помещения при температуре от 0 до 35 ° C
• Не пользуйтесь прибором и обратитесь в авторизованный сервисный центр, если:
- прибор упал,
- прибор не работает нормально.
• Ваш прибор можно починить только с использованием специальных инструментов.

ГАРАНТИЯ

Ваш прибор предназначен только для домашнего использования. Его нельзя использовать в профессиональных целях. Неправильное использование прибора аннулирует гарантию и делает ее недействительной.

ДАВАЙТЕ ВМЕСТЕ УЧАСТВОВАТЬ В ДЕЛЕ ЗАЩИТЫ ОКРУЖАЮЩЕЙ СРЕДЫ!

Выньте батарейки и отнесите их в пункт сбора или в авторизованный сервисный центр.

Эти инструкции также доступны на веб-сайте нашей компании по адресу www.rowenta.com.

UK

Для того щоб дзеркало краще працювало, перед використанням уважно ознайомтесь з правилами експлуатації та вимогами техніки безпеки.

ПРАВИЛА ТЕХНІКИ БЕЗПЕКИ

• Для Вашої ж безпеки, цей пристрій відповідає чинним стандартам та нормативним актам (стандартам про електромагнітну сумісність, захист довкілля…).
• **Увага! Переконайтеся, що дзеркало не розміщене так що воно може відбивати сонячне світло і таким чином привести до пожежі.**

• Цей пристрій працює від 4 лужних батарейок LR06/AA/1,5V.
• Вставте батарейки відповідно до позначок вказаних в відділенні для батарейок.
• Не заряджайте які Не призначені для перезаряджання.
• Якщо ваші батарейки Не використовуйте пристрій і обережно їх вийміть.
• Не допускайте короткого замикання клем живлення в батарейному відділенні.
• Не використовуйте разом старі та нові батарейки.

• Важливо: забороняється занурювати пристрій в воду або підставляти його під струмінь води.
• Цей пристрій призначений для використання в приміщенні при температурі від 0 до 35°C.
• Не користуйтесь приладом та зверніться до акредитованого центру технічного обслуговування, якщо:
- прилад падав,
- він не працює належним чином.
• Ремонт цього приладу здійснюється лише за допомогою спеціальних інструментів.

ГАРАНТІЯ

Цей прилад призначений виключно для домашнього використання. Він не призначений для професійного використання. У випадку некоректного використання приладу гарантія втрачає свою силу.

ДАВАЙТЕ РАЗОМ ПРИЙМАТИ УЧАСТЬ У СПРАВІ ЗАХИСТУ ДОВКІЛЛЯ!

Вийміть батарейки і віднесіть їх у пункт збору сміття або в крайньому випадку до авторизованого сервісного центру.

Ці інструкції також доступні на нашому сайті www.rowenta.com.

ET

Selleks et peegel annaks parimaid tulemusi, lugege enne igasugust kasutamist tähelepanelikult kasutusjuhendit ja ohutuseeskirju.

OHUTUSNÕUANDED

• Seade on teie ohutuse tagamiseks vastav kehtivatele standarditele ja õigusnormidele (elektromagnetiline ühilduvus, keskkond…).
• **Tähelepanu! Jälgige, et peegel ei oleks sellises asendis, kus see võib peegeldada päikesevalgust ja nii põhjustada tulekahju.**

• See seade töötab 4 LR06/AA/1,5 leelispatareiga.
• Pange patareid sisse patareipesas märgitud asendis.
• Ärge laadige patareisid, mis ei ole laaditavad.
• Kui patareid eritavad vedelikku või lekivad, siis ärge seadet kasutage ja võtke patareid ettevaatlikult välja.
• Vältige lühise tekitamist patareipesa toiteklem-mides.
• Ärge kasutage samaaegselt uusi ja kasutatud patareisid.

• **TÄHTIS:** seadet ei tohi vette kasta ega vee alt läbi lasta.
• Seadet tuleb kasutada siseruumides temperatuuril vahemikus 0 kuni 35 °C.
• Ärge seadet kasutage ja võtke ühendust volitatud teeninduskeskusega juhtudel, kui:
- seade on maha kukkunud,
- seade ei tööta normaalselt.
• Seadet saab parandada üksnes spetsiaalsete tööriistadega.

GARANTII

Seade on ettenähtud ainult koduseks kasutuseks. Seda ei tohi kasutada erialaselt. Ebaõige kasutamise korral muutub garantii tühiseks ja kehtetuks.

AITAME HOIDA LOODUSKESKKONDA!

Võtke patareid välja ja viige need kogumispunkti või selle puudumisel volitatud teeninduskeskusesse.

Need juhendid on saadaval meie kodulehel aadressil www.rowenta.com.

Rowenta

EN EL FR TR DE RU NL UK IT ET ES LT PT LV PL CS SK HU BG RO BS

9100016220

LIGHTED FOLDABLE MIRROR

MIROIR LUMINEUX PLIABLE
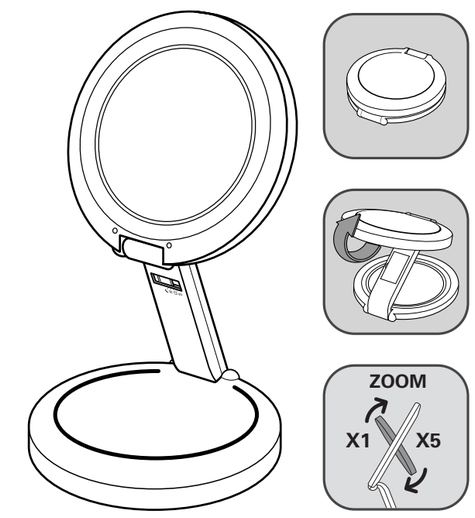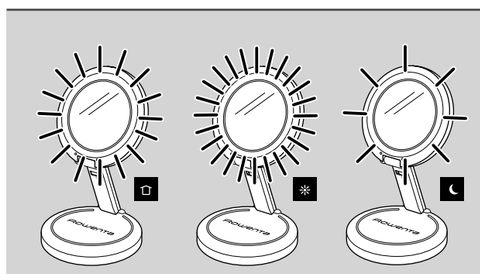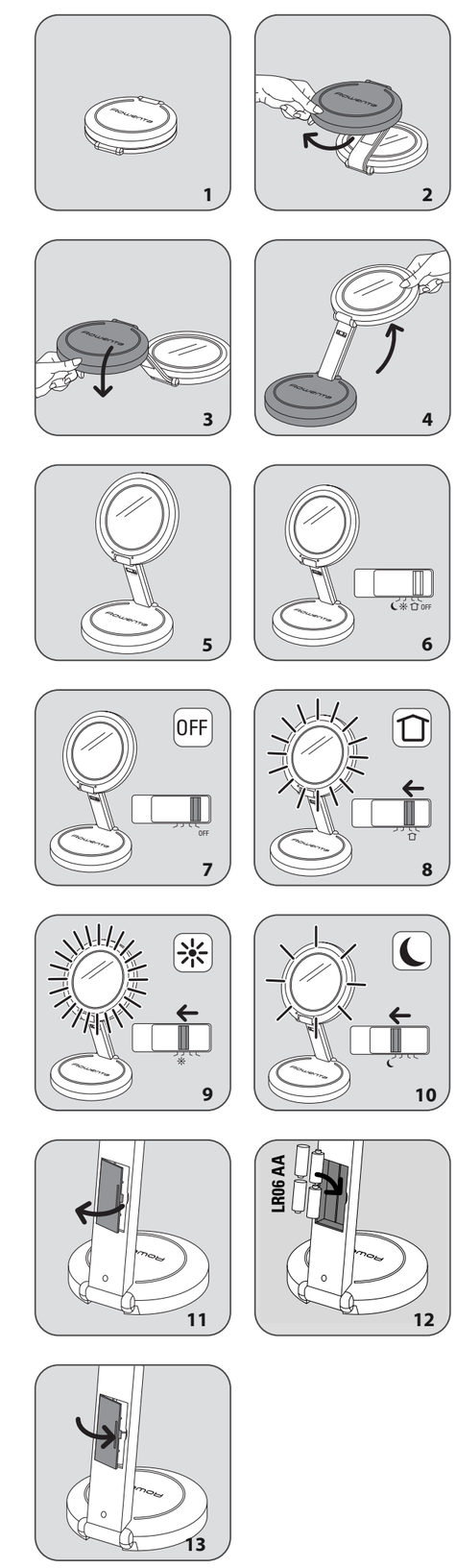
www.rowenta.com