tn1050 1800114950:1800114950 17/11/08 17:47 Page 1

Rowenta DRIVER

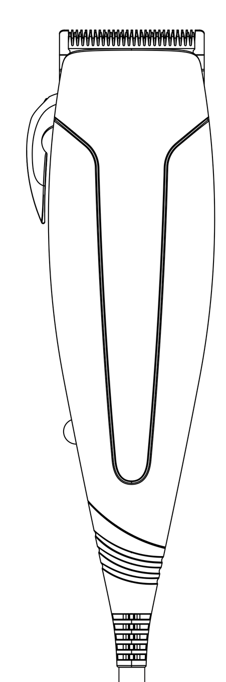

1800114950/42-08 TN1050

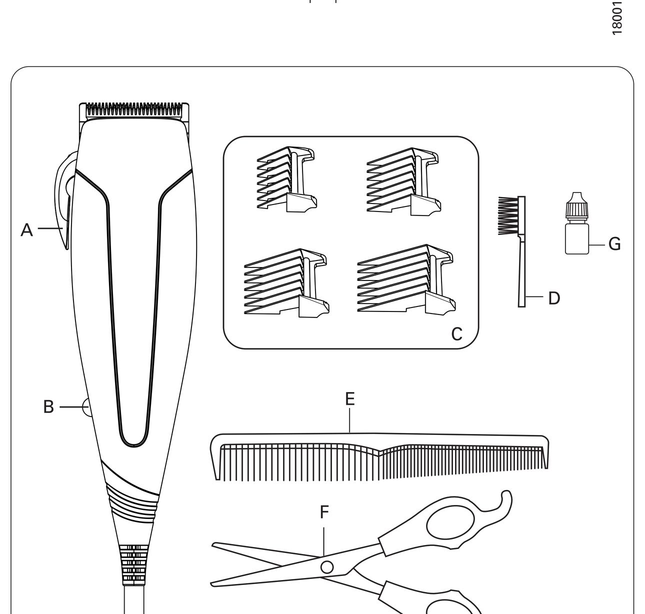

GB

With its special design and precise cutting height adjustement, this trimmer is a genuine professional-quality appliance.
Please read these instructions before using this appliance, to avoid any danger through incorrect use.

1. DESCRIPTION OF THE HAIR TRIMMER AND ITS ACCESSORIES
A. Cutting height fine adjustment lever
B. On/off switch
C. 4 Combs (3, 6, 10, 13 mm)
D. Cleaning brush
E. Styling comb
F. Scissors
G. Lubricant

2. CUT HEIGHT LEVER FOR FINE ADJUSTMENT
Your hair trimmer is equipped with a cut height fine adjustment lever. Choose the position required by rotating the lever (Fig. A).

3. MAINTENANCE
We recommend that the cutting head be cleaned after each use, using the cleaning brush.

4. LUBRICATION
To ensure your clipper efficiency and durability, it is essential that the cutting blades be lubricated before each use with the lubricant supplied or, failing this, with sewing machine oil.
• Before lubrication, unplug the appliance and remove any hairs that are stuck between the cutting blades of the clippers using the small brush.
• Lubricate the blades where indicated: one drop per location is enough.
• Operate the clipper for a few seconds.
• Clean the excess oil with a rag.

5. SAFETY ADVICE
• For your safety, this appliance complies with the applicable standards and regulations (Low Voltage Directive, Electromagnetic Compatibility, Environmental…).
• Check that the voltage of your electricity supply matches the voltage of your appliance. Any error when connecting the appliance can cause irreparable harm, not covered by the guarantee.
• As an additional safety measure, we recommend the installation of a residual current difference device in the electrical circuit supplying the bathroom,acting at not more than 30 mA.Ask your installer for advice.
• The installation of the appliance and its use must however comply with the standards in force in your country.
• CAUTION : Never use your appliance with wet hands or near water contained in bath tubs, showers, sinks or other containers…
• When using the appliance in the bathroom, unplug it after use as the presence of water nearby may pose a danger even when the appliance is turned off.
• This appliance is not intended for use by persons (including children) with reduced physical, sensory or mental capabilities, or lack of experience and knowledge, unless they have been given supervision or instruction concerning use of the appliance by a person responsible for their safety. Children should be supervised to ensure that they do not play with the appliance.
• If the supply cord is damaged, it must be replaced by the manufacturer, its service agent or similarly qualified persons in order to avoid a hazard.
• Stop using your appliance and contact an Authorised Service Centre if:
- your appliance has fallen,
- it does not work correctly.
• The appliance must be unplugged:
- before cleaning and maintenance procedures.
- if it is not working correctly.
- as soon as you have finished using it.
- if you leave the room, even momentarily.
• Do not use if the cord is damaged.
• Do not immerse or put under running water, even for cleaning purposes.
• Do not hold with damp hands.
• Do not hold the appliance by the casing, which is hot, but by the handle.
• Do not unplug by pulling on the cord, rather pull out by the plug.
• Do not use an electrical extension lead.
• Do not clean with abrasive or corrosive products.
• Do not use at temperatures below 0°C and above 35°C.

GUARANTEE:
Your appliance is designed for domestic use only. It should not be used for professional purposes. The guarantee becomes null and void in the case of improper usage.

6. ENVIRONMENT PROTECTION FIRST!
ⓘ Your appliance contains valuable materials which can be recovered or recycled.
➲ Leave it at a local civic waste collection point.

F

La fabrication soignée de cette tondeuse, son réglage précis de la hauteur de coupe en font un outil de qualité professionnelle.
Lisez les instructions avant d'utiliser l'appareil et éviter tout danger dû à une mauvaise utilisation.

1. DESCRIPTION DE LA TONDEUSE ET SES ACCESSOIRES
A. Levier de réglage fin de la hauteur de la coupe
B. Bouton de mise en marche/arrêt
C. 4 Peignes (3, 6, 10, 13 mm)
D. Brossette de nettoyage
E. Peigne de coiffeur
F. Paire de ciseaux
G. Burette de lubrifiant

2. LEVIER DE HAUTEUR DE COUPE PERMETTANT UN RÉGLAGE FIN
Votre tondeuse est équipée d'un levier de réglage fin de la hauteur de coupe.
Choisir le cran désiré en tournant le levier (fig. A).

3. ENTRETIEN
Nettoyer après chaque utilisation la tête de coupe grâce à la brossette.

4. LUBRIFICATION
Pour que votre tondeuse reste efficace, il est indispensable d'huiler les lames de coupe avant chaque utilisation avec le lubrifiant fourni, ou à défaut, avec une huile de type machine à coudre.
• Avant la lubrification, débranchez l'appareil, enlevez les cheveux coincés dans les lames de coupe de la tondeuse à l'aide de la brossette.
• Lubrifiez les lames aux endroits indiqués: une seule goutte par endroit suffit.
• Faites fonctionner la tondeuse quelques secondes.
• Nettoyez les surplus d'huile à l'aide d'un chiffon.

5. CONSEILS DE SÉCURITÉ
• Pour votre sécurité, cet appareil est conforme aux normes et réglementations applicables (Directives Basse Tension, Compatibilité Electromagnétique, Environnement...).
• Vérifiez que la tension de votre installation électrique correspond à celle de votre appareil. Toute erreur de branchement peut causer des dommages irréversibles non couverts par la garantie.
• Pour assurer une protection complémentaire, l'installation, dans le circuit électrique alimentant la salle de bain, d'un dispositif à courant différentiel résiduel (DDR) de courant différentiel de fonctionnement assigné n'excédant pas 30 mA, est conseillée. Demandez conseil à votre installateur.
• L'installation de l'appareil et son utilisation doit toutefois être conforme aux normes en vigueur dans votre pays.
• MISE EN GARDE: Ne pas utiliser cet appareil près des baignoires, des douches, des lavabos ou autres récipients contenant de l'eau.
• Lorsque l'appareil est utilisé dans une salle de bains, débranchez-le après usage car la proximité de l'eau peut présenter un danger même lorsque l'appareil est arrêté.
• Cet appareil n'est pas prévu pour être utilisé par des personnes (y compris les enfants) dont les capacités physiques, sensorielles ou mentales sont réduites, ou des personnes dénuées d'expérience ou de connaissance, sauf si elles ont pu bénéficier, par l'intermédiaire d'une personne responsable de leur sécurité, d'une surveillance ou d'instructions préalables concernant l'utilisation de l'appareil. Il convient de surveiller les enfants pour s'assurer qu'ils ne jouent pas avec l'appareil.
• Si le câble d'alimentation est endommagé, il doit être remplacé par le fabricant, son service après vente ou des personnes de qualification similaire afin d'éviter un danger.
• N'utilisez pas votre appareil et contactez un Centre Service Agréé si :
- votre appareil est tombé,
- s'il ne fonctionne pas normalement.
• L'appareil doit être débranché : avant le nettoyage et l'entretien, en cas d'anomalie de fonctionnement, dès que vous avez terminé de l'utiliser.
• Ne pas utiliser si le cordon est endommagé.
• Ne pas immerger ni passer sous l'eau, même pour le nettoyage.
• Ne pas tenir avec les mains humides.
• Ne pas tenir par le boîtier qui est chaud, mais par la poignée.
• Ne pas débrancher en tirant sur le cordon, mais en tirant par la prise.
• Ne pas utiliser de prolongateur électrique.
• Ne pas nettoyer avec des produits abrasifs ou corrosifs.
• Ne pas utiliser par température inférieure à 0 °C et supérieure à 35 °C.

GARANTIE :
Votre appareil est destiné à un usage domestique seulement. Il ne peut être utilisé à des fins professionnelles. La garantie devient nulle et invalide en cas d'utilisation incorrecte.

6. PARTICIPONS À LA PROTECTION DE L'ENVIRONNEMENT !
ⓘ Votre appareil contient de nombreux matériaux valorisables ou recyclables.
➲ Confiez celui-ci dans un point de collecte ou à défaut dans un centre service agréé pour que son traitement soit effectué.

D

Die sorgfältige Fertigung des Gerätes und die Einstellmöglichkeit unterschiedlicher Schnittlängen machen aus diesem Gerät ein Instrument mit professioneller Qualität.
Lesen Sie bitte vor Benutzung des Gerätes diese Anleitung genau durch, um Gefahren durch falsche Handhabung auszuschließen.

1. BESCHREIBUNG DES HAARSCHNEIDEGERÄTES UND DES ZUBEHÖRS
A. Hebel zur Feineinstellung der Schnittlänge
B. Ein-/Aus-Schalter
C. 4 Aufsätze (3, 6, 10, 13 mm)
D. Reinigungsbürste
E. Frisierkamm
F. Schere
G. Ölfläschchen

2. HEBEL ZUR FEINEINSTELLUNG DER SCHNITTLÄNGE
Das Haarschneidegerät ist mit einem Hebel zur Feineinstellung der Schnittlänge ausgestattet. Die gewünschte Position ist durch Betätigung des Hebels einzustellen (Abb. A).

3. PFLEGE
Reinigen Sie nach jedem Gebrauch den Scherkopf mit der Reinigungsbürste.

4. WARTUNG
Um die Leistung des Schergeräts zu erhalten,müssen die Schneiden unbedingt vor jeder Benutzung mit dem beiliegenden Schmiermittel oder einem Schmieröl vomTyp Nähmaschinenöl geschmiert werden.
• Stecken Sie das Gerät vor dem Schmieren aus und entfernen Sie mit Hilfe der Bürste die Haare aus den Schneiden des Schergeräts.
• Schmieren Sie die Schneiden an den angegebenen Stellen : einTropfen pro Bereich genügt.
• Nehmen Sie den Haarschneider ein paar Sekunden lang in Betrieb.
• Wischen Sie anschließend das überschüssige Öl mit einemTuch ab.

5. SICHERHEITSHINWEISE
• Lesen Sie die Gebrauchsanleitung sorgfältig vor der ersten Inbetriebnahme ihres Gerätes durch. Eine unsachgemäße Bedienung entbindet den Hersteller von jeglicher Haftung. Um Ihre Sicherheit zu gewährleisten, entspricht dieses Gerätes den gültigen Normen und Bestimmungen (Niederspannung, elektromagnetische Verträglichkeit, Umwelt...).
• Überprüfen Sie, dass die Betriebsspannung Ihres Geräts mit der Spannung Ihrer Elektroinstallation übereinstimmt. Ein fehlerhafter Anschluss kann irreparable Schäden hervorrufen, die nicht von der Garantie abgedeckt sind.
• Zum zusätzlichen Schutz sollte das Gerät an den Stromkreis des Badezimmers mit einer Fehlerstrom-Schutzeinrichtung für Wechselstrom mit 30 mA Nennfehlerstrom angeschlossen werden. Lassen Sie sich von Ihrem Elektroinstallateur beraten.
• Die Installation des Geräts muss den in Ihrem Land gültigen Normen entsprechen.
• WARNHINWEIS: Verwenden Sie dieses Gerät nicht in der Nähe einer Badewanne, einer Dusche, eines Waschbeckens oder eines sonstigen Behälters, der Wasser enthält.
• Wenn das Gerät in einem Badezimmer eingesetzt wird, muss es nach dem Gebrauch ausgesteckt werden, da die Nähe von Wasser selbst bei ausgeschaltetem Gerät eine Gefahrenquelle darstellen kann.
• Dieses Gerät darf nicht von Personen (inbegriffen Kindern) mit eingeschränkten körperlichen, sensorischen oder geistigen Fähigkeiten benutzt werden. Das Gleiche gilt für Personen, die keine Erfahrung mit dem Gerät besitzen oder sich mit ihm nicht auskennen, außer wenn sie von einer für ihre Sicherheit verantwortlichen Person beaufsichtigt werden oder von dieser mit dem Gebrauch des Gerätes vertraut gemacht wurden. Kinder müssen beaufsichtigt werden, damit sie nicht mit dem Gerät spielen.
• Wenn das Stromkabel beschädigt ist, darf es, um jedwede Gefahr zu vermeiden, nur vom Hersteller, dem Kundendienst oder ähnlich qualifizierten Personen ausgetauscht werden.
• Benutzen Sie das Gerät nicht mit einem zugelassenen Kundendienstcenter in Kontakt, wenn: das Gerät zu Boden gefallen ist und nicht richtig funktioniert.
• Das Gerät muss ausgesteckt werden: vor Reinigung und Wartung, bei Funktionsstörungen und sofort nach dem Gebrauch. Lassen Sie das Kabel niemals herunter hängen, oder in die Nähe von, oder in Berührung mit einer Wärmequelle oder einer scharfen Kante kommen.
• Wenn das Stromkabel beschädigt ist, darf das Gerät nicht benutzt werden.
• Nicht ins Wasser tauchen und nicht unter fließendes Wasser halten, auch nicht zur Reinigung.
• Fassen Sie das Gerät nicht mit feuchten Händen an oder wenn Sie barfuss sind.
• Fassen Sie das Gerät nicht am Gehäuse an, das heiß ist, sondern an den Griffen.
• Stecken Sie das Gerät nicht durch Ziehen am Stromkabel aus, sondern ziehen Sie den Stecker aus der Steckdose.
• Benutzen Sie kein Verlängerungskabel.
• Reinigen Sie das Gerät nicht mit scheuernden oder ätzenden Produkten.
• Betreiben Sie das Gerät nicht bei Temperaturen unter 0 °C oder über 35 °C. Legen Sie das Gerät nicht ab solange es eingeschaltet ist. Verwenden Sie nur original Zubehör. Das Gerät nie unbeaufsichtigt betreiben.

GARANTIE:
Jeder Eingriff, außer der im Haushalt üblichen Reinigung und Pflege durch den Kunden, muss durch den Kundendienst erfolgen. Dieses Gerät ist ausschließlich für den Hausgebrauch bestimmt. Es darf nicht für gewerbliche Zwecke eingesetzt werden.
Bei unsachgemäßer Benutzung erlischt die Garantie.

6. TUN SIE ETWAS FÜR DEN UMWELTSCHUTZ!
ⓘ Ihr Gerät enthält zahlreiche wieder verwertbare oder recyclebare Materialien.
➲ Bringen Sie das Gerät zur Entsorgung zu einer Sammelstelle oder zu einem zugelassenen Kundendienstcenter. Ihrer Stadt oder Gemeinde.

NL

Dankzij een zorgvuldige fabricage en een nauwkeurig in te stellen snijhoogte kan deze tondeuse als kwaliteitsgereedschap en onder professionele omstandigheden worden gebruikt.
Lees voordat u het apparaat in gebruik neemt de gebruiksaanwijzing goed door om ongelukken als gevolg van onzorgvuldig gebruik te voorkomen.

1.OMSCHRIJVING VAN DE TONDEUSE EN DE BIJBEHORENDE ACCESSOIRES
A. Stelhendel voor de snijhoogte
B. Aan/uit-knop
C. 4 Kammen (3, 6, 10, 13 mm)
D. Reinigingsborsteltje
E. Kapperskam
F. Schaar
G. Flesje met smeerolie

2. STELHENDEL VOOR EEN NAUWKEURIGE INSTELLING VAN DE SNIJHOOGTE
Uw tondeuse is uitgerust met een stelhendel voor een nauwkeurige instelling van de snijhoogte. Kies de gewenste stand door de hendel te draaien (afb. A).

3. ONDERHOUD
Reinig de snijkop na elk gebruik met het borsteltje.

4. SMERING
Om ervoor te zorgen dat uw tondeuse goed blijft werken is het belangrijk de messen voor elke scheerbeurt met de bijgeleverde olie, of indien deze niet voorhanden is met naaimachineolie, te smeren.
• Trek voor het smeren de stekker van het apparaat uit het stopcontact en verwijder de in de messen achtergebleven haren met behulp van het borsteltje.
• Smeer de messen op de aangewezen plekken, één druppel per plek volstaat.
• Laat de tondeuse een paar seconden werken.
• Veeg het teveel aan olie met een doek af.

5. ORSCHRIFTEN
• Voor uw veiligheid beantwoordt dit apparaat aan de toepasselijke normen en regelgevingen (Richtlijnen Laagspanning, Elektromagnetische Compatibiliteit, Milieu…).
• Controleer of de spanning van uw elektriciteitsinstallatie overeenkomt met die van het apparaat. Een verkeerde aansluiting kan onherstelbare schade veroorzaken die niet door de garantie gedekt wordt.
• Voor extra beveiliging is het aan te raden om het elektrische circuit van de stroomtoevoer naar de badkamer te voorzien van een aardlekschakelaar met een maximale lekstroom van 30mA. Vraag uw installateur om advies.
• De installatie van het apparaat en het gebruik moeten echter beantwoorden aan de in uw land geldende normen.
• WAARSCHUWING: Gebruik dit apparaat niet met natte handen of in de buurt van badkuipen, douches, wastafels of andere water bevattende reservoirs.
• Wanneer het apparaat in een badkamer gebruikt wordt, haal dan de stekker uit het stopcontact na het gebruik, omdat water gevaarlijk kan zijn, zelfs wanneer het apparaat uitgeschakeld is.
• Dit apparaat is niet bedoeld om zonder hulp of toezicht gebruikt te worden door kinderen of andere personen, indien hun fysieke, zintuiglijke of mentale vermogen hen niet in staat stellen dit apparaat op een veilige wijze te gebruiken, tenzij zij van tevoren instructies hebben ontvangen betreffende het gebruik van dit apparaat door een verantwoordelijke persoon. Er moet toezicht zijn op kinderen zodat zij niet met het apparaat kunnen spelen.
• Indien het netsnoer beschadigd is, moet het vervangen worden door de fabrikant, diens servicedienst of een persoon met een gelijkwaardige kwalificatie, om gevaarlijke situaties te voorkomen.
• Gebruik het apparaat niet meer en neem contact op met een erkende Servicedienst indien:
- het apparaat gevallen is
- het niet meer normaal werkt.
• De stekker moet uit het stopcontact gehaald worden:
- vóór het reinigen en onderhoud van het apparaat.
- bij storingen tijdens het gebruik.
- zodra u het apparaat niet meer gebruikt.
• Niet gebruiken wanneer het netsnoer beschadigd is.
• Niet in water onderdompelen of onder de kraan houden, ook niet voor het reinigen.
• Niet vasthouden met vochtige handen.
• Niet bij het kastje vasthouden wanneer dit heet is, maar aan de handgreep.
• De stekker niet uit het stopcontact halen door aan het snoer te trekken, maar alleen via de stekker.
• Geen verlengsnoer gebruiken.
• Niet reinigen met schurende of corrosieve middelen.
• Niet gebruiken bij temperaturen onder 0 °C en boven 35 °C.

GARANTIE:
Dit apparaat is alleen bestemd voor huishoudelijk gebruik. Het kan niet voor bedrijfsmatige doeleinden gebruikt worden. De garantie is niet geldig in geval van een oneigenlijk gebruik.

6. WEES VRIENDELIJK VOOR HET MILIEU!
ⓘ Uw apparaat bevat veel materialen die hergebruikt of gerecycleerd kunnen worden.
➲ Breng het naar een hiervoor bedoeld verzamelpunt of een erkende servicedienst voor verwerking hiervan.

I

L'accurata fabbricazione di questo tagliacapelli, la precisa regolazione dell'altezza di taglio ne fanno uno strumento di qualità professionale.
Leggete le istruzioni prima di utilizzare l'apparecchio ed eviterete così i pericoli dovuti ad una cattiva utilizzazione.

1. DESCRIZIONE DEL TAGLIACAPELLI E DEGLI ACCESSORI
A. Leva di regolazione precisa dell'altezza di taglio
B. Pulsante acceso/spento
C. 4 Pettini (3, 6, 10, 13 mm)
D. Spazzolina di pulizia
E. Pettine da parrucchiere
F. Forbici
G. Oliatore

2. LEVA ALTEZZA TAGLIO PER UNA REGOLAZIONE PRECISA
Il presente tagliacapelli è dotato di una leva di regolazione precisa dell'altezza di taglio. Scegliete la tacca desiderata ruotando la leva (Fig. A).

3. MANUTENZIONE
Pulite dopo ogni utilizzazione la testina di taglio con la spazzolina.

4. LUBRIFICAZIONE
Perché la tosatrice resti efficace, è indispensabile oliare le lame di taglio prima di ogni utilizzo con il lubrificante fornito, o, in mancanza, con un olio del tipo per macchina da cucire.
• Prima della lubrificazione, staccate l'apparecchio dalla corrente, togliete i capelli incastrati nelle lame di taglio della tosatrice usando la spazzolina.
• Lubrificate le lame nei punti indicati: è sufficiente una sola goccia per punto.
• Fate funzionare la tosatrice per alcuni secondi.
• Pulite l'olio in eccesso usando uno straccio.

5. CONSIGLI DI SICUREZZA
• Per la vostra sicurezza, questo apparecchio è conforme alle norme e normative applicabili (Direttive Bassa Tensione, Compatibilità elettromagnetica, Ambiente,...).
• Verificate che la tensione del vostro impianto elettrico corrisponda a quella dell'apparecchio. Qualsiasi errore di collegamento all'alimentazione può causare danni irreversibili non coperti dalla garanzia.
• Per assicurare una protezione complementare, è consigliata l'installazione, nel circuito elettrico che alimenta il bagno, di un dispositivo a corrente differenziale residua (DDR) di corrente differenziale di funzionamento nominale non superiore a 30 mA. Chiedete consiglio al vostro installatore.
• L'installazione dell'apparecchio e il suo utilizzo devono tuttavia essere conformi alle norme in vigore nel vostro paese.
• AVVERTIMENTO: Non utilizzare l'apparecchio vicino a vasche da bagno, docce, lavandini o altri recipienti contenenti acqua.
• Quando l'apparecchio è utilizzato in un bagno, staccatelo dalla corrente dopo l'uso poiché la vicinanza dell'acqua può presentare un pericolo anche quando l'apparecchio è spento.
• Questo apparecchio non deve essere utilizzato da persone (compresi i bambini) con capacità fisiche, sensoriali o mentali ridotte o da persone prive di esperienza o di conoscenza, a meno che una persona responsabile della loro sicurezza li sorvegli o li abbia preventivamente informati sull'utilizzo dell'apparecchio. È opportuno sorvegliare i bambini per assicurarsi che non giochino con l'apparecchio.
• Se il cavo d'alimentazione è danneggiato, deve essere sostituito dal fabbricante, dal suo servizio assistenza o da persone con qualifica simile per evitare pericoli.
• Non utilizzate l'apparecchio e contattate un Centro Assistenza autorizzato se: l'apparecchio è caduto, se non funziona normalmente.
• L'apparecchio deve essere staccato dalla corrente: prima di operazioni di pulizia e manutenzione, in caso di anomalia di funzionamento, non appena avete terminato di utilizzarlo.
• Non utilizzare se il cavo è danneggiato.
• Non immergerlo né passarlo sotto l'acqua, nemmeno per la pulizia.
• Non tenerlo con le mani umide.
• Non tenerlo per la carcassa che è calda, ma usare l'impugnatura.
• Non staccare l'apparecchio dalla corrente tirando il cavo, ma afferrare la spina ed estrarla dalla presa.
• Non usare prolunghe elettriche.
• Non pulire con prodotti abrasivi o corrosivi.
• Non usare con temperatura inferiori a 0 °C e superiori a 35 °C.

GARANZIA:
Questo apparecchio è destinato esclusivamente ad un uso domestico. Non può essere utilizzato a scopi professionali. La garanzia diventa nulla e non valida in caso di uso non corretto.

6. CONTRIBUIAMO ALLA PROTEZIONE DELL'AMBIENTE!
ⓘ L'apparecchio contiene numerosi materiali valorizzabili o riciclabili.
➲ Portatelo in un punto di raccolta, o in sua mancanza, in un centro assistenza autorizzato affinché venga effettuato il trattamento più opportuno.

E

La fabricación cuidadosa de este cortapelo, su ajuste preciso del grado de corte hacen del mismo un útil de calidad profesional.
Lea atentamente las instrucciones antes de utilizar el aparato y evite cualquier peligro debido a una utilización incorrecta.

1. DESCRIPCION DEL CORTAPELO Y SUS ACCESORIOS
A. Palanca de ajuste preciso del grado fino de la altura de corte
B. Botón de puesta en funcionamiento / parada
C. 4 Peines (3, 6, 10, 13 mm)
D. Cepillo de limpieza
E. Peine de peluquero
F. Tijeras
G. Aceite lubricante

2. PALANCA DEL GRADO DE CORTE QUE PERMITE UN AJUSTE FINO
Su cortapelo está equipado con una palanca de ajuste preciso del grado de corte. Haga girar la palanca para seleccionar la posición deseada (Fig. A).

3. MANTENIMIENTO
Limpiar después de cada uso el cabezal de corte utilizando el cepillito.

4. ENGRASADO
Para que el cortapelos conserve su eficacia, resulta indispensable engrasar las cuchillas de corte antes de utilizarlo, con la aceitera que acompaña el aparato o, en su defecto, con un aceite de tipo máquina de coser.
• Antes de proceder al engrasado, desconecte el aparato y, con un cepillo, retire los pelos pegados a las cuchillas de corte del cortapelos.
• Engrase las cuchillas en los lugares indicados: basta con una gota por cada lugar.
• Ponga a funcionar el cortapelos durante unos segundos.
• Limpie el excedente de aceite con un paño.

5. CONSEJOS DE SEGURIDAD
• Por su seguridad, este aparato cumple las normas y disposiciones aplicables (Directivas de Baja Tensión, Compatibilidad Electromagnética, Medio ambiente…).
• Asegúrese de que la tensión de su instalación eléctrica se corresponde con la de su aparato. Cualquier error de conexión puede causar daños irreversibles que no cubre la garantía.
• Para asegurar una protección complementaria, se recomienda que la instalación en el circuito eléctrico que alimenta el cuarto de baño disponga de un diferencial de corriente residual (DDR) que no exceda los 30 mA. Pida consejo a su instalador.
• La instalación del aparato y su uso debe cumplir no obstante las normas en vigor en su país.
• ATENCIÓN: No utilice este aparato cerca de la bañera, de la ducha, del lavabo o de cualquier otro recipiente que contenga agua.
• Cuando utilice el aparato en un cuarto de baño, desconéctelo después de utilizarlo, ya que la proximidad del agua puede suponer un peligro incluso aunque no esté en marcha.
• Este aparato no está diseñado para ser utilizado por personas (incluidos los niños) cuyas capacidades físicas, sensoriales o mentales sean reducidas, o por personas carentes de experiencia o de conocimiento, salvo si éstas han contado por medio de una persona responsable de su seguridad, con una vigilancia o con instrucciones previas relativas al uso del aparato. Se recomienda vigilar a los niños para asegurarse de que no juegan con el aparato.
• En caso de que el cable de alimentación esté dañado, éste deberá ser sustituido por el fabricante, su servicio postventa o por personas cualificadas con el fin de evitar cualquier peligro.
• No utilice el aparato y contacte con un Centro de Servicio Autorizado si su aparato ha caído al suelo o si no funciona normalmente.
• El aparato debe desconectarse antes de su limpieza y mantenimiento, en caso de anomalías en su funcionamiento, una vez que haya terminado de utilizarlo.
• No lo utilice si el cable está dañado.
• No sumerja ni pase el aparato por el agua, ni siquiera para limpiarlo.
• No lo sujete con las manos húmedas.
• No lo sujete por la carcasa que está caliente, sino por el asa.
• No lo desconecte tirando del cable, sino tirando del enchufe.
• No utilice ningún alargador eléctrico.
• No lo limpie con productos abrasivos o corrosivos.
• No lo utilice con una temperatura inferior a 0°C ni superior a 35°C.

GARANTÍA:
Su aparato está destinado únicamente a un uso doméstico. No puede utilizarse con fines profesionales. La garantía quedará anulada y dejará de ser válida en caso de un uso incorrecto.

6. ¡COLABOREMOS EN LA PROTECCIÓN DEL MEDIO AMBIENTE!
ⓘ Su aparato contiene un gran número de materiales valorizables o reciclables.
➲ Llévelo a un punto de recogida o en su defecto a un servicio técnico autorizado para que realice su tratamiento.

P

O fabrico cuidado desta máquina de cortar cabelo, a sua regulação precisa da altura de corte, fazem dela uma ferramenta de qualidade profissional.
Leia as instruções antes de utilizar o aparelho, evitando os riscos que possam advir da sua má utilização.

1. DESCRIÇÃO DA MÁQUINA DE CORTE E SEUS ACESSÓRIOS
A. Alavanca de regulação fina da altura de corte
B. Botão de ligar / desligar
C. 4 Pentes (3, 6, 10, 13 mm)
D. Escova de limpeza
E. Pente de cabeleireiro
F. Tesoura
G. Lubrificante

2. ALAVANCA DE ALTURA DE CORTE COM REGULAÇÃO FINA
A sua máquina de corte de cabelo está equipada com uma alavanca reguladora que permite definir a altura do corte desejada. Escolha a posição desejada rodando essa mesma alavanca (Fig. A).

3. MANUTENÇÃO
Limpe a cabeça de corte após cada utilização com a ajuda da escova.

4. LUBRIFICAÇÃO
Para que o seu aparador se mantenha eficaz, é indispensável olear as lâminas de corte antes de cada utilização com o lubrificante fornecido ou, se não tiver, com um óleo próprio para máquina de costura.
• Antes da lubrificação, desligue o aparelho da corrente e limpe os cabelos presos nas lâminas de corte da máquina, com a ajuda da escova.
• Lubrifique as lâminas nos locais indicados: basta apenas uma gota por local.
• Ligue a máquina durante alguns segundos.
• Limpe o excesso de óleo com um pano.

5. CONSELHOS DE SEGURANÇA
• Para sua segurança, este aparelho está em conformidade com as normas e regulamentos aplicáveis (Directivas Baixa Tensão, Compatibilidade Electromagnética, Meio Ambiente...).
• Verifique se a tensão da sua instalação eléctrica é compatível com a do seu aparelho. Qualquer erro de ligação pode causar danos irreversíveis que não estão cobertos pela garantia.
• Para garantir uma protecção suplementar, é aconselhável instalar, no circuito que alimenta a casa-de-banho, um dispositivo com corrente diferencial residual (DDR) de corrente diferencial de funcionamento atribuído não superior a 30 mA. Aconselhe-se junto de um técnico qualificado.
• A instalação do aparelho bem como a sua utilização devem, no entanto, estar em conformidade com as normas em vigor no seu país.
• ADVERTÊNCIA: não utilize este aparelho próximo de banheiras, chuveiros, lavatórios ou outros recipientes com água.
• Quando o aparelho é utilizado numa casa-de-banho, desligue-o após a sua utilização, dado que a proximidade da água pode constituir um perigo, mesmo quando o aparelho se encontra desligado.
• Este aparelho não foi concebido para ser utilizado por pessoas (incluindo crianças) cujas capacidades físicas, sensoriais ou mentais se encontram reduzidas, ou por pessoas com falta de experiência ou conhecimento, a não ser que tenham sido devidamente acompanhadas e instruídas sobre a correcta utilização do aparelho, pela pessoa responsável pela sua segurança. É importante vigiar as crianças por forma a garantir que as mesmas não brinquem com o aparelho.
• Se o cabo de alimentação se encontrar de alguma forma danificado, deverá ser substituído pelo fabricante, Serviço de Assistência Técnica ou por um técnico qualificado por forma a evitar qualquer situação de perigo para o utilizador.
• Não utilize o seu aparelho e contacte um Serviço de Assistência Técnica autorizado se: o aparelho tiver caído ao chão ou não estiver a funcionar correctamente.
• O aparelho deve ser desligado: antes de proceder a qualquer operação de limpeza ou manutenção, no caso de anomalia de funcionamento, após cada utilização.
• Não utilizar se o cabo se encontrar de alguma forma danificado.
• Não mergulhar nem passar por água, mesmo que seja para a limpeza.
• Não segurar com as mãos húmidas.
• Não segurar na caixa de comandos, que está quente, mas sim pela pega.
• Não desligar puxando pelo cabo, mas sim retirando a ficha da tomada.
• Não utilizar uma extensão eléctrica.
• Não limpar com produtos abrasivos ou corrosivos.
• Não utilizar a temperaturas inferiores a 0 °C nem superiores a 35 °C.

GARANTIA:
O seu aparelho destina-se apenas a uma utilização doméstica. Não pode ser utilizado para fins profissionais. A garantia torna-se nula e inválida no caso de uma utilização incorrecta.

6. PROTECÇÃO DO MEIO AMBIENTE EM PRIMEIRO LUGAR!
ⓘ O seu aparelho contém materiais que podem ser recuperados ou reciclados.
➲ Entregue-o num ponto de recolha para possibilitar o seu tratamento.

N

Klipperens spesielle utforming og den presise justeringen av klippelengden gjør dette apparatet til et verktøy av profesjonell kvalitet.
Les bruksanvisningen før du bruker apparatet. Slik unngår du enhver risiko som skyldes uriktig bruk.

1. BESKRIVELSE AV HÅRKLIPPEREN OG DENS TILBEHØRSDELER
A. Spak for finjustering av klippehøyden
B. Av/på-knapp
C. 4 kammer (3, 6, 10, 13 mm)
D. Rengjøringsbørste
E. Frisørkam
F. Saks
G. Smøremiddel

2. SPAK FOR FINJUSTERING AV KLIPPELENGDEN
Hårklipperen er utstyrt med en spak for finjustering av klippelengden.
Velg ønsket nivå ved å vri spaken (fig. A).

3. VEDLIKEHOLD
Rengjør klippehodet etter hver bruk ved hjelp av børsten.

4. SMØRING
For at klipperen skal fungere godt, må du smøre klippebladene med smøremiddelet som leveres med klipperen eller med symaskinolje før du bruker den.
• Før du smører bladene, må klipperen kobles fra, og hår som sitter fast mellom tennene på klipperen, må fjernes ved hjelp av børsten.
• Smør bladene på de merkede stedene: det er nok med én dråpe.
• Kjør klipperen i noen sekunder.
• Tørk bort oljerester med en klut.

5. SIKKERHET
• Av hensyn til din sikkerhet er dette apparatet i samsvar med gyldige normer og regler (lavspenningsdirektiver, elektromagnetisk kompatibilitet, miljø …).
• Kontroller at nettspenningen stemmer overens med apparatets spenning. Enhver tilkoblingsfeil kan forårsake varige skader som ikke dekkes av garantien.
• Som et ekstra sikkerhetstiltak anbefales det å installere en anretning for reststrøm som ikke overstiger 30 mA i det elektriske anlegget på badet. Spør din elektriker om råd.
• Installasjon og bruk av apparatet skal imidlertid alltid være i samsvar med gjeldende standarder i ditt land.
• ADVARSEL: Ikke bruk dette apparatet i nærheten av badekar, dusjer, vaskeservanter eller andre beholdere som inneholder vann.
• Når apparatet brukes på badet, skal det frakobles etter bruk fordi nærheten til vann kan utgjøre en fare selv om apparatet er slått av.
• Dette apparatet er ikke ment for personer (inkl. barn) med nedsatte fysiske, sensoriske eller psykiske evner, eller uerfarne personer, med mindre de får tilsyn eller forhåndsinstruksjoner om anvendelsen av apparatet fra en person med ansvar for deres sikkerhet. Barn skal holdes under tilsyn for å sikre at de ikke bruker apparatet til lek.
• Dersom strømledningen er skadet, skal den erstattes av produsenten, dens kundeservice eller av en person med lignende kvalifikasjoner for å forhindre at det oppstår problemer.
• Ikke bruk apparatet og kontakt et godkjent servicesenter hvis: apparatet har falt eller ikke fungerer normalt.
• Apparatet må frakobles: før rengjøring og vedlikehold, hvis det ikke fungerer ordentlig, straks du har sluttet å bruke det.
• Skal ikke brukes hvis ledningen er skadet.
• Må ikke dyppes ned i vann eller holdes under rennende vann, selv ved rengjøring.
• Skal ikke holdes med fuktige hender.
• Holdes i håndtaket, ikke i de varme delene.
• Skal ikke frakobles ved å dra i ledningen, med ved å dra i støpselet.
• Bruk ikke skjøteledning.
• Bruk ikke skuremidler eller etsende midler til rengjøring.
• Skal ikke brukes ved temperaturer under 0 °C og over 35 °C.

GARANTI:
Dette apparatet er kun beregnet til privat bruk i hjemmet. Det skal ikke brukes til profesjonelle formål. Garantien blir ugyldig ved uriktig bruk.

6. MILJØVERN!
ⓘ Apparatet inneholder mange gjenvinnbare og resirkulerbare materialer.
➲ Ta det med til et oppsamlingssted etter et godkjent servicesenter slik at avfallet kan behandles.

S

En högkvalitativ tillverkning och den exakta inställningen av klipplängden gör denna hårklippare till en proffsig kvalitetsapparat.
Läs noggrant igenom instruktionerna före den första användningen för att undvika all fara p.g.a. en felaktig användning.

1. BESKRIVNING AV HÅRKLIPPAREN OCH TILLBEHÖREN
A. Spak för fininställning av klipplängden
B. Knapp start/stopp
C. 4 Distanskammar (3, 6, 10, 13 mm)
D. Rengöringsborste
E. Frisörkam
F. Sax
G. Smörjkanna

2. SPAK SOM MÖJLIGGÖR EN FININSTÄLLNING AV KLIPPLÄNGDEN
Hårklipparen är utrustad med en spak för fininställning av klipplängden.
Välj önskad inställning genom att vrida på spaken (bild A).

3. UNDERHÅLL
Rengör klipphuvudet efter varje användning med borsten.

4. SMÖRJNING
För att hårklipparen ska förbli effektiv är det nödvändigt att smörja skärbladen före varje användning med bifogat smörjmedel, eller i annat fall, med symaskinsolja.
• Innan smörjning, koppla ur apparaten, avlägsna hår som fastnat i hårklipparens skärblad med hjälp av borsten.
• Smörj skärbladen på de indikerade punkterna: en enda droppe per punkt räcker.
• Kör hårklipparen några sekunder.
• Torka av överflödig olja med en trasa.

5. TURVALLISUUSOHJEITA
• Apparatens säkerhet uppfyller gällande bestämmelser och standarder (lågspänningsdirektiv, elektromagnetisk kompatibilitet, miljö…).
• Kontrollera att nätspänningen överensstämmer med den som anges på apparaten. All felanslutning kan orsaka irreparabla skador och gör att garantin inte gäller.
• För en ökad säkerhet, är det lämpligt att installera en jordfelsbrytare med märkutlösningsström som inte överskrider 30mA i badrummets strömkrets. Rådfråga en behörig elinstallatör.
• Apparatens installation och användning måste emellertid uppfylla de normer som gäller i ditt land.
• OBSERVERA: Använd aldrig apparaten i närheten av vatten i badkar, dusch, tvättställ eller andra kärl...
• När apparaten används i ett badrum, dra ut kontakten efter användning då närheten till vatten kan medföra fara även om apparaten inte är på.
• Denna apparat är inte avsedd att användas av personer (inklusive barn) som inte klarar av att hantera elektrisk utrustning, eller av personer utan erfarenhet eller kännedom, förutom om de har erhållit, genom en person ansvarig för deras säkerhet, en övervakning eller på förhand fått anvisningar angående apparatens användning. Barn måste övervakas av en vuxen för att säkerställa att barnen inte leker med apparaten.
• Om sladden skadats, ska den bytas ut av tillverkaren, på tillverkarens serviceverkstad eller av behörig fackman, för att undvika fara.
• Använd inte apparaten och kontakta en auktoriserad serviceverkstad om:
- den har fallit,
- den har funktionsstörningar.
• Koppla ur apparaten:
- före rengöring och underhåll
- vid funktionsstörning
- så snart du inte använder den.
• Använd inte om sladden är skadad.
• Doppa inte ner i vatten eller under rinnande vatten, inte ens vid rengöring.
• Håll den inte med fuktiga händer.
• Håll inte i den varma delen, använd endast handtaget.
• Koppla inte ur apparaten genom att dra i sladden, fatta tag i stickkontakten.
• Använd inte en förlängningssladd.
• Rengör inte med skurmedel eller frätande medel.
• Använd inte vid en temperatur lägre än 0 °C och högre än 35 °C.

GARANTI:
Apparaten är endast avsedd för hemmabruk. Den kan inte användas i yrkesmässigt syfte. Garantin träder ur kraft och gäller inte vid felaktig användning.

6. VAR RÄDD OM MILJÖN!
ⓘ Din apparat innehåller olika material som kan återanvändas eller återvinnas.
➲ Lämna den på en återvinningsstation eller på en auktoriserad serviceverkstad för omhändertagande och behandling.

DK

Denne hårklipper er fremstillet med omhu og har en præcis højdeindstilling, hvilket gør den til et værktøj af professionel kvalitet.
Læs anvisningerne, før apparatet tages i brug for at undgå enhver fare på grund af en forkert brug.

1. BESKRIVELSE AF HÅRKLIPPEREN OG TILBEHØRET
A. Håndtag til finindstilling af klippehøjde
B. Tænd/Sluk knap
C. 4 kamme (3, 6, 10, 13 mm)
D. Lille rengøringsbørste
E. Frisørkam
F. Saks
G. Oliekande

2. HÅNDTAG TIL FININDSTILLING AF KLIPPEHØJDE
Hårklipperen er udstyret med et håndtag til finindstilling af klippehøjden.
Vælg det ønskede hak ved at dreje håndtaget (fig. A).

3. VEDLIGEHOLDELSE
Rengør klippehovedet efter hver brug med den lille børste.

4. SMØRING
For at bevare en effektiv hårklipper er det strengt nødvendigt at smøre skærebladene før hver brug med det medfølgende smøremiddel eller med en olie af typen symaskineolie.
• Tag apparatets stik ud før smøring, og fjern hår der har sat sig fast i hårklipperens skæreblade med den lille børste.
• Smør bladene de viste steder: en enkelt dråbe hvert sted er nok.
• Start hårklipperen i nogle sekunder.
• Fjern den overskydende olie med en klud.

5. SIKKERHED
• Af hensyn til brugerens sikkerhed er dette apparat i overensstemmelse med gældende standarder og bestemmelser (Lavspændingsdirektiv, Elektromagnetisk Kompatibilitet, Miljøbeskyttelse…).
• Kontroller at el-installationens spænding svarer til apparatets. Tilslutning til en forkert spænding kan forårsage uoprettelige beskadigelser, som ikke er dækket af garantien.
• Som en ekstra sikkerhedsforanstaltning anbefaler vi at installere et HPFI-relæ i det elektriske kredsløb, der forsyner badeværelset og som slår fra i tilfælde af en fejlstrøm på over 30 mA. Rådsporg din el-installatør.
• Apparatets installation og anvendelse skal dog være i overensstemmelse med gældende standarder i dit land.
• ADVARSEL: Brug aldrig dette apparat i nærheden af vand i badekar, bruserum, håndvaske eller andre beholdere.
• Når apparatet bruges i et badeværelse, skal stikket tages ud af stikkontakten efter brug, da tilstedeværelsen af vand kan udgøre en fare, selv om apparatet er slukket.
• Dette apparat er ikke beregnet til at blive brugt af personer (herunder børn), hvis fysiske, sensoriske eller mentale evner er svækkede eller personer blottet for erfaring eller kendskab, med mindre de er under opsyn eller har modtaget forudgående instruktioner om brugen af dette apparat af en person, der er ansvarlig for deres sikkerhed. Børn skal være under opsyn for at sikre, at de ikke leger med apparatet.
• Hvis el-ledningen er beskadiget, skal den udskiftes af fabrikanten, dennes servicerepræsentant eller en person med lignende kvalifikation for at undgå enhver fare.
• Brug ikke apparatet og kontakt et autoriseret serviceværksted, hvis:
- apparatet er faldet ned,
- apparatet ikke fungerer korrekt.
• Apparatets stik skal tages ud:
- før rengøring og vedligeholdelse,
- hvis det ikke fungerer korrekt,
- så snart det ikke bruges mere,
- hvis du forlader rummet, selv et øjeblik.
• Må ikke bruges, hvis el-ledningen er beskadiget.
• Må ikke dyppes ned i vand, selv under rengøring.
• Tag ikke fat med våde hænder.
• Tag ikke fat om huset, der er varmt, men tag fat om håndtaget.
• Tag ikke stikket ud ved at trække i ledningen, men tag fat om selve stikket.
• Brug ikke forlængerledning.
• Må ikke rengøres med skurende eller ætsende midler.
• Må ikke bruges ved en temperatur på under 0 °C og over 35 °C.

GARANTI:
Apparatet er udelukkende beregnet til brug i en almindelig husholdning. Det må ikke bruges til erhvervsmæssige formål. Garantien bortfalder og er ugyldig i tilfælde af en forkert brug.
BRUG.

6. VI SKAL ALLE VÆRE MED TIL AT BESKYTTE MILJØET!
ⓘ Apparatet indeholder mange materialer, der kan genbruges eller genvindes.
➲ Aflever det på kommunens genbrugsstation eller på et autoriseret serviceværksted, når det ikke skal bruges mere.

GR

ΠΑΡΑΚΑΛΟΥΜΕ ΝΑ ΤΙΣ ΔΙΑΒΑΣΕΤΕ ΠΡΟΣΕΚΤΙΚΑ ΚΑΙ ΝΑ ΤΙΣ ΦΥΛΑΞΕΤΕ.
Η προσεγμένη κατασκευή αυτής της μηχανής κουρέματος, και η ειδική της ρύθμιση για το ύψος κουρέματος, την κάνουν ένα από τα πιό ποιοτικά επαγγελματικά εργαλεία.
Διαβάζετε προσεκτικά τις οδηγίες χρήσεως, πριν από την χρήση της συσκευή σας, αποφεύγοντας τον οποιοδήποτε κίνδυνο που προέρχεται από κακή χρήση.

1. ΠΕΡΙΓΡΑΦΗ ΜΗΧΑΝΗΣ ΚΟΥΡΕΜΑΤΟΣ ΚΑΙ ΕΞΑΡΤΗΜΑΤΩΝ ΤΗΣ
A. Μοχλός ρύθμισης ύψους κουρέματος
B. Διακόπτης λειτουργίας/παύσης
C. 4 Χτενάκια (3, 6, 10, 13 mm)
D. ψήκτρα
E. Χτένα
F. ψαλίδια
G Φιαλίδιο λιπαντικού

2. ΜΟΧΛΟΣ ΥΨΟΥΣ ΚΟΥΡΕΜΑΤΟΣ ΓΙΑ ΚΟΝΤΟ ΚΟΥΡΕΜΑ
Η μηχανή σας διαθέτει έναν μοχλό ρύθμισης για κοντό κούρεμα.
Διαλέξτε την σκάλα που περιστρέφοντας τον μοχλό (Σχ. A).

3. ΣΥΝΤΗΡΗΣΗ
Καθαρίζετε μετά από κάθε χρήση την κεφαλή κουρέματος με το ειδικό βουρτσάκι.

4. ΛΙΠΑΝΣΗ
Για να διατηρήσετε την απόδοση της κουρευτικής σας μηχανής, πρέπει να λιπαίνετε τις λεπίδες κοπής μετά από κάθε χρήση με το παρεχόμενο λιπαντικό. Αν σας τελειώσει, χρησιμοποιήστε λάδι ραπτομηχανής.
• Πριν από τη λίπανση, αποσυνδέστε τη συσκευή από το ρεύμα, αφαιρέστε τις τρίχες που έχουν μαγκώσει μέσα στις λεπίδες κοπής της κουρευτικής μηχανής χρησιμοποιώντας το βουρτσάκι.
• Λιπάνετε τις λεπίδες στα υποδεικνυόμενα σημεία: μια σταγόνα σε κάθε σημείο είναι αρκετή.
• Θέστε σε λειτουργία την κουρευτική μηχανή για μερικά δευτερόλεπτα.
• Καθαρίστε το τυχόν υπόλειμμα λιπαντικού με ένα πανάκι.

5. ΣΥΜΒΟΥΛΕΣ ΑΣΦΑΛΕΙΑΣ
• Για την ασφάλειά σας, η παρούσα συσκευή έχει κατασκευαστεί σύμφωνα με τα εφαρμοστέα πρότυπα και κανονισμούς (Οδηγίες για Χαμηλή τάση, Ηλεκτρομαγνητική Συμβατότητα, Περιβάλλον...).
• Βεβαιωθείτε ότι η τάση που αναγράφεται πάνω στη συσκευή σας είναι ίδια με αυτήν της ηλεκτρικής σας εγκατάστασης. Κάθε σφάλμα σύνδεσης είναι πιθανό να προκαλέσει μη αντιστρεπτές βλάβες που δεν καλύπτονται από την εγγύηση.
• Για να διασφαλίσετε πρόσθετη προστασία, σας συνιστούμε να εγκαταστήσετε στο ηλεκτρικό κύκλωμα που τροφοδοτεί το μπάνιο, μια διάταξη παραμένοντος ρεύματος (DDR) με παραμένον ρεύμα λειτουργίας καθορισμένο ώστε να μην υπερβαίνει τα 30 mA. Απευθυνθείτε στον τεχνικό της ηλεκτρικής σας εγκατάστασης για περισσότερες πληροφορίες.
• Η εγκατάσταση και χρήση της συσκευής θα πρέπει ωστόσο να συμμορφώνονται με τα πρότυπα που ισχύουν στη χώρα σας.
• ΠΡΟΣΟΧΗ: Μη χρησιμοποιείτε αυτήν τη συσκευή κοντά σε μπανιέρες, σε ντουζιέρες, νιπτήρες ή σκεύη που περιέχουν νερό.
• Όταν χρησιμοποιείτε τη συσκευή στο μπάνιο, να την αποσυνδέετε από το ρεύμα μετά από τη χρήση διότι λόγω της εγγύτητας στο νερό μπορεί να εμφανιστεί κάποιος κίνδυνος ακόμα και όταν έχει διακοπεί η λειτουργία της.
• Η παρούσα συσκευή δεν προορίζεται προς χρήση από άτομα (συμπεριλαμβανομένων των παιδιών) των οποίων η σωματική, αισθητήρια ή πνευματική ικανότητα είναι μειωμένη, ή από άτομα χωρίς εμπειρία ή γνώση ως προς τη χρήση, εκτός εάν τα άτομα αυτά βρίσκονται υπό επίβλεψη ή ακολουθούν πρότερες οδηγίες που αφορούν στη χρήση της συσκευής από κάποιο άτομο που είναι υπεύθυνο ως προς την ασφάλειά τους. Τα παιδιά πρέπει να βρίσκονται υπό επίβλεψη προκειμένου να διασφαλιστεί ότι δεν θα χρησιμοποιήσουν τη συσκευή ως παιχνίδι.
• Εάν το καλώδιο ρεύματος έχει φθαρεί, πρέπει να αντικατασταθεί από την κατασκευάστρια εταιρεία, το εξουσιοδοτημένο κέντρο σέρβις μετά την πώληση της κατασκευάστριας εταιρείας ή έναν εξειδικευμένο τεχνικό για να αποφευχθεί κάθε κίνδυνος ατυχήματος.
• Μη χρησιμοποιείτε τη συσκευή σας και επικοινωνήστε με ένα εξουσιοδοτημένο κέντρο εξυπηρέτησης πελατών εάν: η συσκευή υπέστη πτώση, εάν δεν λειτουργεί κανονικά.
• Πρέπει να αποσυνδέετε τη συσκευή από το ρεύμα: πριν από τον καθαρισμό και τη συντήρηση, σε περίπτωση σφάλματος λειτουργίας, αφού έχετε τελειώσει να τη χρησιμοποιείτε.
• Μη χρησιμοποιείτε τη συσκευή εάν το καλώδιο έχει φθαρεί
• Μη βυθίζετε τη συσκευή μέσα σε νερό ούτε και να τη βρέχετε με νερό, ακόμα και κατά τον καθαρισμό
• Μην κρατάτε τη συσκευή με βρεγμένα χέρια.
• Μην κρατάτε τη συσκευή από το περίβλημα που είναι ζεστό, αλλά από τη χειρολαβή.
• Μην αποσυνδέετε τη συσκευή από το ρεύμα τραβώντας το καλώδιο, αλλά τραβώντας το φις από την πρίζα.
• Μη χρησιμοποιείτε ηλεκτρική μπαλαντέζα.
• Μην καθαρίζετε τη συσκευή με λειαντικά ή διαβρωτικά προϊόντα.
• Μη χρησιμοποιείτε τη συσκευή σε θερμοκρασία χαμηλότερη των 0 °C και υψηλότερη των 35 °C.

ΕΓΓΥΗΣΗ:
Η συσκευή σας προορίζεται αποκλειστικά για οικιακή χρήση. Δεν μπορεί να χρησιμοποιηθεί για επαγγελματικό σκοπό. Η εγγύηση ακυρώνεται σε περίπτωση ακατάλληλης χρήσης.

6. ΑΣ ΣΥΜΒΆΛΛΟΥΜΕ ΚΙ ΕΜΕΊΣ ΣΤΗΝ ΠΡΟΣΤΑΣΊΑ ΤΟΥ ΠΕΡΙΒΆΛΛΟΝΤΟΣ!
ⓘ Η συσκευή σας περιέχει πολλά αξιοποιήσιμα ή ανακυκλώσιμα υλικά.
➲ Παραδώστε την παλιά συσκευή σας σε κέντρο διαλογής ή ελλείψει τέτοιου κέντρου σε εξουσιοδοτημένο κέντρο σέρβις το οποίο θα αναλάβει την επεξεργασία της.

TU

Özenli dizaynı ve kesin saç kesim uzunluğu ilc bu saç kesici profesyonel kalitedc bir alettir.
Lütfen uygulama yapmadan önce, yanlış kullanımdan doğabilecek tehlikeleri önlemek için, talimatları okuyunuz.

1. SAÇ KESME MAKİNESİ VE AKSESUARLARI
A. Kesim uzunluğu ayar kolu
B. Açma / kapama düğmesi
C. 4 Tarak (3, 6, 10, 13 mm)
D. Temizleme fırçası
E. Kuaför tarağı
F. Makas
G. Yağlama tüpü

2. KESİM UZUNLUĞUNU AYARLAMA KOLU
Saç kesme aletinizin, kesilecek saçın uzunluğunu ayarlayabilmek için bir kolu vardır.
İstediğiniz pozisyonu döndürerek bulabilirsiniz. (Şekil A)

3. BAKIM
Kesici başlığın her kullanımdan sonra, temizleme fırçası ile temizlenmesi tavsiye olunur.

4. YAĞLAMA
Kesme makinenizin uzun ömürlü olması için, kesme bıçaklarının her kullanımdan önce, beraberinde verilen veya makine yağı türünde bir yağ ile yağlanması gerekmektedir.
• Yağlamadan önce, cihazın fişini elektrik prizinden çekin, küçük fırça yardımıyla kesme makinesinin bıçakları arasında sıkışmış saçları temizleyin.
• Bıçakları belirtilen yerlerden yağlayın: her bir bölge için tek damla yağ yeterlidir.
• Kesme makinesini birkaç saniye çalıştırın.
• Yağın fazlasını bir bez ile temizleyin.
Cihazınız çok sayıda yeniden değerlendirilebilir veya geri dönüşümlü malzeme içermektedir.
Değerlendirilebilmesi için cihazınızı bir toplama merkezine veya Yetkili Servisine teslim edin.

5. GÜVENLIK TAVSIYELERI
• Güvenliğiniz düşünülerek bu cihaz yürürlükteki standartlara ve düzenlemelere (Düşük Gerilim Direktifleri, Elektromanyetik Uyumluluk, Çevre...) uygun olarak üretilmiştir.
• Elektrik tesisatınızın voltajının cihazınızın üzerinde belirtilen voltaj ile aynı olduğundan emin olun. Her türlü bağlantı hatası garantinin kapsamayacağı, tamir edilemeyecek hasarlara neden olabilir.
• Ekstra bir koruma sağlamak için, banyodaki elektrik devresine nominal çalışma diferansiyel akımı 30 mA'i aşmayan bir kaçak akım diferansiyel devre kesicisi (RCD) bağlanmasını tavsiye ederiz. Montajı yapan görevlilerden tavsiye alın.
• Yine de cihazın montajı ve kullanımı ülkenizde uygulanan normlara uygun olarak yapılmalıdır.
• DİKKAT EDİLMESİ GEREKEN NOKTALAR: Bu cihazı küvet, duş, lavabo veya su olan diğer yerlerin yanında kullanmayın.
• Cihaz banyoda kullanıldığında, kapalı olsa bile suyla teması tehlikeli olabileceğinden kullandıktan sonra fişini çekin.
• Bu cihazın, fiziksel, duyusal ya da zihinsel kapasite açısından yeterli olmayan kişilerce ya da deneyim veya bilgi sahibi olmayan kişilerce (çocuklar da dahil olmak üzere), güvenliklerinden sorumlu bir kimsenin gözetiminde veya bu kimse tarafından cihazın kullanımı ile ilgili önceden bilgilendirildikleri durumlar dışında, kullanılmaması gerekir. Çocukların cihazla oynamadığından emin olmak için kontrol etmek gerekir.
• Elektrik kablosu hasar görürse her türlü tehlikeyi önlemek için üretici, yetkili servis veya aynı yetkiye sahip kişiler tarafından değiştirilmelidir.
• Cihazı kullanmamanız ve Yetkili Servise başvurmanız gereken durumlar: cihazınız düşerse ve normal çalışmazsa.
• Cihazın fişten çekilmesi gereken durumlar: temizlik ve bakım işlemlerinden önce, çalışma bozukluğu olması, cihazı kullanımınız biter bitmez.
• Kablo hasar görmüşse kullanmayın.
• Temizlemek için bile olsa suya değdirmeyin, batırmayın.
• Nemli ellerle tutmayın.
• Sıcakken gövdeden değil sapından tutun.
• Kabloyu çekerek fişten çıkartmayın, prizi tutarak çekin.
• Elektrik uzatması kullanmayın.
• Parlatıcı ve tahriş edici ürünlerle temizlemeyin.
• 0 °C'nin altında ve 35 °C'nin üstündeki sıcaklıklarda kullanmayın.

GARANTİ:
Cihazınız sadece evde kullanmak üzere tasarlanmıştır. Ticari ve mesleki amaçlarla kullanılmamalıdır. Hatalı kullanım durumunda garanti kapsamı dışında kalacaktır.

RF

Тщательное изготовление данной машинки для стрижки волос и регулировка точной высоты стрижки обеспечивают ей профессиональный уровень.
Во избежание неправильного использования аппарата перед использованием ознакомьтесь с инструкциями.

1. ОПИСАНИЕ МАШИНКИ ДЛЯ СТРИЖКИ ВОЛОС И ЕЕ ПРИНАДЛЕЖНОСТЕЙ
A. Рычаг плавной регулировки высоты стрижки
B. Кнопка вкл./выкл
C. 4 расчески для стрижки (3, 6, 10, 13 mm)
D. Щеточка для очистки
E. Парикмахерская расческа
F. Ножницы
G. Масленка с машинным маслом

2. РЫЧАГ ПЛАВНОЙ РЕГУЛИРОВКИ ВЫСОТЫ СТРИЖКИ
Ваша машинка оснащена рычагом плавной регулировки высоты стрижки.
Выберите желаемый уровень путем вращением рычага (Рис. А).

3. УХОД
После каждого использования очищать щеточкой стригущую головку.

4. СМАЗКА
Для того чтобы ваша машинка всегда работала эффективно, необходимо смазывать режущие лезвия перед каждым использованием прибора небольшим количеством смазочного вещества при помощи масленки, входящей в комплект, или, за неимением таковой, маслом для швейной машинки.
• Перед смазкой, отключите прибор от сети, с помощью щеточки для чистки удалите волосы, оставшиеся между режущими лезвиями машинки.
• Смажьте лезвия в указанных местах: в одну точку достаточно закапать одну каплю.
• Включите машинку на несколько секунд.
• Удалите излишки масла с помощью ткани.

5. СОВЕТЫ ПО БЕЗОПАСНОСТИ
• В целях Вашей безопасности данный прибор соответствует существующим нормам и правилам (нормативные акты, касающиеся низкого напряжения, электромагнитной совместимости, охраны окружающей среды и т.д.).
• Убедитесь, что рабочее напряжение Вашей электросети соответствует напряжению, указанному на заводской табличке прибора. Любая ошибка при подключении прибора может привести к необратимым повреждениям, которые не покрываются гарантией.
• Для обеспечения дополнительной защиты рекомендуется установить в электрической сети ванной комнаты установку с дифференциальным распределителем с током срабатывания (DDR), не превышающим 30 мА. Обратитесь за советом к специалисту-электрику.
• Установка прибора и его использование должно соответствовать действующим в стране пользователя нормативам.
• МЕРЫ ПРЕДОСТОРОЖНОСТИ: Запрещается пользоваться прибором в непосредственной близости от емкостей, в которых находится вода (ванна, душевая кабина, умывальник и т.п.).
• Если прибор используется в ванной комнате, после использования отключайте его от сети, так как близость к воде может представлять опасность даже в случае, если прибор выключен.
• Устройство не предназначено для использования людьми с ограниченными физическими и умственными способностями (включая детей), а также людьми, не имеющими соответствующего опыта или необходимых знаний. Указанные лица могут использовать данное устройство только под наблюдением или после получения инструкций по его эксплуатации от лиц, отвечающих за их безопасность. Следите за тем, чтобы дети не играли с устройством.
• Если шнур питания поврежден, в целях безопасности его замена должна выполняться производителем, в уполномоченном сервисном центре или квалифицированным специалистом.
• Не пользуйтесь прибором и обращайтесь в уполномоченный сервисный центр в следующих случаях: при падении или сбоях в работе прибора.
• Прибор следует отключать от сети в следующих случаях: прежде чем приступить к чистке или текущему уходу за прибором, в случае неправильной работы прибора, после его использования, а также в том случае, если Вы оставляете прибор без присмотра, даже на короткое время.
• Запрещается пользоваться прибором, если шнур питания поврежден.
• Запрещается погружать прибор в воду, даже для того, чтобы его вымыть.
• Не прикасайтесь к прибору влажными руками.
• Не прикасайтесь к корпусу прибора, т.к. он нагревается, держите прибор за ручку.
• Чтобы отключить прибор от сети, тяните не за шнур питания, а за вилку.
• Запрещается использовать электрический удлинитель.
• Запрещается чистить прибор порошками, содержащими абразивные или коррозивные вещества.
• Запрещается использование прибора при температуре ниже 0 °С и выше 35 °С.

ГАРАНТИЯ:
Данный прибор предназначен исключительно для бытового использования. Запрещается его использование в профессиональных целях. Неправильное использование прибора отменяет действие гарантии на прибор.

6. УЧАСТВУЙТЕ В ОХРАНЕ ОКРУЖАЮЩЕЙ СРЕДЫ!
ⓘ Данный прибор содержит многочисленные комплектующие, изготовленные из ценных или повторно используемых материалов.
➲ По окончании срока службы прибора сдайте его в пункт приема или, в случае отсутствия такового, в уполномоченный сервисный центр для его последующей переработки.

BIH

Fina izrada ovog aparata za šišanje, precizno podešavanje dužine šišanja, čine ga kvalitetnim profesionalnim aparatom.
Pročitajte uputstva prije nego počnete sa korištenjem ovog aparata kako bi se izbjegla svaka opasnost nastala uslijed neadekvatne upotrebe.

1. OPIS APARATA ZA ŠIŠANJE I NJENIH PRATEĆIH DODATAKA
A. Ručka za fino podešavanje dužine šišanja
B. Tipka uključi/isključi
C. 4 češlja (3, 6, 10, 13 mm)
D. Četkica za čišćenje
E. Češalj za oblikovanje frizure
F. Par makaza
G. Flašica sa mazivom

2. RUČKA ZA FINO PODEŠAVANJE DUŽINE ŠIŠANJA
Vaša mašina ima ručku za fino podešavanje dužine šišanja
Izaberite željenu dužinu okretanjem ručke (sl. A).

3. ODRŽAVANJE
Nakon svakog korištenja očistite glavu četkom.

4. PODMAZIVANJE
Da bi vaš aparat bio efikasan, potrebno je nauljiti žilete za šišanje prije svakog korištenja priloženim mazivom ili, ako ga nema, uljem koji se koristi za šivaće mašine.
• Prije podmazivanja isključite aparat, uklonite dlake koje su se zaglavile između žileta za šišanje uz pomoć četkice.
• Podmažite žilete na naznačenim mjestima: samo jedna kap na datom mjestu je dovoljna.
• Uključite mašinu za šišanje na nekoliko sekundi.
• Očistite višak ulja krpicom.

5. SIGURNOSNI SAVJETI
• U cilju vaše sigurnosti, ovaj aparat je u skladu s važećim normama i propisima (Direktiva o najnižem naponu, elektromagnetnoj kompatibilnosti, okolišu…).
• Provjerite da li napon vaše električne instalacije odgovara naponu vašeg aparata. Svaka greška prilikom priključivanja, može izazvati nepovratna oštećenja koja nisu obuhvaćena garancijom.
• Da biste osigurali dodatnu zaštitu, pobrinite se da se u električnom kolu kojim se napaja kupatilo instalira sredstvo za diferencijalnu preostalu struju (DPS) čiji utvrđeni rad ne premašuje snagu od 30 mA. Zatražite savjet od svog instalatera.
• Instalacija aparata i njegova upotreba moraju u svakom slučaju biti u skladu s propisima koji su na snazi u vašoj zemlji.
• BUDITE OPREZNI: Ne koristite aparat u blizini kada, tuševa, lavaboa i drugih prijemnih posuda koje sadrže vodu.
• Kad se aparat koristi u kupatilu, isključite ga iz mreže nakon upotrebe, jer blizina vode može predstavljati opasnost čak i kad je aparat isključen.
• Ovaj aparat nije predviđen za upotrebu od strane osoba (uključujući djecu) čije su fizičke, čulne ili mentalne sposobnosti smanjene, niti od strane osoba bez iskustva ili poznavanja, osim ako se one ne mogu okoristiti, putem osobe zadužene za njihovu sigurnost, nadzorom ili prethodnim instrukcijama vezanim za upotrebu ovog aparata. Djecu treba nadzirati tako da se ni u kom slučaju ne igraju aparatom.
• Ako je kabl za napajanje oštećen, njega mora zamijeniti proizvođač, njegov ovlašteni servis ili osoba sličnih kvalifikacija, u cilju izbjegavanja svake eventualne opasnosti.
• Ne koristite svoj aparat i obratite se ovlaštenom servisnom centru ako: je vaš aparat doživio pad, ako ne funkcionira normalno.
• Aparat mora biti isključen iz mreže: prije čišćenja i održavanja, u slučaju nepispravnog funkcioniranja, čim ste ga prestali upotrebljavati.
• Ne koristiti ako je kabl oštećen
• Ne uranjati niti stavljati pod vodu, čak ni prilikom čišćenja.
• Ne držite vlažnim rukama.
• Ne držite za kućište, koje je vruće, već za dršku.
• Ne isključujte iz mreže povlačenjem za kabl, već povlačenjem za utičnicu.
• Ne koristite električni produžni kabl.
• Ne čistite abrazivnim ili korozivnim proizvodima.
• Ne koristite na temperaturi nižoj od 0 °C i višoj od 35 °C.

GARANCIJA:
Vaš aparat je namijenjen samo za upotrebu u domaćinstvu. Ne smije se koristiti u profesionalne svrhe. U slučaju neispravne upotrebe, garancija se poništava.