Read the instructions carefully as well as the safety guidelines before use. GB

SAFETY

• The appliance's accessories become very hot during use. Avoid contact with the skin. Make sure that the supply cord never comes into contact with the hot parts of the appliance.
• For your safety, this appliance complies with the applicable standards and regulations (Low Voltage Directive, Electromagnetic Compatibility, Environmental…).
• The appliance must be unplugged:
- before cleaning and maintenance procedures.
- if it is not working correctly.
- as soon as you have finished using it.
- if you leave the room, even momentarily.
• Check that the voltage of your electricity supply matches the voltage of your appliance.
Any error when connecting the appliance can cause irreparable harm, not covered by the guarantee.
• As an additional safety measure, we recommend the installation of a residual current difference device in the electrical circuit supplying the bathroom, acting at not more than 30 mA.
Ask your installer for advice.
• Caution : Never use your appliance with wet hands or near water contained in bath tubs, showers, sinks or other containers…
• When using the appliance in the bathroom, unplug it after use as the presence of water nearby may pose a danger even when the appliance is turned off.
• This appliance is not intended for use by persons (including children) with reduced physical, sensory or mental capabilities, or lack of experience and knowledge, unless they have been given supervision or instruction concerning use of the appliance by a person responsible for their safety. Children should be supervised to ensure that they do not play with the appliance.
• If the power cord is damaged, it must be replaced by the manufacturer, its after-sales service or a person with similar qualifications, to avoid all danger.
• Stop using your appliance and contact an Authorised Service Centre if:
- your appliance has fallen.
- it does not work correctly.
• The dryer is equipped with a heat-sensitive safety device. In the event of overheating (for example if the rear grill is blocked), the dryer will stop automatically: contact the After-Sales Service.
• Do not use if the cord is damaged.
• Do not immerse or put under running water, even for cleaning purposes.
• Do not hold with damp hands.
• Do not hold the appliance by the casing, which is hot, but by the handle.
• Do not unplug by pulling on the cord, rather pull out by the plug.
• Do not use an electrical extension lead.
• Do not clean with abrasive or corrosive products.
• Do not use at temperatures below 0°C and above 35°C.

GUARANTEE : Your appliance is designed for use in the home only. It should not be used for professional purposes. The guarantee becomes null and void in the case of improper usage.

IONIC (depending on model)

your hair dryer will automatically disperse negative ions which reduce static electricity, add shine to your hair and make it easier to manage.

USE (depending on model)

AIR CONTROL SYSTEM : Rotating concentrator nozzle (non removable)
Turn the concentrator nozzle (fig.1) to adjust the flow of air to your desired hairstyle:
- a broad flow of air for drying (fig. 2),
- a concentrated flow of air for styling (fig. 3).
This accessory is not removable, do not try to remove it.

CLEANING:

Warning: always unplug the appliance before cleaning it.
• Your hair dryer requires very little maintenance. You can clean it, as well as the accessories, with a slightly damp cloth to remove any hair or impurities that may be clinging to the rear grid.
• Removable rear grid: the magnet attachment system makes it easy to remove the rear grid and put it back in place for easy cleaning.

ENVIRONNEMENT PROTECTION FIRST!

Your appliance contains valuable materials which can be recovered or recycled. Leave it at a collection point.

Перед использованием ознакомиться с правилами техники безопасности RF

МЕРЫ БЕЗОПАСНОСТИ

• Во время работы отдельные части прибора сильно нагреваются. Избегайте контакта с кожей. Следите, чтобы шнур питания не касался горячих частей прибора.
• В целях вашей безопасности данный прибор соответствует действующим нормам и правилам (Директива о низком напряжении, директива об электромагнитной совместимости, охране окружающей среды,…).
• Обязательно выключайте прибор: перед чисткой и техобслуживанием, при сбоях в работе, по окончании использования, если вы отходите от прибора, даже на несколько минут.
• Убедитесь, что напряжение вашей электросети соответствует рабочему напряжению прибора. Любая ошибка при подключении прибора может привести к необратимым поломкам, которые не покрываются гарантией.
• Для полного обеспечения безопасности рекомендуется подключить к электросети ванной комнаты токоограничитель, отключающий подачу, электропитания если сила тока превышает 30 мА. Обратитесь за советом к специалисту.
• Никогда не пользуйтесь прибором с мокрыми руками или вблизи резервуаров с водой, в ванной, душе, умывальнике и т.п…
• Если вы пользуетесь прибором в ванной, обязательно отключайте его от сети после использования: близость воды опасна, даже если прибор не работает.
• Любое использование прибора для детей или самими детьми и инвалидами требует самого строго контроля.
• Во избежание опасности любого рода поврежденный шнур питания заменяется только изготовителем центром послепродажного обслуживания или специалистом соответствующей квалификации.
• Если прибор упал или плохо работает, не включайте его: обратитесь в центр послепродажного обслуживания.
• Аппарат имеет защитную систему от перегрева: В случае перегрева (например, из-за загрязнения задней решетки) аппарат останавливается автоматически: обращайтесь в Отдел.
• Данный электроприбор не должен использоваться лицами (в том числе детьми) с ограниченными физическими, сенсорными или умственными возможностями, а также лицами, не обладающими необходимым опытом и знаниями, если только они не будут находиться под присмотром лица, отвечающего за их безопасность, и не получат от него предварительные разъяснения относительно использования электроприбора.
Рекомендуется следить за тем чтобы дети не играли с электроприбором.
• Не использовать при поврежденном шнуре.
• Не погружать в воду, не споласкивать водой - даже для очистки.
• Не держать включенный в сеть прибор влажными руками.
• Из-за нагрева корпуса следует держать прибор только за ручку.
• Для отключения от сети, не тянуть за шнур, а вынуть вилку из розетки.
• Не пользоваться удлинителем.
• Для чистки прибора не применять абразивных или коррозионных средств.
• Не использовать при температуре ниже 0°C и выше 35°C.

ГАРАНТИЯ:
Данный прибор предназначен исключительно для бытового использования. Он не рассчитан на профессиональную работу.
В случае не соответствующего назначению использования прибора гарантия теряет силу.

IONIC (В зависимости от модели)

ваш фен автоматически выделяет негативно заряженные ионы, уменьшающие заряд статического электричества.
Ваши волосы обладают сияющим блеском и легче расчесываются.

ПОРЯДОК РАБОТЫ (В зависимости от модели)

AIR CONTROL SYSTEM : вращающийся (не съемный) концентратор
Поверните концентратор (рис. 1), чтобы поток воздуха соответствовал выбранной вами прическе :
- широкий – для сушки (рис. 2)
- узкий – для укладки (рис. 3)
вращающиися не съемныи концентратор

УХОД

Внимание: прежде чем приступить к чистке фена, всегда выключайте его из сети.
• Ваш фен не требует большого ухода. Для удаления волос или частиц грязи, возможно, оставшихся на задней решетке фена, вы можете почистить фен и его принадлежности слегка влажной тканью.
• Съемная задняя решетка: благодаря системе магнитного крепления задней решетки ее можно легко снять и установить снова, что значительно облегчает чистку фена.

Перед тим як користуватися приладом, уважно прочитайте інструкцію з використання і поради з техніки безпеки. UA

ПРАВИЛА БЕЗПЕКИ

・Приладдя приладу сильно нагрівається під час використання. Уникайте їх контакту зі шкірою. Стежте за тим, щоб електрошнур ніколи не торкався гарячих частин приладу.
・Ваша безпека гарантується відповідністю цього приладу чинним стандартам і нормам (директиви стосовно низьковольтного обладнання, електромагнітної сумісності, захисту довкілля та ін.).
・Прилад слід відключати від електромережі: перед очищенням і доглядом, при виявленні відхилень від нормальної роботи, одразу після закінчення використання, якщо ви залишаєте прилад без нагляду навіть на дуже короткий час.
・Перевірте, щоб напруга електромережі відповідала напрузі, вказаній на вашому приладі.
Внаслідок неправильного підключення до електромережі прилад може зазнати непоправних пошкоджень, на які гарантія не поширюється.
・Для забезпечення додаткового захисту рекомендується встановити в електропроводці ванної кімнати пристрій контролю диференційованого струму (DDR) з робочим значенням диференційованого струму не вище 30 мА. Порадьтесь з цього приводу з вашим електромонтером.
・Увага: ніколи не користуйтесь приладом, якщо у вас мокрі руки, а також поблизу води у ванні, в душі, умивальнику або будь-якій іншій посудині…
・Якщо ви користуєтесь приладом у ванній кімнаті, відключайте його від електромережі одразу після використання, тому що поблизу води він може бути небезпечним навіть тоді, коли він вимкнений.
・Прилад потребує особливо пильного нагляду, коли він використовується на дітях або особах з обмеженими можливостями або в їхній присутності.
・Щоб уникнути небезпеки, у разі пошкодження електрошнура його слід замінити на підприємстві виробника, в його центрі післяпродажного обслуговування або звернувшись до спеціаліста відповідної кваліфікації.
・Не користуйтесь приладом і зверніться до уповноваженого сервіс-центру, якщо прилад падав на підлогу або працює несправно.
・Ваш прилад можна ремонтувати тільки за допомогою спеціальних інструментів.
・Прилад обладнаний системою теплового захисту. У випадку перегрівання (наприклад, внаслідок забруднення задньої решітки) прилад автоматично вимикається: зверніться до центру післяпродажного обслуговування.
・Цей прилад не повинен використовуватись особами (в тому числі дітьми), які мають обмежені фізичні, чуттєві чи розумові можливості або не мають потрібного досвіду чи знань, якщо особа, відповідальна за їхню безпеку, не здійснює за ними нагляду або попередньо не дала вказівок щодо використання приладу. Слід наглядати за дітьми, щоб вони не гралися з приладом
・Не користуйтесь приладом, якщо його електрошнур пошкоджений
・Не занурюйте прилад у воду і не підставляйте його під струмінь води, навіть для очищення
・Не беріть прилад мокрими руками
・Якщо прилад гарячий, беріть його не за корпус, а за ручку
・Відключаючи прилад від електромережі, тягніть не за електрошнур, а за вилку
・Не користуйтесь електричними подовжувачами
・Не використовуйте для очищення абразивні або корозійні матеріали
・Не використовуйте прилад при температурах нижче 0 °C і вище 35 °C

ГАРАНТІЯ:
Ваш прилад призначений тільки для домашнього використання.
Його не можна використовувати для професійної діяльності.
У разі неналежного використання гарантія анулюється.

IONIC (залежно від моделі)

Ваш фен автоматично випромінює негативні іони, які нейтралізують електростатичний заряд. Ваше волосся сяє і легко розчісується.
Ця дія підсилюється лагідним тепловим випромінюванням з поверхні керамічного покриття.

ВИКОРИСТАННЯ (залежно від моделі)

" AIR CONTROL SYSTEM ": **Обертовий концентратор** (незнімний).
Поверніть концентратор (рис. 1), щоб отримати потік повітря, який підходить для вашої зачіски:
- розсіяний потік повітря для попереднього сушіння (рис. 2)
- концентрований потік повітря для надання зачісці потрібної форми (рис. 3)
Це незнімне приладдя, не намагайтесь його зняти.

ДОГЛЯД

Увага: завжди відключайте прилад від електромережі перед очищенням.
・Ваш фен не потребує особливого догляду. Ви можете протирати його, а також приладдя злегка вологою ганчіркою, щоб видалити волосся або бруд, які можуть накопичуватися на задній решітці.
・Знімна задня решітка: завдяки магнітній системі кріплення решітку дуже легко знімати і встановлювати на місце під час очищення.

Lugege enne fööni kasutamist hoolega läbi kasutusjuhend ja turvanõuded. EST

TURVANÕUDED

• Fööni tarvikud kuumenevad kasutamise käigus. Vältige nende naha vastu puutumist. Jälgige alati, et fööni toitejuhe ei puutuks mitte kunagi vastu selle tuliseid osi.
• Et garanteerida teie turvalisus, on seade kooskõlas vastavate normatiivide ja seadustega (Madalpingeseadmete Direktiivid, Elektromagnetiline Ühilduvus, Keskkonnakaitse...).
• Seade tuleb vooluvõrgust välja võtta : selle puhastamiseks ja hooldeuseks, rikke korral, kohe, kui Te selle kasutamise lõpetate, kui Te ruumist isegi ainult hetkeks välja lähete.
• Kontrollige, et kasutatav võrgupinge vastab seadme toitepingele. Valesti vooluvõrku ühendamine võib fööni ära rikkuda ning sellised vigastused ei käi garantii alla.
• Turvalisuse tõstmiseks on soovitatav paigaldada vannitoa voolujuhtmestikku rikkevoolukaitselüliti (RVKL) nominaalse rakendusvooluga kuni 30 mA. Küsige nõu oma elektriku käest.
• Pane tähele : ärge katsuge fööni mitte kunagi märgade kätega ning ärge kasutage seda vannis, kraanikausis või mistahes muus anumas oleva ega dušši all voolava vee läheduses...
• Kui kasutate fööni vannitoas, võtke see peale kasutamist vooluvõrgust välja, kuna vesi või ohuolukordi põhjustada isegi siis, kui seadme mootor ei tööta.
• Juhul kui fööni kasutavad lapsed või puuetega inimesed, peab see toimuma range järelevalve all.
• Kui toitejuhe on katki, tuleb ohuolukordade ärahoidmiseks lasta see tootjal, tema müügijärgsel teenindusel või vastavat kvalifikatsiooni omaval isikul välja vahetada.
• Ärge kasutage fööni ning võtke ühendust Volitatud Teenienduskeskusega juhul, kui : seade on maha kukkunud või ei tööta korralikult.
• Fööni saab parandada ainult spetsiaaltööriistu kasutades.
• Seade on varustatud kaitsesüsteemiga ülekuumenemise vastu. Kui föön liiga tuliseks läheb (kuna näiteks selle tagarest on must), jääb seade automaatselt seisma : võtke ühendust müügijärgse teenindusega.
• Käesolevat seadet ei tohi kasutada piiratud füüsiliste, tajuliste või vaimsete võimetega ning ebapiisavate kogemuste või vilumusega inimesed (sealhulgas lapsed), välja arvatud juhul, kui nad kasutavad seadet nende ohutuse eest vastutava inimese järelevalve all või pärast eelnevate juhtnööride saamist. Jälgige, et lapsed ei mängiks seadmega.
• Ärge kasutage seadet, kui toitejuhe on katki
• Ärge kastke fööni vette ega pange seda voolava vee alla isegi mitte selle puhastamiseks
• Ärge katsuge fööni niiskete kätega
• Ärge hoidke fööni selle korpusest – see on tuline –,vaid käepidemest
• Fööni stepslist välja tõmmates ei tohi kinni hoida mitte juhtmest, vaid pistikust
• Ärge kasutage pikendusjuhet
• Ärge kasutage seadme puhastamiseks vahendeid, mis võivad selle pinda kriimustada või söövitada
• Ärge kasutage temperatuuril alla 0 °C ja üle 35 °C

GARANTII :
Antud föön on ette nähtud ainult koduseks kasutuseks.
Seda ei tohi tarvitada töövahendina.
Ebaõige kasutamise korral kaotab garantii kehtivuse.

IONIC (olenevalt mudelist)

öön tekitab automaatselt negatiivseid ioone, mis vähendavad staatilist elektrit.
Juuksed saavad erakordse sära ning on hõlpsamini kammitavad.

KASUTAMINE (olenevalt mudelist)

AIR CONTROL SYSTEM: pöörlev kontsentraator (ei ole eemaldatav)
Pöörake kontsentraatorit (joonis 1), et saavutada õhuvoolu teile vajaliku toimingu tegemiseks
soovitud soengu saamisel:
– tugev õhuvool eelkuivatamiseks (joonis 2);
– kontsentreeritud õhuvool juuste harjamiseks (joonis 3).
Kontsentraator ei ole eemaldatav. Mitte üritada aparaadist eemaldada.

HOOLDUS

Pane tähele : enne puhastamist tuleb föön alati vooluvõrgust välja võtta.
• Fööni juures vajalik hooldus on minimaalne. Seadme ning samuti tarvikute puhastamiseks kasutage kergelt niisket lappi, et eemaldada juukse-karvad või mistahes muu mustus, mis võib olla tagaresti külge jäänud.
• Eemaldatav tagarest tänu resti magnetkinnitustele on seda puhastamise lihtsustamiseks äärmiselt hõlpus ära võtta ja tagasi panna.

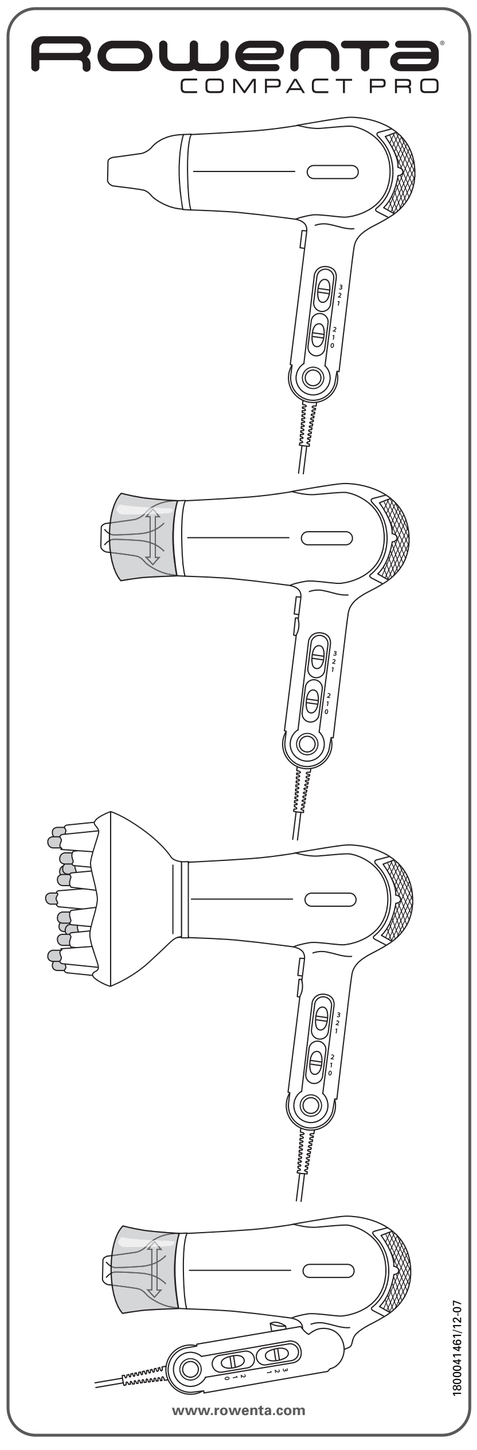

(depending on model)
(залежно від моделі)
(В зависимости от модели)
(ovisno o modelu)
(zależnie od modelu)
(podle modelu)
(în funcţie de model)
(modelltől függően)
(حسب الموديل)
(بر حسب مدل)
(В зависимост от моделиа)
(söltuvalt mudelist)
(atbilstoši modelim)
(pagal modelį)
(zavisno od modela)
(podle modelu)
(prema modelu)
(v závislosti od modelu)

Prieš naudodamiesi aparatu atidžiai perskaitykite naudojimo instrukciją ir saugos patarimus. LT

SAUGOS PATARIMAI

• Naudojant aparatą jo dalys labai įkaista. Nesilieskite prie jų. Niekada neleiskite maitinimo laidui liestis su įkaitusiomis aparato dalimis.
• Siekiant užtikrinti Jūsų saugumą, šis aparatas pagamintas laikantis galiojančių standartų ir teisės aktų (Žemos įtampos, Elektromagnetinio suderinamumo ir Aplinkos apsaugos direktyvų...).
• Aparatas turi būti išjungtas: prieš valant ir atliekant priežiūros darbus, sutrikus veikimui, baigus juo naudotis, pasitraukus nuo jo net trumpam laikui.
• Patikrinkite, ar Jūsų elektros tinklo įtampa sutampa su nurodytąja ant aparato. Bet kokia jungimo klaida gali padaryti nepataisomos žalos ir panaikinti garantiją.
• Kad būtų užtikrinta papildoma apsauga, rekomenduojama elektros tinkle, iš kurio elektra tiekiama vonios kambariui, instaliuoti liekamąja srove valdomus srovės, kuri yra ne didesnė nei 30 mA, jungtuvus (DDR). Paprašykite elektros instaliaciją įrengiančio asmens patarimo.
• Dėmesio: savo aparato niekada nenaudokite šlapiomis rankomis arba arti vandens voniose, dušuose, kriauklėse ar kituose induose...
• Jei naudojate aparatą vonios kambaryje, baigę naudotis išjunkite jį iš tinklo, nes laikyti jį arti vandens, net ir neveikiantį, gali būti pavojinga.
• Jei aparatą naudojate šukuodami vaikus ar neigalius asmenis arba naudojatės juo jiems esant šalia, turite atidžiai prižiūrėti, kad jie neliestų aparato.
• Jei maitinimo laidas yra pažeistas, gamintojas, centras, kuris yra įgaliotas atlikti priežiūrą po aparato pardavimo, arba panašios kvalifikacijos asmuo jį turi pakeisti, kad nebūtų pavojaus susižeisti.
• Nenaudokite savo aparato ir susisiekite su Įgaliotu priežiūros centru, jeigu: Jūsų aparatas nukrito, jei jis neveikia kaip įprastai.
• Jūsų aparatą galima pataisyti tik naudojant specialius įrankius.
• Aparate yra terminės apsaugos sistema.
Perkaitęs (pavyzdžiui, dėl purvo ant galinių grotelių) aparatas sustos automatiškai: kreipkitės į centrą, įgaliotą atlikti priežiūrą po pardavimo.
• Šis aparatas nėra skirtas naudoti asmenims (taip pat vaikams), kurių fizinės, jutiminės arba protinės galimybės yra ribotos, taip pat asmenims, neturintiems atitinkamos patirties arba žinių, išskyrus tuos atvejus, kai už jų saugumą atsakingi asmenys užtikrina tinkamą priežiūrą arba jie iš anksto gauna instrukcijas dėl šio aparato naudojimo. Vaikai turi būti prižiūrimi, užtikrinant, kad jie nežaistų su aparatu.
• Nenaudokite aparato, jei laidas pažeistas
• Nenardinkite jo į vandenį ir neplaukite net valydami
• Nelaikykite drėgnomis rankomis
• Nelaikykite už įkaitusio korpuso, bet už rankenos
• Neišjunkite traukdami už laido, bet ištraukite kištuką iš lizdo
• Nenaudokite elektrinio ilgiklio
• Nevalykite šveitimui skirtomis ar koroziją sukeliančiomis priemonėmis
• Nenaudokite esant žemesnei nei 0 °C ir aukštesnei nei 35 °C temperatūrai

GARANTIJA
Jūsų aparatas skirtas tik naudojimui namuose.
Jo negalima naudoti profesiniams tikslams.
Neteisingai naudojant, garantija nebėra taikoma ir tampa negaliojanti.

IONIC (priklauso nuo modelio)

Plaukų džiovintuvas automatiškai generuoja neigiamus jonus, kurie mažina statinį krūvį. Jūsų plaukai blizgės ir bus lengviau iššukuojami.

NAUDOJIMAS (priklauso nuo modelio)

AIR CONTROL SYSTEM: rotacinis koncentratorius (nenuimamasis)
Pasukite koncentratorių taip (žr. 1 pav.), kad oro srovė tiktų pageidaujamai šukuosenai suformuoti:
- plati pradinio džiovinimo oro srovė (žr. 2 pav.),
- koncentruota oro srovė šukuosenai su šepečiu suformuoti (žr. 3 pav.).
Šis priedas nenuimamasis, nebandykite jo nuimti.

PRIEŽIŪRA

Dėmesio: prieš valydami aparatą visuomet išjunkite jį iš tinklo.
• Jūsų plaukų džiovintuvui reikia labai nedaug priežiūros. Norėdami nuvalyti plaukus arba nešvarumus, kurie gali likti ant galinių grotelių, aparatą ir jo priedus galite valyti lengvai sudrėkintu skudurėliu.
• Išimamos galinės grotelės: galines groteles dėl jų pritvirtinimo magnetais labai lengva nuimti ir vėl uždėti – taip valyti yra lengviau.

Pirms lietošanas rūpīgi izlasiet lietošanas instrukciju, kā arī drošības noteikumus. LV

DROŠĪBAS NOTEIKUMI

- Lietošanas laikā aparāta piederumi kļūst ļoti karsti. Izvairieties no kontakta ar ādu.
Pārliecinieties, ka barošanas vads nekad neatrodas kontaktā, kad aparāts ir sakarsis.
- Jūsu drošībai, šis aparāts atbilst piemērojamām normām un direktīvām (Zema sprieguma direktīva, Elektromagnētiskā saderība, Vide...).
- Aparāts jāatslēdz: pirms tīrīšanas un kopšanas, nepareizas funkcionēšanas gadījumā, tikīdz Jūs esat beiguši to lietot, kad Jūs izejat no mājām, arī dažbrīd.
- Pārliecinieties, ka Jūsu elektroinstalāciju spriegums atbilst Jūsu aparātam.
Visas pieslēgšanas kļūdas var izraisīt neatgriezeniskus bojājumus, kurus garantija neaizsargā.
- Lai nodrošinātu papildus drošību, vannas istabā pie elektriskās strāvas ieteicams instalēt sistēmu ar atlikušo standarta pārvadu (SAP), noteiktā standarta pārvada darbība nedrīkst pārsniegt 30mA. Jautājiet savam montierim.
- Uzmanību: nekad neizmantojiet aparātu ar saslapinātām rokām vai ūdens tuvumā, vannā, dušā, tualetē vai citās tvertnēs...
- Ja izmantojiet aparātu vannas istabā, atslēdziet to tūlīt pēc lietošanas, jo ūdens tuvums var radīt briesmas arī kad tas ir izslēgts.
- Nepieciešama stingra uzraudzība, kad aparātu lieto bērni vai invalīdi, kā arī, ja aparātu lieto viņu tuvumā.
- Ja barošanas vads ir bojāts, tas būtu jānomaina ražotājam, servisa centrā, kur tas nopirkts vai personai, kura ir sertificēta, lai izvairītos no briesmām.
- Nelietojiet aparātu un sazinieties ar sertificēto servisa centru, ja: Jūsu aparāts ir nokritis, ja tas normāli nedarbojas.
- Jūsu aparātu nevar labot ne ar ko citu, kā tikai speciāliem instrumentiem.
- Aparāts ir apgādāts ar termiskas drošības sistēmu.
- Pārkaršanas gadījumā (sakarā ar uzdeguma veidošanos uz aizmugurējām restēm), aparāts automātiski jāizslēdz: sazinieties ar klientu servisu (KS)
- Ierīce nav paredzēta izmantošanai personām (tai skaitā arī bērniem) ar ierobežotām fiziskām, sensorām vai mentālām spējām, personām ar nepietiekamo pieredzi vai zināšanām, izņemot gadījumus, kad šīs personas izmanto ierīci par viņu drošību atbildīgās personas uzraudzībā, ievērojot attiecīgajā ierīces lietošanas pamācībā izklāstītus noteikumus. Ir jāvēro bērnus, lai tie nespēlētos ar ierīci.
- Nelietojiet to, ja vads ir bojāts
- Neiegremdējiet to ūdenī un nepalieciet zem ūdens, pat tīrot
- Neņemiet to ar mitrām rokām.
- Neņemiet to rokās aiz korpusa, kurš ir karsts, bet aiz roktura
- Neatslēdziet to raujot aiz vada, bet ņemot aiz kontaktdakšas
- Neizmantojiet elektrisko pagarinātāju
- Netīriet to ar abrazīvām un korozīvām vielām.
- Nelietojiet to pie zemākas temperatūras par 0° C un pie augstākas par 35 ° C

GARANTIJA:
Jūsu aparāts ir domāts lietošanai tikai mājas apstākļos.
Tas nevar tikt lietots profesionāliem mērķiem.
Nepareizas lietošanas gadījumā garantija netiek piemērota vai nav derīga.

IONIC (atkarībā no modeļa)

Jūsu matu fēns izdod negatīvus jonus, kas samazina statisko elektrību. Jūsu mati spīdēs un būs daudz vieglāk ķemmējami.

LIETOŠANA (atkarībā no modeļa)

AIR CONTROL SYSTEM: rotējošs koncentrators (nav noņemams)
Pagrieziet koncentratoru (1. attēls), atkarībā no tā, kādu frizūru vēlaties iegūt:
- plaša plūsma žāvēšanai (2. attēls),
- koncentrēta plūsma ieveidošanai (3. attēls).
Šī papildu ierīce nav noņemama, nemēģiniet to ņemt nost.

KOPŠANA

Uzmanību : pirms tīrīšanas vienmēr atslēdziet aparātu.
• Jūsu matu žāvētājam ir nepieciešama ļoti minimāla kopšana. Jūs varat to, kā arī tā piederumus viegli tīrīt ar mitru lupatiņu, lai izņemtu matus vai attīrītu aizmugurējās restes no tiem.
• Noņemamas aizmugurējās restes : pateicoties to sistēmai, (piestiprinātas ar magnētu), tās ir ļoti viegli noņemamas un pieliekamas atpakaļ, lai atvieglotu tīrīšanu.

Przed rozpoczęciem użytkowania należy zapoznać się z informacjami dotyczącymi bezpieczeństwa użytkowania urządzenia PL

WSKAZÓWKI BEZPIECZEŃSTWA

• Urządzenie bardzo nagrzewa się w czasie używania. Unikać kontaktu ze skórą. Upewnić się, że przewód zasilania nie styka się z gorącymi elementami urządzenia.
• Dla Państwa bezpieczeństwa, urządzenie jest zgodne z obowiązującymi normami i przepisami (Dyrektywa niskie napięcia, zgodność elektromagnetyczna, Ochrona środowiska, ...).
• Urządzenie należy odłączyć: przed czyszczeniem i konserwacją, w razie nieprawidłowego działania, po zakończeniu używania, podczas nieobecności, nawet przez krótki czas.
• Należy upewnić się, czy napięcie instalacji odpowiada napięciu urządzenia. Nieprawidłowe podłączenie może spowodować nieodwracalne uszkodzenie nie objęte gwarancją.
• Aby zapewnić dodatkowe zabezpieczenie, zaleca się instalację w obwodzie zasilania łazienki urządzenia zabezpieczającego ze szczątkowym prądem różnicowym (DDR) nie przekraczającym 30mA. W tej sprawie należy skonsultować się z elektrykiem.
• Urządzenia nie należy dotykać mokrymi rękami. Nie należy go też używać w pobliżu napełnionej wodą wanny, umywalki, brodzika czy innych pojemników z wodą…
• Kiedy urządzenie jest używane w łazience, należy je odłączyć natychmiast po użyciu, ponieważ bliskość wody może stanowić zagrożenie nawet,jeżeli urządzenie jest wyłączone.
• Należy zapewnić odpowiedni nadzór jeżeli urządzenie jest używane dla lub przez dzieci lub osoby niepełnosprawne.
• Jeśli przewód zasilania jest uszkodzony, powinien być wymieniony przez producenta, przez jego dział obsługi posprzedażnej lub przez osobę posiadającą odpowiednie kwalifikacje w celu uniknięcia niebezpieczeństwa porażenia prądem.
• Nie używać urządzenia i skontaktować się z autoryzowanym serwisem, jeżeli: urządzenie upadło, nie działa prawidłowo.
• Urządzenie jest wyposażone w zabezpieczenie termiczne. W razie przegrzania (spowodowanego na przykład zatkaniem kratki tylnej), urządzenie wyłącza się automatycznie: w takim przypadku należy skontaktować się z serwisem.
• Urządzenie to nie jest przewidziane do użytku przez osoby (również dzieci) o osłabionej sprawności fizycznej, sensorycznej lub umysłowej lub też przez osoby pozbawione odpowiedniego doświadczenia lub wiedzy, chyba że znajdują się one pod nadzorem osób odpowiedzialnych za ich bezpieczeństwo lub jeśli mogą uzyskać od nich uprzednio instrukcje dotyczące sposobu użytkowania tego urządzenia. Szczególną uwagę należy zwracać na dzieci, aby mieć pewność, że nie bawią się one urządzeniem.
• Nie używać, gdy kabel jest uszkodzony.
• Nie zanurzać w wodzie i nie moczyć, nawet w czasie czyszczenia.
• Nie trzymać mokrymi rękoma.
• Nie trzymać za gorącą obudowę, ale za rączkę.
• Aby wyłączyć z gniazdka, nie pociągać za kabel, ale za wtyczkę.
• Nie stosować przedłużaczy elektrycznych.
• Nie czyścić za pomocą produktów ściernych lub korozyjnych.
• Nie używać w temperaturze poniżej 0°C i powyżej 35°C .

GWARANCJA:
Urządzenie jest przeznaczone wyłącznie do użytku w gospodarstwie domowym.
Nie może być używane do celów profesjonalnych.
Gwarancja jest anulowana i traci ważność w przypadku nieprawidłowej obsługi.

IONIC (zależnie od modelu)

Twoja suszarka do włosów automatycznie emituje ujemne jony zmniejszające elektryczność statyczną.
Twoje włosy lśnią połyskiem i łatwiej się je rozczesuje.

OBSIUGA (zależnie od modelu)

AIR CONTROL SYSTEM : Koncentrator obrotowy (niezdejmowalny)
Przekręć koncentrator (rys. 1) ustawiając pożądany strumień powietrza dostosowany do fryzury :
- szeroki strumień powietrza do suszenia (rys. 2),
- skupiony strumień powietrza do brushingu (rys. 3).
Ta część nie jest ruchoma, nie należy jej wyjmować..

KONSERWACJA

Uwaga: przed każdym czyszczeniem urządzenia należy odłączyć je od źródła zasilania.
• Twoja suszarka do włosów wymaga niewielu czynności konserwacyjnych. Możesz czyścić suszarkę i jej akcesoria, przecierając je lekko wilgotną szmatką, aby usunąć włosy i inne zanieczyszczenia, które mogą osadzać się na tylnej kratce.
• Zdejmowalna kratka tylna: dzięki systemowi mocowania na magnesy, bardzo łatwo jest zdjąć tylną kratkę i zamocować ją z powrotem, aby ułatwić jej czyszczenie.

BIERZMY CZYNNY UDZIAŁ W OCHRONIE SRODOWISKA!

Twoje urządzenie jest zbudowane z materiałów, które mogą byc poddane ponownemu przetwarzaniu lub recyklingowi. W tym celu należy je dostarczyć do wyznaczońego punktu zbiórki.

Před použitím je nutné důkladně se seznámit s bezpečnostními podmínkami CZ

BEZPEČNOSTNÍ RADY

• Pro zajištění vaší bezpečnosti tento přístroj odpovídá příslušným normám a předpisům (směrnicím pro nízké napětí a elektromagnetickou kompatibilitu, životní prostředí,…).
• Příslušenství přístroje se v průběhu použití zahřívají na vysokou teplotu. Vyhýbejte se kontaktu s pokožkou. Zabezpečte, aby se přívodní šňůra nikdy nedostala do kontaktu s teplými částmi přístroje.
• Přístroj je třeba odpojit od sítě: před čištěním a údržbou, dojde-li k něčemu neobvyklému během provozu, jakmile jste jej přestali používat, odcházíte-li od něj, i kdyby to bylo na několik okamžiků.
• Ověřte si, zda napájecí napětí vaší elektrické instalace skutečně odpovídá napětí vašeho přístroje. Jakákoliv chyba při zapojení může způsobit nevratné škody nekryté zárukou.
• Abyste si zabezpečili dodatečnou ochranu, doporučuje se do elektrického okruhu, který obsluhuje koupelnu, nainstalovat zařízení pro rozdílový zbytkový proud s provozním zbytkovým proudem nastaveným tak, aby nepřesahoval 30 mA. Požádejte o radu svého instalatéra.
• Nikdy přístroj nepoužívejte mokrýma rukama ani v blízkosti vody ve vanách, sprchových koutech, umývadlech nebo jiných nádobách…
• Když se přístroj používá v koupelně, odpojte jej po použití od sítě, neboť přítomnost vody může představovat nebezpečí, i když je vypnut.
• Používá-li se strojek na dětech nebo invalidních osobách nebo v jejich přítomnosti, je zapotřebí soustředěného dohledu.
• Je-li přívodní kabel poškozen, měl by být vyměněn výrobcem, jeho poprodejním servisem nebo osobou s podobnou kvalifikací, aby bylo zabráněno nebezpečí.
• Svůj přístroj nepoužívejte a obraťte se na smluvní servisní středisko, jestliže: vám přístroj upadl a jestliže váš přístroj nefunguje normálně.
• Přístroj je vybaven tepelným bezpečnostním systémem. V případě přehřátí (např. z důvodu zaneseni zadní mřížky), se přístroj automaticky vypne: obraťte se na poprodejní servis.
• Tento přístroj nemá být obsluhován lidmi (včetně dětí) se sníženou tělesnou, motorickou nebo duševní schopností nebo lidmi nezkušenými či neznalými, s výjimkou případu, kdy tito lidé konají pod dozorem osoby odpovědné za jejich bezpečnost, kontrolu nebo preventivní instruktáž pro používání přístroje. Dbejte na to, aby si s přístrojem nehrály děti.
• Jestliže je šňůra poškozená, přístroj nepoužívejte.
• Neponořte do vody a nedávejte pod tekoucí vodu, a to ani při čištění.
• Nesahejte na přístroj mokrýma rukama.
• Nedržte za foukací hlavici, protože je horká, držte za držadlo.
• Při odpojování ze zásuvky netahejte za šňůru, ale za koncovku.
• Nepoužívejte prodlužovací šňůru.
• Nečistěte abrazivními nebo leptavými prostředky.
• Nepoužívejte při teplotě nižší než 0°C a vyšší než 35°C.

ZÁRUKA
Váš přístroj je určen pouze pro domácí použití.
Nelze jej používat k profesionálním účelům.
V případě nesprávného používání záruka zaniká.

IONIC (podle modelu)

váš vysoušeč vlasů automaticky vyzařuje negativní ionty, které omezují statickou elektřinu.
Vaše vlasy září leskem a snadněji se rozčesávají.

POUŽiTÍ (podle modelu)

AIR CONTROL SYSTEM : Otočný koncentrátor (neodnímatelný)
Otočením koncentrátoru (obrázek 1) přizpůsobíte proud vzduchu požadovanému účesu:
- široký proud vzduchu pro sušení (obrázek 2),
- koncentrovaný proud pro úpravu vlasů natáčením na kartáč (obrázek 3).
Toto příslušenství není odnímatelné, nesnažte se jej odejmout.

ÚDRŽBA

Pozor: před čištěním přístroje jej vždy odpojte od sítě.
• Váš vysoušeč vlasů vyžaduje minimální údržbu. Pomocí mírně navlhčeného hadříku můžete z přístroje i příslušenství odstranit vlasy nebo nečistoty zachycené na zadní mřížce.
• Odnímatelná zadní mřížka: pro usnadnění čištění zadní mřížku vyjmete a nasadíte zpět velmi jednoduše díky magnetickému fixačnímu systému.

PODÍLEJME SE NA OCHRANE ZIVOTNÍHO PROSTREDÍ!

Váš přístroj obsahuje četné zhodnotitelné nebo recyklovatelné materiály. Svěřte jej sběrnému místu nebo, neexistuje-li, smluvnímu servisnímu středisku, kde s ním bude naloženo odpovídajícím způsobem.

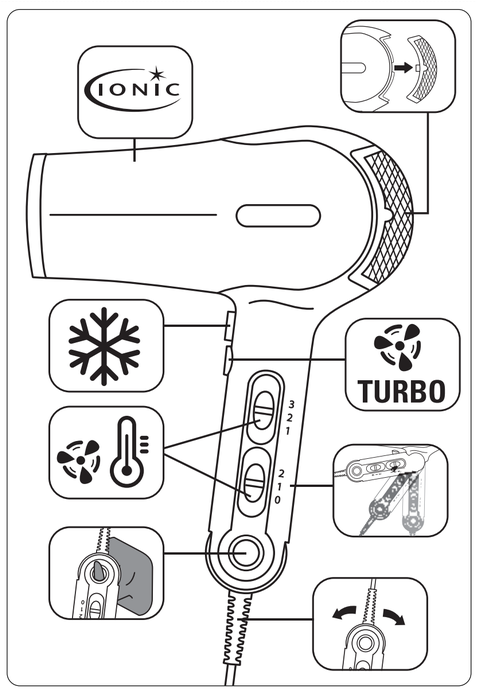

Air Control System (depending on model)

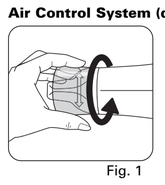

Fig. 1

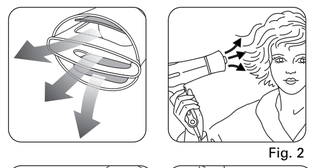

Fig. 2

Fig. 3

Classic concentrator (depending on model)

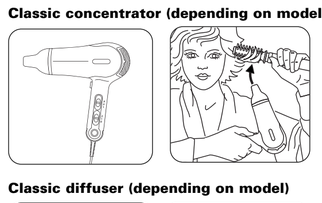

Classic diffuser (depending on model)

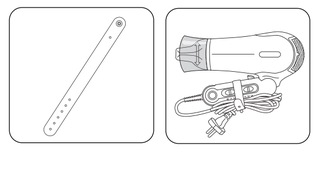

NOT 041461 DO 4/04/07 17:10 Page 2

Před použitím je nutné dôkladne sa zoznámiť s bezpečnostnými podmienkami SK

BEZPEČNOSTNÉ RADY

• Doplnky prístroja sa v priebehu používania veľmi zahrievajú. Vyhýbajte sa kontaktu týchto častí s pokožkou. Uistite sa, že šnúra napájania nie je nikdy v kontakte so zahriatymi časťami prístroja.
• Pre zaistenie vašej bezpečnosti tento prístroj odpovedá príslušným normám a predpisom (smerniciam pre nízke napätie a elektromagnetickú kompatibilitu, životné prostredie,...).
• Prístroj treba odpojiť od napájania: pred čistením a údržbou, v prípade výskytu anomálie správneho fungovania, hneď ako ho prestanete používať, ak sa od prístroja vzdialite, hoci len na chvíľu.
• Preverte, že napätie vašej elektrickej inštalácie zodpovedá povolenému napätiu vášho prístroja. Akákoľvek chyba zapojenia prístroja môže spôsobiť nenávratné škody, na ktoré sa nevzťahuje záruka.
• Ak chcete zaručiť dodatočnú ochranu, odporúča sa do elektrického obvodu, ktorý napája kúpeľňu, nainštalovať zariadenie so zostatkovým rozdielovým prúdom (DDR) stanoveného rozdielového prúdu prevádzky, ktorý neprekračuje 30 mA. Požiadajte o radu svojho inštalatéra.
• Nikdy prístroj nepoužívajte mokrými rukami ani v blízkosti vody vo vaniach, sprchových kútoch, umývadlách alebo iných nádobách...
• Keď sa prístroj používa v kúpeľni, po použití ho odpojte od prúdu, pretože voda, ktorá sa v jeho blízkosti nachádza, môže vyvolať nebezpečenstvo, aj keď je prístroj vypnutý.
• Keď sa prístroj používa za prítomnosti detí alebo invalidných osôb, je potrebné mať ho pod prísnou kontrolou.
• Ak je kábel napájania poškodený, musí ho vymeniť priamo výrobca, popredajný servis alebo osoba, ktorá disponuje podobnou kvalifikáciou, aby ste zamedzili všetkým možným nebezpečenstvám.
• Nepoužívajte prístroj a kontaktujte Schválené servisné centrum, ak: váš prístroj spadol, ak nefunguje správne.
• Spotrebič je vybavený systémom tepelnej bezpečnosti. V prípade prehriatia (spôsobenej napríklad zanesením zadnej mriežky), sa spotrebič automaticky vypne: skontaktujte sa s SAV.
• Tento prístroj nesmú používať osoby (vrátane detí), ktoré majú zníženú fyzickú, senzorickú alebo mentálnu schopnosť, alebo osoby, ktoré nemajú na to skúsenosti alebo vedomosti, okrem prípadov, keď im pri tom pomáha osoba zodpovedná za ich bezpečnosť, dozor alebo za to, že ich vopred poučí o používaní tohto prístroja. Je vhodná dohliadať na deti, aby ste si boli istý, že sa s týmto prístrojom nehrajú.
• Výrobok nepoužívajte, ak je šnúra poškodená.
• Neponárajte ho do vody ani ho vodou neoplachujte, ani vtedy, keď ho čistíte.
• Nechytajte ho vlhkými rukami.
• Nechytajte ho za kryt, ktorý je teplý, ale za rukoväť.
• Pri odpájaní neťahajte za šnúru, ale ťahajte za zástrčku.
• Výrobok nepoužívajte s predlžovacou elektrickou šnúrou.
• Pri čistení nepoužívajte brúsne ani rozleptávajúce čistiace prostriedky.
• Výrobok nepoužívajte pri teplote nižšej ako 0°C a vyššej ako 35°C.

ZÁRUKA:
Váš prístroj je určený len na domáce použitie.
Nemôže sa používať na profesionálne účely.
Záruka zaniká a stáva sa neplatnou v prípade nesprávneho použitia.

IONIC (v závislosti od modelu)

Váš sušič na vlasy automaticky vysiela negatívne ióny, ktoré znižujú statickú elektrinu. Vaše vlasy žiaria a ľahko sa rozčesávajú.

POUŽITIE (v závislosti od modelu)

AIR CONTROL SYSTEM : Otáčací koncentrátor (nesnímateľný)
Otočte koncentrátor (obr. 1) aby ste prispôsobili prúd vzduchu účesu, aký si želáte:
- široký prúd vzduchu pre sušenie (obr. 2),
- koncentrovaný prúd vzduchu pre fúkanie (obr. 3).
Toto príslušenstvo nie je odoberateľné, nesnažte sa ho odobrať.

ÚDRŽBA

Pozor: pred čistením prístroj vždy odpojte z elektrickej siete.
• Váš sušič vlasov si nevyžaduje veľkú údržbu. Prístroj, ako aj príslušenstvo môžete čistiť jemne vlhkou handričkou, aby ste odstránili vlasy alebo nečistoty, ktoré sa zachytili na zadnej mriežke.
• Zadná vyberateľná mriežka: vďaka magnetom, ktoré umožňujú uchytenie zadnej mriežky, je veľmi jednoduché ju kvôli jednoduchšiemu čisteniu zložiť a znova dať na miesto.

PODIEĽAJME SA NA OCHRANE ŽIVOTNÉHO PROSTREDIA!

Váš prístroj obsahuje četné materiály, ktoré možno zhodnocovať alebo recyklovať. Zverte ho zberne surovín alebo v krajnom prípade zmluvnému servisnému stredisku, aby bol patričné spracovaný.

Használat előtt, kérjük, olvassa el a biztonsági előírásokat H

BIZTONSÁGI TANÁCSOK

• A használat folyamán a készülék tartozékai nagyon felmelegszenek. Kerülje el a bőrrel való érintkezésüket. Győződjék meg róla, hogy a tápkábe l semmikor nem érintkezhet a készülék forró részeivel.
• Az ön biztonságának érdekében, ez a készülék megfelel az érvényben lévő előírásoknak és szabályozásoknak (Alacsony Feszültségi Előirányzatok, Elektromágneses Összeférhetőség Környezet,...).
• A készüléket ki kell húzni a hálózatból: tisztítás és karbantartás előtt, rendellenes működés esetén, amint befejezte a használatát, ha hiányozni fog akár néhány pillanatra is.
• Ellenőrizze, hogy elektromos hálózatának feszültsége megegyezik-e az ön készülékének feszültségével. Bármilyen csatlakoztatási hiba visszafordíthatatlan sérüléseket okozhat, melyekre nem vonatkozik a jótállás.
• Egy még nagyobb védelem biztosítása érdekében, a fürdőszobában ajánlatos a villamos hálózatra egy DDR- áramú (differenciált bukóáram) készüléket felszerelni, amely 30 mA-t nem meghaladó erősségű külön üzemeltetési áramot biztosít. Kérjen tanácsot a villanyszerelőjétől.
• Soha ne használja készülékét vizes kézzel, vízzel teli fürdőkád, zuhany, mosdó vagy egyéb edény közelében…
• Amikor a készülék egy fürdőszobában kerül használatra, működtetés után kapcsolja le a hálózatról, mert a víz közelsége veszélyt jelenthet, még akkor is, ha a készülék meg van állítva.
• Egy fokozott felügyelet szükséges, amikor a készüléket gyerekek vagy rokkant személyek használják, illetve az ő jelenlétükben kerül használatra.
• Ha a tápkábel megsérült, bármilyen veszély elkerüléséért ennek helyettesítését a gyártó, az eladás utáni javítószerviz, vagy egy megegyező képzettséggel rendelkező szakember végezneti.
• Ne használja készülékét és lépjen kapcsolatba egy jogosított szervizközponttal ha: a készüléke leesett, ha nem működik szabályosan.
• A készülék termikus védőrendszerrel van ellátva. Túlmelegedés esetén (mely például a hátsó rács bepiszkolódásának eredménye), a készülék automatikusan meg fog állni: lépjen kapcsolatba az ügyfélszolgálattal.
• Ennek a készüléknek a használata tilos olyan személyek által (beleértve a gyerekeket is), akiknek fizikai, érzékelési vagy szellemi képességeik korlátozottak, valamint olyan személyek által, akik nem rendelkeznek a készülék használatára vonatkozó gyakorlattal vagy ismeretekkel. Kivételt képeznek azok a személyek, akik egy biztonságukért felelős személy által vannak felügyelve, vagy akikkel ez a személy előzetesen ismertette a készülék használatára vonatkozó utasításokat. Ajánlott a gyerekek felügyelete, annak érdekében, hogy ne játsszanak a készülékkel.
• Ne használja, ha a vezeték megrongálódott.
• Ne merítse víz alá és ne locsolja le, még tisztítás céljából sem.
• Ne markolja meg nedves kézzel.
• Ne a meleg doboznál, hanem a fogantyúnál fogva markolja meg.
• A készüléket ne a vezetéknél, hanem a csatlakozódugasznál fogva húzza ki a konnektorból.
• Ne használjon hosszabbítót.
• Ne tisztítsa súroló vagy korrozív hatású termékekkel.
• Ne használja 0°C-nál alacsonyabb, illetve +35°C-nál magasabb hőmérsékleten.

SZAVATOLÁS
Az ön készülékét kizárólag csak házi használatra tervezték.
Hivatásos rendeltetéssel nem használható.
Helytelen használat következtében a szavatolás semmis és érvénytelen lesz.

IONIC (modelltől függően)

az Ön hajszárítója automatikusan negatív ionokat bocsát ki, amelyek csökkentik a statikus elektromosság mértékét. Az Ön haja sugárzik a fényességtől, és sokkal könnyebb kezelhető.

HASZNÁLAT (modelltől függően)

AIR CONTROL SYSTEM : Forgatható légkoncentrátor (nem levehető)
Forgassa el a légkoncentrátort (1-es ábra) az Ön által kívánt frizurának megfelelően:
- nagy légáramlás szárításhoz (2-es ábra),
- koncentrált légáramlás kifésüléshez (3-as ábra).
Ez a tartozék nem távolítható el, ne próbálkozzon vele.

KARBANTARTAS

Figyelem: tisztítás előtt mindig áramtalanítsa a készüléket.
• Hajszárítója nagyon kevés karbantartást igényel. Tisztíthatja akár a készüléket, akár tartozékait egy enyhén nedves törlőruha, a hajszálak vagy a hátsó rácsra lerakódott szennyeződések eltávolítása végett.
• Levehető hátsó rács: a tisztítás megkönnyítése végett, a rács mágneses rögzítőrendszerének köszönhetően, a hátsó rács eltávolítása és visszahelyezése nagyon egyszerű.

ELSŐ A KÖRNYEZETVÉDELEM!

Az Ön terméke értékes újrahasznosítható anyagokat tartalmaz.
Kérjük készülékét ne dobja ki hanem adja le az erre a célra kijelölt gyűjtőhelyen.

Запознайте се с предписанията за безопасност, преди да правите каквото и да е BG

ПРЕПОРЪКИ ЗА БЕЗОПАСНОСТ

• За вашата безопасност този уред отговаря на действащите стандарти и нормативна уредба (Директиви относно Ниско напрежение, Електромагнитна съвместимост, Околна среда,...).
• По време на ползване приставките на уреда се загряват силно. Избягвайте допир с кожата. Внимавайте захранващият кабел никога да не се опира в нагорещените части на уреда.
• Уредът трябва да бъде изключен от мрежата: преди почистване и поддръжка, в случай на неправилно действие, веднага след като приключите работата с него и ако отсъствате, дори за съвсем малко.
• Проверете, дали електрическото захранване на уреда съответства на напрежението в мрежата. Всяка грешка при включването може да предизвика непоправими повред които не са покрити от гаранцията.
• За да осигурите допълнителна защита препоръчваме да инсталирате в електрическата верига захранваща банята, устройство за остатъчен диференциален ток (DDR) за остатъчен работен диференциален ток не по-голям от 30 mA. Консултирайте се със специалист.
• Никога не използвайте уреда с мокри ръце или близо до, вода във вани, душове, мивки или други съдове...
• Когато уредът се използва в баня, изключете го от контакта след ползване, тъй като близостта с вода може да бъде опасна, дори когато уредът е спрян.
• Когато уредът се използва върху деца или в присъствието на деца или хора с увреждания е необходим строг контрол.
• В случай, че захранващият кабел е повреден, за да избегнете всякакви рискове той трябва да бъде сменен от производителя, в гаранционния сервиз или от друго компетентно лице.
• Не включвайте уреда и се свържете с одобрен сервизен център, ако: уредът падне или ако не работи правилно.
• Уредът има система за термична защита. В случай на прегряване (например поради замърсяване на задната решетка) уредът се изключва автоматично. Свържете се със сервиза за гаранционно обслужване.
• Уредът не е предвиден да бъде използван от лица (включително от деца), чиито физически, сетивни или умствени способности са ограничени, или лица без опит и знания освен ако отговорно за тяхната безопасност лице наблюдава и дава предварителни указания относно ползването на уреда. Наглеждайте децата, за да не играят с уреда.
• Не използвайте, ако захранващият кабел е повреден.
• Не потапяйте уреда във вода и не го мийте под чешмата.
• Не хващайте с влажни ръце.
• Хващайте за дръжката, а не за загрятата работна част на уреда.
• Изключвайте от контакта, като хващате за щепсела, а не кабела.
• Не използвайте удължител.
• Не почиствайте с абразивни или корозивни препарати.
• Не използвайте при температура по-ниска от 0°C и по-висока от 35°C.

ГАРАНЦИЯ:
Вашият уред е предназначен само за домашна употреба.
Уредът не може да бъде използван за професионални цели.
При неправилна употреба на уреда, гаранцията става невалидна.

IONIC (В зависимост от моделиа)

сешоарът автоматично започва да излъчва отрицателни йони, които намаляват статичното електричество. Косата Ви блести и се разресва по-лесно.

ИЗПОЛЗВАНЕ (В зависимост от моделиа)

AIR CONTROL SYSTEM : Ротативенконцентратор (фиксиран)
Завъртете концентратора (фиг. 1) за да приспособите струята въздух към желаната прическа:
- широка струя за сушене (фиг. 2).
- насочена струя за оформяне на косата с четка (фиг. 3).
Този аксесоар е неподвижен, не опитвайте да го махнете.

ПОДДЪРЖАНЕ

Внимание: винаги изключвайте уреда от мрежата, преди да го почиствате.
• Вашият сешоар изисква минимална поддръжка. Можете да почиствате него и приставките с леко влажна кърпа, за да премахнете косми или замърсявания, които биха могли да се задържат по задната решетка.
• Подвижна задна решетка: благодарение на системата за фиксиране с магнити задната решетка се сваля и се поставя обратно много лесно за по-лесно почистване.

A se lua cunoştinţă de consemnele de securitate înainte de folosire RO

RECOMANDĂRI PRIVIND SECURITATEA

• Accesoriile aparatului se încălzesc foarte tare în timpul utilizării. Evitaţi contactul cu pielea. Cablul de alimentare nu trebuie să se afle niciodată în contact cu părţile fierbinţi ale aparatului.
• Pentru siguranţa dvs., acest aparat este conform normelor şi reglementărilor aplicabile (Directiva privind joasa tensiune şi cea privind Compatibilitatea electromagnetică, Mediu,...).
• Aparatul trebuie scos din priză: înainte de curăţare şi de efectuarea operaţiilor de întreţinere, în caz de funcţionare anormală, imediat după ce nu-l mai utilizaţi, dacă vă îndepărtaţi de el chiar şi câteva momente.
• Asiguraţi-vă că tensiunea instalaţiei dvs. electrice corespunde tensiunii aparatului.
• Orice greşeală de conectare poate produce deteriorări iremediabile care nu sunt acoperite de garanţie.
• Pentru a asigura o protecţie suplimentară, se preconizează instalarea, în circuitul electric care alimentează sala de baie, a unui disjunctor de curent diferenţial (DDR) al cărui curent rezidual nominal să nu depăşească 30 mA. Cereţi sfatul electricianului dvs.
• Nu utilizaţi niciodată aparatul dvs. cu mâinile umede sau în apropierea apei conţinute în băi, duşuri, chiuvete sau alte recipiente...
• Atunci când aparatul este utilizat în sala de baie, scoateţi-l din priză după utilizare deoarece prezenţa apei reprezintă un pericol, chiar dacă aparatul este oprit.
• Este necesară o supraveghere strictă atunci când aparatul este utilizat pentru copii ori persoane invalide sau în prezenţa acestora.
• Pentru a evita orice pericol, cablul de alimentare deteriorat trebuie înlocuit de fabricant, de serviciul său după vânzare sau de o persoană cu o calificare similară.
• Nu folosiţi aparatul şi luaţi legătura cu un centru de service agreat, dacă: aparatul dvs. a căzut, dacă nu mai funcţionează normal.
• Aparatul este echipat cu un sistem de protecţie termică. În cazul supraîncălzirii (de exemplu, din cauza îmbâcsirii grătarului spate), aparatul se va opri automat: contactaţi service-ul post-vânzare.
• Acest aparat nu a fost conceput pentru a fi folosit de persoane (inclusiv copii) cu capacităţi fizice, senzoriale sau mentale diminuate, sau de persoane fără experienţă sau cunoştinţe, numai în cazul în care au beneficiat prin intermediul unei persoane răspunzătoare pentru siguranţa lor, de o supraveghere sau de instrucţiuni prealabile în ceea ce priveşte utilizarea aparatului.
Este recomandat să supravegheaţi copiii pentru a vă asigura că nu se joacă cu aparatul.
• Nu utilizaţi aparatul în cazul în care cablul este deteriorat.
• Nu scufundaţi aparatul în apă şi nu-l stropiţi nici măcar în vederea curăţării.
• Nu apucaţi aparatul cu mâinile umede.
• Nu apucaţi aparatul de carcasă, care este caldă, ci de mâner.
• Pentru a deconecta aparatul, nu trageţi de cablu, ci de fişa de conectare.
• Nu utilizaţi prelungitor.
• Nu curăţaţi aparatul cu produse abrazive sau corozive.
• Nu utilizaţi aparatul la temperaturi sub 0°C şi peste 35°C.

GARANŢIE:
Aparatul dvs. este destinat numai utilizării casnice.
Nu poate fi utilizat în scopuri profesionale.
În caz de utilizare incorectă, pierdeţi garanţia.

IONIC (în funcţie de model)

Uscătorul dumneavoastră de păr emite automat ioni negativi care diminuează electricitatea statică. Părul dumneavoastră va străluci şi va fi mai uşor de pieptănat.

UTILIZARE (în funcţie de model)

AIR CONTROL SYSTEM : Concentrator rotativ (nedetaşabil)
Rotiţi concentratorul (fig.1.) pentru a obţine fluxul de aer adaptat coafurii pe care o doriţi :
- un flux de aer mare pentru uscare (fig.2.)
- un flux de aer concentrat pentru periere (fig.3.).
ATENŢIE ! Acest accesoriu nu este detaşabil, nu încercaţi să-l îndepărtaţi.

ÎNTREŢINERE

Atenţie: scoateţi întotdeauna aparatul din priză înainte de a-l curăţa.
• Uscătorul dumneavoastră de păr necesită foarte puţină întreţinere. Puteţi curăţa atât aparatul, cât şi accesoriile cu o cârpă puţin umezită pentru a îndepărta firele de păr sau impurităţile care se pot fixa pe grila spate.
• Grilă spate detaşabilă: datorită sistemului său de fixare cu magneţi, îndepărtarea şi punerea la loc a grilei spate este foarte simplă, astfel încât aparatul este uşor de curăţat.

Rowenta
COMPACT PRO

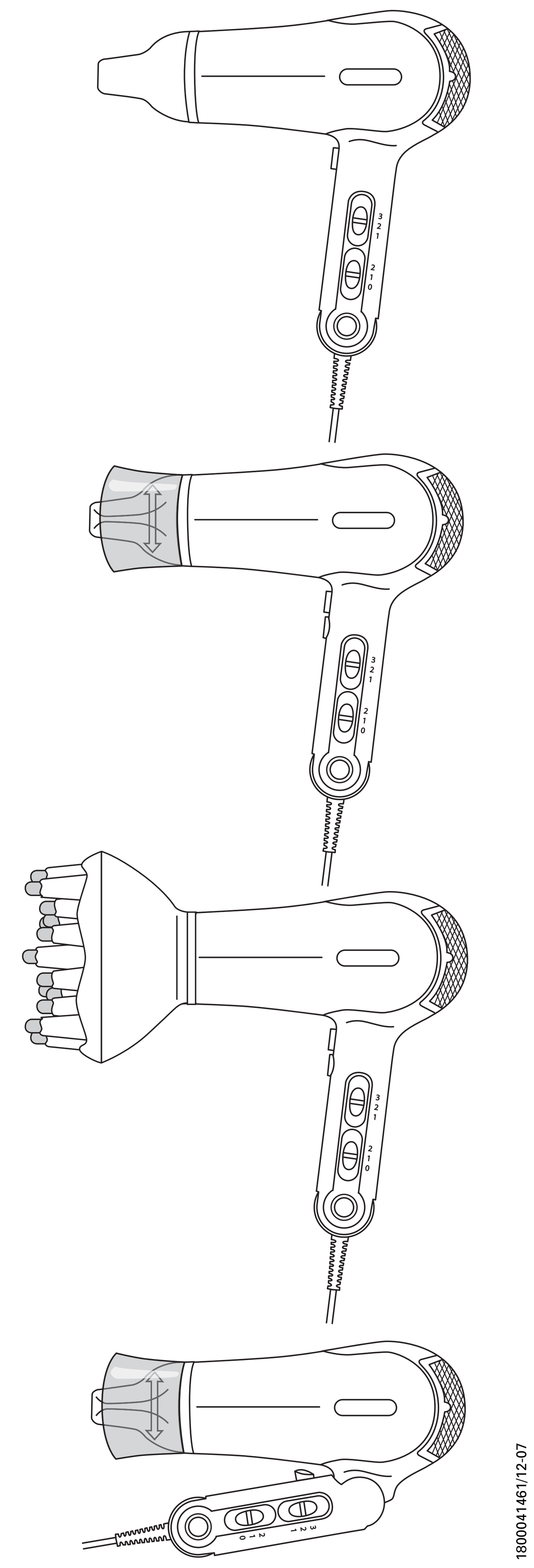

www.rowenta.com

1800041461/12-07

(depending on model)
(залежно від моделі)
(В зависимости от модели)
(ovisno o modelu)
(zależnie od modelu)
(podle modelu)
(în funcţie de model)
(modelltől függően)
(حسب الموديل)
(بر حسب مدل)
(В зависимост от моделиа)
(sõltuvalt mudelist)
(atbilstoši modelim)
(pagal modelį)
(zavisno od modela)
(podle modelu)
(prema modelu)
(v závislosti od modelu)

Pred uporabo je potrebno skrbno prebrati varnostne predpise SLO

VARNOSTNA PRIPOROČILA

• Zaradi vaše varnosti je naprava izdelana tako, da ustreza zahtevanim standardom in pravilnikom (Nizkonapetostne smernice, elektromagnetna skladnost in skladnost z okoljem,...).
• Med uporabo se deli naprave močno segrejejo. Izogibajte se stiku s kožo. Prepričajte se, da električni kabel nikoli ne pride v stik s segretimi deli naprave.
• Napravo obvezno izključite iz električne napeljave v naslednjih primerih: pred čiščenjem in vzdrževanjem, ko naprava ne deluje pravilno, ko napravo prenehate uporabljati, ko niste v bližini naprave, pa čeprav le za trenutek.
• Preverite, da napetost električnega omrežja odgovarja zahtevam vaše naprave. Vsaka napaka v električnem omrežju lahko povzroči nepopravljive napake, ki jih proizvajalčeva garancija ne krije.
• Za dodatno zaščito zelo priporočamo, da v električno napeljavo v kopalnici namestite varnostno vtičnico (DDR), ki dovoljuje največjo napetost 30 mA . Za nasvet vprašajte svojega električarja.
• Nikoli ne uporabljajte naprave z mokrimi rokami ali v bližini vode, denimo pri kopalnih kadeh, tuših, umivalnikih ali drugih posodah...
• Ko napravo uporabljate v kopalnici, električni kabel takoj po uporabi iztaknite iz električnega omrežja, saj bližina vode lahko predstavlja nevarnost tudi, ko naprava ne deluje.
• Bodite izredno pazljivi, ko napravo uporabljate v prisotnosti otrok ali invalidov.
• Če je električni kabel poškodovan, ga sme zaradi varnostnih razlogov zamenjati le proizvajalec, pooblaščeni servis ali oseba s primernim znanjem in kvalifikacijo.
• Če je vaša naprava padla na tla ali ne deluje pravilno, jo prenehajte uporabljati in pokličite pooblaščeni servis.
• Aparat je opremljen s termičnim varnostnim sistemom. Če se aparat preveč segreje (npr. zaradi umazane grelne plošče na zadnji strani aparata), avtomatično preneha delovati pokličite pooblaščeni servis.
• Naprava ni predvidena za uporabo s strani oseb (kamor so vključeni tudi otroci) z zmanjšanimi fizičnimi, čutilnimi ali duševnimi sposobnostmi, ali oseb, ki nimajo izkušenj z napravo, oziroma je ne poznajo, razen če oseba, ki odgovarja za njihovo varnost, poskrbi za nadzor ali za predhodno usposabljanje o delovanju uporabe.
Poskrbeti je treba za nadzor otrok, da bi zagotovili, da se ne bodo igrali z napravo.
• Ne uporabljajte če je električni kabel poškodovan.
• Ne namakati ali izpirati z vodo pri čiščenju.
• Ne prijemajte aparat z mokrimi rokami.
• Ne prijemati ali držati za vroči del aparata temveč za držalo.
• Ne izključujte iz vtičnice z vlečenjem kabla temveč izvlecite vtikač.
• Ne vključujte električni kabel v električni podaljšek.
• Ne čistiti z abrazivnim ali korozivnim sredstvom.
• Ne upotrebljajte pri temperaturi nižji od 0°C ali višji od 35°C.

GARANCIJA: Naprava je namenjena izključno domači uporabi.
Ne smete je uporabljati v profesionalne namene.
Proizvajalčeva garancija je v primeru nepravilne uporabe neveljavna.

IONIC (podle modelu)

Vaš sušilnik las samodejno oddaja negativne ione, ki zmanjšajo statično elektriko. Vaši lasje dobijo izreden lesk in jih lažje razčešete.

UPORABA (podle modelu)

AIR CONTROL SYTEM : Vrtljiv koncentrator (neodstranljiv)
Zavrtite koncentrator (sl. 1) da dobite pretok zraka, ki ustreza želeni pričeski:
- velik pretok zraka za sušenje (sl. 2),
- koncentriran pretok zraka za ščetkanje (sl. 3).
Ta dodatek ni možno odstraniti, ne poskušajte ga odtraniti.

VZDRŽEVANJE

Pozor: pred čiščenjem napravo vedno izključite iz omrežja.
• Sušilnik za lase potrebuje zelo malo vzdrževanja. Sušilnik in njegov pribor lahko očistite z rahlo navlaženo krpo, da odstranite lase ali nečistočo, ki bi se lahko nabrala na zadnji rešetki.
• Zadnja odstranljiva rešetka: Zaradi sistema pritrditve z magneti je zelo enostavno odstranjevanje in ponovna namestitev zadnje rešetke, kadar jo želite očistiti.

SODELUJMO PRI VARSTVU OKOLJA!

Vaš aparat je izdelan iz mnogih materialov, ki jih lahko revaloriziramo ali recikliramo. Aparat nesite na zbirno mesto ali kar v pooblaščeni servis, ki bo poskrbel za pravilno nadaljnje ravnanje.

Pažljivo pročitati pre upotrebe... SR

SIGURNOSNI SAVETI

• U toku upotrebe delovi aparata se jako zagreju. Izbegavajte dodir sa kožom. Pazite da električni kabl nikada ne dođe u dodir sa vrućim delovima aparata.
• Za vašu bezbednost, ovaj aparat je proizveden u skladu sa važećim normama i propisima (Direktive o najnižem naponu i elektromagnetnoj kompatibilnosti, okolina,...).
• Aparat obavezno isključite iz električne mreže u sledećim slučajevima: pre čišćenja i održavanja, kad aparat ne radi ispravno, kad prestanete da upotrebljavate aparat, kad niste u blizini aparata, iako samo na trenutak.
• Proverite da li napon električne mreže odgovara naponu aparata. Svaki kvar na električnoj mreži može da uzrokuje nepopravljive kvarove koje garancija proizvođača ne pokriva.
• Kao dodatnu zaštitu veoma preporučujemo da na električnu instalaciju u kupatilu montirate utičnicu s prenaponskom zaštitom (DDR) od napona znad 30 mA. Za savet pitajte svog električara.
• Nikada nemojte da koristite svoj aparat vlažnim rukama ili u blizini vode u kadama, tuševima, slivnicima ili drugim sudovima...
• Ukoliko aparat upotrebljavate u kupatilu, električni kabl izvucite iz električne mreže odmah nakon upotrebe jer blizina vode može da predstavlja opasnost i onda kada aparat nije uključen.
• Budite veoma oprezni dok aparat upotrebljavate u prisutnosti dece ili invalida.
• Ukoliko je električni kabl oštećen, radi bezbednosti sme da ga zameni samo proizvođač, ovlašćeni servis ili osoba sa odgovarajućim znanjem i kvalifikacijom.
• Ukoliko je aparat pao na tlo ili ne radi ispravno, prestanite da ga upotrebljavate i pozovite ovlašćeni servis.
• Aparat je opremljen sistemom termičke bezbednosti. U slučaju pregrevanja (zbog na primer začepljenja stražnje rešetke), aparat se automatski zaustavlja: obratite se ovlašćenom servisu.
• Nije predviđeno da ovaj aparat koriste osobe (uključujući i decu) čije su fizičke, senzorne ili mentalne sposobnosti smanjene, ili osobe bez iskustva ili znanja, osim ako ga koriste, posredovanjem osobe odgovorne za njihovu sigurnost, nadzor ili uputstva koja prethode upotrebi aparata. Trebalo bi kontrolisati decu kako biste bili sigurni da se ne igraju sa aparatom.
• Ne upotrebljavati ako je električni kabl oštećen
• Ne potapati ili ispirati vodom pri čišćenju
• Ne dirati aparat vlažnim rukama
• Ne držati za vrući deo aparata već za dršku
• Ne isključujte povlačeći električni kabl već izvucite utikač
• Ne povezivati električni kabl na produžni
• Ne čistiti sa abrazivnim ili korozivnim sredstvima
• Ne koristiti na temperaturi ispod 0 °C i iznad 35 °C

GARANCIJA
Aparat je namenjen isključivo upotrebi u domaćinstvu.
Ne smete da ga upotrebljavate u profesionalne svrhe.
Proizvođačeva garancija u slučaju nepravilne upotrebe ne važi.

IONIC (prema modelu)

Vaš fen za kosu automatski emituje negativne ione koji umanjuju statički elektricitet. Vaša kosa blista od sjaja i može se lakše raščešljati.

UPOTREBA (prema modelu)

AIR CONTROL SYSTEM:rotirajući motor, (neskidiv)
Okrenite koncentrator (slika 1) kako biste prilagodili ulaz zraka željenom načinu friziranja:
- snažniji ulaz zraka za sušenje kose (slika 2),
- koncentrirani ulaz zraka za četkanje (slika 3).
Ovi dodaci nisu skidivi, ne pokušavajte ih skinuti.

ODRŽAVANJE

Pažnja : Uvek isključite aparat iz mreže pre nego što ćete da ga čistite.
• Vašem aparatu za sušenje kose potrebno je vrlo malo održavanja. Možete da ga čistite, kao i priključke, pamučnom krpom lagano vlažnom, tako da uklonite dlake ili zaprljanja koja su se eventualno uhvatila na stražnjoj rešetki.
• Stražnja nepokretna rešetka : Zahvaljujući svom sistemu učvršćivanja pomoću magneta, vrlo je lako da se skine i zameni stražnja rešetka i da se time olakša čišćenje.

Prije korištenja ovod proizvoda, pročitajte uputa sa mjerama opreza HR

SIGURNOSNI NAPUTCI

- Za vrijeme uporabe dijelovi uređaja se jako zagriju. Izbjegavajte dodir s kožom. Budite oprezni kako priključni vod ne bi došao u dodir s vrucim dijelovima uređaja.
- Za vašu sigurnost, ovaj uređaj je proizveden u skladu s važećim normamam i propisima (Propis o najnižem naponu, Propis o elektromagnetskoj kompatibilnosti, Propis o zaštiti okoliša...)
- Uređaj obavezno isključite iz utičnice u slijedećim slučajevima: prije čišćenja i održavanja, kada uređaj pokazuje nepravilnosti u radu, kada uređaj više nećete upotrebljavati, kada niste u blizini uređaja pa čak i na trenutak.
- Provjerite da je napon mreže sukladan naponu vašeg uređaja. Svaki kvar na električnom napajanju može prouzročiti kvarove na uređaju koje jamstvo ne pokriva.
- Za dodatnu zaštitu preporučamo da na električnu instalaciju u kupaonicu instalirate utičnicu s prenaponskom zaštitom (DDR) od napona iznad 30 mA. Za savjet pitajte svog električara.
- Nikad ne rabite svoj uređaj s vlažnim rukama ili u blizini vode u kadama, tuševima, slivnicima ili drugim posudama...
- Ukoliko uređaj upotrebljavate u kupaonoci, priključni vod isključite iz utičnice čim završite s uporabom jer blizina vode može predstavljati opasnost i onda kada uređaj nije uključen.
- Budite posebno oprezni kada uređaj upotrebljavate u blizini djece ili osoba smanjenih fizičkih, psihičkih ili mentalnih sposobnosti.
- Ukoliko je priključni vod oštećen, smije ga zamijeniti samo proizvođač, ovlašteni Rowenta servis ili osoba potrebnih znanja i kvalifikacija. (Vidi popis na jamstvenom listu).
- Ukoliko je uređaj pao na pod ili pokazuje nepravilnosti u radu, prestanite ga upotrebljavati i obratite se ovlaštenom Rowenta servisu.
- Uređaj je opremljen s termičkim sigurnosnim sustavom. U slučaju da se uređaj previše zagrije (npr. Zbog začepljene rešetke na stražnjem dijelu uređaja), automatski prestaje raditi; obratite se ovlaštenom Rowenta servisu.
- Uporaba tog aparata nije namjenjena osobama (uključujući i djecu) čije su tjelesne, osjetilne i mentalne sposobnosti ograničene, ili osobama bez iskustva i znanja, osim ako su, putem osoba odgovornih za njihovu sigurnost bile pod nadzorom ili dobile prethodne upute za uporabu aparata. Potrebno je pripaziti kako se djeca aparatom ne bih igrala
- Ne koristite uređaj ukoliko je priključni vod oštećen.
- Ne uranjajte uređaj u vodu ili drugu tekućinu prilikom čišćenja.
- Ne rabite uređaj s vlažnim rukama.
- Ne držite uređaj za njegov vrući dio već za dršku.
- Ne isključujte uređaj povlačenjem za priključni vod.
- Ne povezujte priključni vod s produžnim priključnim vodom.
- Ne čistite uređaj s octom, vimom ili drugim abrazivnim i korozivnim sredstvima.
- Ne koristite na temperaturi nižoj od 0°C i višoj od 35°C.

JAMSTVO:
Vaš uređaj namijenjen je isključivo za kućnu uporabu.
Bilo kakva profesionalna ili nepravilna uporaba dovodi do poništavanja jamstva.

IONIC (ovisno o modelu)

vaše sušilo za kosu automatski emituje negativne ione koji umanjuju statički elektricitet. Vaša kosa blista od sjaja i lakše ju je raščešljati.

UPORABA (ovisno o modelu)

AIR CONTROL SYTEM : Rotacioni koncetrator (ne može se odstraniti)
Okrenite koncetrator (slika 1) da bi dobili protok zraka prilago en frizuri koju želite :
- obilan protok zraka za sušenje (slika 2),
- koncentrirani protok zraka za feniranje kose s četkanjem (slika 3).
Ovaj nastavak nije odvojiv i ne pokušavajte ga odvojiti.

ODRŽAVANJE

Upozorenje: uvijek isključite aparat prije nego što ga čistite.
• Vašem sušilu je potrebno jako malo održavanja. Sušilo možete čistiti kao i njegove nastavke i dijelove, s vlažnom krpom kako bi očistili kosu ili nečistoće koje bi se uhvatile na rešetkasti ispuh.
• Rešetka za usis zraka: zahvaljujući magnetima za učvršćenje, vrlo je jednostavno skinuti i staviti natrag stražnji rešetkasti usis zraka, što olakšava čišćenje.

Pažljivo pročitajte instrukcije prije upotrebe aparata da biste izbjegli svaku eventualnu opasnost od neispravne upotrebe. MK

SIGURNOSNI SAVJETI

• Pribor aparata postaje jako vruć tokom upotrebe. Izbjegavajte dodir s kožom. Osigurajte se da napojni kabl nikad ne bude u dodiru s vrućim dijelovima aparata.
• U cilju svoje sigurnosti, ovaj aparat je u skladu s važećim normama i propisima (Direktiva o najnižem naponu, elektromagnetnoj kompatibilnosti, okolišu...)
• Aparat mora biti isključen iz mreže: prije čišćenja i održavanja, u slučaju neispravnosti u funkcioniranju, čim ste ga prestali koristiti, ako ste odsutni, pa čak i nekoliko trenutaka.
• Provjerite da li napon u vašoj električnoj instalaciji odgovara naponu vašeg aparata. Svaka greška u priključivanju u mrežu može izazvati nepovratna oštećenja koja nisu obuhvaćena garancijom.
• Da biste osigurali dodatnu zaštitu, predviđeno je instalirati, u električnom kolu koje napaja kupatilo, uređaj za rezidualnu diferencijalnu struju (RDS) za diferencijalnu struju dodijeljenog rada, koja ne premašuje 30 mA. Zatražite savjet od svog instalatera.
• Pažnja: nikad ne koristite svoj aparat vlažnim rukama ili u blizini vode sadržane u kadama, tuševima, lavaboima i drugim posudama...
• Ako se aparat koristi u kupatilu, isključite ga iz mreže nakon upotrebe, jer blizina vode može predstavljati opasnost, čak i kad je on zaustavljen.
• Ovaj aparat nije predviđen za upotrebu od strane osoba (uključujući i djecu) čije su fizičke, čulne i mentalne sposobnosti smanjene, ili od strane lica koja nemaju iskustva i poznavanja, osim ako se ona ne mogu, putem posredništva lica nadležnog za njihovu sigurnost, okoristiti nadzorom ili prethodnim instrukcijama vezano za upotrebu aparata. Treba nadzirati djecu tako da se ona ni u kom slučaju ne igraju aparatom.
• Ako je napojni kabl oštećen, njega mora zamijeniti proizvođač, njegov post-prodajni servis ili lice sličnih kvalifikacija, da bi se izbjegla svaka eventualna opasnost.
• Ne koristite svoj aparat i obratite se ovlaštenom servisu ako je: vaš aparat doživio pad, ako ne funkcionira normalno.
• Vaš aparat se može popraviti samo uz pomoć specijalnih alata.
• Aparat je opremljen sistemom termičke sigurnosti. U slučaju pregrijavanja (zbog na primjer kvara na stražnjoj rešetki), aparat će se automatski zaustaviti: obratite se ovlaštenom servisu.
• Ne koristiti ako je kabl oštećen
• Ne uranjati niti stavljati u vodu, čak ni kod čišćenja
• Ne držati vlažnim rukama
• Ne držati za kutiju koja je vruća, nego za dršku
• Ne isključivati povlačenjem za kabl, nego povlačenjem za utičnicu
• Ne koristiti električni produžni kabl
• Ne čistiti abrazivnim niti korozivnim proizvodima
• Ne koristiti na temperaturi manjoj od 00C niti većoj od 350C

GARANCIJA
Vaš aparat je namijenjen samo za upotrebu u domaćinstvu.
On se ne može koristiti u profesionalne svrhe.
Garancija se poništava u slučaju neispravne upotrebe.

IONIC (zavisno od modela)

Vaš fen za kosu automatski emitira negativne jone kojima se smanjuje statički elektricitet. Vaša kosa isijava sjaj i lakša je za iščešljavanje.

UPOTREBA (zavisno od modela)

SISTEM KONTROLE ZRAKA: rotacioni koncentrator (ne može se skidati)
Okrenite koncentrator (sl. 1) da biste prilagodili protok zraka prema željenoj frizuri:
- jak protok zraka kod prethodnog sušenja (sl. 2),
- koncentriran protok zraka kod četkanja (sl. 3).
Ovaj pribor se ne može skidati, ne pokušavajte ga ukloniti.

ODRŽAVANJE

Pažnja : Uvijek isključite aparat iz mreže prije no što ćete ga čistiti.
• Vašem fenu za kosu potrebno je vrlo malo održavanja. Možete ga čistiti, kao i priključke, pamučnom krpom lagano vlažnom, da biste uklonili dlake ili nečistoće koje su se eventualno uhvatile na stražnjoj rešetki.
• Stražnja nepokretna rešetka : Zahvaljujući svom sistemu učvršćivanja pomoću magneta, vrlo je lako skinuti i zamijeniti stražnju rešetku i time olakšati čišćenje.

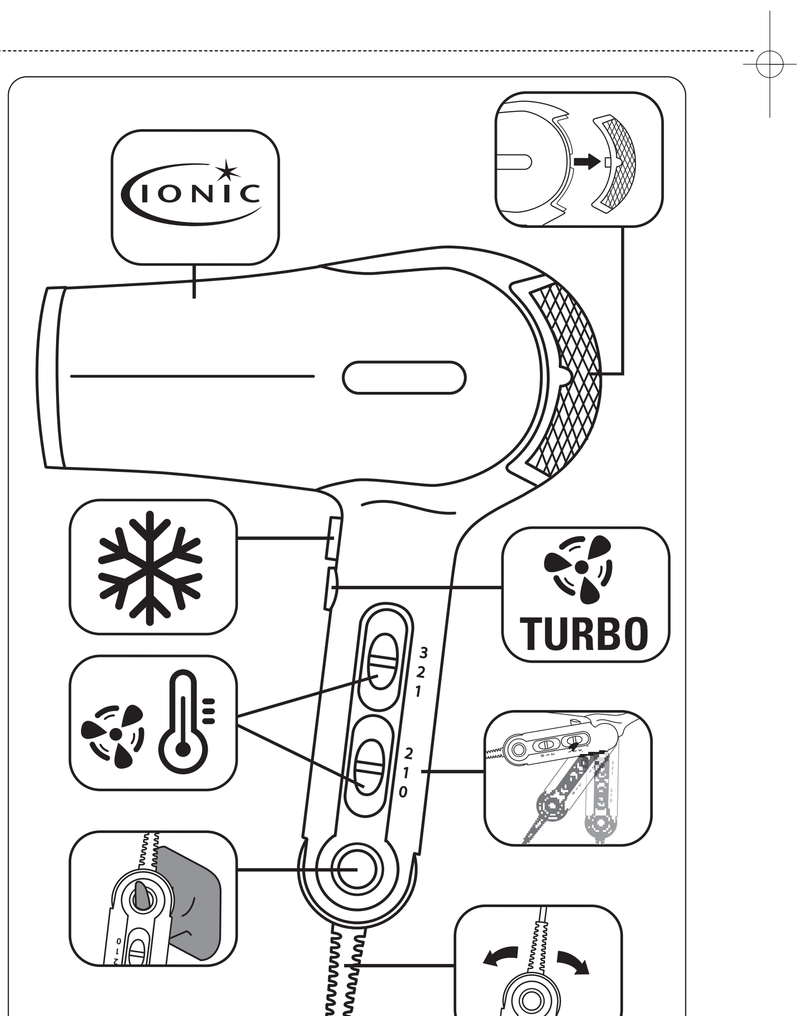

Air Control System (depending on model)

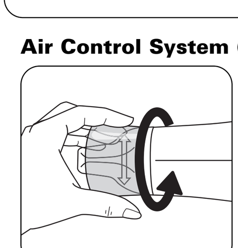

Fig. 1

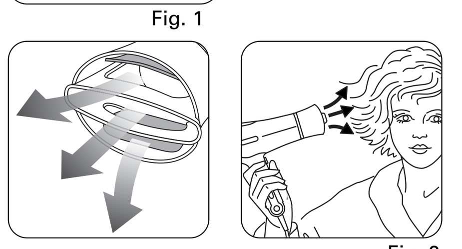

Fig. 2

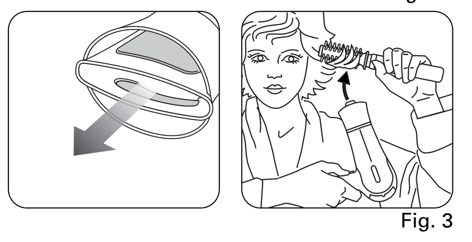

Fig. 3

Classic concentrator (depending on model)
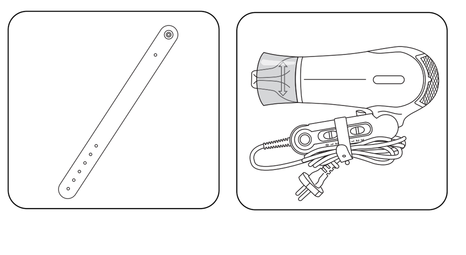
Classic diffuser (depending on model)