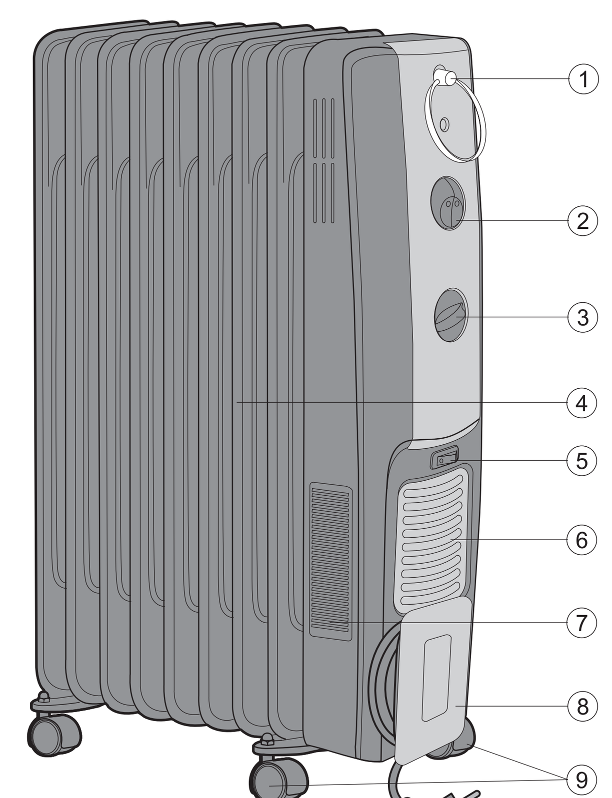

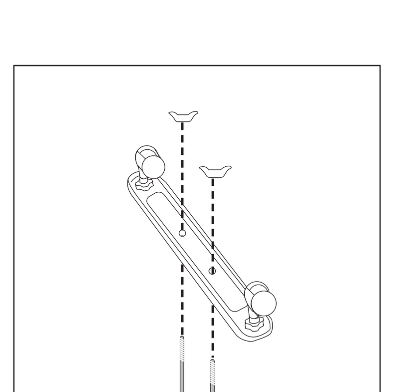

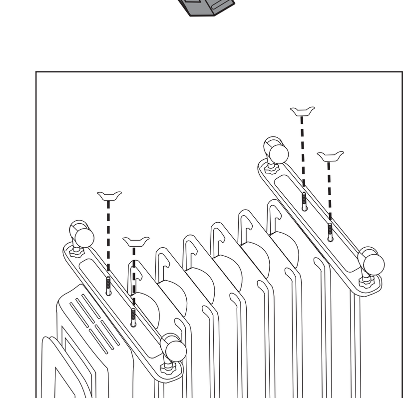

ENGLISH

OIL RADIATOR

DESCRIPTION
1. Radiator transportation handle
2. Operating mode switchers with operation indicators
3. Thermostat
4. Heating sections
5. Fan heater ON/OFF toggle switch (with operation indicators)
6. Fan heater grill (air inlet)
7. Heated air outlet grill
8. Place for power cord winding
9. Wheels

SAFETY MEASURES
Before using the oil radiator read this instruction carefully and keep it for future reference.
- Unpack the unit and check whether there are damages in it. If there are some mechanical damages do not use the unit.
- Before using the appliance for the first time make sure that an electricity supply corresponds to the voltage of current specified on the housing.
- In order to avoid network overloading provide that no other electrical appliances with higher power consumption are connected to the same outlet the unit is connected to.
- The power cord is equipped with a euro plug; insert it into a socket with a secure grounding.
- In order to avoid risk of fire do not use adapters while connecting the appliance to the outlet.
- The oil radiator is intended for vertical use only.
- Keep combustible materials, such as furniture, pillows, furnishing, papers, clothes, and curtains at least 0.9m far from the front of the oil radiator and keep them away from the sides and rear.
- In order to avoid risk of fire do not use the oil radiator for drying wet clothes etc.
- Avoid contact of the unit surface with sharp and hard objects, thus it may cause damage to a lacquer coating.
- Avoid contact the unit with your skin to prevent getting burns.
- Do not leave the unit operating when unattended. Always switch it off and unplug the oil radiator if it is not being used or when repaired.
- To reduce the risk of electric shock, do not use the oil radiator outdoors and on wet surfaces.
- Do not touch the plug and the body of the unit with wet hands.
- Do not use the oil radiator in places where petroleum, solvents or inflammable liquids are stored.
- When children or infirm persons are near an oil radiator, it is necessary to be especially careful.
- Check the cord periodically. If you find some defects in the unit or in the cord, do not use the unit.
- This model of the oil radiator is equipped with built-in fan heater. It is forbidden to insert the foreign objects into the fan heater grills (6 and 7) to avoid electric shock, fire or damages of the appliance.
- Watch the air inlet and outlet holes (6 and 7) are not blocked to avoid fire.
- Do not leave the fan operating while you are sleeping.
- For replacement of the cord and repair of the unit apply to an authorized service centre.

SAFEGUARDS
- Do not use the oil radiator near bathrooms, shower, sink or swimming pool.
- When using the unit for the first time, switch it on at max. power not less than for 2 hours. During this time you should ventilate the room properly to remove the smell that can appear from the new oil radiator.
- Crackling of the unit while first usage is normal.
- Do not use the unit in rooms with area less than 4 m^2.

ASSEMBLY
- Unpack the unit.
- Turn the unit upside down.
- Put two "U"-shaped clamps between the first and the second sections from each side of the radiator.
- Insert the clamps into the holes on the supporting plates.
- Insert the butterfly nuts and screw them tightly turning clockwise.
- Put the radiator on wheels.

OPERATION
Before using the appliance for the first time make sure that an electricity supply corresponds to the voltage of current specified on the housing.
Insert the plug of the unit only into sockets with secure grounding system!
In order to avoid risk of fire do not use adapters while connecting the appliance to the outlet.

SWITCHING ON
Insert the plug into the wall outlet. Turn the thermostat knob clockwise to the Max. position.
Switch on the radiator using the operating modes switch (3 power modes):
I - *low power level for small rooms;*
II - *medium power level for medium rooms;*
I + II - *high power level for large rooms.*

THERMOSTAT ADJUSTMENT
When the temperature in the room reaches the required value, slowly turn the thermostat knob anti-clockwise until the operating indication is off. The room temperature thus can be kept constant automatically. You can choose medium power level if weather is not very cold, it will save energy

NOTES
- The operating indicator will be on only if the room temperature is below the setting value of the thermostat.
- The room must have proper isolation, if not; it will not make good result because of the influx of cold air.
- The outlets of the control chamber must be ventilated, if not, undue move of the thermostat may occur.
- After use, turn the power switch to the "OFF" position first, and then pull out the power supply plug.

SWITCHING ON THE FAN HEATER
You can use the fan heater for quick warming up of a room. Turn ON/OFF toggle switch (5) into "ON" position, the built-in light indicator will be flashed. Turn the toggle switch (5) into the "OFF" position to switch the fan off.

Pay attention to: The hot air is flowing out while the fan heater is operating. Do not allow the open skin areas getting into a contact with the outgoing air.

Notice: Built-in fan heater is intended for the additional heating of the rooms. It is not meant for operating as the main heating appliance.

CLEANING AND MAINTENANCE
The oil radiator should be cleaned regularly with a damp cloth to avoid dust collection in the surface of flanges.
- Disconnect electricity supply and allow the radiator to cool, wipe out with a soft damp cloth.
- Do not use detergent or abrasives.
- Do not scrap the surfaces of flanges to avoid appearance of rust.
- You can use a vacuum cleaner with an adequate nozzle to clean the fan heater grills.

SPECIFICATIONS
Supply voltage: 230 V ~ 50 Hz
Power range: 800 W /1000 W /2000 W
Fan heater power: 500 W
Heating area: up 23 square meters

The manufacturer reserves the right to change the characteristics of the appliance without warning.

THE APPLIANCE IS DESIGNED TO LAST NO LESS THAN 5 YEARS

Guarantee
Details regarding guarantee conditions can be obtained from the dealer from whom the appliance was purchased. The bill of sale or receipt must be produced when making any claim under the terms of this guarantee.

CE *This product conforms to the EMC-Requirements as laid down by the Council Directive 89/336/EEC and to the Low Voltage Regulation (73/23 EEC)*

DEUTSCH

ÖLHEIZKÖRPER

BESCHREIBUNG
1. Griff zum Transport des Radiators
2. Betriebsstufenschalter mit den Betriebsanzeigen
3. Thermostat
4. Heizrippen
5. Kippschalter zum An- und Ausschalten des Heizlüfters (mit den Betriebsanzeigen)
6. Gitter des Heizlüfters (Lufteintritt)
7. Gitter am Austritt heißer Luft
8. Platz zum Aufwickeln des Netzkabels
9. Räder

ANLEITUNG FÜR ARBEITSSICHERHEIT
Vor dem Gebrauch des Ölheizkörpers lesen Sie aufmerksam diese Bedienungsanleitung und bewahren Sie es für die weitere Nutzung.
- Packen Sie den Heizkörper komplett aus und prüfen Sie ihn auf Beschädigungen. Bei Entdeckung von mechanischen Beschädigungen ist es nicht gestattet, das Gerät zu nutzen.
- Vor der ersten Inbetriebnahme vergewissern Sie sich, dass die Spannung des Geräts mit der Netzspannung übereinstimmt.
- Um die Überladung des elektrischen Netzes zu vermeiden, achten Sie besonders darauf, dass an die Steckdose, an die der Heizkörper angeschlossen ist, keine weiteren elektrischen Geräte mit hohem Leistungsverbrauch angeschlossen werden.
- Das Netzkabel ist mit dem „Eurostecker" ausgestattet; stecken Sie ihn in die Steckdose mit sicherer Erdung.
- Um das Brandrisiko zu vermeiden, benutzen Sie keine Übergangskabel beim Anschluss des Geräts an die elektrische Steckdose.
- Der Ölheizkörper ist für den Betrieb nur in Vertikalstellung geeignet.
- Der Abstand zu leicht entflammbaren Materialien (Möbeln, Kissen, Bettwäsche, Papier, Kleidung, Vorhänge oder Gardinen usw.) und dem Heizkörper muss mindestens 0,9 m betragen.
- Um das Brandrisiko zu vermeiden, benutzen Sie den Heizkörper nie für das Trocknen der feuchten Kleidungen usw.
- Vermeiden Sie das Berühren der Heizkörperoberfläche mit scharfen und harten Gegenständen, um Lackierungbeschädigung zu vermeiden.
- Um Brandwunden zu vermeiden, lassen Sie keinen Kontakt von heißen Oberflächen oder vom Gitter mit der Haut zu.
- Lassen Sie das Gerät nie ohne Aufsicht, angeschlossen an die Steckdose. Schalten Sie das Gerät immer aus und trennen Sie es immer vom elektrischen Netz ab, wenn Sie es nicht benutzen, oder vor seiner Wartung.
- Um das Stromschlagrisiko zu vermeiden, benutzen Sie den Heizkörper außerhalb der Räumlichkeiten oder nassen Oberflächen.
- Berühren Sie auf keinen Falls den Stecker und das Heizkörpergehäuse mit nassen Händen.
- Es wird nicht gestattet, den Heizkörper in den Räumen zu benutzen, wo Benzin oder leicht entflammbare Flüssigkeiten aufbewahrt werden.
- Besondere Vorsichtsmaßnahmen sind in den Fällen angesagt, wenn sich Kinder oder behinderte Personen in der Nähe des betreibenden Geräts befinden.
- Prüfen Sie regelmäßig das Netzkabel. Es wird nicht gestattet, das Gerät anzuschalten und zu betreiben, wenn der Heizkörper oder sein Netzkabel beschädigt ist.
- Dieses Modell des Ölradiators ist mit einem eingebauten Heizlüfter ausgestattet. Es ist nicht gestattet, fremde Gegenstände in die Gitter des Heizlüfters (6 und 7) einzustecken, um Stromschlagrisiko, Brandgefahr oder Gerätbeschädigung zu vermeiden.
- Um Brandgefahr zu vermeiden, achten Sie darauf, dass die Lufteintritts- und austrittsöffnungen (6 und 7) nicht blockiert werden.
- Bitte lassen Sie den Heizlüfter nicht angeschaltet, während Sie schlafen.
- Wenden Sie sich an ein speziell autorisiertes Zentrum, um das Netkabel umzutauschen oder das Gerät reparieren zu lassen.

VORSICHTSMAßNAHMEN
- Benutzen Sie den Ölheizkörper nicht im Badezimmer oder ähnlichen Räumen mit erhöhter Luftfeuchtigkeit.
- Beim ersten Einschalten des Geräts stellen sie die maximale Leistungsstufe ein und lassen Sie das Gerät für ca. 2 Stunden laufen. Der Raum soll in dieser Zeit sehr gut gelüftet werden, um den entstandenen Geruch vom neun Heizkörper loszuwerden.
- Wenn Sie bei der ersten Nutzung das Knistern des Geräts hören, ist es normal.
- Es ist nicht gestattet, das Gerät in den Räumen mit der Fläche weniger als 4 m^2 zu nutzen.

MONTAGE
- Nehmen Sie den Heizkörper aus der Verpackung heraus.
- Drehen Sie das Gehäuse des Heizkörpers mit den Schaltern nach unten um.
- Unterbringen Sie zwei „U"-förmige Bügel zwischen der ersten und zweiten Rippe von jeder Seite des Heizkörpers.
- Setzen Sie die Bügel in die Löcher auf den Platten mit Rädern ein.
- Befestigen Sie die Bügel mit Ventilen, drehen Sie diese im Uhrzeigesinn.
- Stellen Sie den Öl eizkörper auf die Räder.

INBETRIEBNAHME
Vor der ersten Inbetriebnahme vergewissern Sie sich, dass die Spannung des Geräts mit der Netzspannung übereinstimmt.
Stecken Sie ihn in die Steckdose mit sicherer Erdung ein!
Um das Brandrisiko zu vermeiden, benutzen Sie keine Übergangskabel beim Anschluss des Geräts an die elektrische Steckdose.

BEDIENUNG
Setzen Sie den Stecker des Netzkabels in die Steckdose ein. Drehen Sie den Schalter des Thermostates im Uhrzeigesinn in die maximale Position.
Schalten Sie den Heizkörper durch den Schalter der Betriebsmodus ein (3 Leistungsstufen):
I – *niedrige Leistungsstufe für kleinere Räume;*
II – *mittlere Leistungsstufe für mittlere Räume;*
I + II – *hohe Leistungsstufe für große Räume.*

EINSTELLUNG DES THERMOSTATS
Wenn die Temperatur im Raum den notwendigen Wert erreicht, drehen Sie langsam den Schalter des Thermostats gegen den Uhrzeigersinn bis zu dem Ausschalten des Indikators um. Die auf solche Weise eingestellte Temperatur wird durch das Thermostat automatisch unterstützt. In die Übergangsjahreszeit oder in nicht sehr kalte Tage kann man mittlere Leistungsstufe der Erwärmung wählen, was Ihnen das Sparren der Elektroenergie ermöglicht.

ANMERKUNGEN
- Indikator wird nur in dem Fall leuchten, wenn die Raumtemperatur niedriger ist, als die Temperatur, die vom Thermostat festgelegt wurde.
- Der Raum soll gut wärmeisoliert sein, sonst funktioniert das Gerät wegen der Zustrom der kalten Luft nicht.
- Entlüftungslöcher sollen gut gelüftet werden, damit der Thermostat richtig funktioniert.
- Nach dem Gebrauch schalten Sie den Ölheizkörper aus und schalten Sie ihn vom Stromnetz ab.

HEIZLÜFTER ANSCHALTEN
Um den Raum schnell zu beheizen, können Sie den Heizlüfter benutzen. Dafür schalten Sie den Kippschalter zum An- und Ausschalten des Heizlüfters (5) in die Position «ON», dabei leuchtet die in den Kippschalter eingebaute Anzeige. Um den Heizlüfter abzuschalten, versetzen Sie den Kippschalter (5) in die Position «OFF».

Bitte beachten Sie: Während des Betriebs tritt aus dem Heizlüfter stark erhitzte Luft heraus. Um Brandwunden vorzubeugen, lassen Sie es nicht zu, dass die austretende heiße Luft mit offenen Hautpartien in Berührung kommt.

ANMERKUNG
Der eingebaute Heizlüfter ist fürs zusätzliche Beheizung der Räume gedacht. Er kann nicht als Hauptheizkörper eingesetzt werden.

WARTUNG UND PFLEGE
Wischen Sie den Heizkörper vom Außen mit einem weichen feuchten Stofftuch, um Staubansammlungen auf der Rippenoberfläche zu vermeiden.
- Vor der Reinigung schalten Sie den Heizkörper ab und ziehen Sie den Stecker des Netzkabels aus der Steckdose heraus, lassen Sie ihn abkühlen und wischen Sie die Rippen mit dem feuchten Tuch.
- Es ist nicht gestattet, Lösungsmittel und Schleißmittel für die Reinigung des Geräts zu benutzen.
- Vermeiden Sie Kratzen auf der Rippenoberfläche, weil es zur Entstehung des Rostes führen kann.
- Zur Reinigung der Gitter des Heizlüfters können Sie einen Staubsauger mit entsprechenden Aufsätzen benutzen.

TECHNISCHE EIGENSCHAFTEN
Spannung der Stromversorgung: 230 V ~ 50 Hz
Leistungsbereich: 800 W /1000 W /2000 W
Leistung des Heizlüfters: 500 W
Beheizte Raumfläche: bis zu 23 m^2

Der Hersteller behält sich das Recht vor die Charakteristiken des Gerätes ohne Vorbescheid zu ändern.

DIE LEBENSDAUER DES GERÄTES BETRÄGT NICHT WENIGER, ALS 5 JAHRE

Gewährleistung
Ausführliche Bedingungen der Gewährleistung kann man beim Dealer, der diese Geräte verkauft hat, bekommen. Bei beliebiger Anspruchserhebung soll man während der Laufzeit der vorliegenden Gewährleistung den Check oder die Quittung über den Ankauf vorzulegen.

CE *Das vorliegende Produkt entspricht den Forderungen der elektromagnetischen Verträglichkeit, die in 89/336/EWG -Richtlinie des Rates und den Vorschriften 73/23/EWG über die Niederspannungsgeräte vorgesehen sind.*

РУССКИЙ

МАСЛЯНЫЙ РАДИАТОР

ОПИСАНИЕ
1. Ручка для перемещения радиатора
2. Переключатели режимов работы с индикаторами работы
3. Термостат
4. Нагревательные секции
5. Тумблер включения/выключения тепловентилятора (с индикатором работы)
6. Решетка тепловентилятора (воздухозаборная)
7. Решетка подачи теплого воздуха
8. Место для намотки сетевого шнура
9. Колеса

РУКОВОДСТВО ПО ТЕХНИКЕ БЕЗОПАСНОСТИ
Внимательно прочитайте данную инструкцию перед тем, как пользоваться масляным радиатором, сохраните ее и используйте в дальнейшем в качестве справочного материала.
- Полностью распакуйте радиатор и проверьте его на наличие повреждений. При наличии механических повреждений запрещается использование радиатора.
- Перед первым включением убедитесь, что напряжение электрической сети соответствует рабочему напряжению прибора.
- Во избежание перегрузки электрической сети не включайте одновременно несколько приборов с большой потребляемой мощностью.
- Сетевой шнур снабжен «евровилкой»; включайте ее в розетку, имеющую надежный контакт заземления.
- Чтобы избежать риска возникновения пожара, не используйте переходники при подключении прибора к электрической розетке.
- Масляный радиатор предназначен для работы только в вертикальном положении.
- Расстояние между легковоспламеняющимися материалами (мебелью, подушками, постельным бельем, бумагой, одеждой, шторами и т.п.) и радиатором должно составлять как минимум 0,9 м.
- Во избежание возникновения пожара не используйте радиатор для сушки мокрой одежды и т.д.
- Избегайте контакта поверхности радиатора с острыми и твердыми предметами, так как это может привести к повреждению лакокрасочного покрытия.
- Не прикасайтесь во время работы к нагретой поверхности прибора, чтобы избежать ожогов.
- Не оставляйте включенный в сетевую розетку прибор без присмотра. Всегда вынимайте сетевую вилку из розетки, когда не пользуетесь радиатором, или перед его обслуживанием.
- Для снижения риска удара электрическим током не используйте радиатор вне помещений или на мокрых поверхностях.
- Не прикасайтесь к сетевой вилке и к корпусу радиатора мокрыми руками.
- Не пользуйтесь радиатором в помещениях, где хранятся или используются легковоспламеняющиеся жидкости, такие как бензин, растворители и т.п.
- Будьте особенно внимательны, если рядом с работающим прибором находятся дети или лица с ограниченными возможностями.
- Регулярно проверяйте сетевой шнур. При обнаружении дефектов в радиаторе или сетевом шнуре не используйте устройство.
- Данная модель масляного радиатора оснащена встроенным тепловентилятором. Запрещается вставлять посторонние предметы в решетки тепловентилятора (6 и 7), чтобы избежать поражения током, пожара или повреждения устройства. -Во избежание пожара следует следить, чтобы не были заблокированы входные и выходные воздушные отверстия (6 и 7). -Не следует оставлять тепловентилятор включенным на время сна.
- Для замены сетевого шнура или ремонта устройства обратитесь в авторизованный сервисный центр.

МЕРЫ ПРЕДОСТОРОЖНОСТИ
- Не пользуйтесь радиатором вблизи ванн, душа, раковин или бассейнов.
- При первом включении прибор должен работать в режиме максимальной мощности не менее двух часов. Все это время следует хорошо проветривать помещение для удаления запаха, который может появиться от нового радиатора.
- Потрескивание прибора при первом включении является совершенно нормальным явлением.
- Не используйте прибор в помещениях, площадь которых меньше 4 $м^2$.

СБОРКА
- Извлеките радиатор из упаковки.
- Переверните корпус радиатора переключателями вниз.
- Поместите два U-образных хомута между первой и второй секцией с каждой стороны радиатора.
- Вставьте хомуты в отверстия на пластинах с колесами.
- Закрепите хомуты «барашками», повернув их по часовой стрелке.
- Поставьте радиатор на колеса.

ЭКСПЛУАТАЦИЯ
Перед первым включением убедитесь, что напряжение электрической сети соответствует рабочему напряжению прибора.
Подключайте радиатор только к розеткам с надежной системой заземления!
Во избежание риска возникновения пожара не используйте переходники при подключении прибора к электрической розетке.

ВКЛЮЧЕНИЕ
Вставьте вилку сетевого шнура в электрическую розетку. Поверните ручку термостата по часовой стрелке в максимальное положение до упора.
Включите радиатор переключателем режимов работы (3 режима мощности):
I - *низкий уровень мощности для небольших помещений;*
II - *средний уровень мощности для средних по размеру помещений;*
I+II - *высокий уровень мощности для больших помещений.*

РЕГУЛИРОВКА ТЕРМОСТАТА
Когда температура в помещении достигнет необходимого значения, медленно поверните ручку термостата против часовой стрелки до выключения индикатора работы. Установленная таким образом температура будет автоматически поддерживаться термостатом. В переходное время года или же в не очень холодные дни можно выбирать средний уровень нагрева, что позволит сэкономить электроэнергию.

ПРИМЕЧАНИЕ
- Индикатор работы будет гореть только в том случае, если температура в помещении ниже установленной термостатом.
- В помещении должна быть хорошая теплоизоляция, в противном случае из-за притока холодного воздуха работа обогревателя не принесет желаемых результатов.
- Вентиляционные отверстия должны хорошо проветриваться, иначе возможна неправильная работа термостата.
- После завершения работы выключите радиатор и отключите его от сети.

ВКЛЮЧЕНИЕ ТЕПЛОВЕНТИЛЯТОРА
Для быстрого нагрева помещения, вы можете воспользоваться тепловентилятором. Для этого, переключите тумблер включения/выключения тепловентилятора (5) в положение «ON», при этом загорится встроенный в тумблер световой индикатор. Чтобы отключить тепловентилятор, переключите тумблер (5) в положение «OFF».

Обратите внимание: В процессе работы встроенного тепловентилятора выходит сильно нагретый воздух. Во избежание ожогов не допускайте попадания выходящего горячего воздуха на открытые участки кожи.

ПРИМЕЧАНИЕ:
Встроенный тепловентилятор предназначен для дополнительного обогрева помещений. Он не рассчитан на работу в качестве основного обогревательного прибора.

ЧИСТКА И УХОД
Масляный радиатор следует регулярно протирать влажной тканью, чтобы избежать скопления пыли на поверхности секций.
- Выключите радиатор и отключите его от сети, дайте ему остыть и протрите секции мягкой влажной тканью.
- Не используйте абразивные моющие средства и растворители.
- Избегайте царапин на поверхности секций, так как это может привести к появлению ржавчины.
- Для чистки решеток тепловентилятора можно воспользоваться пылесосом с соответствующей насадкой.

ТЕХНИЧЕСКИЕ ХАРАКТЕРИСТИКИ
Напряжение питания: 230 В ~ 50 Гц
Диапазон мощности:
800 Вт /1000 Вт /2000 Вт
Мощность тепловентилятора: 500 Вт
Площадь обогрева: до 23 $м^2$

Производитель оставляет за собой право изменять характеристики прибора без предварительного уведомления.

СРОК СЛУЖБЫ ПРИБОРА НЕ МЕНЕЕ 5-ТИ ЛЕТ

МЕ 61 *Данное изделие соответствует всем требуемым европейским и российским стандартам безопасности и гигиены.*

Производитель: АН-ДЕР ПРОДАКТС ГмбХ, Австрия
Нойбаугюртель 38/7А, 1070 Вена, Австрия

ҚАЗАҚ

МАЙ РАДИАТОР

СИПАТТАМАСЫ
1. Радаторды тасымалдауға арналған тұтқа
2. Жұмыс индикаторлары бар жұмыс режимдерін ауыстырыпқосқыш
3. Термостат
4. Қыздыру секциялары
5. Жылужелдеткішті қосу/өшіру тумблері (жұмыс индикаторларымен)
6. Жылужелдеткіш торы (ауа өткізгіш)
7. Жылы ауа беру торы
8. Желілік сымды орау орны
9. Дөңгелек

ҚАУІПСІЗДІК ТЕХНИКАСЫ ЖӨНІНДЕГІ НҰСҚАУЛАР
Май радиаторын пайдаланудың алдында осы нұсқаулықты мұқият оқып шығыңыз және оны кейін де қолдану үшін сақтап қойыңыз.
- Радиаторды қорабынан шығарыңыз және зақымданбағанын тексеріңіз. Механикалық зақымданулар болған жағдайда, радиаторды пайдалануға тыйым салынады.
- Аспапты бірінші рет қосудың алдында электр желісінің кернеуі аспаптың жұмыс кернеуіне сәйкес келетініне көз жеткізіңіз.
- Электр желісіне аса үлкен күш түспеу үшін көп қуат тұтынатын аспаптарды қатар қоспаңыз.
- Желілік сым "евроашамен" жасақталған; оны сенімді жерлендіруі бар розеткаға қосыңыз.
- Өрт туындау қатеріне жол бермеу үшін аспапты электр розеткасына қосқан кезде аралық құралдар қолданбаңыз.
- Май радиаторы тек тік жағдайда қолдануға арналған.
- Тез тұтанатын материалдар (жиһаз, жастық, төсек-орын, қағаз, киім-кешек, перде және т.б.) және радиатор арасындағы аралық кем дегенде 0,9 метрді құрауы қажет.
- Өрт туындау қатеріне жол бермеу үшін радиаторды ылғал киімді кептіру үшін қолданбаңыз.
- Радиатор бетінің өткір және қатты заттармен жанасуына жол бермеңіз, бұл лак-бояу жабынының зақымдануына алып келуі мүмкін.
- Күйіп қалмау үшін жұмыс кезінде аспаптың ысып тұрған бетіне қол тигізбеңіз.
- Аспапты желілік розеткаға қосулы күйде қараусыз қалдырмаңыз. Радиаторды пайдаланбаған кезде не болмаса оған қызмет көрсетудің алдында желілік ашаны әрқашан розеткадан шығарыңыз.
- Электр тогына түсу қатеріне жол бермеу үшін радиаторды бөлмеден тыс немесе ылғал беттерде қолданбаңыз.
- Желілік ашаны және радиатор корпусын су қолмен ұстамаңыз.
- Радиаторды бензин және еріткіштер сияқты тез тұтанатын сұйықтықтар сақталатын немесе пайдаланылатын жайларда қолданбаңыз.
- Егер қосулы аспаптың жанында балалар немесе мүмкіндігі шектеулі адамдар болса, аса сақ болған жөн.
- Желілік сымды үнемі тексеріп тұрыңыз. Радиаторда немесе желілік сымда ақаулық тапқан жағдайда құрылғыны пайдаланбаңыз.
- Май радиаторының осы моделі ішіне орнатылған жылужелдеткішпен жасақталған. Тоққа түсу, өрт туындау немесе құрылғының зақымдануына жол бермеу үшін жылужелдеткіштің торларына (6 және 7) бөтен заттарды салуға болмайды.
- Өрт туындамау үшін кіріс және шығыс ауа саңылаулары (6 және 7) бітеліп қалмауын қадағалап тұру қажет.
- Ұйықтап жатқан кезде жылужелдеткішті қосулы күйде қалдыруға болмайды.
- Желілік сымды айырбастау үшін немесе құрылғыны жөндеу үшін арнайы рұқсаты бар сервис орталығына хабарласыңыз.

САҚТЫҚ ШАРАЛАРЫ
- Радиаторды жуынатын бөлме, душ, раковина немесе хауыз маңында қолданбаңыз.
- Бірінші рет қосқан кезде аспапты максималды қуат режиміне кем дегенде 2 сағатқа қосыңыз. Осы кезде жаңа радиатордан шығатын иісті кетіру үшін бөлмені желдетіп тұру қажет.
- Аспапты алғаш рет қосқанда оның сатырлауы қалыпты нәрсе болып табылады.
- Аспапты ауданы 4 $м^2$ аз бөлмелерде қолданбаңыз.

ЖИНАУ
- Радиаторды қораптан шығарыңыз.
- Радиатор корпусын ауыстырыпқосқышпен төменге бұраңыз.
- Екі "U"-тәрізді қамытты радиатордың әрбір жағынан бірінші және екінші секциялары арасында орналастырыңыз.
- Қамыттарды дөңгелектері бар пластиналардағы тесіктерге салыңыз.
- Қамыттарды сағат тілі бағытында айналдыра бұраңыз.
- Радиаторды дөңгелекке қойыңыз.

ПАЙДАЛАНУ
Бірінші қосудың алдында электр желісінің кернеуі аспаптың жұмыс кернеуіне сәйкес келетініне көз жеткізіңіз.
Радиаторды тек сенімді жерлендіру жүйесі бар розеткаларға ғана қосыңыз!
Өрт туындау тәуекеліне жол бермеу үшін аспапты электр розеткасына қосудың алдында аралық құралдарды пайдаланбаңыз.

ҚОСУ
Желілік сымның ашасын электр розеткаға салыңыз. Термостат тұтқасын сағат тілі бағытында тірелгенге дейін қосыңыз.
Радиаторды жұмыс режимдерін ауыстырыпқосқышпен қосыңыз (3 қуат режимі):
I – *ауданы аз бөлмелер үшін төмен қуат деңгейі;*
II – *ауданы орташа бөлмелер үшін орташа қуат деңгейі;*
I + II – *ауданы үлкен бөлмелер үшін жоғары қуат деңгейі.*

ТЕРМОСТАТТЫ РЕТТЕУ
Бөлмедегі температура қажетті мәнге жеткеннен кейін жұмыс индикаторын өшіру үшін термостат тұтқасын жаймен сағат тіліне қарсы бағытта бұраңыз. Осылайша орнатылған температура автоматты түрде термостатпен сақталады. Өтпелі жыл маусымдарында немесе күн қатты суық болмағанда орташа жылыту деңгейін таңдауға болады, бұл электр энергияны үнемдеуге мүмкіндік береді.

ЕСКЕРТУЛЕР
- Жұмыс индикаторы бөлмедегі температура термостатпен орнатылғаннан төмен болса ғана жанады.
- Бөлмеде жақсы жылуоқшаулану болуы қажет, олай болмаған жағдайда суық ауа ағынынан жылытқыштың жұмысы жақсы нәтижелер бермейді.
- Желдету тесіктері жақсы желдетілуі қажет, әйтпесе термостат дұрыс жұмыс істемеуі мүмкін.
- Жұмысты аяқтағаннан кейін радиаторды өшіріңіз және оны желіден ажыратыңыз.

ЖЫЛУЖЕЛДЕТКІШТІ ҚОСУ
Жайды тез жылыту үшін, Сіз жылужелдеткішті қоса аласыз. Ол үшін жылужелдеткішті қосу/өшіру тумблерін (5) жағдайына ауыстырыңыз, бұл жағдайда тумблердің ішіне орнатылған жарық индикаторы жанады. Жылужелдеткішті өшіру үшін тумблерді (5) «OFF» жағдайына ауыстырыңыз.

Назар аударыңыз: Жылужелдеткіш жұмыс істеп жатқан кезде қатты ыстық ауа шығады. Күйіп қалмау үшін шығып жатқан ыстық будың терінің ашық беттеріне тиюіне жол бермеңіз.

ЕСКЕРТУ:
Тасымалы жылужелдеткіштер бөлмені қосымша жылыту үшін арналған. Ол негізгі жылыту аспаптары ретінде жұмыс істеуге арналмаған.

ТАЗАЛАУ ЖӘНЕ КҮТІМ
Секция бетінде шаңның жиналуына жол бермеу үшін май радиаторын үнемі ылғал шүберекпен сүртіп отыру қажет.
- Радиаторды өшіріңіз және оны желіден ажыратыңыз, оның суығанын күтіңіз және секцияларды ылғал шүберекпен сүртіңіз.
- Абразивті жуу құралдарын және еріткіштер қолданбаңыз.
- Секция бетін сызбауға тырысыңыз, өйткені бұндай жағдайлар тоттануға алып келуі мүмкін.
- Жылужелдеткіштің торын тиісті саптамасы бар шаңсорғышпен тазалауға болады.

ТЕХНИКАЛЫҚ СИПАТТАМАЛАРЫ
Қорек кернеуі: 230 В ~ 50 Гц
Қуат диапазоны: 800 Вт /1000 Вт /2000 Вт
Жылужелдеткіш қуаты: 500 Вт
Жылыту ауданы: 23 $м^2$ дейін

Өндіруші алдын ала хабарламастан аспаптың сипаттамаларын өзгертуге құқылы.

Аспаптың қызмет мерзімі 5 жылдан кем емес

Гарантиялық міндеттілігі
Гарантиялық жағдайдағы қаралып жатқан бөлшектер дилерден тек сатып алынған адамға ғана беріледі. Осы гарантиялық міндеттілігіндегі шағымдалған жағдайда төлеген чек немесе квитанциясын көрсетуі қажет.

CE *Бұл тауар ЕМС – жағдайларға сәйкес келеді негізгі Міндеттемелер 89/336/EEC Дерективаның ережелеріне енгізілген Төменгі Ережелердің Реттелуі (73/23 EEC)*

БЪЛГАРСКИ

МАСЛЕН РАДИАТОР

ОПИСАНИЕ
1. Дръжка за преместване на радиатора
2. Превключватели на режимите на работа с индикатори на работа
3. Термостат
4. Нагревателни секции
5. Копче за включване/изключване на топловентилатора (с индикатор за работа)
6. Решетка на топловентилатора (за влизане на въздух)
7. Решетка за подаване на топъл въздух
8. Място за намотаване на кабела за мрежата
9. Колела

РЪКОВОДСТВО ПО ТЕХНИКАТА ЗА БЕЗОПАСНОСТ
Моля, внимателно прочетете дадената инструкция преди да използвате маслeния радиатор, и я съхранете за по-нататъшното и използване.
- Напълно разопаковайте радиатора и го проверете за наличие на повреди. При наличие на механични повреди се забранява използването на радиатора.
- Преди първо включване се убедете, че напрежението в електромрежата съответства на работното напрежение на прибора.
- За да избегнете претоварване на електромрежата, не включвайте едновременно няколко прибора с голяма консумирана мощност.
- Кабелът за включване в мрежата е снабден с «еврощепсел»; включвайте го в контакта, който има стабилно заземяване.
- За да се избегне риска от пожар, не използвайте преходници при включване на прибора в електрическия контакт.
- Масленият радиатор е предназначен за работа само във вертикално положение.
- Разстоянието между лесновъзпламеними материали (мебели, възглавници, калъфи и чаршафи, хартия, дрехи, пердета и т. н.) и радиатора трябва да бъде най-малко 0,9 м.
- За предотвратяване на пожар не използвайте радиатора за сушене на мокри дрехи и т.н.
- Не допускайте контакт на повърхността на радиатора с остри и твърди предмети, тъй като това може да предизвика повреждането на лаковото покритие.
- За да избегнете изгаряне, не докосвайте по време на работа нагрятата повърхност на прибора.
- Не оставяйте прибора без надзор, включени в контакта. Винаги изваждайте щепсела от контакта, когато не използвате радиатора, или преди обслужването му.
- За да намалите риска от токов удар, не използвайте радиатора извън помещението или върху мокри повърхности.
- Не докосвайте щепсела за мрежата и корпуса на радиатора с мокри ръце.
- Не използвайте радиатора в помещения, където се съхраняват или използват лесновъзпламеними течности, като бензин, разтворители.
- Бъдете особено внимателни, ако в близост до работещия прибор има деца или лица с ограничени възможности.
- Редовно проверявайте кабела за мрежата. При откриване на дефекти в радиатора или кабела за мрежата не използвайте устройството.
- Даденият модел на маслен радиатор е снабден с вграден топловентилатор. Забранява се да се вкарват странични предмети в решетките на топловентилатора (6 и 7), за да се избегне опасността от токов удар, пожар или повреждане на устройството.
- За да избегнете пожар е необходимо да не допускате входните и изходните въздушни отвори да бъдат блокирани (6 и 7).
- В продължение на времето за сън не трябва да оставяте топловентилатора включен.
- За замяна на кабела за мрежата или ремонт на уреда се обърнете в упълномощения сервизен център.

МЕРКИ ЗА БЕЗОПАСНОСТ
- Не използвайте радиатора в близост до вани, душ, мивка или басейн.
- При първото включване включете прибора в режима за максимална мощност за не по-малко от 2 часа. През цялото това време помещението трябва добре да бъде проветрявано за отстраняване на миризмата, която може да се появи от новия радиатор.
- Пръщенето на прибора при първото включване е напълно нормално явление.
- Не използвайте уреда в помещения, площта на които е под 4 $м^2$.

СГЛОБЯВАНЕ
- Извадете радиатора от опаковката.
- Преобърнете корпуса на радиатора с превключвателите надолу.
- Поставете две «U» - образни скоби между първата и втората секция от всяка страна на радиатора.
- Вкарайте скобите в отворите на пластините с колела.
- Закрепете скобите с помощта на крилчатите гайки, като ги завъртите по посока на часовниковата стрелка.
- Поставете радиатора на колелата.

ЕКСПЛОАТАЦИЯ
Преди първо включване се убедете, че напрежението в електромрежата съответства на работното напрежение на прибора.
Включвайте радиатора само в контакти със стабилна система за заземяване!
За да се избегне риска от пожар, не използвайте преходници при включване на прибора в електрическия контакт.

ВКЛЮЧВАНЕ
Вкарайте щепсела на кабела за мрежата в контакта. Завъртете дръжката на термостата по посока на часовниковата стрелка в максимално положение до ограничителя.
Включете радиатора с превключвателя на режимите на работа (3 режима на мощност):
I - *ниско ниво на мощност за неголеми помещения;*
II - *средно ниво на мощност за средно-големи помещения;*
I + II - *високо ниво на мощност за големи помещения.*

РЕГУЛИРАНЕ НА ТЕРМОСТАТА
Когато температурата в помещението достигне необходимото значение, бавно завъртете дръжката на термостата против часовниковата стрелка до изключване на индикатора за работа. Установената по такъв начин температура ще се поддържа автоматично от термостата. В преходните годишни времена или в не много студени дни може да се избира средно ниво на нагряване, което позволява икономисването на електроенергия.

ЗАБЕЛЕЖКИ
- Индикаторът за работа ще свети само в случай, ако температурата в помещението е под установената с помощта на термостата.
- Помещението трябва да бъде добре термоизолирано, в противен случай заради притока на студен въздух, работата на подгревателя няма да донесе необходимите резултати.
- Вентилационните отвори трябва добре да се проветряват, в противен случай е възможно термостатът да не работи правилно.
- След приключване на работа изключете радиатора и го изключете от мрежата.

ВКЛЮЧВАНЕ НА ТОПЛОВЕНТИЛАТОРА
За бързо нагряване на помещението вие можете да използвате топловентилатора. За тази цел превключете копчето за включване/изключване на топловентилатора (5) в положение «ON», при това ще светне вградения в копчето светлинен индикатор. За да изключите топловентилатора, превключете копчето (5) в положение «OFF».

Обърнете внимание: В процеса на работа на вградения топловентилатор излиза силно нагрят въздух. За да избегнете изгаряне, не допускайте излизащият горещ въздух да попада върху незащитени участъци на кожата.

ЗАБЕЛЕЖКА:
Вграденият топловентилатор е предназначен за допълнително затопляне на помещенията. Той не е предвиден за работа като основен подгревателен прибор.

ПОЧИСТВАНЕ И ПОДДЪРЖАНЕ
Масленият радиатор трябва редовно да се изтрива с влажен плат, за да избегнете натрупването на прах на повърхността на секциите.
- Изключете радиатора и го изключете от мрежата, оставете го да изстине и изтрийте секциите с влажен плат.
- Не използвайте абразивни миещи средства и разтворители.
- Не допускайте одраскване на повърхността на секциите, тъй като това може да предизвика появa на ръжда.
- За почистване на решетките на топловентилатора можете да използвате прахосмукачка със съответстващата наставка.

ТЕХНИЧЕСКИ ХАРАКТЕРИСТИКИ
Напрежение на захранването: 230 В ~ 50 Хц
Диапазон на мощност:
800 Вата /1000 Вата /2000 Вата
Мощност на топловентилатора: 500 Вата
Площ на затопляне: до 23 $м^2$

Производителят си запазва правото да променя характеристиките на прибора без предварително уведомяване.

СРОК НА ИЗПОЛЗВАНЕ НА ПРИБОРА - НАД 5 ГОДИНИ

Гаранция
Подробни условия на гаранцията могат да бъдат получени от дилера, който е продал тази апаратура. При всяка рекламация по време на срока на действие на тази гаранция е необходимо да се представи чека или квитанцията за купуване.

CE *Това изделие съответства на изискванията за електромагнитна съвместимост на директива 89/336/ЕЕС на Съвета на Европа и на нареждането 73/23 EEC за апаратурата с низко напрежение.*

MAGYAR

OLAJRADIÁTOR

LEÍRÁS
1. Radiátor átszállására szolgáló kar
2. Működést jelzőkkel ellátott munkarendszerek átkapcsolója
3. Termosztát
4. Melegítőszekciók
5. A melegítőventilátor tumbler-kapcsoló
6. A melegítőventilátor légbeeresztőrácsa
7. Meleg levegő adogatására szolgáló rács
8. Tápkábel tekerésére szolgáló hely
9. Kerekek

BALESETHÁRÍTÁSI SZABÁLYOK
Tessék figyelmesen olvassa el az alábbi utasítást,mielőtt használja az olajradiátort, és tartsa az utasítást, hogy tovább is hozzá fordulhat.
- Teljesen csomagolja ki a radiátort és vizsgálja, hogy van-e sérülve. Ha vannak mechanikai rongálódások, tilos használni a radiátort.
- Az első bekapcsolás előtt győződjön meg arról, hogy a hálózat feszültsége megfelel a készülék munkafeszültségének.
- A hálózatban levő túlterheltség elkerülése végett ne csatlakozza egy időben néhány nagy teljesítményű készüléket.
- A tápkábel „eurodugó"-val el van látva; csatlakozza ahhoz a konnektorhoz, aminek van biztonságos földelése.
- A tűz elkerülése végett ne használja az adaptert a konnektorhoz való csatlakozása esetén.
- Használja az olajradiátort csak függőlegesen.
- A gyúlékony anyagok (bútorok, párnák, ágynemű, papír, ruha, függöny) és radiátor közötti távolság legyen minimum 0,9 m.
- A tűz elkerülése végett ne használja az olajradiátort a nedves ruha szárítására.
- Ne hagyja, hogy a radiátor felülete érintse az éles vagy kemény tárgyakat, ez vezethet a lakkozott fedezet rongálódásához.
- Hogy kerülje el az egési sebeket, a működés idején ne érintse a készülék forró felületét.
- Ne hagyja a készüléket felügyelet nélkül, ha be van kapcsolva. Mindig húzza ki a dugót a konnektorból, amikor nem használja a radiátort, vagy a kezelése előtt.
- Az áramütés kockázata lecsökkenése végett ne használja a radiátort helyiségen kívül vagy nedves felületeken.
- Ne érintse a dugót vagy a radiátor házát nedves kézzel.
- Tilos használni a radiátort a gyúlékony folyadékok (benzin, oldószerek) tárolásának vagy használásának helyén.
- Szükség van a különös figyelemre, amikor a gyerekek vagy korlátolt személyek vannak a működő készülék mellett.
- Rendesen vizsgálja a tápkábelt. Ha a tápkábel vagy a radiátor meg van sérülve, ne használja a készüléket.
- Az olajradiátor alábbi modelle beépített melegítőventilátorral el van látva. Tilos betenni az idegen tárgyakat a melegítőventilátor rácsaiba (6 és 7), hogy kerüljen el az áramütést, tűzet vagy a készülék rongálását.
- A tűz elkerülése végett vigyázzon arra, hogy a kijárati és bejárati légrések (6 és 7) ne legyenek blokkolva.
- Ne hagyja a melegítőventilátort bekapcsolva, ha álmos.
- A tápkábel helyettesítése vagy készülék javítása érdekében forduljon a szervizbe.

Elővigyázatossági rendszabályok
- Ne használja a radiátort a fürdőkád, zuhany, kagyló vagy uszoda mellett.
- Az első kapcsolás idején kapcsolja a készüléket a maximális teljesítmény rendszerébe több mint 2 órára. Ebben az időben jól szellőztessen a helyiséget, hogy távolítsa el az új radiátor miatt alakuló szagot.
- Ha a készülék recseg az első bekapcsolás idején, ez normális.
- Ne használja a készüléket a kevesebb mint 4 négyzetméteres helyiségekben.

Összeszedés
- Húzza ki a radiátort a csomaglásból.
- Fordítsa meg a radiátor házát, hogy az átkapcsolók legyenek lefelé.
- Helyezzen 2 „U" alakú igát az első és a második szekció között a radiátor minden oldaláról.
- Tegye be az igákat a kerékkel való lapokban levő résekbe.
- Az óra járásával egyező irányban fordítva rögzítse az igákat.
- Tegye a radiátort a kerekekre.

ÜZEMELTETÉS
Az első bekapcsolás előtt győződjön meg arról, hogy a hálózat feszültsége megfelel a készülék munkafeszültségének.
Csatlakozza a radiátort csak ahhoz a konnektorhoz, aminek van biztonságos földelése!
A tűz elkerülése végett ne használja az adaptert a konnektorhoz való csatlakozása esetén.

BEKAPCSOLÁS
Tegye be a tápkábel dugóját a konnektorba. Fordítsa a termosztát karját az óra járásával egyező irányban maximális állásba a támaszig.
Kapcsolja be a radiátort a munkarendszerek átkapcsolójával (a teljesítmény 3 rendszere):
I – *kis teljesítmény a kis helyiségeknek*
II – *közép teljesítmény a közép helyiségeknek*
I + II – *magas teljesítmény a nagy helyiségeknek*

TERMOSZTÁT SZABÁLYOZÁSA
Amikor a helyiségen levő hőmérséklet eléri a szükséges jelentést, lassan fordítsa a termosztát karját az óra járásával ellenkező irányban a működést jelző kikapcsolásáig.
A termosztát automatikusan támogat olyan módon állított hőmérsékletet. A átmeneti időszakban vagy a hideg napokban válaszhatja a melegítés közép szintjét, ez engedje meg a villamos energia takarékosságát.

Megjegyzések
- A működést jelző csak akkor világít, ha a helyiségen belül levő hőmérséklet lesz alacsonyabb, mint a termosztáttal állított.
- A helyiségben legyen jó hőszigetelés, más alkalomban a hideg levegőáramlás miatt a melegítő működése nem hozza a kívánt eredményeket.
- A szellőztető rések jól szellőztessenek, másként a termosztát helytelenül működhet.
- A működés után kapcsolja ki a radiátort és csatlakozza szét a hálózattól.

A MELEGÍTŐVENTILÁTOR BEKAPCSOLÁSA
A helyiség gyors melegítésére, használhatja a melegítőventilátort. Ennek érdekében kapcsolja át a melegítőventilátor tumbler-kapcsolóját (5) az „ON" állásba, ennél felvillan a tumbler-kapcsolóba beépített fényindikátor. Hogy kapcsolja ki a melegítőventilátort, kapcsolja át a tumbler-kapcsolót (5) az „OFF" állásba.

Fordítsa a figyelmét: A beépített melegítőventilátor működése során forró levegő száll ki. Hogy kerülje el az egési sebeket, ne hagyja, hogy a bőr érintse a forró levegőt.

MEGJEGYZÉS:
Az áthalyezhető melegítőventilátorok vannak rendelve a helyiség potlómelegítésére. Ezek nincs számítva az alap melegítő készülékekként működésre.

TISZTÍTÁS ÉS KARBANTARTÁS
Az olajradiátort rendszeresen törölje nedves ronggyal, hogy a por ne gyűljen össze a szekciók felületén.
- Kapcsolja ki a radiátort és csatlakozza szét a hálózattól, hagyja lehűlni és törölje a szekciók nedves ronggyal.
- Ne használja a lerdörzsölő mosószereket és az oldószereket.
- Kerülje el a szekciók felületén levő karcolásokat, ez vezethet a rozsda alakulásához.
- A melegítőventilátor rácsai tisztására használhatja a megfelelő rátéttel ellátott porszívót.

MŰSZAKI ADATOK
Tápellátás: 230 V ~ 50 Hz
Teljesítmény terjedelme:
800 W /1000 W /2000 W
Melegítőventilátor teljesítménye: 500 W
Melegítőterület: maximum 23 m^2

A gyártó fenntartja a jogát a készülék műszaki adatainak megváltoztatására külön értesítés nélkül.

A KÉSZÜLÉK ÉLETTARTAMA LEGALÁBB 5 ÉV

Garancia
A garancia részletes feltételeit megkaphatja a készüléket eladó márkaképviselőtől. A garancia időtartama alatt, bármilyen kifogás benyújtásakor, fel kell mutatni a számlát vagy a vételi igazolást.

CE *Az adott termék megfelel a 89/336/EEC Európai Közösség direktíva az elektromágneses összeférhetőséghez támasztott követelményeinek valamint a 73/23 EEC kisfeszültségű berendezésekre vonatkozó rendeletnek.*

2104.indd 1 07.06.2007 9:29:10

SRBSKI

ULJANI RADIJATOR

OPIS
1. Držač za prenos radijatora
2. Regulato režima rada s indikatorima rada
3. Termostat
4. Grejne sekcije
5. Tumbler za uključenje/isključenje toploventilatora (sa indikatorom rada)
6. Rešetka toploventilatora (vazdušna)
7. Rešetka dovoda toplog vazduha
8. Mesto za motanje mrežnog gajtana
9. Točkovi

UPURSTVO PO TEHNICI BEZBEDNOSTI
Molimo pažljivo pročitajte ovo uputstvo pre korišćenja radijatora i sačuvajte ga za dalje korišćenje.
- Izvadite radijator iz ambalaže i proverite ima li oštećenja. Ako ima nekih mehaničkih oštećenja, onda korišćenje radijatora je zabranjeno.
- Pre prvog uključenja ubedite se da je napon u mreži odgovara naponu uređaja.
- Da sprečite preopterećenost u električnoj mreži pratite da ne bi bili uključeni istovremeno nekoliko elektičnih uređaja visoke snažne potrebe.
- Mrežni gajtan ima „euroutikač", ubacite ga u utičnicu koja ima kontakt uzemljenja.
- Da smanjimo rizik nastanka požara nemojte koristiti adapter pri uključenju uređaja u električnu mrežu.
- Uljani radijator je namenjen samo sa rad u vertikalnom položaju.
- Rastojanje među lako zapaljivih materijala (nameštaja, jastuka, posteljine, papira, odeće, roletana i td.) i radijatorom mora da bude minimum 0,9 m.
- Da sprečite nastanak požara nemojte koristiti radijator za sušenje mokre odeće i td.
- Izbegavajte kontakte radijatora sa oštrim i tvrdim predmetima, što može prouzrokovati oštećenja na pokrivaču premazanom lakom i bojom.
- Nemojte dirati zagrejanu površinu uuređaja tokom rada.
- Nemojte ostavljati uređaj pez pažnje uključenim u mrežu. Uvek vadite utikač iz utičnice, kada ne koristite radijator ili pre njegovog održavanja.
- Za smanjenje rizika poraza električnom strujom nemojte koristiti radijator van prostorija ili na vlažnim površinama.
- Nemojte dirati utikač i telo radijatora vlažnim rukama.
- Nemojte koristiti radijator u prostorijama gde se čuva ili koriste lakoupaljive tečnosti kao što su benzin, rastvorači.
- Budite posebno pažljivi ako pored uključenog radijatora se nalaze deca ili lica sa ograničenim mogućnostima.
- Regularno proveravajte mrežni gajtan. Pri nalaženju mana u radijatoru ili mrežnom gajtanu nemojte koristiti uređaj.
- Ovaj model uljanog radijatora ima ugrađeni toploventilator. Zabranjuje se staviti tuđe stvari u rešetke toploventilatora (6 i 7 da sprečite poraz strujom, požar ili oštećenje uređaja.
- Da sprečite pozar treba pratiti da bi nisu bile blokirane ulazne i izlazne vazdušne rupuce (6 i 7).
- Ne treba ostavljati toploventilator uključenim kada spavate.
- Za menjanje mrežnog gajtana ili popravkuobraćajte se u servisni centar.

MERE BEZBEDNOSTI
- Nemojte koristiti radijator pored kada, duša, lavaboa ili bazena.
- Tokom prvog ulkjučenja uključite urežaj u režim maksimalne snage ne manje 2 sata. Tokom ovog vremena treba pošteno provetrite prostoriju za uklanjanje mirisa koji može da nastane od novog radijatora.
- Tresak uređaja pri prvog uključenja je potpuno normalna pojava.
  Nemojte koristiti uređaj u prostorijama ukupne površine manje 4 kv. m.

MONTIRANJE
- Izvadite radijator iz ambalaže.
- Okrenite telo radijatora pomoću regulatora dole.
- Smestite dva jarma u formi „U" mežu prve i druge sekcije so svake strane radijatora.
- Ubacite jarmi u rupice na plastinama sa točkovima.
- Učvrstite jarme okrenuvši po satnoj kazaljci.
- Ubacite u radijator točkove.

KORIŠĆENJE
Pre prvog uključenja ubedite se da je napon u mreži odgovara naponu uređaja. Uključajte radijator samo u utičnice sa nadežnom sistemom uzemljenja!
Za smanjenje rizika nastanka požara nemojte koristiti osigurače pri uključenju uređaja u električnu mrežu.

UKLJUČENJE
Ubacite utičnicu mrežnog gajtana. Okrenite držač termostata po satnoj kazaljci do kraja.
Uključite radijator pomoću regulatora režima (3 režima snage):
I - niski nivo snage za male prostorije;
II - srednji nivo snage za nevelike prostorije;
I+II - visokui nivo snage za velike prostorije.

REGULISANJE TERMOSTATA
Kada temperatura u prostoriji postiže neophodnog značenja, polako okrenite držač termostata protiv satne kazaljke do isključenja indikatora rada.
Određena na takav način temperatura biće automatski održavana termostatom. U prelazno vreme godine ili u vrlo hladni dani može izabrati srednji nivo zagrejanja koji ekonomi električnu energiju.

PRIMEDBE
- Indikator će svetiti samo u tom slučaju ako je temperatura u prostoriji niža nego određena termostatom.
- U prostoriji mora da bude dobra toploizolacija u protivnom slučaju zbog struje hladnog vazduha rad zagrevača neće dati željne rezultete.
- Ventilacione rupice moraju da se dobro proventivaju, u protivnom slučaju je moduća neispravnost termostat.
- Nakon rada isključite radijator i izvadite ga iz mreže.

UKLJUČENJE TOPLOVENTILATORA
Za brzo zagrejanje prostorije možete da koristite toploventilator. Okrenite tumbler za uključenje/isključenje toploventilatora (5) u položaj „ON" uz to će se uključiti ugrađeni u tumbler indikator mreže. Za isključenje toploventilatora okrenite tumbler (5) u položaj „OFF".

Obratite pažnju: U toku rada toploventilatora izlazi vrlo vrući vazduh. Da bi sprečite opekotine nemojte dopuštati kontakta vrućeg vazduha sa otkrivenim površinama kože.

PRIMEDBA:
Ugrađeni toploventilator je namenjen za dopunsko zagrejanje prostorija. On nije namenjen za rad kao osnovni grejni uređaj.

ČIŠĆENJE I NEGA
Uljani radijator treba regularno prati vlažnom tkaninom da bi izbeći skupljanje prašine na površini sekcija.
- Isključite radijator i izvadite ga iz mreže, dajte da se ohladi i operite sekcije vlažnom tkanonom.
- Nemojte koristiti abrazivne sredstva i rastvorače.
- Izbegavajte carapina na površini sekcija jer to može da prouzrokuje nastanak rđe.
- Za čišćenje rešetka toploventilatora može koristiti usisivač sa odgovarajućem dodatkom.

TEHNIČKE KARAKTERISTIKE
Napon napajanja: 230 V ~ 50 Hz
Dijapazona snage:800 W/1000 W/2000 W
Snaga toploventilatora: 500 W
Površina zagrejanja: do 23 kv. m

Proizvođač ostavlja za sobom pravo menjati karakteristike pribora bez prethodnog saopštenja.

MINIMALNO TRAJANJE PRIBORA JE 5 GODINE.

Garancija
Detaljnije uslove garancije možete dobiti u dileru, koji vam je prodao aparaturu.Prilikom bilo kog reklamiranja u toku garantnog roka, treba pokazati ček ili račun o kupovini.

Ovaj pribor odgovara traženoj elektromagnetskoj podudarnosti, postavljenoj direktivoj 89/336/EEC Savjeta Evrope i propisom 73/23 EEC o aparatima s niskim naponom.

POLSKI

GRZEJNIK OLEJOWY

OPIS
1. Uchwyt ułatwiający przemieszczanie grzejnika
2. Przełączniki trybów pracy ze wskaźnikami pracy
3. Termostat
4. Żeberka
5. Przełącznik włączania/ wyłączania termowentylatora (ze wskaźnikiem pracy)
6. Kratka termowentylatora(wlotu powietrza)
7. Kratka do doprowadzania ciepłego powietrza
8. Miejsce na nawinięcie przewodu sieciowego
9. Kółka

INSTRUKCJA BEZPIECZEŃSTWA
Prosimy o uważne przeczytanie niniejszej instrukcji obsługi przed rozpoczęciem użytkowania grzejnika olejnego i o zachowanie jej na przyszłość do wglądu.
- Całkowicie rozpakuj grzejnik i sprawdź czy nie posiada wad lub usterek. Przy wykryciu usterek mechanicznych nie wolno używać grzejnika.
- Przed pierwszym włączeniem upewnij się, że napięcie w sieci zasilającej odpowiada roboczemu napięciu urządzenia.
- Żeby uniknąć przeciążenia sieci zasilającej, nie podłączaj termowentylatora jednocześnie z innymi przyrządami elektrycznymi o dużej mocy do tego samego gniazda.
- Przewód zasilający wyposażony jest w „wtyczkę europejską „; włączaj do gniazda, które wyposażone jest w pewny system uziemienia.
- W celu uniknięcia pożaru nie używaj adapterów przy podłączeniu urządzenia do gniazda zasilającego.
- Grzejnik olejowy przeznaczony wyłącznie do pracy w pozycji pionowej.
- Grzejnik musi być oddalone od materiałów łatwopalnych (mebli, poduszek, pościeli, papieru, odzieży, zasłon itp.) na bezpieczną odległość wynoszącej nie mniej niż 0,9 m.
- W celu uniknięcia powstania pożaru nie używaj grzejnika do suszenia mokrej odzieży itp.
- Unikaj kontaktu grzejnika z ostrymi twardymi przedmiotami, ponieważ może to uszkodzić lakierowaną powlokę.
- W celu uniknięcia oparzeń nie dotykaj w czasie pracy nagrzanej powierzchni urządzenia.
- Nie zostawiaj bez nadzoru urządzenia, włączonego do sieci . Zawsze wyjmuj wtyczkę sieciową z gniazda, kiedy nie używasz grzejnika lub przed jego obsługą.
- W celu obniżenia ryzyka porażenia prądem elektrycznym nie używaj grzejnika poza pomieszczeniem lub na powierzchniach mokrych.
- Nie dotykaj wtyczki i obudowy grzejnika mokrymi rękami.
- Nie wolno używać grzejnika w miejscach, gdzie są używane oraz przechowywane benzyna, farby lub inne substancje łatwopalne.
- Szczególnie uważaj, gdy w pobliżu pracującego urządzenia są dzieci lub osoby niepełnosprawne.
- Regularnie sprawdzaj przewód zasilający. Przy wykryciu wad w grzejniku lub w nie używaj urządzenia.
- Niniejszy model grzejnika olejnego wyposażony jest we wbudowany termowentylator. W celu uniknięcia zagrożenia porażeniem prądem elektrycznym, nie wolno wkładać obcych przedmiotów do kratek (6 i 7) termowetylatora.
- W celu uniknięcia powstania pożaru, uważaj aby otwory wejściowe i wyjściowe powietrza nie były zablokowane (6 i 7).
- Nie zostawiaj włączonego termowentylatora w czasie snu.
- W celu wymiany przewodu zasilającego lub naprawy urządzenia, zgłoś się do autoryzowanego punktu serwisowego.

ŚRODKI OSTROŻNOŚCI
- Nie używaj grzejnika w pobliżu wanny, pryszznica, zlewozmywaka lub basenu.
- Przy włączeniu urządzenia w trybie maksymalnej mocy przynajmniej na 2 godziny Przez cały ten czas należy dobrze należy wietrzyć pomieszczenie w celu usunięcia zapachu, który może pojawić się z powodu uruchomienia nowego grzejnika.
- Pojawienie się trzasków przy pierwszym włączeniu jest zupełnie normalnym zjawiskiem
- Nie używaj urządzenia w pomieszczeniach, których powierzchnia jest mniejsza niż 4 m^2.

MONTAŻ
- Wyjmij grzejnik z opakowania.
- Obróć obudowę grzejnika wyłącznikami w dół.
- Umieść dwie "U"- kształtne klamry między perwszym a drugim żebierkiem z każdej strony grzejnika.
- Włóż klamry do otworów umieszczonych na płytach z kółkami.
- Umocuj klamry nakrętkami skrzydełkowymi obracając je zgodnie z ruchem wskazówek zegara.
- Postaw grzejnik na kółka.

UŻYTKOWANIE
Przed pierwszym włączeniem upewnij się, że napięcie w sieci elektrycznej odpowiada roboczemu napięciu urządzenia.
Podłączaj grzejnik wyłącznie do gniazd zasilających wyposażonych w pewny system uziemienia!
W celu uniknięcia ryzyka zagrożenia pożarem nie używaj adapterów podczas podłączenia urządzenia do gniazda zasilającego.

WŁACZANIE
Włóż wtyczkę przewodu zasilającego do gniazda elektrycznego. Obróć pokrętło termostatu zgodnie z ruchem wskazówek zegara w maksymalne położenie do oporu.
Włącz grzejnik za pomocą przełącznika trybów pracy (3 tryby mocy):
I – niski poziom mocy do niewielkich pomieszczeń;
II – średni poziom mocy do średnich pomieszczeń
I + II - wysoki poziom mocy do dużych pomieszczeń

REGULACJA TERMOSTATU
Gdy temperatura pomieszczenia osiągnie wymaganej wartości, powoli obróć pokrętło termostatu w kierunku przeciwnym do ruchu wskazówek zegara do wyłączenia wskaźnika pracy. Ustawiona w ten sposób temperatura będzie automatycznie podtrzymywana za pomocą termostatu. Podczas trwania okresu przejściowego lub w niezbyt zimne dni można wybierać średni poziom ogrzewania, co pozwoli zaoszczędzić energię elektryczną.

UWAGI
- Wskaźnik pracy będzie się świecić tylko w tym przypadku, gdy temperatura w pomieszczeniu jest poniżej ustawionej poprzez termostat.
- W pomieszczeniu powinna być dobra izolacja cieplna, w przeciwnym przypadku praca grzejnika nie będzie skuteczna z powody dopływu zimnego powietrza.
- Otwory wentylacyjne powinny być dobrze wietrzone, w przeciwnym przypadku może powodować to nieprawidłową pracę termostatu.
- Po zakończeniu pracy wyłącz grzejnik i odłącz go od sieci.

WŁĄCZANIE TERMOWENTYLATORA
Do szybkiego nagrzania pomieszczenia można używać termowentylatora. W tym celu przełącz przełącznik włączania/ wyłączania termowentylatora (5) w położenie «ON», w tym momencie zapali się wbudowany w przełącznik wskaźnik świetlny. Aby odłączyć termowentylator, przełącz przełącznik (5) w położenie «OFF».

Zwróć uwagę: W trakcie pracy termowentylatora wydostaje się mocno nagrzane powietrze. W celu uniknięcia poparzeń unikaj kontaktu wydostającego się gorącego powietrza z odkrytą skórą.

UWAGA
Wbudowany termowentylator przeznaczony jest do datkowego ogrzewania pomieszczeń. Nie jest przeznaczony do pracy jako podstawowe urządzenie grzejne.

CZYSZCZENIE I KONSERWACJA
Grzejnik olejowy należy regularnie przecierać wilgotną szmatką, aby uniknąć zbierania się kurzu na powierzchni żeberek.
- Wyłącz grzejnik i odłącz go od sieci, zaczekaj aż ostygnie i przetrzyj żeberka wilgotną szmatką.
- Nie używaj silnych środków myjących i rozpuszczalników.
- Unikaj zarysowania żeberek, ponieważ może to doprowadzić do pojawienia się rdzy.
- Do czyszczenia kratek termowentylatora można używać odkurzacza z odpowiednią nasadką.

CHARAKTERYSTYKI TECHNICZNE
Napięcie zasilające: 230 V ~ 50 Hz
Zakres mocy: 800 W /1000 W /2000 W
Moc termowentylatora: 500 W
Powierzchnia ogrzewania: do 23 m^2

Producent zastrzega sobie prawo zmiany charakterystyki urządzeń bez wcześniejszego zawiadomienia.

TERMIN PRZYDATNOŚCI URZĄDZENIA DO UŻYTKU POWYŻEJ 5 LAT.

Gwarancji
Szczegółowe warunki gwarancji, można otrzymać w punkcie sprzedaży, w którym nabyliście Państwo dane urządzenie. W przypadku zgłaszania roszczeń z tytułu zobowiązań gwarancyjnych, należy okazać rachunek lub fakturę poświadczające zakup.

Dany wyrób jest zgodny z wymaganiami odnośnie elektromagnetycznej kompatybilności, przewidzianej dyrektywą 89/336/EEC Rady Europy oraz przepisem 73/23 EEC o nizkowoltowych urządzeniach.

ČESKÝ

OLEJOVÝ RADIÁTOR

POPIS
1. Rukojeť pro snadné přenášení radiátoru
2. Přepínače režimů práce s indikátory provozu
3. Termostat
4. Ohřívací sekce
5. Přepínač zapnutí/vypnutí teploventilátoru (s indikátorem práce)
6. Mřížka teploventilátoru (ventilační)
7. Mřížka přívodu teplého vzduchu
8. Možnost namotání napájecího kabelu
9. Kolečka

BEZPEČNOSTNÍ POKYNY
Prosíme, pozorně si přečtěte tento návod, předtím než začnete používat olejový radiátor a uschovejte ho.
- Vybalte radiátor z krabice a zkontrolujte ho. Pokud najdete jakékoliv mechanické poškození, nepoužívejte přístroj.
- Před prvním zapnutím přístroje se ujistěte, že napětí v elektrické zásuvce odpovídá provoznímu napětí přístroje.
- Nezapínejte najednou několik přístrojů, které mají velkou spotřebu elektrické energie, hrozí přetížení sítě.
- Napájecí kabel je vybaven „euro vidlicí"; zapínejte jí do zásuvky, která má dobré uzemnění.
- Nepoužívejte adaptéry k zapnutí přístroje do zásuvky, předejdete tak možnosti vzniku požáru.
- Olejový radiátor musí pracovat pouze ve vertikální poloze.
- Vzdálenost mezi lehce vznětlivými látkami (nábytek, polštáře, povlečení, papír, šatstvo, závěsy atd.) a radiátorem musí být minimálně 0,9 m.
- Nepoužívejte radiátor k sušení mokrého šatstva atd.
- Dbejte na to, aby povrch radiátoru nepřicházel do styku s ostrými předměty, může to vést k jeho poškození.
- Pokud přístroj pracuje, nedotýkejte se jeho povrchu, předejdete tak možnosti vzniku popálenin.
- Pokud je přístroj zapnutý do zásuvky, nenechávejte ho bez dozoru. Pokud přístroj nepoužíváte, nebo ho plánujete čistit, vždy ho vypínejte ze zásuvky.
- Nepoužívejte radiátor venku nebo na mokrém porvchu, hrozí nebezpeční úrazu elektrickým proudem.
- Nedotýkejte se vidlice napájecího kabelu a povrchu radiátoru mokrýma rukama.
- Nepoužívejte radiátor v místech, kde jsou uskladněny, nebo se používají lehce vznětlivé kapaliny, například benzín nebo ředidla.
- Buďte obvzlášť opatrní, pokud se v blízkosti pracujícího přístroje nachází děti nebo osoby s ohraničenými schopnostmi.
- Pravidelně kontrolujte stav napájecího kabelu.
  Pokud naleznete jakákoliv poškození radiátoru nebo napájecího kabelu, nepoužívejte přístroj.
- Tento typ olejového ventilátoru je vybaven zabudovaným teploventilátorem. Je zakázáno strkat jakékoliv předměty do mřížek teploventilátoru (6 a 7), předejdete tím možnosti vzniku úrazu elektrickým proudem, požáru nebo poškození přístroje.
- Dbejte na to, aby nebyly zablokovány vstupní a výstupní ventilační otvory (6 a 7).
- Nenechávejte ventilátor zapnutý, pokud spíte.
- K výměně napájecího kabelu nebo k opravě přístroje se obraťte na autorizované servisní středisko.

DŮLEŽITÁ UPOZORNĚNÍ
- Nepoužívejte radiátor v blízkosti vany, sprchy, umyvadel nebo bazénů.
- Při prvním zapnutím nechte přístroj pracovat v režimu maximálního výkonu ne méně než 2 hodiny. V průběhu jeho práce nezapomeňte dobře provětrávat místnost, tím odstraníte zápach, který se může objevit, pokud je radiátor nový.
- Praskání v přístroji při jeho prvním zapnutím je absolutně normální.
- Nepoužívejte přístroj v místech, které mají plochu menší než 4 m^2.

SESTAVENÍ
- Vybalte radiátor z krabice.
- Otočte radiátor tak, aby přepínače směřovaly dolů.
- Spojte dvě spojky ve tvaru "U" mezi prvním a druhým žebrem s každé strany radiátoru
- Vsuňte spojky do otvorů na destičkách s kolečky.
- Upevněte spojky «závity», jejich otočením po směru hodinových ručiček.
- Postavte radiátor na kolečka.

POUŽÍVÁNÍ
Před prvním zapnutím, se ujistěte, že napětí ve Vaší zásuvce odpovídá provoznímu napětí přístroje.
Přístroj zapínejte pouze do zásuvek s uzemněním! Nepoužívejte adaptéry při zapínání přístroje do zásuvky, předejdete tak možnosti vzniku požáru.

ZAPNUTÍ
Zapněte přístroj do zásuvky. Otočte ručičkou termostatu po směru hodinových ručiček do maximálního položení nadoraz. Zapněte radiátor přepínačem režimů práce (3 režimy výkonu):
I – nízká úroveň výkonu, používá se v malých prostorech;
II – střední úroveň výkonu, používá se ve středních prostorech;
I + II – vysoká úroveň výkonu, používá se ve velkých prostorech.

MOŽNOST REGULACE TERMOSTATU
Jakmile teplota v místnosti dosáhne potřebné hodnoty, pomalu otočte ručičkou termostatu proti směru hodinových ručiček do vypnutí indikátoru provozu. Takovým způsobem nastavená teplota bude termostatem automaticky udržována. Ušetříte na poplatcích za elektřinu, pokud budete v nepříliš studené dny na přístroji nastavovat střední úroveň ohřevu.

UPOZORNĚNÍ
- Indikátor provozu bude svítit pouze v tom případě, pokud je teplota v místosti nížší než nastavená hodnota.
- V místnosti musí být dobrá tepelná izolace, pokud tomu tak není, provoz radiátoru nepřinese žádný efekt.
- Ventilační otvory se musí dobře provětrávat, pokud tomu tak není, hrozí špatná práce termostatu.
- Po skončení práce vypněte radiátor a vytáhněte napájecí kabel ze zásuvky.

ZAPNUTÍ TEPLOVENTILÁTORU
Pokud chcete dosáhnout rychlého oteplení v místnosti, použijte teploventilátor. Nastavte přepínač zapnutí /vypnutí teploventilátoru (5) do položení «ON», rozsvítí se světelný indikátor, který je vbudovaný do přepínače. Pokud chcete vypnout teploventilátor, přepněte přepínač (5) do položení «OFF».

Všimněte si: Pokud přístroj pracuje, vychází z něho silně ohřátý vzduch. Nedopouštějte kontakt vycházejího horkého vzduchu s kůží.

UPOZORNĚNÍ:
Zabudovaný teploventilátor je určen pouze k doplňujícímu ohřevu prostorů. Není určen jako hlavní vytápěcí přístroj.

ČIŠTĚNÍ A ÚDRŽBA
Protírejte olejový radiátor pravidelně vlažnou tkání, nenechávajte prach osedávat na povrchu žeber.
- Vypněte radiátor a vytáhněte ho ze zásuvky, nechte ho vychladnou a protřete žebra vlažnou tkání.
- Nepoužívejte abrazivní čistící prostředky a ředidla.
- Buďte opatrní při používání přístroje, škrábance utržené při používání, mohou časem vyvolat korozi.
- K čištění mřížek teploventilátoru může te použít vysavač s potřebnou násadkou.

TECHNICKÉ ÚDAJE
Napětí napájení: 230 V ~ 50 Hz
Možnosti výkonu:800 W /1000 W /2000 W
Příkon teploventilátoru: 500 W
Prostor ohřevu: do 23 m^2

Výrobce si vyhrazuje právo měnit technické charakteristiky přístrojů bez předchozího upozornění.

ŽIVOTNOST PŘÍSTROJE MINIMÁLNĚ 5 LET

Záruka
Podrobné záruční podmínky poskytne prodejce přístroje. Při uplatňování nároků během záruční lhůty je třeba předložit doklad o zakoupení výrobku.

Tento výrobek odpovídá požadavkům na elektromagnetickou kompatibilitu, stanoveným direktivou 89/336/EEC a předpisem 73/23/EEC Evropské komise o nízkonapěťových přístrojích.

УКРАЇНЬСКИЙ

Масляний радіатор

ОПИС
1. Ручка для перенесення радіатора
2. Перемикачі режимів роботи з індикаторами роботи
3. Термостат
4. Нагрівальні секції
5. Тумблер увімкнення/вимкнення тепловентилятора (з індикатором роботи)
6. Решітка тепловентилятора (вхідна)
7. Решітка подачі теплого повітря
8. Місце для намотування мережевого шнуру
9. Колеса

ІНСТРУКЦІЯ З ТЕХНІКИ БЕЗПЕКИ
Будь-ласка, уважно прочитайте дану інструкцію перед тим, як користуватися масляним радіатором, і збережіть її для подальшого звернення до неї.
- Повністю розпакуйте радіатор і перевірте його на наявність пошкоджень. При наявності механічних пошкоджень забороняється використання радіатора.
- Перед першим увімкненням переконайтесь, що напруга електричної мережі відповідає робочій напрузі приладу.
- Задля уникнення перенавантаження електричної мережі не вмикайте одночасно декілька приладів з великою споживаною потужністю.
- Мережевий шнур оснащений "євровилкою"; вмикайте її в розетку, що має надійний контакт заземлення.
- Задля уникнення ризику виникнення пожежі не використовуйте перехідники при підключенні приладу до електричної розетки.
- Масляний радіатор призначений для роботи тільки у вертикальному положенні.
- Відстань між легкозаймистими матеріалами (меблями, подушками, постільною білизною, папером, одягом, гардинами і т.п.) та радіатором повинна складати щонайменше 0,9 м.
- Задля уникнення виникнення пожежі не використовуйте радіатор для сушіння мокрого одягу і т.д.
- Уникайте контакту поверхні радіатора з гострими і твердими предметами, так як це може призвести до пошкодження лакофарбового покриття.
- Задля уникнення опіків не торкайтесь під час роботи до нагрітої поверхні приладу.
- Не залишайте прилад без нагляду, увімкненим в мережеву розетку. Завжди виймайте мережеву вилку з розетки, коли не користуєтесь радіатором або перед його обслуговуванням.
- Для зниження ризику ураження електричним струмом не використовуйте радіатор поза приміщеннями або на мокрих поверхнях.
- Не торкайтесь до мережевої вилки і до корпусу радіатора мокрими руками.
- Не користуйтесь радіатором в приміщеннях, де зберігаються або використовуються легкозаймисті рідини, такі як бензин, розчинники.
- Будьте особливо уважні, якщо поряд з приладом, що працює, знаходяться діти або особи з обмеженими можливостями.
- Регулярно перевіряйте мережевий шнур. При виявленні дефектів в радіаторі або мережевому шнурі не використовуйте пристрій.
- Дана модель масляного радіатора оснащена вбудованим тепловентилятором. Забороняється вставляти сторонні предмети в решітки тепловентилятора (6 і 7), щоб уникнути ураження струмом, пожежі або пошкодження пристрою.
- Задля уникнення пожежі слід слідкувати за тим, щоб не були заблоковані вхідні і вихідні повітряні отвори (6 і 7).
- Не слід залишати тепловентилятор увімкненим на час сну.
- Для заміни мережевого шнура або ремонту пристрою зверніться до авторизованого сервісного центру.

ЗАХОДИ БЕЗПЕКИ
- Не користуйтесь радіатором поблизу ванн, душу, раковин або басейнів.
- При першому увімкненні увімкніть прилад в режим максимальної потужності не менше ніж на 2 години. Весь цей час слід добре провітрювати приміщення для видалення запаху, який може з'явитись від нового радіатора.
- Потріскування приладу при першому увімкненні є абсолютно нормальним явищем.
- Не використовуйте прилад в приміщеннях, площа яких менше 4 $м^2$.

ЗБИРАННЯ
- Дістаньте радіатор з упаковки.
- Переверніть корпус радіатора перемикачами донизу.
- Помістіть два "U"-подібних хомути між першою і другою секцією з кожної сторони радіатора.
- Вставте хомути в отвори на пластинах з колесами.
- Закріпіть хомути «барашками», повернувши їх за годинниковою стрілкою.
- Поставте радіатор на колеса.

ЕКСПЛУАТАЦІЯ
Перед першим увімкненням переконайтесь, що напруга електричної мережі відповідає робочій напрузі приладу.
Підключайте радіатор тільки до розеток з надійною системою заземлення!
Задля уникнення ризику виникнення пожежі не використовуйте перехідники при підключенні приладу до електричної розетки.

УВІМКНЕННЯ
Вставте вилку мережевого шнура в електричну розетку. Поверніть ручку термостату за годинниковою стрілкою в максимальне положення до упору. Увімкніть радіатор перемикачем режимів роботи (3 режими потужності):
I - низький рівень потужності для невеликих приміщень;
II - середній рівень потужності для середніх за розміром приміщень;
I + II - високий рівень потужності для великих приміщень .

РЕГУЛЮВАННЯ ТЕРМОСТАТУ
Коли температура в приміщенні досягне необхідного значення, повільно поверніть ручку термостату проти годинникової стрілки до вимкнення індикатора роботи. Встановлена таким чином температура буде автоматично підтримуватись термостатом. В перехідний час року або ж в не дуже холодні дні можна вибирати середній рівень нагрівання, що дозволить заощадити електроенергію.

ПРИМІТКИ
- Індикатор роботи буде горіти тільки в тому випадку, якщо температура в приміщенні, нижче встановленої термостатом.
- В приміщенні повинна бути хороша теплоізоляція, інакше із-за притоку холодного повітря, робота обігрівача не принесе бажаних результатів.
- Вентиляційні отвори повинні добре провітрюватись, інакше можлива неправильна робота термостату.
- Після закінчення роботи вимкніть радіатор і відключіть його від мережі.

УВІМКНЕННЯ ТЕПЛОВЕНТИЛЯТОРА
Для швидкого нагрівання приміщення, ви можете скористатися тепловентилятором. Для цього, переключіть тумблер увімкнення/вимкнення тепловентилятора (5) у положення «ON», при цьому загориться вбудований в тумблер світловий індикатор. Щоб відключити тепловентилятор, переключіть тумблер (5) в положення «OFF».

Зверніть увагу: В процесі роботи вбудованого тепловентилятора виходить сильно нагріте повітря. Задля уникнення опіків не допускайте попадання гарячого повітря, що виходить, на відкриті ділянки шкіри.

ПРИМІТКА:
Вбудований тепловентилятор призначений для додаткового обігріву приміщень. Він не розрахований на роботу як основний обігрівальний прилад.

ЧИЩЕННЯ ТА ДОГЛЯД
Масляний радіатор слід регулярно протирати вологою тканиною, щоб уникнути накопичення пилу на поверхні секцій.
- Вимкніть радіатор і відтключіть його від мережі, дайте йому охолонути і протріть секції вологою тканиною.
- Не використовуйте абразивні миючі засоби і розчинники.
- Уникайте подряпин на поверхні секцій, так як це може призвести до появи іржі.
- Для чищення решіток тепловентилятора можна скористатися пилососом з відповідною насадкою.

ТЕХНІЧНІ ХАРАКТЕРИСТИКИ
Напруга живлення: 230 В ~ 50 Гц
Діапазон потужності:
800 Вт /1000 Вт /2000 Вт
Потужність тепловентилятора: 500 Вт
Площа обігріву: до 23 $м^2$

Виробник залишає за собою право змінювати характеристики приладу без попереднього повідомлення.

ТЕРМІН СЛУЖБИ ПРИЛАДУ НЕ МЕНШ 5-ТИ РОКІВ

Гарантія
Докладні умови гарантії можна отримати в дилера, що продав дану апаратуру. При пред'явленні будь-якої претензії протягом терміну дії даної гарантії варто пред'явити чек або квитанцію про покупку.

Даний виріб відповідає вимогам до електромагнітної сумісності, що пред'являються директивою 89/336/ЄЕС Ради Європи й розпорядженням 73/23 ЄЕС по низьковольтних апаратурах.

БЕЛАРУСКІ

МАСЛЯНЫ РАДЫЯТАР

АПІСАННЕ
1. Ручка для перамяшчэння радыятара
2. Пераключальнікі рэжымаў работы з індыкатарамі работы
3. Тэрмастат
4. Награвальныя секцыі
5. Тумблер уключэння/выключэння цеплавентылятара (з індыкатарам работы)
6. Рашотка цеплавентылятара (паветразаборная)
7. Рашотка падачы цеплага паветра
8. Месца для намоткі сеткавага шнура
9. Колы

КІРАЎНІЦТВА ПА ТЭХНІКЕ БЯСПЕКІ
Калі ласка, уважліва прачытайце даддзеную інструкцыю перад тым, як карыстацца масляным радыятарам, і захавайце яе для звяртання да яе ў далейшым.
- Поўнасцю распакуйце радыятар і праверце яго на наяўнасць пашкоджанняў. Пры наяўнасці механічных пашкоджанняў забараняецца выкарыстоўванне радыятара.
- Перад першым уключэннем пазбегніцеся, што напружданне электрычнай сеткі адпавядае працоўнаму напружданню прыбора.
- Каб пазбегнуць перагрузкі электрычнай сеткі не ўключайце адначасова некалькі прыбораў з вялізнай спажыванай магутнасцю.
- Сеткавы шнур аснашчан "еўравілкай"; уключайце яе ў разетку, маючую трывалы кантакт зазямлення.
- Каб пазбегнуць рызыкі ўзнікнення пажара не выкарыстоўвайце пераходнікі пры падключэнні прыбора к электрычнай разетке.
- Масляны радыатар прызначаны для работы толькі ў вертыкальным становішчы.
- Адлегласць паміж лёгкімі на загаранне матэрыяламі (мебеллю, падушкамі, пасцельнай бялізнай, паперай, адзежай, шторамі і г.д.) і радыятарам павінна састаўляць як мінімум 0,9 м.
- Каб пазбегнуць узнікнення пажара не выкарыстоўваце радыятар для сушкі мокрай адзежы і г.д.
- Пазбегайце кантакта паверхні радыятара з вострымі і цвёрдымі прадметамі, гэта можа прывесці да пашкоджання лакакрасачнага пакрыцця.
- Каб пазбегнуць апёкаў не дакранайцеся ў час работы да нагрэтай паверхні прыбора.
- Не пакідайце прыбор без дагляду, уключаным у сеткавую разетку. Заўсёды вымайце сеткавую вілку з разеткі, калі не карыстаецеся радыятарам, ці перад яго абслугоўваннем.
- Для зніжэння рызыкі ўдара электрычным токам не выкарыстоўвайце радыятар па-за памяшканняў ці на мокрых паверхнях.
- Не дакранайцесяда сеткавай вілкі і да корпуса радыятара мокрымі рукамі.
- Не карыстайцеся радыятарам у памяшканнях, дзе захоўваюцца ці выкарыстоўваюцца легкаўзгараючыя вадкасці, такія як бензін, растваральнікі.
- Будзьце асабліва ўважлівы, калі радам з працуючымі прыборамі знаходзяцца дзеці ці людзі з абмежаванымі магчымасцямі.
- Рэгулярна правярайце сеткавы шнур. Пры абнаружэнні дэфектаў у радыятары ці сеткавым шнурэ не выкарыстоўвайце ўстройванне.
- Дадзеная мадэль маслянага радыятара аснашчана ўмацаваным цеплавентылятарам. Забараняецца ўстаўляць пастаронныя прадметы ў рашоткі цеплавентылятара (6 і 7), кааб пазбегнуць паражэння токам, пажара ці пашкоджання ўстройвання.
- Каб пазбегнуць пажара неабходна сачыць, каб не былі заблакіраваны ўваходныя і выходныя паветраныя адтуліны (6 і 7).
- Не трэба пакідаць цеплавентылятар уключаным на час сна.
- Для замены сеткавага шнура ці рамонта ўстройвання звярніцеся ў аўтарызаваны сэрвісны цэнтр.

МЕРЫ ПРАДАСЦЯРОГІ
- Не карыстайцеся радыятарам паблiз ванн, душа, ракаван ці басейнаў.
- Пры першым уключэнні ўключыце прыбор у рэжым максімальнай магутнасці не меньш чым на 2 гадзіны. Увесь гэты час трэба добра праветрываць памяшканне для знішчэння паха, які можа паявіцца ад новага радыятара.
- Патрэскванне прыбора пры першым уключэнні з'яўляецца зусім нармальнай з'явай.
- Не выкарыстоўвайце прыбор у памяшканнях, плошча якіх меньш 4 $м^2$.

ЗБОРКА
- Вымце радыятар з упакоўцы.
- Перавярніце корпус радыятара пераключальнікамі ўніз.
- Сумясціце два "U"-абразных хамута паміж першай і другой секцыяй з кожнай старонцы радыятара.
- Устаўце хамуты ў адтуліны на пластынах з коламі.
- Замацуйце хамуты «барашкамі», паварнуў іх па гадзіннікавай стрэлке.
- Пастаўце радыятар на колы.

ЭКСПЛУАТАЦЫЯ
Перад першым уключэннем пазбегніцеся, што напружданне электрычнай сеткі адпавядае працоўнаму напружданню прыбора.
Падключайце радыятар толькі к разеткам з трывалай сістэмай зазямлення!
Каб пазбегнуць рызыка ўзнікнення пажара не выкарыстоўвайце пераходнікі пры падключэнні прыбора к электрычнай разетке.

УКЛЮЧЭННЕ
Устаўце вілку сеткавага шнура ў электрычную разетку. Павярніце ручку тэрмастата па гадзіннікавай стрэлке ў максімальнае становішча да ўпора.
Уключыце радыятар пераключальнікам рэжымаў работы (3 рэжыма магутнасці):
I - нізкі ўзровень магутнасці для невялікіх памяшканняў;
II - сярэдні ўзровень магутнасці для сярэдніх па размеру памяшканняў;
I + II - высокі ўзровень магутнасці для вялікіх памяшканняў.

РЭГУЛІРОЎКА ТЭРМАСТАТА
Калі тэмпература ў памяшканні дасягне неабходнага значэння, марудна павярніце ручку тэрмастата супраць гадзіннікавай стрэлкі да выключэння індыкатара работы. Устаноўленая такім чынам тэмпература будзе автаматычна падтрымлівацца тэрмастатам. У пераходны час года ці ў не вельмі халодныя дні магчыма выбіраць сярэдні ўзровень нагрэва, што дазволіць сэканоміць электраэнэргію.

ЗАЎВАГІ
- Індыкатар работы будзе гарэць толькі ў тым выпадку, калі тэмпература ў памяшканні, ніжэй установленай тэрмастатам.
- У памяшканні павінна быць добрая цеплаізаляцыя, у іншым выпадку з-за прытока халоднага паветра, работа абагравальніка не прынясе жадаемых рэзультатаў.
- Венціляцыйныя адтуліны павінны добра праветрывацца, бо магчыма неправільная работа тэрмастата.
- Пасля заканчэння работы выключыце радыятар і адключыце яго ад сеткі.

УКЛЮЧЭННЕ ЦЕПЛАВЕНТЫЛЯТАРА
Для хуткага нагрэва памяшкання, вы можаце выкарыстоўваць цеплавентылятар. Для гэтага, пераключыце тумблер уключэння/выключэння цеплавентылятара (5) у становішча «ON», пры гэтым загарыцца ўмацаваны ў тумблер светавы індыкатар. Каб адключыць цеплавентылятар, пераключыце тумблер (5) у становішча «OFF».

Звярніце ўвагу: У працэсе работы ўмацаванага цеплавентылятара выходзіць моцна нагрэтае паветра. Каб пазбегнуць апёкаў не дапускайце пападання выходзячага гарачага паветра на адчыненыя ўчасткі скуры.

ЗАЎВАГА
Умацаваны цеплавентылятар прызначаны для дадатковага абагрэва памяшканняў. Ён не разлічан на работу ў якасці асноўнага абагравальнага прыбора.

ЧЫСТКА І ДОГЛЯД
Масляны радыятар трэба рэгулярна праціраць вільготнай тканню, каб пазбегнуць збірання пылу на паверхні секцый.
- Выключыце радыятар і адключыце яго ад сеткі, дайце яму астыць і пратрыце секцыі вільготнай тканню.
- Не выкарыстоўвайце абразіўныя мыючыя сродкі і растваральнікі.
- Пазбягайце драпін на паверхні секцый, так як гэта можа прывесці к паяўленню ржаўчыны.
- Для чысткі рашотак цеплавентылятара можна выкарыстоўваць пыласос з адпаведнай насадкай.

ТЭХНІЧНЫЯ ХАРАКТАРЫСТЫКІ
Напружанне сілкавання: 230 В ~ 50 Гц
Дыяпазон магутнасці:
800 Вт /1000 Вт /2000 Вт
Магутнасць цеплавентылятара: 500 Вт
Плошча абагрэва: да 23 $м^2$

Вытворца пакідае за сабой права змяняць характарыстыкі прыборау без папярэдняга паведамлення.

ТЭРМІН СЛУЖБЫ ПРЫБОРА НЕ МЕНШ ЗА 5 ГОД

Гарантыя
Падрабязнае апісанне умоў гарантыйнага абслугоўвання могут быць атрыманы у таго дылера, ў якога была набыта тэхніка. Пры звароце за гарантыйным абслугоўваннем абавязкова павінна быць прад'яўлена купчая альбо квітанцыя аб аплаце.

Дадзены выраб адпавядае патрабаванням ЕМС, якія выказаны ў дырэктыве ЕС 89/336/ЕЕС, і палажэнням закона аб прытрымліванні напружання (73/23 ЕС)

العربية

مشعاع زيتي

الوصف
1. مقبض لتحريك المشعاع
2. مفاتيح انظمة العمل مع مؤشرات للعمل
3. ترموستات
4. قسم التدفئة
5. مفتاح تشغيل \ اغلاق السخان المروحة مع مؤشر للعمل
6. شبكة السخان المروحة
7. شبكة خروج الهواء الدافئ
8. مكان لطي سلك الشبكة
9. العجل

إجراءاتِ الأمان
رجاءً، أقرأْ الأمر المُعطى قبل إستعمال المشعاعَ الزيتي، واحفظه للاسترشاد به لاحقاً
- يَفْتحُ بالكامل المشعاع ويَفْحصُه من وجود الأضرار. في حالةِ وجود الأضرار الميكانيكية .إستعمال المشعاع محرَمُ
- قَبْلَ التشغيل الأولَ كن متأكداً ان ضغط شبكةِ الكهرباء تُقابلُ ضغط عمل الجهاز
المسافة بين الاثاث الخشبي (الاثاث ، الوسائد ، اغطية الاسرة ، الورق ، الملابس الخ.) والشبكة الخلفية للمدفئة ليس اقل من 0.9 متر
- لكي يَمْنعَ حدوثَ نار لا تَستعملُ مشعاع .لتَجفيف الملابس الرطبةِ، الخ
- يَتفادى إتصالَ سطح المشعاعِ إلى المواضيع الحادّةِ والقويّةِ كما هي يُمْكِنُ أَنْ تُؤدّي إلى ضرر طلاء لمعة الهيكل
- لكي يَمْنعَ الحروقَ لا تلمَسُّ سطح هيكل أثناء العمل
- لا يَتْركْ الجهاز بدون الإشراف،عندما يكون موصل في مقبس الشبكة. يَأْخذُ دائماً سدادة شبكةِ مِنْ المقبس عندما لا يَستعملُ المشعاع، .أو قبل خدمتِه
لا تلمس سدادة شبكةِ او هيكل الجهاز مشعاع - بالأيدي المبتلة
يُحرّمُ لإسْتِعْمال السخّان المروحي في أماكن التطبيق وخزن الغازولين، أطلية أو سوائل - قابلة للاشتعال
- إجراءات سلامة خاصّة يَجِبُ أَنْ تُلاحظ عندما السخّان المروحي
يستعمل من قبل الأطفال أو العاجزين، أو قُرْب إليهم، أو عندما السخّان المروحي يُتْرَكُ مُتضمّن بدون إشراف
-ُحرّمُ لتَضْمين وإسْتِعْمال السخّان المروحي إذا سدادةِ سلك الشبكةِ معابُة , سلك شبكةِ إذا يَعْملُ السخّان المروحي بالعيوبِ، في هذه الحالةِ عليك التوجه الي مركز الخدمةِ المصدّق للمراقبةِ وتصليح الجهاز
النموذج المُعطى لمشعاع الزيت مُجَهَّزُ مِن بنَى في السخّان المروحي. هو يُحرّمُ إدْخال المواضيع الغريبةِ إلى مشابكِ السخّان مروحي (6 و7) لتَجنُّب الصدمة مِن قِبل التيار , الحريق أو ضرر الأداةِ
لتجنب حدوث حريق تأكد ان ، المدخل وفتحاتَ التهويه (6 و7) غير مسدودة
ليسَ ضروريَ تَرْك السخّان مروحي يعمل وقت النوم

قواعد الامان
لا يَستعملُ السخّان المروحي في الحمّاماتِ أو . المباني المماثلةِ متزايدة الرطوبة.
في الإدراج الأول يَتضمّنُ الأداةَ في نمط القدرةِ الأعلى ليستْ أقل مِنْ السّاعة الثّانية. كُلّ هذا الوقتِ يَجِبُ أَنْ يَهوّي جيّدة
- مسلّمة لإزالةِ رائحة التي يُمْكِنُ أَنْ تَظْهرَ مِنْ مشعاع جديد.
- طقطقة الأداةِ في الإدراج الأول ظاهرةُ طبيعية جداً ، لاتستخدم الجهاز في الغرف التي تقل عن 4،5 متر مربع.

التجميع
خذ المشعاع من العلبة ، ضع 2 من الارفف بين قسمين من كل جزء من المشعاع

العملية
قَبْلَ التشغيل الأولَ كن متأكداً ان ضغط شبكةِ الكهرباء تُقابلُ ضغط عمل الجهاز
الحق سدادة سلك الشبكةِ إلى المقبس، لمنع الاصابة بصدمة التيار الكهربي كن متاكد ان التجويف الموصل به السخان ليس موصلاً به اجهزة اخري ذات قدرة تشغيل عالية

التشغيل
الحق سدادة سلك الشبكةِ إلى المقبس ادر مقبض الترموستات اتجاه عقارب الساعة في الحد الاقصي عكس التوقف
شغل المشعاع بواسطة انظمة العمل الثلاثة للقدرة
I - مستوي منخفض لغرف صغيرة
II - مستوي متوسط لغرف منوسطة
I + II - مستوي عالي من القدرة للغرف الكبيرة

تدعيم الحرارة
في تركيبِ إنتباهِ دَفْع درجةِ الحرارة إلى مؤشراتِ درجة الحرارة إذا يُشرقُ المؤشرَ بشكل ثابت، يَعْني، بأنّ درجة الحرارة في الغرفة مُؤَسَّسةُ أعلى؛ في هذه الحالةِ، عنصر تدفئة السخّان المروحي سوف لنْ يَنضمَّ إليه. المؤشر الغَامِز لدرجةِ الحرارة يُحدّدُ بأنّ . عنصرَ التدفئة يُتضمّنُ وهناك تدفئة الغرفة عندما درجة الحرارة المسلّمة (غرفة) . سَتَصِلُ مجموعة، مؤشر درجةِ الحرارة سَيُشرقُ ثابت وعنصرَ التدفئة سَيَكُونُ منقطع. في النقصان (تخفيض) في درجةِ الحرارة . في المسلّمة (غرفة) عمليةَ سَيَكُونُ متكرّرة

تشغيل السخّان المروحي
للتدفئة السريعةِ للغرفة، يُمْكِنُ أَنْ تَستغلَّ السخّان المروحي. لهذا الغرض، يضط مفتاح التشغيل \ الاغلاق للسخّان المروحي (5) في الموقع "تشغيل"، هكذا المؤشر الخفيف في المفتاح المفصلي سَيضيئُ. لفَصْل السخّان المروحي،اعد ضبط المفتاح المفصلي (5) في "الموقع "اغلاق
إنتباه : أثناء عمل السخّان المروحي بقوة يتدفق الهواء. لكي يَمْنعَ الحروقَ لا يفترضُ توجي الهواءِ الساخن على المواقع المفتوحةِ من الجلد

الملاحظة
السخّان المروحي مقصود لمباني التدفئة الإضافية للغرف ، لم يهيأ للعمل كأداة للتدفئة الأساسية
لتنظيف مشابك السخّان مروحي يمكن . إستغلال مكنسة كهربائية مع خرطوم مناسب

العناية والخدمة
قبل تنظيف المشعاع يَطفئه وتأخذُ سدادة سلك . .الشبكةِ مِنْ المقبس
.يَمْسحُ الجهازَ من الخارج تُجففُ بنسيجٍ ناعمٍ .
يُحرّمُ لإسْتِعْمال منظفات قاسية لتنظيف . .الهيكل
يُحرّمُ غَطْس هيكل السخّان المروحي في الماءِ . أو أيّ سوائل أخرى، لا يَفترضُ ضربةَ الماءِ داخل حالة الأداةِ لكي تَمْنعَ خطرَ صدمة بالتيار .الكهربائي
للتنظيف فتحات على الحائط الخلفي للسخّان . المروحي هو محتملُ للإسْتِغْلال مكنسة .كهربائية مَع خرطوم مطابق
بعد التنظيف ضع السخّان مروحي في مكان . .الخزن بعد ان يُجففُ
لا يَفترضُ إتصال السلك الكهربائي مِنْ . .المواضيع الحادّةِ
قبل الإدراج اللاحق للسخّان المروحي . .يَفْحصُ نفعه و شرط عزلةِ سلك الشبكةِ

المواصفات
ضغط (التلقيم) : 230 في ~ 50 هيرتز
مستوي القدرة:800 فولت / 1000 فولت /2000 فولت
قدرة السخان المروحة 500 فولت
منطقة التدفئة تصل الي : 23 متر مربع

للمنتِج الحق في تغيير الخصائص الفنية دون إشعار مسبق.

مدة خدمة الجهاز 5 سنوات على الأقل.

ضمان
قد تحصل على الوصف المتكامل للتأمين بضمان الاجهزة من البائع الذي تم شراء البضاعة منه. عند طلب التأمين بضمان يجب تقديم إيصال دفع ثمن البضاعة.

تتناسب هذه البضاعة لطلبات " EMC " المشار اليها في امر EEC /336/89 وقانون مراقبة الجهد الكهربائي (23/73/ EEC)

Vitek

VT-2104 BK

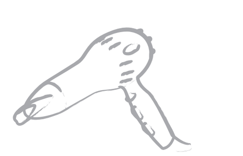

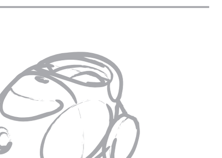

MANUAL INSTRUCTION

GB MANUAL INSTRUCTION 2
DE DIE BETRIEBSANWEISUNG 3
RUS ИНСТРУКЦИЯ ПО ЭКСПЛУАТАЦИИ 4
KZ ПАЙДАЛАНУШЫҒА НҰСҚАУ 5
BG ИНСТРУКЦИЯ ЗА ЕКСПЛОАТАЦИЯ 6
HU HASZNÁLATI ÚTMUTATÓ 7
SCG UPUSTVO ZA UPOTREBU 8
PL INSTRUKCJA OBSŁUGI 9
CZ NÁVOD K POUŽITÍ 10
UA ІНСТРУКЦІЯ З ЕКСПЛУАТАЦІЇ 11
BEL ІНСТРУКЦЫЯ ПА ЭКСПЛУАТАЦЫІ 12
AR تعليمات الاستخدام 13

www.vitek-aus.com

GB
A production date of the item is indicated in the serial number on the technical data plate. A serial number is an eleven-unit number, with the first four figures indicating the production date. For example, serial number 0606xxxxxxx means that the item was manufactured in June (the sixth month) 2006.

DE
Das Produktionsdatum ist in der Seriennummer auf dem Schild mit technischen Eigenschaften dargestellt. Die Seriennummer stellt eine elfstellige Zahl dar, die ersten vier Zahlen bedeuten dabei das Produktionsdatum. Zum Beispiel bedeutet die Seriennummer 0606xxxxxxx, dass die Ware im Juni (der sechste Monat) 2006 hergestellt wurde.

RUS
Дата производства изделия указана в серийном номере на табличке с техническими данными. Серийный номер представляет собой одиннадцатизначное число, первые четыре цифры которого обозначают дату производства. Например, серийный номер 0606xxxxxxx означает, что изделие было произведено в июне (шестой месяц) 2006 года.

KZ
Бұйымның шығарылған мерзімі техникалық деректері бар кестедегі сериялық нөмірде көрсетілген. Сериялық нөмір он бір саннан тұрады, оның бірінші төрт саны шығару мерзімін білдіреді. Мысалы, сериялық нөмір 0606xxxxxxx болса, бұл бұйым 2006 жылдың маусым айында (алтыншы ай) жасалғанын білдіреді.

BG
Датата на производство на изделието е посочена в серийния номер на таблицата с технически данни. Серийният номер е единадесетзначно число, първите четири цифри на което означават датата на производство. Например, серийният номер 0606xxxxxxx означава, че изделието е било произведено през юни (шести месец) 2006 година.

HU
A termékgyártás dátuma szerepel a műszaki adatok táblázatában levő sorozatszámban. Sorozatszám ez a tizenegy jegyből álló szám, amelynek első négy jegye a gyártás dátumát jelent. Például, 0606xxxxxxx sorozatszám azt jelent, hogy a terméket 2006. év júliusában (hatodik hónapjában) gyártották.

SCG
Datum proizvodnje proizvoda naveden u serijskom broju na tablici sa tehničkim podacima. Serijski broj je jedanaestoznačni broj, od kojeg prve četiri brojke označavaju datum proizvodnje. Na primer: serijski broj 0606xxxxxxx označava da je proizvod bio napravljen u junu (šesti mesec) 2006. god.

PL
Data produkcji wyrobu zawarta w numerze seryjnym podana jest na tabliczce z danymi technicznymi. Numer seryjny składa się z liczby jedynastocyfrowej, w ktorej pierwsze cyfry oznaczają datę produkcji. Na przykład, numer seryjny 0606xxxxxxx oznacza, że wyrób został wyprodukowny w czerwcu (szósty miesiąc) 2006 roku.

CZ
Datum výroby spotřebiče je uveden v sériovém čísle na výrobním štítku s technickými údaji. Sériové číslo je jedenáctimístní číslo, z nichž první čtyři číslice znamenají datum výroby. Například sériové číslo 0606xxxxxxx znamená, že spotřebič byl vyroben v červnu (šestý měsíc) roku 2006.

UA
Дата виробництва виробу вказана в серійному номері на табличці з технічними даними. Серійний номер представляє собою одинадцятизначне число, перші чотири цифри якого означають дату виробництва. Наприклад, серійний номер 0606xxxxxxx означає, що виріб був виготовлений в червні (шостий місяць) 2006 року.

BEL
Дата вытворчасці вырабу паказана ў серыйным нумары на таблічке з тэхнічнымі дадзенымі. Серыйны нумар прадстаўляе сабою адзінаццатае чысло, першыя чатыры лічбы якога абазначаюць дату вытворчасці. Напрыклад, серыйны нумар 0606xxxxxxx азначае, што выраб быў зроблен ў чэрвені (шосты месяц) 2006 года.

AR
تاريخ الإنتاج مشار إليه في الرقم المتسلسل الموجود على لوحة الخصائص الفنية. إن الرقم المتسلسل عبارة عن أحد عشر رقما وتشير أرقامه الأربعة الأولى إلى تاريخ الإنتاج مثلا إذا كان الرقم المتسلسل 0606xxxxxxx فمعنى ذلك أن تم إنتاج هذا المنتج في شهر يوليو عام 2006.

2104.indd 2
07.06.2007 9:29:11