E

INTRODUCCION
Rótula compacta de 3 ejes, ideal para cámaras SLR y cámaras de formato medio.
CARACTERISTICAS PRINCIPALES
- Palancas retráctiles
- 3 niveles de burbuja
- Fricción adjustable en INCLINACIÓN Y NIVEL
- Mandos de diseño ergonómico
- Plato rápido con seguro adicional

PREPARACION

ACOPLAMIENTO DE LA ROTULA AL TRIPODE 1
Adapte la rótula al trípode/monopie etc. utilizando la rosca hembra "E" de 3/8".
⚠ El plato superior de los trípodes Manfrotto viene equipado con tornillos hundidos "F" que se presionan contra la base de la rótula para garantizar un bloqueo efectivo y seguro.

QUITE EL PLATO DE LIBERACIÓN RÁPIDO DE LA RÓTULA 2
Para quitar el plato "G" es necesario abrir la palanca "H".
La palanca "H" no se podrá abrir mientras el seguro "I" este´cerrado.
Para abrir el seguro, gire la palanca "H" y presione hacia debajo el seguro "I"
Hasta que la palanca "H" alcance la posición de parada.

ACOPLAR LA CAMARA AL PLATO 3
Fije la cámara al plato "G" enroscando el tornillo "M" en la rosca hembra que lleve la cámara SIN APLICAR FUERZA utilizando el anillo "Q". Antes de bloquear del todo alinee la cámara con la marca "LENS" en el plato "G"
⚠ Por favor, asegúrese de haber bloqueado la cámara segura sobre el plato antes de trabajar.

MONTANDO LA CÁMARA EN LA RÓTULA 4 Y 5
⚠ Presione el anillo "Q" hasta que esté plano contra el plato "G".
⚠ Inserte el plato "G" (fig. 4) sobre la parte superior de la rótula hasta que la palanca de bloqueo"H" haga click y cierre.
⚠ Asegúrese que el plato "G" (fig. 5) está completamente bloqueado presionando la palanca "H" y comprobando que la cámara está asegurada sobre la rótula.

QUITE LA CÁMARA DE LA RÓTULA 6
⚠ Cuando necesite quitar la cámara de la rótula, mantenga la cámara firmemente con una mano mientras gira la palanca "H" y presiona hacia abajo el seguro "I" hasta que la palanca "H" alcance la posición de parada.

USO 7 Y 8
Jale las palancas "B" y "C" (fig. 7)

Los tres mandos "A" "B" y "C" controlan los movimientos panorámicos, de lado a lado, hacia adelante y atras.
El mando "A" controla un giro panorámico de 360°
El mando "B" controla el movimiento de nivelado entre +90° y –30°
El mando "C" controla el movimiento de inclinación entre +90° y –30°
El girar los mandos"B" y "C" en sentido contrario a las agujas del reloj permite mover la rótula en la posición requerida y luego se bloquea en dicha posición girando el mando en el sentido de las agujas del reloj.

IMPORTANTE
Los movimientos de nivelación e inclinación tienen controles de fricción: gire el botón "Y" o "W" según los símbolos "+" o "-" para aumentar o disminuir la fricción.
⚠ Reduzca la fricción para liberar el movimiento pero evite aflojar el botón más de 5 ó 6 vueltas ya que podría desatornillarlo y desensamblar el mecanismo

ALMACENAMIENTO 9
La rótula viene con pomos de control "retráctiles". Antes de almacenar la rótula, empuje los pomos según se muestra en la figura.

J

はじめに
コンパクトで、3 軸に動作する雲台。一眼レフカメラおよび中判カメラに最適です。
主な特長
・格納式ハンドル
・3 つのバブル水準器
・ティルト、縦位置ティルトのフリクション調整
・操作しやすい制御ハンドル
・補助ロック付きクイックリリースプレート

セットアップ
雲台の三脚への取り付け 1
3/8"ネジ穴"E"を使って雲台を三脚に取り付けます。
⚠ 多くのManfrotto製三脚のトッププレートにはネジ"F"が備えられ、雲台底部に押しつけることで効果的かつ確実に雲台を固定することができます。

雲台からのクイックリリースプレートの取り外し 2
プレート"G"を取り外すには、レバー"H"を開く必要があります。
レバー"H"はセーフティーレバー"I"が閉じた位置にある状態では開きません。
セーフティー機構を解除するには、セーフティーレバー"I"を押下しながら、レバー"H"を止まる位置まで回します。

カメラへのクイックリリースプレートの取り付け 3
リング"Q"を使ってスクリュー"M"を力を入れ過ぎずにカメラ底部のネジ穴に締めることで、プレート"G"をカメラに固定します。完全に固定する前に、カメラのレンズ方向と、プレート"G"底面の"LENS"マークの矢印の向きを合わせておきます。
⚠ ご使用前に、プレートがカメラにしっかり固定されていることを確認してください。

雲台へのカメラの取り付け 4 & 5
⚠ プレート"G"の底面が平坦になるようリング"Q"を倒します。
⚠ 図4のように、レバー"H"がカチッと閉じるまでカメラプレート"G"を雲台上部に挿入します。
⚠ レバー"H"を押し、プレート"G"が完全にロックされ、カメラが雲台にしっかり固定されていることを確認します（図5）。

雲台からのカメラの取り外し 6
⚠ カメラを雲台から取り外す際は、片手でしっかりカメラを持ち、セーフティーレバー"I"を押下しながらレバー"H"を止まるまで回します。

雲台の使用 7 & 8
ハンドル"B"と"C"を引き出します。
３本の制御ハンドル"A" "B" "C"はそれぞれパン（水平）、左右ティルト（縦位置）、前後ティルトの動きを制御します。
ハンドル"A"は、360°パン方向の動きを制御します。
ハンドル"B"は、+90°～-30°の範囲で左右の傾き動きを制御します。
ハンドル"C"は、+90°～-30°の範囲で前後ティルトの動きを制御します。
制御ハンドルを反時計回りにまわしてロックを外し、必要な位置まで動かした後、時計回りにまわしてロックします。

重要
左右ティルトと前後ティルトの動きについては、フリクション調整ができます。ノブ"Y"または"W"を記号"+" "-"に従って回すことでフリクション（摩擦）を増減させます。
⚠ ノブを回すことで動きのフリクション（摩擦）の調整が行えます。フリクションを小さくする際にはノブを（5-6回転以上）回し過ぎてノブが外れないようご注意ください。

収納 9
本雲台は"格納式"制御ハンドルを備えています。収納の際には、ハンドルを図のように縮めておきます。

CN

简介
紧凑型三向云台非常适合用于单反相机和中画幅相机。
主要特点
- 可伸缩杠杆
- 3 个气泡水准仪
- 阻尼可调节的俯仰手柄
- 采用人体工程学设计的控制手柄
- 带辅助安全装置的快装板

架设
将云台装配到三脚架上 1
使用3/8"内螺丝"E"将云台装配到三脚架上。
⚠ 曼富图三角架的顶板上配备有一组螺钉"F"，其卡夹在云台底座上，以确保安全有效地锁紧。

从云台拆下快卸板 2
取下快卸板"G"时需要打开扳扣"H"。
安全杆"I"闭合时不能打开扳扣"H"。
需打开保险时，旋转扳扣"H"并按下安全杆"I"，直到扳扣"H"触及止块。

将相机装配到快装板上 3
利用锁环"Q"将相机螺丝"M"旋入相机底部的螺纹孔，切记不可用力过大。
锁紧前，将摄像机与相机快装板"G"上的"LENS(镜头)"标记对齐。
⚠ 使用前请确保相机已牢固锁定于快装板上。

将相机安装到云台上 4 & 5
⚠ 放下环"Q"，使其平放在快装板"G"上。
⚠ 将相机快装板"G"（图4)插入到云台的顶部，直至锁定扳扣"H"将其咔嗒锁定。
⚠ 推动扳扣"H"以确保快装板"G"（图5)被完全锁定，并检查相机是否已牢固锁定在云台上。

从云台上卸除相机 6
⚠ 需要将相机从云台上取下来时，一手握紧相机，一手旋转扳扣"H"并按下安全杆"I"，直至扳扣触及止块。

使用 7 & 8
拉出杠杆"B"和"C"(7)。

三个控制手柄"A"、"B"和"C"分别控制水平、侧部到侧部、前后移动。
手柄"A"控制360°水平移动。
手柄"B"控制+90°至-30°之间的水平移动。
手柄"C"控制+90°至-30°之间的俯仰移动。

逆时针旋转控制手柄"B"或"C"，使云台移动至所需位置，之后通过顺时针旋转将其锁紧到位。

注意事项
水平和俯仰移动可进行摩擦力控制：按符号"+"或"-"旋转旋钮"Y"或"W"，以增加或减少摩擦力。
⚠ 旋松阻尼旋钮便于转动，但请勿旋松5-6圈及以上，否则您将可能散开整个机械结构。

存放 9
云台附带有"可伸缩"控制手柄。存放云台之前，推入杠杆，如图所示。

KO

제품 설명
컴팩트한 3-axis 헤드는 SLR 및 중형 카메라와 함께 사용하기에 적합합니다.
주요 기능
- 접이식 레버
- 3개의 수평계
- 틸트 및 레벨링을 위한 고정도 조정 가능
- 인체 공학적으로 디자인된 핸들
- 보조 안전장치가 있는 퀵 릴리즈 플레이트

설치
트라이포드에 헤드 연결 1
3/8" 암 나사산 "E"를 이용해 트라이포드에 헤드를 연결합니다.
⚠ 맨프로토의 트라이포드의 탑 플레이트는 "F"와 같은 나사들이 설치되어 있으며, 이 나사들은 헤드의 바닥 부분과 만나 보다 효과적이고 안정적으로 잠김 상태를 고정시킵니다.

헤드에서 퀵 릴리즈 플레이트 제거 2
플레이트 "G"를 제거하려면 레버 "H"를 열 필요가 있습니다.
레버 "H"는 안전 레버 "I"가 잠금 위치에 있을 경우 열수 없습니다.
안전 걸쇠를 해지하려면, 레버 "H"를 돌리고 안전 레버 "I"를 레버 "H"가 멈춤에 도달할 때까지 아래로 누르십시오.

플레이트에 카메라 장착 3
너무 힘을 주지 말고, 링 "Q"를 사용하여, 카메라 나사 "M"을 카메라의 나사산 홈에 돌려, 플레이트 "G"에 카메라를 고정하십시오.
완전히 고정하기 전에, 플레이트 "G"에 있는 "LENS" 마크를 카메라와 정렬하십시오.
⚠ 사용 전에 플레이트에 카메라가 안전하게 고정되었는지 확인하시기 바랍니다.

헤드에 카메라 장착 4 & 5
⚠ 링 "Q"를 밀어 플레이트 "G"에 편평하도록 합니다.
⚠ 카메라 플레이트 "G"(그림. 4) 를 고정 레버 "H"가 클릭하고 잠길 때까지 헤드의 상단에 넣습니다.
⚠ 레버 "H"를 눌러 플레이트 "G"(그림. 5)가 완벽하게 고정되었는지 확인하고, 카메라가 헤드에 안전하게 장착되었는지 체크하십시오.

헤드에서 카메라 분리 6
⚠ 헤드에서 카메라를 분리할 필요가 있을 때는 고정 레버 "H"를 조작하는 동안, 카메라를 한 손으로 안전하게 잡고 다른 손으로 레버 "H"가 멈출 때까지 안전 레버 "I"를 누르십시오.

헤드 사용 7 & 8
레버 "B"와 "C"를 분리하기 (7)
컨트롤 핸들 "A", "B" 그리고 "C"는 각각 팬, 양옆, 그리고 앞뒤 움직임을 조절합니다.
핸드그립 "A"는 360° 팬 무브먼트를 조절합니다.
핸드그립 "B"는 +90° 에서 -30° 사이의 레벨링 무브먼트를 조절합니다.
핸드그립 "C"는 +90° 에서 -30° 사이의 틸트 무브먼트를 조절합니다.

컨트롤 핸들 "B" 또는 "C"를 시계 반대방향으로 돌려 원하는 포지션으로 헤드를 돌린 후 고정을 위해 다시 시계 방향으로 핸들을 돌려줍니다.

중요
기능 또한 가지고 있습니다: 버튼 "Y" 또는 "W"를 기호 "+" 또는 "-"를 보고 맞추어 돌려 원하는 마찰 강도로 조절이 가능합니다.
⚠ 마찰력을 컨트롤하는 버튼을 풀어 제품의 움직임을 수월히 할 수 있지만, 5-6 회 이상 풀어 돌리면 제품 전체가 분리될 수도 있으니 유의하시기 바랍니다.

보관 9
헤드는 "접이식" 컨트롤 핸들을 가지고 있습니다. 헤드 보관시 그림에서 보이는것 처럼 레버를 접으면 됩니다.

RU

Введение
Компактная 3-х осевая головка, идеально подходящая для однообъективных зеркальных камер и камер среднего формата.
ОСНОВНЫЕ ХАРАКТЕРИСТИКИ
- Убирающиеся рычаги
- 3 пузырьковых уровня
- Регулировка трения для НАКЛОНА и ПОВОРОТА
- Эргономический дизайн рукояток управления
- Площадка быстрого съема со вторичным устройством .

Установка
Монтаж головки на штативе 1
Установите головку на штативе с помощью внутренней резьбы 3/8" "E"
⚠ Верхние площадки штативов Manfrotto оборудованы комплектом винтов "F", которые стягиваются в основании головки для обеспечения надежной фиксации.

Снятие быстросъемной площадки с головки 2
Для того чтобы снять быстросъемную площадку "G" необходимо открыть рычаг "H".
Рычаг "H" нельзя открыть пока блокирующий рычаг "I" находится в закрытом положении.
Для удаления предохранительного штифта поверните рычаг "H" и нажимайте на блокирующий рычаг "I" пока рычаг "H" не остановится.

Установка камеры на площадке 3
Установите камеру на площадке "G", ввинтив винты камеры "M" в отверстия с резьбой БЕЗ ПРИЛОЖЕНИЯ СИЛЫ при помощи кольца "Q".
До окончательной фиксации выровняйте камеру в соответствие с разметкой «LENS» на площадке.
⚠ Внимание! Перед использованием убедитесь, что камера заблокирована на быстросъемной площадке.

Установка камеры на головке 4 и 5
Нажмите на кольцо "Q" так, чтобы оно выровнялось по отношению к площадке "G".
⚠ Внимание! Установите площадку камеры "G" (рис 4) сверху головки.
⚠ Должен раздаться щелчок и блокирующий рычаг "H" должен закрыться.
⚠ Внимание! Убедитесь, что пластина "G" (рис 5) полностью зафиксирована.
⚠ Для этого нажмите на рычаг "H" и надежность фиксации на головке.

Снятие камеры с головки 6
⚠ Когда камеру необходимо снять с головки, возьмите ее одной рукой, другой поверните рычаг "H" и нажимайте на блокирующий рычаг "I" пока рычаг "H" не остановится.

Использование 7 и 8
Вытащите рычаги "B" и "C" (7).
Три регулирующие рукоятки "A""B" и "C" управляют горизонтальным движением, движением из стороны в сторону и движением назад-вперед.
Рукоятка "A" регулирует панорамное движение на 360°
Рукоятка "B" регулирует горизонтальное движение в диапазоне от +90° до -30°
Рукоятка "C" регулирует вертикальное движение в диапазоне от +90° до -30°
Повените рукоятки управления "B" или "C", против часовой стрелки для того чтобы головка переместилась в необходимое положение, и затем зафиксируйте в этом положении, поворачивая по часовой стрелке.

ВАЖНО
У горизонтального и вертикального движения также есть управление трением: поверните рукоятку "Y" или "W" следуя обозначениям "+" или "-" для повышения или понижения уровня трения.
⚠ Ослабьте трение для свободы движений, но не допускайте развинчивания рукоятки на 5-6 оборотов, иначе вы можете размонтировать механизм

ХРАНЕНИЕ 9
Головка снабжена "убирающимися" рукоятками управления. Перед тем как убрать на хранение, сложите рычаги так, как показано на рисунке.

Manfrotto
Imagine More

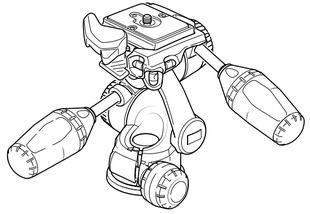

INSTRUCTIONS

MHXPRO-3W

13 cm	1 kg	8 kg
5.1"	2.2 lbs	17.6 lbs

Cod. 103842 - 10/13
Copyright © 2013 Manfrotto Bassano Italy

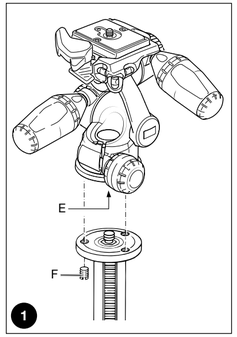

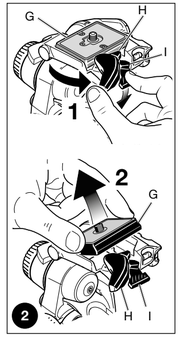

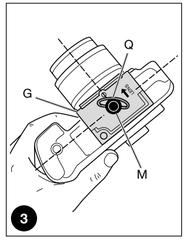

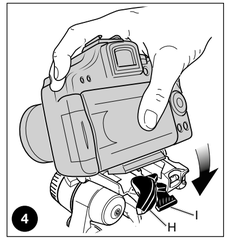

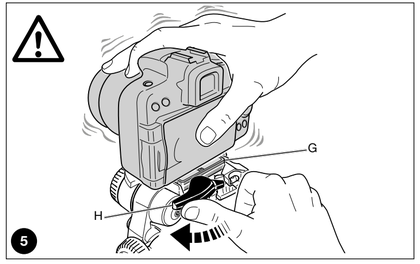

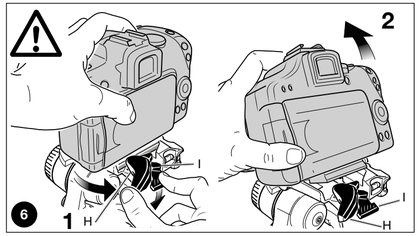

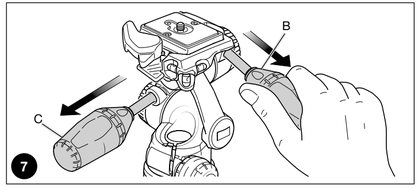

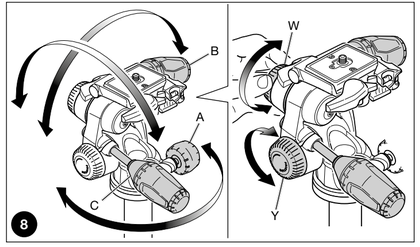

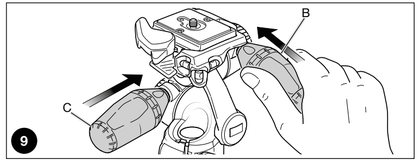

GB

INTRODUCTION
Compact 3-axis head ideal for SLR and medium formats cameras.
KEY FEATURES
- Retractable Levers
- 3 leveling bubbles
- Adjustable friction for TILT e LEVEL
- Ergonomically designed control handles
- Quick release plate with secondary security.

SET UP

ASSEMBLING HEAD ON TRIPOD 1
Assemble the head on the tripod using 3/8" female thread "E".
⚠ The top plate on Manfrotto tripods are equipped with a set of screws "F" which clamp against the base of the head to ensure effective and secure locking.

REMOVE QUICK RELEASE PLATE FROM HEAD 2
To remove plate "G" it is necessary to open the lever "H".
The lever "H" can not be opened whilst the safety lever "I" is in closed position.
To remove the safety catch, rotate the lever "H" and push down safety lever "I" until the lever "H" reaches the stop.

ASSEMBLING CAMERA ON PLATE 3
Fix the camera onto plate "G" by screwing home camera screw "M" into the camera's threaded hole WITHOUT APPLYING FORCE, using the ring "Q".
Before fully locking, align the camera with the "LENS" marking on the plate "G".
⚠ Please ensure you have securely locked the camera on to the release plate before use

MOUNTING THE CAMERA ON THE HEAD 4 & 5
⚠ Push the ring "Q" so that it is flat against the plate "G".
⚠ Insert the camera plate "G" (fig. 4) on top of the head until locking lever "H" clicks and closes.
⚠ Make sure that plate "G" (fig. 5) is fully locked by pushing lever "H" and checking that the camera is fitted securely to the head.

REMOVE THE CAMERA FROM THE HEAD 6
⚠ Whenever the camera needs to be removed from the head, hold the camera securely in one hand while rotating the lever "H" and push down safety lever "I" until the lever "H" reaches the stop.

USE 7 & 8
The three control handles "A" "B" and "C" control pan, side to side, forward and back movements.
Handgrip "A" controls 360° panning movement
Handgrip "B" controls levelling movement between +90° and -30°
Handgrip "C" controls tilting movement between +90° and -30°

Pull out levers "B" and "C", rotate the control handles counter-clockwise to allow the head to be moved to the position required and then lock in position by rotating clockwise.

IMPORTANT
The levelling and the tilting movements have also a frictions controls: rotate the knob "Y" or "W" following the symbols "+" or "-" in order to increase or descrease the friction.
⚠ Loosen the friction to free the movement, but avoid unscrewing the knob for 5-6 rotations otherwise you may disassemble the mechanism

STORAGE 9
The head is supplied with "retractable" control handles. Before storage the head pull in the levers as shown in figure.

I

INTRODUZIONE
Testa a 3 vie compatta, ideale per fotocamere reflex e di medio formato.
CARATTERISTICHE
- Leve retraibili
- 3 livelle a bolla
- Frizionamento regolabile per TILT e LEVEL
- Manopole di comando ergonomiche
- Piastra a sganciamento rapido con dispositivo secondario di sicurezza.

PREPARAZIONE

MONTAGGIO DELLA TESTA SUL TREPPIEDE 1
Montare la testa sul treppiede utilizzando l'attacco femmina "E" da 3/8" (fig. 1).
⚠ Il disco di fissaggio dei treppiedi Manfrotto è dotato di un set di grani "F" da avvitare contro la base della testa per un bloccaggio efficace e sicuro.

SMONTAGGIO DELLA PIASTRA RAPIDA DALLA TESTA 2
Per rimuovere la piastra "G" é necessario aprire la leva "H".
La leva "H" non può essere aperta mentre la sicura "I" é in posizione chiusa.
Per disattivate il blocco di sicurezza, ruotare la leva "H" e premere la sicura "I" per consentire la totale apertura della leva "H".

MONTAGGIO DELLA FOTOCAMERA SULLA PIASTRA 3
Per fissare la fotocamera alla piastra "G" avvitare, SENZA FORZARE, la vite d'attacco "M" nel foro filettato della fotocamera fino al fondo del filetto agendo sull'anello "Q".
Prima del bloccaggio definitivo, allineare l'obiettivo della fotocamera con la scritta "LENS" visibile sotto alla piastra "G"

⚠ Bloccare definitivamente la fotocamera avvitando la vite "M" mediante l'anello "Q"

MONTAGGIO DELLA FOTOCAMERA SULLA TESTA 4 & 5
⚠ Premere l'anello "Q" in modo che stia appoggiato alla piastra "G".
⚠ Inserire la piastra "G" (fig. 4) nell'apposita sede sulla testa fino ad avere lo scatto e il bloccaggio sicuro della leva di bloccaggio "H".
⚠ Accertarsi che la piastra "G" (fig. 5) sia inserita correttamente premendo la leva "H" e controllando che la fotocamera risulti assicurata saldamente alla testa.

SMONTAGGIO DELLA FOTOCAMERA DALLA TESTA 6
⚠ Per rimuovere la fotocamera dalla testa, tenere saldamente con una mano la fotocamera mentre si ruota la leva "H" e si preme la sicura "I" fino alla totale apertura della leva "H".

USO 7 E 8
Estrarre le leve "B" e "C" (fig. 7).
I movimenti della testa sono controllati dalle tre impugnature "A" "B" e "C".
La leva "A" comanda il movimento panoramico a 360°
La leva "B" comanda il movimento di livellamento tra +90° e -30°
La leva "C" comanda il movimento d'inclinazione tra +90° e -30°
Svitare la leva ("B" o "C") fino a liberare il movimento relativo. Raggiunta la posizione voluta, avvitare la leva fino ad ottenere un bloccaggio efficace.

IMPORTANTE
I movimenti di livellamento e inclinazione dispongono anche di frizionamento: ruotare la manopola "Y" o "W" in base ai simboli "+" o "-" per incrementare o ridurre il frizionamento.
⚠ Evitare di ruotare la manopola "Y"/"W" oltre i 5-6 giri altrimenti si rischia di smontare il meccanismo.

STOCCAGGIO 9
La testa dispone di leve di comando "retraibili". Prima di riporre la testa, premere le leve come mostrato in figura.

F

INTRODUCTION
Rotule 3 dimensions compacte, idéale pour les appareils photo de type reflex.
CARACTERISTIQUES
- Poignées rétractables
- 3 niveaux à bulle
- Friction réglable pour les mouvements de bascule et de panoramique
- Poignées de contrôle ergonomiques
- Système de plateau rapide avec double sécurité

PREPARATION

MONTAGE DE LA ROTULE SUR LE TREPIED 1
Montez la rotule sur le trépied ou monopode etc. en la vissant grâce au pas de vis femelle 3/8" "E".
⚠ Les disques de base des trépieds Manfrotto sont dotés de vis sans têtes "F", qui une fois qu'elles sont en butée sur la base de la rotule évitent son desserrage et en assurent sa parfaite fixation.

RETRAIT DU PLATEAU RAPIDE DE LA ROTULE 2
Pour retirer le plateau rapide "G", ouvrez d'abord le levier de blocage "H".
Le levier "H" ne peut être ouvert tant que le levier de verrouillage secondaire "I" est en position verrouillée.
Pour déverrouiller cette sécurité, tournez le levier "H" tout en appuyant sur le levier "I" jusqu'à ce que le levier "H" atteigne la butée.

MONTAGE DE L'APPAREIL SUR LE PLATEAU 3
Fixez le l'appareil sur le plateau "G" en vissant la vis "M" dans le trou fileté SANS FORCER avec l'anneau "Q". Avant de bloquer l'appareil, aligner parfaitement l'appareil avec le "LENS" indiqué sur le plateau "G".
⚠ Assurez vous que vous avez bien fixé l'appareil sur le plateau avant toute utilisation

FIXATION DE L'APPAREIL a LA ROTULE 4 & 5
⚠ Baissez l'anneau "Q" de façon à ce qu'il soit à plat contre le plateau rapide "G".
⚠ Insérez le plateau "G" (fig. 4) dans l'adaptateur de plateau de la rotule jusqu'à ce qu'un "clic" indique que le levier "H" a bloqué le plateau.
⚠ Assurez-vous que le plateau rapide "G" (fig. 5) est correctement fixé en poussant le levier "H" et vérifiez que l'appareil est solidement fixé à la rotule.

RETRAIT DE L'APPAREIL DE LA ROTULE 6
⚠ Lorsque vous devez retirer votre appareil de la rotule, tenez-le fermement d'une main tandis que vous tournez le levier "H" tout en appuyant sur le levier de sécurité "I" jusqu'à ce que le levier "H" atteigne la butée.

MODE D'UTILISATION 7 ET 8
Tirez les poignées "B" et "C" (fig. 7).
Les trois poignées "A" "B" et "C" contrôlent le mouvement panoramique, la bascule avant/arrière et la bascule latérale.
La poignée "A" permet de contrôler le mouvement panoramique 360°.
La poignée "B" permet de contrôler le mouvement de bascule de + 90° et – 30°
La poignée "C" permet de contrôler le mouvement de bascule de + 90° et –30°.
Desserrez les poignées "B" ou "C" en les tournant dans le sens inverse des aiguilles d'une montre pour régler et positionner la rotule, ensuite bloquez la en tournant les poignées dans le sens des aiguilles d'une montre.

IMPORTANT
Les mouvements de panoramique et de bascule avant-arrière possèdent un contrôle de friction : Pivotez la poignée "Y" ou "W" suivant les symboles "+" ou "- afin d'augmenter ou de réduire la friction.
⚠ Desserrer les frictions pour libérer les mouvements, tout en évitant de les desserrer au-delà de 5 rotations pour éviter de désassembler le mécanisme.

STOCKAGE DE LA ROTULE 9
La rotule comporte des poignées rétractables. Avant son stockage, veuillez à bien rentrer les poignées comme indiqué en image.

D

EINFÜHRUNG
Kompakter 3-Achsen-Kopf, ideal für SLR und Kameras mittlerer Größe.
AUSSTATTUNGSMERKMALE
- Einklappbare Hebel
- 3 Libellenblasen
- Regelbare Reibung für TILT (Neigung) und LEVEL (Kippen)
- Ergonomische Blockiergriffe
- Schnellspannmechanismus mit Zusatzsicherung

AUFSTELLEN 1
Setzen sie den Kopf auf ein Ein- oder Dreibeinstativ auf und benützen sie dazu die 3/8" Schraube "E" auf der Unterseite.
⚠ Die Kopfauflageplatte von Manfrotto-Stativen ist mit den Blockierschrauben "F" ausgerüstet, welche ein unerwünschtes Losdrehen des Kopfes verhindern, wenn sie korrekt angezogen sind.

ABNEHMEN DER SCHNELLWECHSELPLATTE VOM STATIVKOPF 2
Zum Abnehmen der Platte "G" muss Hebel "H" gelöst werden.
Dies ist jedoch nur möglich, wenn sich der Sicherungshebel "I" in geschlossener Stellung befindet.
Zum Lösen der Sicherung betätigen Sie Hebel "H" und drücken den Sicherheitshebel "I", bis sich Hebel "H" am Anschlag befindet.

AUFSETZEN DER KAMERA AUF DIE SCHNELLSPANNPLATTE 3
Um die Kamera auf der Platte "G" zu befestigen, schrauben Sie die Schraube "M" OHNE KRAFTANWENDUNG in das Gewinde der Kamera, indem Sie den Ring "Q" drehen. Bevor Sie die Platte vollständig fixieren, richten Sie die Markierung "LENS" auf der Unterseite der Kameraplatte "G" zum Objektiv aus (Objektivachse).
⚠ Versichern Sie sich vor Gebrauch, dass die Kamera sicher mit der Platte verbunden ist.

AUFSETZEN DER KAMERA AUF DEN STATIVKOPF 4 & 5
⚠ Legen Sie Ring "Q" an Platte "G" an. Schieben Sie die Kameraplatte "G" (Abb. 4) auf den Stativkopf, bis der Sicherheitshebel "H" einrastet.
⚠ Vergewissern Sie sich, dass die Platte "G" (Abb. 5) sicher verriegelt ist, indem Sie Hebel "H" drücken und prüfen, ob die Kamera fest mit dem Stativkopf verbunden ist.

ABNEHMEN DER KAMERA VOM STATIVKOPF 6
⚠ Zum Abnehmen der Kamera vom Stativkopf nehmen Sie die Kamera fest in eine Hand und betätigen Hebel "H" unter gleichzeitigem Druck auf den Sicherheitshebel "I", bis "H" seinen Anschlag erreicht.

GEBRAUCH 7 UND 8
Ziehen Sie die Hebel "B" und "C" heraus (Abb. 7).
Die drei Blockiergriffe "A", "B" "C" dienen zur Kontrolle und Arretierung der drei Neige- und Schwenkebenen:
Blockiergriff "A" zur Verstellung der 360° Panoramabewegung.
Blockiergriff "B" zum Verstellen der seitlichen Kippbewegung von +90° bis -30°.
Blockiergriff "C" zum Verstellen der Neigebewegung von +90° bis -30°.
Drehen Sie den Blockiergriff "B" oder "C" im Gegenuhrzeigersinn, um die Bewegungen zu lösen und auszuführen. Ziehen Sie den Blockiergriff im Uhrzeigersinn an, um die Bewegung zu blockieren.

WICHTIG
Die Kipp- und Neigebewegungen verfügen auch über eine Reibungskontrolle: Drehen Sie den Knopf "Y" oder "W" in Richtung der Symbole "+" oder "-", um die Reibung zu erhöhen oder zu verringern.
⚠ Reduzieren Sie die Reibung, um eine freie Bewegung zu ermöglichen. Vermeiden Sie es dabei, den Knopf um mehr als 5-6 Umdrehungen zu lockern, da Sie sonst möglicherweise den Mechanismus auseinanderschrauben.

VERSTAUEN 9
Der Kopf ist mit "einklappbaren" Steuergriffen ausgestattet. Bevor Sie den Kopf verstauen, ziehen Sie die Hebel, wie in der Abbildung gezeigt, ein.

E

INTRODUCCIÓN
Diseñado para el aficionado avanzado y el fotógrafo profesional, este es un trípode extremadamente versátil, ideal para cámaras pequeñas o de medio formato, digital o tipo convencional.
CARACTERÍSTICAS CLAVE:
- Columna central deslizante única que puede funcionar tanto en vertical como en el plano horizontal.
- Cada pata puede ser configurada independientemente en 4 ángulos.
- Nivel de burbuja.
- Dos cubiertas térmicas de caucho para las patas
- Conector Easy-Link para fácil inserción de brazos
- Palancas de desbloqueo rápido que pueden abrirse simultáneamente
- Gancho para colgar un contrapeso o una cesta

CONFIGURACIÓN 1A Y 1B
Abrir las 3 patas del trípode.
Para ajustar la altura del trípode, cada pata tiene extensiones telescópicas que pueden liberarse abriendo la pinza "A" sobre el collar de bloqueo "B".
Sujete las palancas con toda la palma de la mano. Desbloquéelas todas a la vez.
⚠ TENGA CUIDADO de no lastimarse los dedos al abrir la palanca (véase el dib. 1A). Cuando se consiga la altura requerida, cierre la pinza de bloqueo "A".

AJUSTE DEL ÁNGULO DE LA PATA 2
Cada pata se puede configurar en 4 ángulos de apertura.
Para cambiar e ángulo de una pata, junte la pata hacia el centro de la columna ligeramente y presione hacia abajo el botón de bloqueo "C" en la parte superior de la pata. Mientras mantiene el botón hacia abajo, seleccione el nuevo ángulo de la pata y luego libere el botón "C" para bloquear en posición. El ángulo de cada pata puede ser ajustado independientemente de las otras dos patas. La última posición permite alcanzar el nivel del suelo.

AJUSTE DE LA ALTURA

DE LA COLUMNA CENTRAL 3
Para liberar la columna central "D", desbloquee el pomo "E" y ajuste la altura de la columna como se desee. Apriete el pomo "E" para bloquear la columna en posición.

COLUMNA CENTRAL HORIZONTAL 4
La columna central deslizante puede ser usada en el plano horizontal: esto no sólo permite a la cámara estar fuera de la posición de las patas, sino que proporciona la manera más simple posible de disparar directamente sobre la cabeza:
- desbloquee el pomo "E" (fig. 4.1)
- presione el botón "Y" y, al mismo tiempo, levante la columna central "D" completamente hasta que el collarín rojo haya salido (fig. 4.2)
- gire 90° la columna central "D" (fig. 4.3)
- deslice la columna central "D" por el agujero "W" y bloquee el pomo "E" (fig. 4.4)

COLUMNA CENTRAL VERTICAL 5
Para configurar la columna central en posición vertical, proceda como sigue:
1. desbloquee el pomo "E" y tire hacia afuera completamente la columna centra "D" (fig. 5.1)

J

⚠ PONGA SUS MANOS FUERA DE LA COLUMNA CENTRAL "D" para evitar pellizcarse los dedos (fig. 5.2)
2. mantenga su otra mano fuera de la columna "D", presione el botón "Y" con una mano (fig. 5.3)
3. todavía mantenga la otra mano alejada, con la misma mano, gire la columna central "D" en una posición vertical (fig. 5.4)
4. haga rotar la columna hasta que la flecha roja en el collarín quede alineada con la flecha en la base, enseguida empuje la columna hacia abajo

MONTANDO Y QUITANDO UNA RÓTULA 6
Quite el tapón "Z" (fig.1)
Monte la rótula en la placa situada en la parte superior de la columna central utilizando el tornillo 3/8" (atornillando en sentido de las agujas del reloj). Enseguida, suba la columna central y con un desarmador pequeño, apriete el tornillo "M" contra la base de la rótula teniendo cuidado de no forzar.
Esta característica única funciona especialmente bien con las rótulas Manfrotto debido a la base especialmente diseñada para evitar que la rótula se desatornille accidentalmente.
Para quitar la rótula, afloje el tornillo "M" y desatornille la rótula de la columna (en sentido contrario a las agujas del reloj).
Enseguida suba la columna central y con un desarmador pequeño, apriete el tornillo "M" contra la base de la rótula teniendo cuidado de no forzar.

NIVELACIÓN 1B Y 7
El trípode tiene un nivel de burbuja"H" que permite nivelar el trípode.
El nivel de burbuja puede disponerse como se muestra en la figura 7 para mayor visibilidad y uso práctico.

NOTA 8
Para uso en exteriores, especialmente en condiciones de viento, es posible estabilizar el trípode: cuelgue un contrapeso (no proporcionado) del anillo "L".

TRANSPORTE 9
El trípode tiene un gancho "L", para una correa de transporte opcional.

AJUSTE DE LA TENSIÓN

DEL BLOQUEO DE LA PATA 10
Si las extensiones telescópicas de las patas se deslizan incluso después de haber cerrado la pinza de bloqueo "A", será necesario ajustar la tension de bloqueo.
Para hacer esto:
- libere la pinza de bloqueo "A"
- gire el tornillo "P" en el sentido de las agujas del reloj usando la llave especial "N" proporcionada en una de las patas del trípode.

Normalmente un tercio de vuelta sera suficiente para conseguir la tensión de bloqueo correcta.

MONTAJE DE ACCESORIOS 11
Quite el tapón "K"
El trípode tiene un agujero roscado de 3/8" "X" (fig. 11) que se puede usar para montar accesorios, tales como los brazos Manfrotto para soporte de luces, monitor etc).

はじめに
本製品は上級の写真愛好家およびプロ写真家のために設計された、極めて多用途で、中判までのデジタルカメラ・フィルムカメラに理想的な三脚です。

主な特徴：
- 垂直方向でも、水平方向でも操作可能な、特殊なセンターポール
- 各脚は独立して、4段階の開脚角度で調整可能
- 水準器搭載
- 2つのラバー製レッグワォーマー
- アーム等を接続するためのイージーリンクソケット
- 全てのレバーを同時に簡単に開くことが可能なクイックバーフロックレバー
- ウェイトを吊るしストラップを接続するためのフック

セットアップ 1A & 1B
三脚の3本の脚を開きます。
三脚の高さを調整できるよう各脚は伸縮自在になっており、ロックカラー"B"のレバー"A"を起こすと脚ロックが解除されます。手のひら全体を使ってレバーをつかみ、全ロックレバーを同時に解除します。
⚠ レバーを開く際には、指を挟まないよう注意してください（図1A参照）。
任意の高さに合わせたら、レバー"A"をロックします。

開脚角度の調整 2
各脚は、4段階の開脚角度で調整可能です。
開脚角度を変えるには、脚をセンターポールの方へ少し閉じ、脚の上端のボタン"C"を引き下げ、そのまま新しい開脚角度を選び、ボタン"C"を離して固定します。各脚の開脚角度は、他の2本の脚とは独立して調整できます。最後まで開脚すると、地面に近いレベルを実現します。

センターポールの高さ調整 3
センターポール"D"を解除するにはノブ"E"を緩め、任意の高さに調整します。ノブ"E"を締めることでセンターポールをロックします。

水平センターポール 4
センターポールは水平方向でも使用することができます。これにより、被写体に寄って撮影したい場合などに脚の位置からカメラをオフセットできるだけでなく、簡単に俯瞰撮影することも可能にします。
- ノブ"E"を緩めます(図4.1)。
- ボタン"Y"を押しながら、センターポール"D"を図4.2のように赤いシェルが現れるまで最後まで完全に引き上げます。
- センターポール"D"を90°倒します(図4.3)。
- センターポール"D"を穴"W"に挿入し、ノブ"E"をロックします(図4.4)。

垂直センターポール 5
センターポールを垂直方向にセットするには、次の手順で行います。
1. 図5.1のように、ノブ"E"のロックを緩め、センターポール"D"を最後まで完全に引き出します。
⚠ この時、指を挟まないように、もう一方の手はセンターポール"D"に触れないようにしてください（図5.2参照）。
2. センターポール"D"に手を触れていない状態で、もう一方の手でボタン"Y"を押します(図5.3)。
3. ボタンを押した手で、今度は図5.4のようにセンターポール"D"を垂直方向に起こします。その際にもう一方の手は、引き続きセンターポール"D"に触れないでください。
4. センターポールを完全に、非常活合用于中小画幅相机、数码相机或普通类型相机。
主要特征：
- 独特的滑动式中心柱，可沿垂直面或水平面操作；
- 每个支腿可单独设置4个伸展角度；
- 水准仪；
- 两个橡胶腿管保暖套；
- Easy Link 易用连接器可插入魔术臂
- 快速锁紧杠杆可极其容易地同时打开所有杠杆；
- 用于悬挂平衡组件和作为相机带的挂钩

安装 1A & 1B
打开三脚脚3根支腿。
要调节三脚架的高度，每个支腿均带有可伸缩伸展器，其可通过旋转位于锁定环"B"上的杠杆"A"释放。
将杠杆握在整个手掌中。同时解锁所有锁紧杠杆。
⚠ 当打开杠杆时，请小心避免夹到您的手指。
达到所需高度后，锁止杠杆"A"。

支腿角度调节 2
每个支腿可设置4个伸展角度。
要改变某个支腿的角度，稍稍向中心柱闭合支腿，并向下拉位于支腿顶部处的锁紧按钮"C"。
在按下按钮的同时，选择新的支腿角度，之后释放按钮"C"，以将其锁紧到位。
其他两个支腿的角度也可单独调节。
最后一个位置可使支腿与地板保持水平。

中心柱高度调节 3
要释放中心柱"D"，解锁旋钮"E"并按需要调节中心柱的高度。拧紧旋钮"E"，将中心柱锁紧到位。

水平中心柱 4
滑动式中心柱也可沿水平面使用：这不仅可从支腿位置对相机进行拍摄补偿，还不失为一种从头顶直接拍摄的最简单方法：
- 解锁旋钮"E"(4.1)
- 按下按钮"Y"，同时完全升起中心柱"D"，直至红色柱体凸出，如图4.2所示。
- 将中心柱"D"旋转90°，如图4.3所示。
- 将中心柱"D"滑入孔"W"中并锁紧旋钮"E"（图4.4）。

垂直中心柱 5
为将中心柱安装在垂直位置，请按以下步骤操作：
1. 解锁旋钮"E"，并将中心柱"D"完全拉出，如图5.1所示。
⚠ 切勿用手握住中心柱"D"，以免夹住手指（参见图5.2）

CN

2. 用一只手按下按钮"Y"，另一只手不要接触中心柱"D"(5.3)
3. 另一只手仍不要接触中心柱"D"，并用同一只手沿垂直位置旋转中心柱"D"，如图5.4所示。
4. 旋转中心柱，直至柱体上的红色箭头与铸件上的箭头对齐，之后向下推中心柱。

安装和拆卸相机云台 6
拆下盖帽"Z"（图1）
用3/8"固定螺钉（顺时针螺钉头）将相机云台安装在中心柱顶部处的板上。之后升起中心柱，并用小螺丝刀将螺钉"M"紧固在云台的底座上，注意不要用力拧紧。这种独特的功能非常适用于曼富图云台，因为这个专门设计的底座可有效防止云台意外脱落。

要拆卸云台，拧松螺钉"M"，并将云台从中心柱上逆时针拧出。

保持水平 1B & 7
三脚架带有一个水准仪"H"，确保您将三脚架保持水平。
可按图7所示的方法定位水准仪，以保证最大可见性和实用性。

注 8
为在户外使用，尤其在有风条件下使用，其可用来稳固三脚架：将平衡组件（非附送）悬挂在挂钩"L"的顶部

搬运 9
三脚架带有一个供可选手提带使用的挂钩"L"

支腿锁紧张力调节 10
即便已拧紧锁紧杠杆"A"，如可伸缩支腿伸展出现滑动，必须调节锁紧张力。
为调节张力
- 释放锁紧杠杆"A"
- 使用其中一个三脚架支腿上的专用扳手"N"顺时针转动螺钉"P"。

通常，旋转三分之一周便足以获得合适的锁紧张力。

安装配件 11
拆下盖帽"K"
三脚架带有一个可用来安装配件的3/8"母螺纹X（图11），比如可反过来用于支撑照明灯、监视器等设备的曼富图魔术臂。

KO

제품 소개
아마추어급의 사진을 취미로 찍는 사람 또는 전문 포토그래퍼를 위해 디자인된 제품으로, 매우 다양하게 활용이 가능하며, 적거나 중형 크기의 디지털 또는 일반반사식 카메라에 사용하기 적합합니다.
주요기능:
- 특유의 슬라이딩 센터 컬럼을 위로 또는 세로 축 사용 가능
- 각각의 다리가 4가지의 다른 각도로 조절 가능
- 기포 수준기
- 2개의 고무 레그 워머
- Arm을 낄을 수 있는 이지 링크 소켓
- 모든 레버를 동시에 쉽게 열 수 있게 하는 퀵 파워 락 레버
- 평행추와 스트랩을 걸 수 있는 고리

설치 1A & 1B
트라이포드의 다리를 모두 펼칩니다.
트라이포드의 높이를 조절하려면, 각 다리마다 가지고 있는 추가 연장 부분을 관절 "B"위의 레버 "A"를 돌려 늘려주면 됩니다.
레버를 손바닥 전체에 감싸 쥔 후, 동시에 모든 락킹 레버를 풀어줍니다.
⚠ 주의사항 : 레버를 열때 손가락이 끼이지 않도록 유의 하십시오 (fig. 1A 참고)
원하는 높이 다다르면, 레버 "A" 고정합니다.

다리 각도 조절 2
각가의 다리는 4개의 다른 각도로 펼칠 수 있습니다.
다리 한개의 각도 조절을 하려면, 우선 센터 컬럼 방향으로 약간 밀어준 다음 다리 위의 잠금 버튼 "C"를 밀므로 내립니다. 버튼을 밀으로 누르는 상태에서, 원하는 새로운 다리 각도를 정한 뒤 버튼 "C"를 풀어주어 고정합니다.
나머지 다리 2개 또한 원하는 각도로 개별적인 조절이 가능합니다.
가장 마지막 각도는 바닥과 동일한 높이입니다.

센터 컬럼 높이 조절 3
센터 컬럼 "D"를 풀어주기 위해서는, 버튼 "E"를 열고 원하는 컬럼의 높이로 조정합니다. 버튼 "E"를 다시 조여 원하는 높이에 맞도록 고정합니다.

수평 센터 컬럼 4
슬라이딩 센터컬럼은 수평 축으로도 사용이 가능합니다: 이 기능을 수직에서의 촬영은 물론, 간편하게 수평 촬영이 가능합니다:
- 버튼 "E"를 열어줍니다 (4.1)
- 버튼 "Y"를 누르며 동시에 센터 컬럼 "D"를 빨간 커버가 위로 나올때 까지 figure 4.2와 같이 끝까지 올립니다.
- figure 4.3에서 보이는 것 처럼 센터 컬럼 "D"를 90° 로 돌려줍니다.
- 센터 컬럼 "D"를 구멍 "W" 안으로 밀고 버튼 "E"를 닫습니다 (fig. 4.4)

수직 센터 컬럼 5
센터 컬럼을 수직으로 설치 하기 위해서는 아래 방법을 따라 하시기 바랍니다:
1. 버튼 "E" 열고 센터 컬럼 "D"를 figure 5.1에서 보이는 것처럼 당깁니다.
⚠ 손이 끼는 것을 방지하기 위해 센터 컬럼 "D"에서 손을 떼어 주시기 바랍니다. (fig. 5.2 참고)
2. 한 손은 센터 컬럼 "D"에서 떼 상태로 한 손으로만 버튼 "Y"를 밀어줍니다.(5.3)
3. 버튼 "Y"를 밀어던 동일한 손으로 센터 컬럼 "D"를 figure 5.4에서 보이는 것과 같이 수직 방향으로 돌려줍니다.
4. 컬럼을 커버 위의 빨간색 화살표가 캐스팅의 화살표와 일직선이 될 때까지 돌린 후, 컬럼은 밑으로 내립니다.

카메라 헤드의 장착 및 분리 6
캡 "Z"를 분리합니다 (fig.1)
카메라 헤드를 센터 컬럼 위의 플레이트에 장착하기 위해서는 3/8" 나사를 이용합니다 (헤드를 시계방향으로 돌립니다). 이후 센터 컬럼을 위로 올리고 작은 드라이버로 나사 "M"을 헤드 밑에서 위로 조여 주며 이때 무리한 힘을 사용하지 않도록 합니다. 이 기능은 맨프로토 헤드의 특별히 디자인 된 베이스와 잘 호환이 되며, 헤드 고정이 불안정 할 경우의 사고를 미연에 방지하기 위해 추가된 기능입니다.
헤드를 분리하기 위해서는 나서"M"을 느슨히 한 후 시계 반대방향으로 헤드를 돌려 풀어줍니다.

측량 1B & 7
이 제품은 기포 수준기"H"가 포함되어 있어 트라이포드의 수평 측정이 가능합니다.
기포 수준기는 figure 7처럼 설치되었을때 최고의 실용성은 물론 가장 잘 보입니다.

노트 8
야외 사용시, 특히 바람이 부는 환경에서도 트라이포드의 지지성을 높여 줄 수 있습니다: 평형추를 고리 "L"의 윗부분에 걸어주면 됩니다.

이동 9
트라이포드의 고리 "L"를 이용하여 이동시 스트랩을 걸 수 있습니다.

다리 잠금 마찰 조정 10
만일 추가 다리 연장 부분이 락킹 레버 "A"를 조인 이후에도 여전히 잠금이 풀린다면, 잠금 마찰 강도를 조정해야 합니다.
이를 위해서는:
- 잠금 레버 "A" 열어줍니다.
- 함께 제공된 키 "N"을 이용하여 나사 "P"를 시계방향으로 돌려줍니다.

보통 3분의 1정도 돌려주면 필요한 만큼의 마찰 강도로 올리는데 충분합니다.

액세서리 장착 11
캡 "K"를 분리합니다.
트라이포드는 3/8" 암나사 "X" (fig. 11) 를 가지고 있으며 조명, 이를 이용하여 모니터 등을 연결 할 수 있는 맨프로토 Arm을 장착 할 수 있습니다.

RU

ВСТУПЛЕНИЕ
Разработанный для продвинутых любителей и профессиональных фотографов, чрезвычайно универсальный штатив идеально подходит для цифровых и традиционных камер небольшого и среднего форматов.
ОСНОВНЫЕ ХАРАКТЕРИСТИКИ:
- Уникальная подвижная центральная колонна, которая может использовать в вертикальной или горизонтальной плоскостях.
- Каждая ножка может быть независимо установлена под 4 различными углами.
- Пузырьковый уровень
- Два резиновые утеплителя ножек
- Разъем быстрого соединения для подсоединения рукояток.
- Рычаги Quick Power Lock, позволяющие легко и одновременно открывать все рычаги.
- Крючок для подвешивания противовеса и крепления ремня.

УСТАНОВКА 1A и 1B
Откройте 3 ножки штатива.
Для регулировки высоты штатива каждая ножка имеет систему телескопического удлинения, для удлинения необходимо отпустить рычаг "A" на фиксирующем хомуте "B".
Возьмите рычага всей ладонью руки. Одновременно отоприте все фиксирующие рычаги.
⚠ БУДЬТЕ АКУРАТНЫ, чтобы не прищемить палец при открытии рычага (см. рис. 1A)
После достижения необходимой высоты, зафиксируйте "A".

Регулировка угла ножек 2
Каждая ножка может быть установлена под 4 различными углами. Для изменения угла ножки, слегка закройте её в направлении центральной колонны и потяните вниз фиксирующую рукоятку "C", расположенную в верхней части ножки.
Удерживая нижнюю часть, выберите новый угол ножки и отпустите рукоятку "C" для фиксации положения.
Угол каждой ножки может регулироваться независимо от положения двух других ножек.
Последнее положение позволяет достичь уровня земли.

РЕГУЛИРОВКА
ВЫСОТЫ ЦЕНТРАЛЬНОЙ КОЛОННЫ 3
Для того чтобы освободить центральную колонну "D", отоприте рукоятку "E" и установите колонну на необходимую высоту. Затяните рукоятку "E" для фиксации колонны в нужном положении.

ГОРИЗОНТАЛЬНАЯ ЦЕНТРАЛЬНАЯ КОЛОННА 4
Подвижная центральная колонна также может использоваться в горизонтальном положении: это дает возможность не только сдвигать камеру с положения ножек, но и обеспечивает наиболее простой способ съемки непосредственно из положения над головой:
- отоприте рычаг "E" (4.1)
- нажмите кнопку "Y" и одновременно полностью поднимите центральную колонну "D", как показано на рис. 4.2
- нажмите кнопку "Y" и, одновременно, поднимайте центральную колонну "D" полностью, пока не покажется красная оболочка, как показано на рисунке 4.2
- поверните центральную колонну "D" на 90°, как показано на рисунке 4.3
- передвиньте центральную колонну "D" в отверстие "W" и зафиксируйте рукоятку "E" (рис. 4.4)

ВЕРТИКАЛЬНАЯ ЦЕНТРАЛЬНАЯ КОЛОННА 5
Для установки центральной колонны в вертикальное положение, сделайте следующее:
1. отоприте рычаг "E" и полностью вытащите центральную колонну "D", как показано на рисунке 5.1
⚠ УБЕРИТЕ РУКИ С ЦЕНТРАЛЬНОЙ КОЛОННЫ "D", ЧТОБЫ НЕ ПРИЩЕМИТЬ ПАЛЬЦЫ (см. рис. 5.2)
2. Убрав одну руку с центральной колонны "D", другой рукой нажмите кнопку "Y" (5.3)
3. Все еще продолжая работать одной рукой, поверните центральную колонну "D" в вертикальное положение, как показано на рисунке 5.4
4. Поворачивайте колонну, пока красная стрелка на оболочке не выровняется со стрелкой на литье, затем нажмите на колонну.

МОНТАЖ И СНЯТИЕ ГОЛОВКИ КАМЕРЫ 6
Снимите крышку "Z" (рис. 1)
Установите головку камеры на площадку, расположенную на верхней части центральной колонны при помощи монтажного винта 3/8" (завинчивайте площадку по часовой стрелке). Затем поднимите центральную колонну и с помощью маленькой отвертки закрутите винт "M" в основании головки, но не перетяните его. Эта уникальная характеристика особенно хорошо работает с головками Manfrotto, благодаря специально разработанному основанию, которое не допускает возможность случайного развинчивания.
Для того чтобы снять головку, расслабьте винт "M" и отвинтите головку с центральной колонны против часовой стрелки.

ВЫРАВНИВАНИЕ 1B и 7
Штатив оснащен пузырьковым уровнем "H"для выравнивания штатива.
Пузырьковый уровень можно расположить, как показано на рисунке 7 для обеспечения максимальной видимости и удобства.

ВНИМАНИЕ 8
При использовании штатива вне помещений, особенно при сильном ветре, можно стабилизировать штатив: установите противовес (не входит в комплект) сверху крючка "L"

ПЕРЕВОЗКА 9
У штатива есть крючок "L" для транспортировочного ремня (опция).

РЕГУЛИРОВКА НАПРЯЖЕНИЯ НОЖЕК 10
Если ножки с телескопическим удлинением смещаются даже после фиксации рычага "A", необходимо отрегулировать напряжение фиксации.
Для того чтобы это сделать:
- отпустите рычаг "A"
- поверните винт "P" по часовой стрелке при помощи специального ключа "N", расположенного на одной из ножек штатива.

Как правило, достаточно одной трети поворота для достижения правильного напряжения фиксации.

КРЕПЛЕНИЕ АКСЕССУАРОВ 11
Снимите крышку "K"
Штатив оснащен одной внутренней резьбой 3/8" "X" (рис. 11) , которую можно использовать для крепления аксессуаров, например, рукояток Manfrotto, на которые, в свою очередь, можно устанавливать осветительное оборудование, мониторы и т.д.

Manfrotto
Imagine More

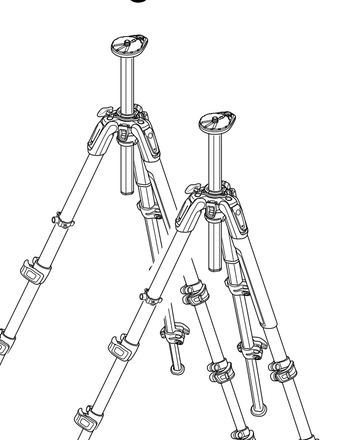

INSTRUCTIONS	H	A	B
MT055CXPRO3	170 cm 66.9"	1,9 kg 4.2 lbs	9 kg 19.8 lbs
MT055CXPRO4	170 cm 66.9"	2 kg 4.4 lbs	9 kg 19.8 lbs
MT055XPRO3	170 cm 66.9"	2,5 kg 5.5 lbs	9 kg 19.8 lbs
MT190CXPRO3	160 cm 63"	1,6 kg 3.5 lbs	7 kg 15.4 lbs
MT190CXPRO4	160 cm 63"	1,66 kg 3.7 lbs	7 kg 15.4 lbs
MT190XPRO3	160 cm 63"	2 kg 4.4 lbs	7 kg 15.4 lbs
MT190XPRO4	160 cm 63"	2,05 kg 4.5 lbs	7 kg 15.4 lbs

Cod. 1039133 - 10/13
Copyright © 2013 Manfrotto Bassano Italy

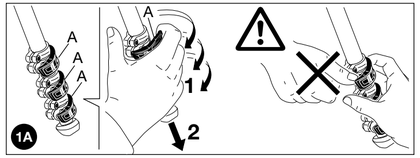

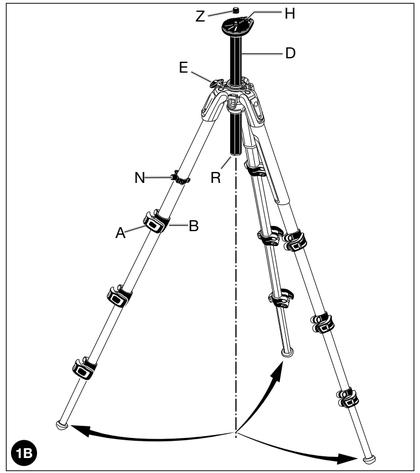

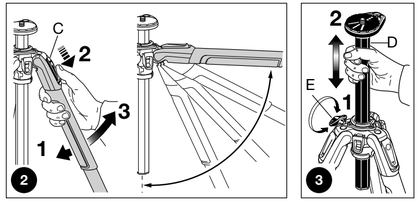

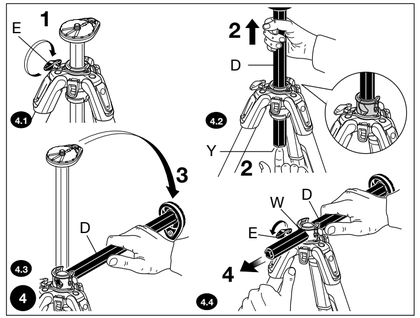

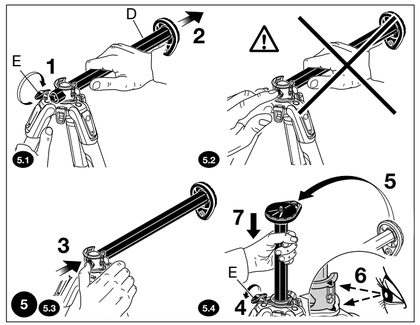

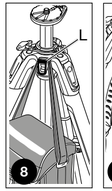

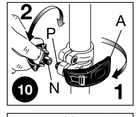

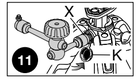

GB

INTRODUCTION

Designed for the advanced hobbyist and for the professional photographer, this is an extremely versatile tripod, ideal for small, medium format cameras, digital or conventional type.

KEY FEATURES:

- A unique sliding centre column that can be operated in either a vertical or horizontal plane.
- Each leg can be independently set at 4 angles of spread.
- Spirit level.
- Two rubber made leg warmers
- Easy link socket for inserting arms
- Quick Power Lock levers that allow to easily open all the levers simultaneously
- Hook for hanging a counterweight and for a strap

SET UP 1A & 1B

Open the 3 tripod legs.

To adjust the height of the tripod, each leg has telescopic extensions that can be released by rotating lever "A" on the locking collar "B". Grab the levers with the whole palm of the hand. Simultaneously unlock all the locking levers.

⚠ TAKE CARE to avoid pinching your finger when opening the lever (see fig. 1A).

When the required height is achieved, lock lever "A".

LEG ANGLE ADJUSTMENT 2

Each leg can be set at 4 angles of spread.

To change the angle on a leg, close the leg towards the centre column slightly and pull down the locking button "C" at the top of the leg. Whilst holding the button down, select the new leg angle and then release button "C" to lock in position.

The angle of each leg can be adjusted independently of the other two legs.

The last position allows to achieve the floor level.

CENTER COLUMN HEIGHT ADJUSTMENT 3

To release the centre column "D", unlock knob "E" and adjust the height of the column as required. Tighten knob "E" to lock the column in position.

HORIZONTAL CENTER COLUMN 4

The sliding centre column can also be used in the horizontal plane: this not only allows the camera to be offset from the legs' position, it provides the simplest way possible to shoot from directly overhead:

- unlock knob "E" (4.1)
- push button "Y" and, at the same time, raise the center column "D" completely until the red shells pop out as shown in figure 4.2
- turn 90° center column "D" as shown in figure 4.3
- slide the center column "D" into the hole "W" and lock knob "E" (fig. 4.4)

VERTICAL CENTER COLUMN 5

In order to set up the center column in vertical position, proceed as follow:

1. unlock knob "E" and pull out completely the center column "D" as shown in figure 5.1

   ⚠ TAKE YOUR HAND OFF CENTRE COLUMN "D" to avoid pinching your finger (see fig. 5.2)
2. keeping your other hand clear of column "D", push button "Y" with one hand (5.3)
3. still keeping your other hand clear, with the same hand, rotate the center column "D" in a vertical position as shown in figure 5.4
4. rotate the column until the red arrow on the shells is aligned with the arrow on the casting, then push down the column

MOUNTING AND REMOVING A CAMERA HEAD 6

Remove the cap "Z" (fig.1)

Mount the camera head on the plate at the top of the centre column via the 3/8" mounting screw (screw head clockwise). Then raise the centre column and with a small screwdriver, tighten the screw "M" up against the base of the head, taking care not to force it. This unique feature works especially well with Manfrotto heads due to the specially designed base, which prevents the head unscrewing accidentally.

To remove the head, loosen the screw "M" and unscrew the head from the column counter-clockwise).

LEVELLING 1B & 7

The tripod is supplied with a spirit level "H" to enable you to level the tripod.

The spirit level can be positioned as shown in figure 7 to guarantee max visibility and practicality.

NOTE 8

For outdoor use, especially in windy conditions, it is possible to stabilise the tripod: hang a counterweight (not supplied) on top of the hook "L"

TRANSPORTATION 9

The tripod has a hook "L" for optional carrying strap

LEG LOCK TENSION ADJUSTMENT 10

If the telescopic leg extensions slip even after having tightened the locking lever "A", the locking tension will need to be adjusted.

In order to do this:

- release lock lever "A"
- turn the screw "P" clockwise using the special key "N" provided on one of the tripod legs.

Normally a third of a turn will be sufficient to achieve the correct locking tension.

ATTACHING ACCESSORIES 11

Remove cap "K"

The tripod has one 3/8" female thread "X" (fig. 11) which can be used to attach accessories, such as Manfrotto arms that can in turn support lights, monitors, etc.

I

INTRODUZIONE

Progettato per il fotoamatore avanzato ed il fotografo professionista, è un treppiedi di grande versatilità, ideale per fotocamere di piccolo e medio formato, digitali o convenzionali.

CARATTERISTICHE PRINCIPALI:

- Esclusiva colonna centrale scorrevole orientabile in posizione verticale oppure orizzontale.
- Apertura gambe indipendente delle gambe su 4 angolazioni.
- Livella a bolla.
- Due impugnature morbide sulle gambe
- Attacchi "Easy link" per inserire accessori ausiliari
- Leve rapide "Quick Power Lock" per un'apertura veloce e simultanea di tutti i bloccaggi
- Gancio per appendere un contrappeso e per attaccare una cinghia

PREPARAZIONE 1A E 1B

Divaricare le 3 gambe.

Per regolare l'altezza del treppiede, ogni gamba dispone di allungamenti telescopici che si possono liberare ruotando la leva "A" sul manicotto "B". Afferrare le leve con l'intero palmo della mano. Sbloccare simultaneamente tutte le leve di bloccaggio.

⚠ Attenzione a non pizzicarsi il dito quando si apre la leva (fig 1A).

Ottenuta l'altezza desiderata, bloccare la leva "A".

REGOLAZIONE DELL'ANGOLAZIONE DELLE GAMBE 2

Ciascuna gamba prevede 4 angolazioni d'apertura. Per cambiare l'angolazione di una gamba, chiuderla leggermente verso la colonna centrale e premere verso il basso il pulsante di bloccaggio "C" posto alla sommità. Tenendo premuto il pulsante, selezionare la nuova angolazione e poi rilasciare il pulsante "C" per bloccare la gamba nella posizione desiderata. Ogni gamba può essere angolata in modo indipendente dalle altre due. La posizione di massima divaricazione consente le riprese raso terra.

REGOLAZIONE DELL'ALTEZZA DELLA COLONNA CENTRALE 3

Per liberare la colonna centrale "D", sbloccare la manopola "E" e regolare a piacere l'altezza della colonna. Per bloccare la colonna in posizione stringere la manopola "E".

COLONNA CENTRALE ORIZZONTALE 4

La colonna centrale scorrevole può essere usata anche in posizione orizzontale: questo non solo consente di far sporgere lateralmente la fotocamera rispetto alle gambe, ma offre anche il modo più semplice possibile per fotografare direttamente verso il basso:

- sbloccare la manopola "E" (4.1)
- tenere premuto il pulsante "Y" mentre si solleva del tutto la colonna centrale "D" fino a far uscire il guscio rosso (4.2)
- ruotare di 90° la colonna centrale "D" portandola in posizione orizzontale (4.3)
- fare scorrere la colonna centrale "D" attraverso il foro "W" e bloccarla con la manopola "E" (4.4)

COLONNA CENTRALE VERTICALE 5

Per riportare la colonna centrale in posizione verticale, procedere come segue:

1. sbloccare la manopola "E" ed estrarre completamente la colonna centrale "D" come mostrato in figura 5.1

   ⚠ ALLONTANARE LA MANO DALLA COLONNA CENTRALE "D" per evitare di pizzicarvi un dito (fig. 5.2)
2. tenendo l'altra mano a distanza dalla colonna "D", premere il pulsante "Y" con una mano (5.3)
3. sempre tenendo l'altra mano a distanza dalla colonna, con la stessa mano ruotare la colonna centrale "D" in posizione verticale, fig. 5.4
4. ruotare la colonna fino a quando la freccia rossa sui gusci è allineata con la freccia sulla calotta, quindi premere la colonna verso il basso.

MONTAGGIO E RIMOZIONE DI UNA TESTA 6

Rimuovere il coperchietto "Z" (fig. 1).

Montare la testa sul disco di fissaggio, posto alla sommità della colonna centrale, tramite l'apposita vite da 3/8" (da avvitare in senso orario). Quindi sollevare la colonna centrale e serrare bene con un piccolo cacciavite la vite "M" contro la base della testa, evitando però di forzarla.

Questa caratteristica particolare opera al meglio con le teste Manfrotto, grazie alla speciale conformazione della loro base che previene rotazioni indesiderate della testa.

Per rimuovere la testa, allentare la vite "M" e svitare la testa dalla colonna (in senso antiorario).

LIVELLAMENTO 1B E 7

Il treppiede dispone di livella a bolla "H" per un facile livellamento su ogni tipo di superficie.

La livella a bolla può essere posizionata come mostrato in figura 7 per garantire la massima visibilità e praticità.

NOTA 8

Per l'uso in esterni, soprattutto nelle condizioni di forte vento, è utile stabilizzare il treppiede appendendo un peso (non fornito) appendere un peso (non fornito) al gancio "L".

TRASPORTO 9

I treppiedi dispone di un gancio "L" al quale agganciare una cinghia opzionale

REGOLAZIONE DELLA TENSIONE DI BLOCCO DELLE GAMBE 10

Se le sezioni telescopiche tendono a scivolare anche dopo aver serrato le leve "A", occorre ripristinare un'adeguata forza di bloccaggio. A questo scopo:

- allentare la leva di bloccaggio "A"
- avvitare la vite "P" in senso orario con la speciale chiave "N" fissata ad una delle gambe del treppiede.

Normalmente sarà sufficiente la rotazione di un terzo di giro per ripristinare la corretta tensione di bloccaggio.

MONTAGGIO DI ACCESSORI 11

Rimuovere la protezione "K"

Il treppiede dispone di un foro filettato da 3/8" "X" (fig. 11) utilizzabile per il fissaggio di accessori, come i bracci Manfrotto utili per sostenere luci, monitor, ecc.

F

INTRODUCTION

Créé pour les amateurs avertis et les photographes professionnels, c'est un trépied idéal pour les appareils petit et/ou moyen format, numériques ou conventionnels.

PRICIPALES FONCTIONALITES

- Colonne centrale coulissante pouvant etre utilisee horizontalement ou verticalement
- Chaque jambe peut être indépendamment réglée sur 4 angles d'écartement
- Bulle de mise à niveau
- 2 jambes avec grips chauffent-main pour l'hiver
- Pas de vis latéral permettant de connecter un bras articulé pour accessoires
- Loquets de section ultra rapide permettant une ouverture complète de la jambe instantanément
- Crochet permettant de placer un lest ou bien de placer une courroie de transport

MISE EN PLACE: 1A ET 1B

Ouvrir les 3 jambes du trepied.

Pour ajuster la hauteur, chaque jambe est equipee de leviers "A", situe sur l'anneau "B", qu'il suffit de soulever pour liberer chaque extension. Attrapper tous les loquest de sections avec l'entière paume de votre main. Dévérouiller alors l'ensemble des loquets simultanément

⚠ Attention de ne pas vous pincer les doigts lors de l'ouverture des verrouillages de sections (voir fig. 1A)

Quand la hauteur desiree est atteinte, refermer le levier sur "A".

AJUSTEMENT DE L'ANGLE DES JAMBES 2

Chaque jambe peut être réglée indépendamment à 4 angles d'écartement différents.

Pour modifier l'angle d'ouverture, ramener le pied vers la colonne centrale. Puis, en tirant le bouton "C" (placé en haut de la jambe), changer l'angle de la jambe. Lorsque celui est atteint, relâcher le bouton "C".

La dernière position permet de placer le trépied au plus près du sol.

AJUSTEMENT DE LA HAUTEUR DE LA COLONNE CENTRALE 3

Pour ajuster la hauteur de la colonne centrale, retirer l'appareil photo, puis desserrer le bouton "E" et ajuster la colonne a la hauteur desiree; Puis pour la maintenir en position, resserer le bouton "E".

COLONNE CENTRALE HORIZONTALE 4

La colonne centrale peut etre utilisee horizontalement comme vu sur la fig. 4. Pour ce faire:

- desserrer "E" (fig. 4.1)
- en maintenant le bouton "Y" appuyé, tirer la colonne centrale vers le haut jusqu' à ce que les deux demi-coques rouges apparaissent (fig. 4.2)
- en continuant de maintenir le bouton "Y", incliner la colonne à 90 degres (fig. 4.3)
- faire glisser la colonne centrale dans le passage "W" et ajuster la longueur au besoin. Resserrer "E" pour maintenir en position (4.4).

COLONNE CENTRALE VERTICALE 5

La colonne centrale peut etre utilisee verticalement comme vu sur la fig.5. Pour ce faire:

1. desserrer "E" et tirer la colonne centrale vers l'exterieur (fig. 5.1).

   ⚠ NE PAS TENIR L'AXE DE LA COLONNE POUR EVITER LES PINCEMENTS (5.2).
2. Puis appuyer sur "Y" et incliner la colonne à 90 degres (fig. 5.3).
3. Faire glisser la colonne centrale verticalement dans le passage en maintenant la colonne par le plateau ensuite resserrer "E" pour maintenir en position (fig. 5.4).
4. Faites pivoter la colonne jusqu'à ce que la flèche rouge sur les demi-coques soit alignée avec la fleche située sur la l'embase métallique, puis pousser la colonne vers le bas.

MONTER ET DEMONTER UN SUPPORT CAMERA 6

Retirer le capuchon "Z" (fig. 1.)

Montez la rotule sur le plateau au sommet de la colonne via la vis 3/8" (serrez dans le sens des aiguilles d'une montre). Montez alors la colonne du trépied et avec un petit tournevis, serrez la vis "M" contre la base de la rotule, en prenant soin de ne pas trop forcer.

Cette caractéristique unique fonctionne particulièrement bien avec les rotules Manfrotto car leur embase est spécialement conçue à cette fonction. Cette action permet d'éviter que la rotule ne se dévisse accidentellement.

Pour retirer la rotule, dévissez la vis "M" puis dévissez la rotule de votre main. Dévérouiller alors l'ensemble des loquets simultanément

⚠ Attention de ne pas vous pincer les doigts lors de l'ouverture des verrouillages de sections (voir fig. 1A)

Quand la hauteur desiree est atteinte, refermer le levier sur "A".

MISE A NIVEAU 1B ET 7

La bulle "H" permet de placer le trepied à niveau quelque soit l'endroit d'utilisation.

Le niveau à bulle peut être positionné comme montré en figure 7 afin de garantir une visibilité maximum.

NOTE 8

Pour l'utilisation en extérieur, spécialement par grand vent, il est possible de stabiliser le trépied en utilisant un contrepoids (non fourni) sur l'anneau "L".

TRANSPORT 9

Ce trepied possède un crochet "L" pour l'utilisation d'une sangle optionnelle.

AJUSTEMENT DE LA TENSION DE SERRAGE DES JAMBES 10

Dans le cas ou une partie de jambe telescopique glisserait alors que le levier "A" est ferme, le systeme de blocage devra alors être ajuste. Pour ce faire:

- Ouvrir le levier "A"
- Resserrer, dans le sens des aiguilles d'une montre, la vis "P" en utilisant la clé "N" fournie avec le trepied.

Puis refermer le levier "A" pour verifier si le serrage est suffisant. (en general 1/3 de tour permet d'ajuster le serrage)

ACCESSOIRES COMPATIBLES 11

Retirer le capuchon "K".

Le trépied possède un pas de vis 3/8" femelle "X" (fig. 11) permettant de visser des accessoires satellites, tels que des bras articulés Manfrotto permettant le support de lumières, d'écrans, etc…

D

EINFÜHRUNG

Für fortgeschrittene Hobbyfotografen und professionelle Fotografen konzipiert, ist dieses extrem vielseitige Stativ ideal für kleine und mittlere Kameraformate, digitaler oder konventioneller Art.

HAUPTMERKMALE:

- Eine einzigartige gleitende Mittelsäule, die in vertikaler und horizontaler Ebene eingesetzt werden kann.
- Jedes Bein kann unabhängig in vier Winkeln geöffnet werden.
- Wasserwaage.
- Zwei kältebaweisende Neoprengriffe an den Stativbeinen
- Easy-Link Gewinde, um weiteres Zubehör anzubringen
- Quick Power-Verriegelungen, die das gleichzeitige Entriegeln aller Hebel ermöglichen
- Haken zum Befestigen eines Gegengewichts und Gurtes

AUFSTELLEN 1A UND 1B

Öffnen Sie die drei Stativbeine.

Um die Höhe des Stativs einzustellen, hat jedes Bein eine Teleskopverlängerung, die herausgelassen werden kann, indem der Hebel "A" an der Arretierung "B" geöffnet wird.

Umschließen Sie die Hebel mit der gesamten Handfläche. Öffnen Sie gleichzeitig alle Verriegelungen.

⚠ Achten Sie daraur, Ihre Finger beim Öffnen des Hebels nicht einzuklemmen (Abb. 1A).

Wenn die gewünschte Höhe eingestellt wurde, sperren Sie den Hebel "A" wieder.

VERSTELLUNG DES BEINANSTELLWINKELS 2

Jedes Bein kann in vier Winkeln geöffnet werden. Um den Winkel an einem Bein zu ändern, bewegen Sie das gewünschte Stativbein etwas nach innen und ziehen dann den Sperrknopf "C" am oberen Teil des Stativbeins heraus. Während Sie den Knopf gedrückt halten, wählen Sie den neuen Anstellwinkel des Stativbeins und lassen dann den Knopf "C" los, um die Winkelposition wieder zu sperren. Der Winkel eines jeden Stativbeins kann unabhängig von den anderen Beinen eingestellt werden. Die letztmögliche Position erlaubt es, das Stativ auf den Boden zu legen.

VERSTELLUNG DES MITTELSÄULENAUSZUGS 3

Um die Mittelsäule "D" zu lösen, lösen Sie die Schraube "E" und stellen die gewünschte Höhe ein. Ziehen Sie die Schraube "E" fest, um die Position der Mittelsäule zu sperren.

HORIZONTALE MITTELSÄUSE 4

Die gleitende Mittelsäule kann ebenfalls in der horizontalen Ebene benutzt werden: dies erlaubt nicht nur, die Kamera von der Aufstellposition versetzt einzusetzen, es ermöglicht auch einen einfachen Weg, direkt von oben zu fotografieren:

- Lösen Sie die Schraube "E" (4.1)
- Ziehen Sie den Knopf "Y" und ziehen Sie zur selben Zeit die Mittelsäule "D" vollkommen heraus (4.2)
- Drücken Sie Knopf "Y" und heben Sie gleichzeitig die Mittelsäule "D" vollständig an, bis die rote Außenhülle vollständig herauskommt, wie in Abbildung 4.2 gezeigt.
- Drehen Sie die Mittelsäule "D" um 90° (4.3)
- Schieben Sie die Mittelsäule "D" in die Öffnung "W" und ziehen Sie die Schraube "E" wieder an (4.4)

VERTIKALE MITTELSÄUSE 5

Um die Mittelsäule in die vertikale Position zu bringen, gehen Sie wie folgt vor:

1. Lösen Sie die Schraube "E" und ziehen Sie die Mittelsäule "D" vollkommen heraus, Figur 5.1

   ⚠ NEHMEN SIE DIE HAND VON DER MITTELSÄULE "D", um ein Einklemmen der Finger zu vermeiden (siehe Abb. 5.2)
2. Während Sie eine Hand von der Mittelsäule "D" nehmen, betätigen Sie den Knopf "Y" mit der anderen Hand (5.3)
3. Drehen Sie mit derselben Hand die Mittelsäule "D" in die vertikale Position, wie in der Abbildung 5.4 dargestellt. Halten Sie dabei die eine Hand immer von der Säule fern.
4. Drehen Sie die Säule, bis der rote Pfeil auf der Außenhülle auf den Pfeil des Gehäuses ausgerichtet ist. Drücken Sie die Säule dann herunter.

BEFESTIGEN UND ENTFERNEN EINES KAMERAKOPFES 6

Entfernen Sie die Schutzkappe "Z" (siehe Abb.1).

Schrauben Sie den Kamerakopf an der Platte auf der Mittelsäule mit Hilfe des 3/8"-Innengewindes an (im Uhrzeigersinn). Ziehen Sie dann die Mittelsäule heraus, ziehen Sie die Schraube "M" mit einem kleinen Schraubenzieher gegen den Boden des Kopfes fest und achten Sie dabei darauf, nicht zu viel Kraft anzuwenden.

Dieses einzigartige Element funktioniert besonders gut mit Köpfen von Manfrotto, da der besonders gestaltete Boden verhindert, dass der Kopf versehentlich abgeschraubt wird. Um den Kopf zu entfernen, lösen Sie die Schraube "M" und drehen Sie den Kopf gegen den Uhrzeigersinn aus der Säule.

Ziehen Sie dann die Mittelsäule heraus, ziehen Sie die Schraube "M" mit einem kleinen Schraubenzieher gegen den Boden des Kopfes fest und achten Sie dabei darauf, nicht zu viel Kraft anzuwenden.

NIVELLIERUNG 1B UND 7

Das Stativ verfügt über eine Libelle "H", damit Sie das Stativ nivellieren können. Die Libelle kann, wie in Abbildung 7 gezeigt, positioniert werden, um maximale Sichtbarkeit und eine praktische Anwendung zu gewährleisten.

ANMERKUNG 8

Für den Einsatz im Freien, besonders bei windigen Verhältnissen, ist es möglich, das Stativ zu stabilisieren: hängen Sie ein Gegengewicht (nicht im Lieferumfang enthalten) in den Ring "L".

TRANSPORTIEREN 9

Das Stativ verfügt über einen Haken "L", um einen optionalen Tragegurt einzuhängen.

NACHJUSTIEREN DER BEINARRETIERUNG 10

Sollten die Stativbeine nach dem Sperren des Sperrhebels "A" noch nicht halten und ins Führungsrohr gleiten, muss die Beinsperre nachjustiert werden. Dazu:

- lösen Sie den Hebel "A"
- drehen Sie die Schraube "P" mit dem Spezialschlüssel "N", der sich an einem der Stativbeine befindet, im Uhrzeigersinn.

Normalerweise genügt eine Drittel-Umdrehung um eine korrekte Blockierung zu erreichen.

ANBRINGEN VON ZUBEHÖR 11

Entfernen Sie die Schutzkappe "K".

Das Stativ verfügt über ein 3/8"-Innengewinde "X" (Abb. 11) zur Befestigung von Zubehör, wie z.B. Manfrotto Gelenkarme, die ihrerseits Kameraleuchten, Monitore etc. tragen können.