SONY

4-187-263-**12**(2)

4-way Speaker
(XS-F6949R)
3-way Speaker
(XS-F6939R)

Instructions
Mode d'emploi
Instrucciones
Montageanleitung
Instruktioner
Gebruiksaanwijzing
Instruções
Istruzioni per l'uso
Instrukcja obsługi
Инструкции
Інструкції

XS-F6949R
XS-F6939R

©2010 Sony Corporation Printed in China

4-полосный динамик (XS-F6949R)
3-полосный динамик (XS-F6939R)
Сделано во Китае
Изготовитель: Сони Корпорейшн
Адрес: 1-7-1 Конан, Минато-ку,
Токио 108-0075, Япония

Dimensions
Dimensions
Dimensiones
Abmessungen
Dimensioner
Afmetingen
Dimensões
Dimensioni
Wymiary
Размеры
Розміри

Unit: mm
Unité : mm
Unidad: mm
Einheit: mm
Enhet: mm
Eenheid: mm
Unidade: mm
Unità: mm
Jednostka: mm
Единицы: мм
Одиниці: мм

XS-F6949R

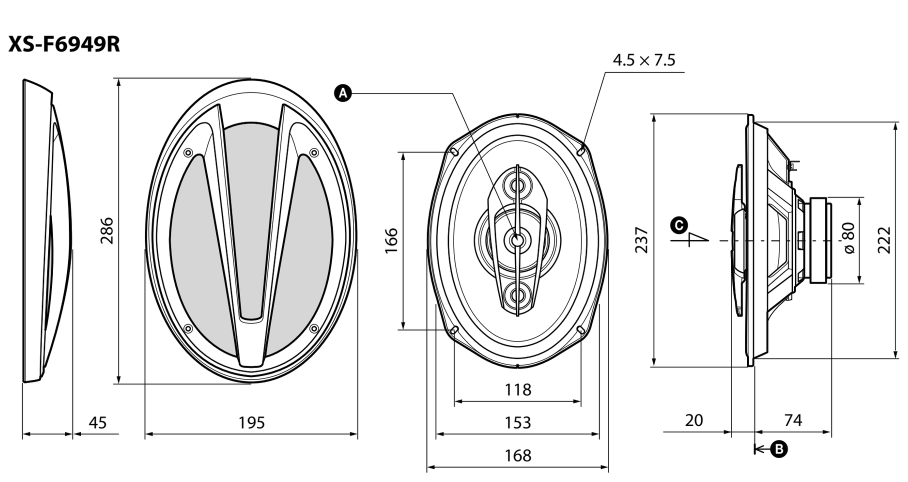

XS-F6939R

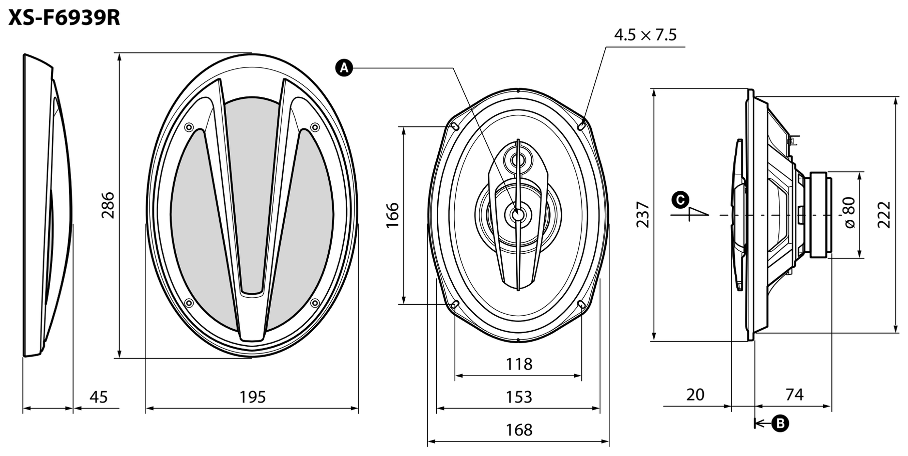

A	B	C
Reference Point	**Reference Plane**	**Reference Axis**
Point de référence	**Plan de référence**	**Axe de référence**
Punto de referencia	**Plano de referencia**	**Eje de referencia**
Bezugspunkt	**Bezugsebene**	**Bezugsachse**
Referenspunkt	**Referensplan**	**Referensaxel**
Referentiepunt	**Referentievlak**	**Referentieas**
Ponto de Referência	**Plano de Referência**	**Eixo de Referência**
Punto di riferimento	**Piano di riferimento**	**Asse di riferimento**
Punkt odniesienia	**Płaszczyzna odniesienia**	**Oś odniesienia**
Исходная точка	**Исходная плоскость**	**Исходная ось**
Опорна точка	**Опорна площина**	**Опорна вісь**

Notice for customers: the following information is only applicable to equipment sold in countries applying EU directives
The manufacturer of this product is Sony Corporation, 1-7-1 Konan, Minato-ku, Tokyo, 108-0075 Japan. The Authorized Representative for EMC and product safety is Sony Deutschland GmbH, Hedelfinger Strasse 61, 70327 Stuttgart, Germany. For any service or guarantee matters, please refer to the addresses given in separate service or guarantee documents.

Avis à l'intention des clients : les informations suivantes s'appliquent uniquement aux appareils vendus dans des pays qui appliquent les directives de l'Union Européenne
Le fabricant de ce produit est Sony Corporation, 1-7-1 Konan Minato-ku Tokyo, 108-0075 Japon. Le représentant autorisé pour les questions de compatibilité électromagnétique (EMC) et la sécurité des produits est Sony Deutschland GmbH, Hedelfinger Strasse 61, 70327 Stuttgart, Allemagne. Pour toute question relative au SAV ou à la garantie, merci de bien vouloir vous référer aux coordonnées contenues dans les documents relatifs au SAV ou la garantie.

Aviso para los clientes: la información siguiente resulta de aplicación solo a los equipos comercializados en países afectados por las directivas de la UE
El fabricante de este producto es Sony Corporation, 1-7-1 Konan Minato-ku Tokyo, 108-0075 Japón. El representante autorizado para EMC y seguridad en el producto es Sony Deutschland GmbH, Hedelfinger Strasse 61, 70327 Stuttgart, Alemania. Para cualquier asunto relacionado con servicio o garantía por favor diríjase a la dirección indicada en los documentos de servicio o garantía adjuntados con el producto.

Hinweis für Kunden: Die folgenden Informationen gelten nur für Geräte, die in Ländern verkauft werden, in denen EU-Richtlinien gelten
Der Hersteller dieses Produktes ist Sony Corporation, 1-7-1 Konan Minato-ku Tokio, 108-0075 Japan. Bevollmächtigter für EMV und Produktsicherheit ist Sony Deutschland GmbH, Hedelfinger Strasse 61, 70327 Stuttgart, Deutschland. Für Kundendienst- oder Garantieangelegenheiten wenden Sie sich bitte an die in Kundendienst- oder Garantiedokumenten genannten Adressen.

Kundmeddelande: Följande information gäller enbart för utrustning såld i länder som tillämpar EU-direktiven
Tillverkare av denna product är Sony Corporation, 1-7-1 Konan Minato-ku Tokyo, 108-0075 Japan. Auktoriserad representant för EMC och produkt säkerhet är Sony Deutschland GmbH, Hedelfinger Strasse 61, 70327 Stuttgart, Tyskland. För service och garanti ärenden, var vänlig att titta I separat service och garanti dokument.

Opmerking voor klanten: de volgende informatie is enkel van toepassing voor apparaten die verkocht worden in landen die de EU-richtlijnen in acht nemen
De fabricant van dit product is Sony Corporation, 1-7-1 Konan Minato-ku Tokyo, 108-0075 Japan. De geauthoriseerde vertegenwoordiging voor EMC en produkt veiligheid is Sony Deutschland GmbH, Hedelfinger Strasse 61, 70327 Stuttgart, Duitsland. Voor service- of garantiezaken verwijzen wij u graag naar de addressen in de afzonderlijke service/garantie documenten.

Nota para os clientes: as seguintes informações aplicam-se apenas ao equipamento comercializado nos países que aplicam as Directivas da UE
O fabricante deste produto é a Sony Corporation, 1-7-1 Konan Minato-ku Tokyo, 108-0075 Japão. O representante autorizado para Compatibilidade Electromagnética e segurança do produto é a Sony Deutschland GmbH, Hedelfinger Strasse 61, 70327 Stuttgart, Alemanha. Para qualquer assunto relacionado com serviço ou garantia por favor consulte a morada indicada nos documentos sobre serviço e garantias que se encontram junto ao produto.

Avviso per i clienti: le seguenti informazioni riguardano esclusivamente gli apparecchi venduti in paesi in cui sono applicate le direttive UE
Il fabbricante di questo prodotto è Sony Corporation, 1-7-1 Konan Minato-ku Tokyo, 108-0075, Giappone. Il rappresentante autorizzato ai fini della Compatibilità Elettromagnetica e della sicurezza del prodotto è Sony Deutschland GmbH, Hedelfinger Strasse 61, 70327, Stoccarda Germania. Per qualsiasi problema relativo all'assistenza o alla garanzia, si prega di fare riferimento agli indirizzi indicati nei documenti di assistenza e garanzia forniti con il prodotto.

Informacje dla klientów: poniższe informacje dotyczą wyłącznie urządzeń sprzedawanych w krajach, w których obowiązują dyrektywy Unii Europejskiej
Producentem tego produktu jest Sony Corporation, 1-7-1 Konan Minato-ku Tokyo, 108-0075 Japonia. Upoważnionym przedstawicielem producenta w Unii Europejskiej, uprawnionym do dokonywania i potwierdzania oceny zgodności z wymaganiami zasadniczymi, jest Sony Deutschland GmbH, Hedelfinger Strasse 61, 70327 Stuttgart, Niemcy. Nadzór nad dystrybucją na terytorium Rzeczypospolitej Polskiej sprawuje Sony Poland, 00-876 Warszawa, ul. Ogrodowa 58. W sprawach serwisowych i gwarancyjnych należy kontaktować się z podmiotami, których adresy podano w osobnych dokumentach gwarancyjnych lub serwisowych, lub z najbliższym sprzedawcą produktów Sony.

Примечание для покупателей.
Следующая информация применима только для оборудования, продающегося в странах, где действуют директивы ЕС
Производителем данного устройства является корпорация Sony Corporation, 1-7-1 Konan, Minato-ku, Tokyo, 108-0075 Japan. Уполномоченным представителем по электромагнитной совместимости (EMC) и безопасности изделия является компания Sony Deutschland GmbH, Hedelfinger Strasse 61, 70327 Stuttgart, Germany. По вопросам обслуживания и гарантии обращайтесь по адресам, указанным в соответствующих документах.

Примітка для користувачів: наведена нижче інформація стосується лише обладнання, що продається у країнах, де застосовуються директиви ЄС
Виробником цього товару є корпорація Sony, офіс якої розташований за адресою: 1-7-1 Konan, Minato-ku, Tokyo, 108-0075 Japan (Японія). Уповноважений представник з питань EMC (Електромагнітна сумісність) та безпеки товарів – Sony Deutschland GmbH, адреса: Hedelfinger Strasse 61, 70327 Stuttgart, Germany (Німеччина). З приводу обслуговування або гарантії звертайтеся за адресами, вказаними в окремих документах, що обумовлюють питання гарантії та обслуговування.

Disposal of Old Electrical & Electronic Equipment (Applicable in the European Union and other European countries with separate collection systems)
This symbol on the product or on its packaging indicates that this product shall not be treated as household waste. Instead it shall be handed over to the applicable collection point for the recycling of electrical and electronic equipment. By ensuring this product is disposed of correctly, you will help prevent potential negative consequences for the environment and human health, which could otherwise be caused by inappropriate waste handling of this product. The recycling of materials will help to conserve natural resources. For more detailed information about recycling of this product, please contact your local Civic Office, your household waste disposal service or the shop where you purchased the product.

Traitement des appareils électriques et électroniques en fin de vie (Applicable dans les pays de l'Union Européenne et aux autres pays européens disposant de systèmes de collecte sélective)
Ce symbole, apposé sur le produit ou sur son emballage, indique que ce produit ne doit pas être traité avec les déchets ménagers. Il doit être remis à un point de collecte approprié pour le recyclage des équipements électriques et électroniques. En s'assurant que ce produit est bien mis au rebut de manière appropriée, vous aiderez à prévenir les conséquences négatives potentielles pour l'environnement et la santé humaine. Le recyclage des matériaux aidera à préserver les ressources naturelles. Pour toute information supplémentaire au sujet du recyclage de ce produit, vous pouvez contacter votre municipalité, votre déchetterie ou le magasin où vous avez acheté le produit.

Tratamiento de los equipos eléctricos y electrónicos al final de su vida útil (aplicable en la Unión Europea y en países europeos con sistemas de recogida selectiva de residuos)
Este símbolo en el equipo o el embalaje indica que el presente producto no puede ser tratado como residuos domésticos normales, sino que debe entregarse en el correspondiente punto de recogida de equipos eléctricos y electrónicos. Al asegurarse de que este producto se desecha correctamente, Ud. ayuda a prevenir las consecuencias negativas para el medio ambiente y la salud humana que podrían derivarse de la incorrecta manipulación en el momento de deshacerse de este producto. El reciclaje de materiales ayuda a conservar los recursos naturales. Para recibir información detallada sobre el reciclaje de este producto, póngase en contacto con el ayuntamiento, el punto de recogida más cercano o el establecimiento donde ha adquirido el producto.

Entsorgung von gebrauchten elektrischen und elektronischen Geräten (anzuwenden in den Ländern der Europäischen Union und anderen europäischen Ländern mit einem separaten Sammelsystem für diese Geräte)
Das Symbol auf dem Produkt oder seiner Verpackung weist darauf hin, dass dieses Produkt nicht als normaler Haushaltsabfall zu behandeln ist, sondern an einer Annahmestelle für das Recycling von elektrischen und elektronischen Geräten abgegeben werden muss. Durch Ihren Beitrag zum korrekten Entsorgen dieses Produkts schützen Sie die Umwelt und die Gesundheit Ihrer Mitmenschen. Umwelt und Gesundheit werden durch falsches Entsorgen gefährdet. Materialrecycling hilft, den Verbrauch von Rohstoffen zu verringern. Weitere Informationen zum Recycling dieses Produkts erhalten Sie bei Ihrer Gemeindeverwaltung, den kommunalen Entsorgungsbetrieben oder dem Geschäft, in dem Sie das Produkt gekauft haben.

Omhändertagande av gamla elektriska och elektroniska produkter (Användbar i den Europeiska Unionen och andra Europeiska länder med separata insamlingssystem)
Symbolen på produkten eller emballaget anger att produkten inte får hanteras som hushållsavfall. Den skall i stället lämnas in på uppsamlingsplats för återvinning av el- och elektronikkomponenter. Genom att säkerställa att produkten hanteras på rätt sätt bidrar du till att förebygga eventuella negativa miljö- och hälsoeffekter som kan uppstå om produkten kasseras som vanligt avfall. Återvinning av material hjälper till att bibehålla naturens resurser. För ytterligare upplysningar om återvinning bör du kontakta lokala myndigheter eller sophämtningstjänst eller affären där du köpte varan.

Verwijdering van oude elektrische en elektronische apparaten (Toepasbaar in de Europese Unie en andere Europese landen met gescheiden inzamelingssystemen)
Het symbool op het product of op de verpakking wijst erop dat dit product niet als huishoudelijk afval mag worden behandeld. Het moet echter naar een plaats worden gebracht waar elektrische en elektronische apparatuur wordt gerecycled. Als u ervoor zorgt dat dit product op de correcte manier wordt verwerkt, voorkomt u voor mens en milieu negatieve gevolgen die zich zouden kunnen voordoen in geval van verkeerde afvalbehandeling. De recycling van materialen draagt bij tot het vrijwaren van natuurlijke bronnen. Voor meer details in verband met het recyclen van dit product, neemt u contact op met de gemeentelijke instanties, het bedrijf of de dienst belast met de verwijdering van huishoudafval of de winkel waar u het product hebt gekocht.

Tratamento de Equipamentos Eléctricos e Electrónicos no final da sua vida útil (Aplicável na União Europeia e em países Europeus com sistemas de recolha selectiva de resíduos)
Este símbolo, colocado no produto ou na sua embalagem, indica que este não deve ser tratado como resíduo urbano indiferenciado. Deve sim ser colocado num ponto de recolha destinado a resíduos de equipamentos eléctricos e electrónicos. Assegurando-se que este produto é correctamente depositado, irá prevenir potenciais consequências negativas para o ambiente bem como para a saúde, que de outra forma poderiam ocorrer pelo mau manuseamento destes produtos. A reciclagem dos materiais contribuirá para a conservação dos recursos naturais. Para obter informação mais detalhada sobre a reciclagem deste produto, por favor contacte o município onde reside, os serviços de recolha de resíduos da sua área ou a loja onde adquiriu o produto.

Trattamento del dispositivo elettrico o elettronico a fine vita (applicabile in tutti i paesi dell'Unione Europea e in altri paesi europei con sistema di raccolta differenziata)
Questo simbolo sul prodotto o sulla confezione indica che il prodotto non deve essere considerato come un normale rifiuto domestico, ma deve invece essere consegnato ad un punto di raccolta appropriato per il riciclo di apparecchi elettrici ed elettronici. Assicurandovi che questo prodotto sia smaltito correttamente, voi contribuirete a prevenire potenziali conseguenze negative per l'ambiente e per la salute che potrebbero altrimenti essere causate dal suo smaltimento inadeguato. Il riciclaggio dei materiali aiuta a conservare le risorse naturali. Per informazioni più dettagliate circa il riciclaggio di questo prodotto, potete contattare l'ufficio comunale, il servizio locale di smaltimento rifiuti oppure il negozio dove l'avete acquistato. In caso di smaltimento abusivo di apparecchiature elettriche e/o elettroniche potrebbero essere applicate le sanzioni previste dalla normativa applicabile (valido solo per l'Italia).

Pozbycie się zużytego sprzętu (stosowane w krajach Unii Europejskiej i w pozostałych krajach europejskich stosujących własne systemy zbiórki)
Ten symbol na produkcie lub jego opakowaniu oznacza, że produkt nie może być traktowany jako odpad komunalny, lecz powinno się go dostarczyć do odpowiedniego punktu zbiórki sprzętu elektrycznego i elektronicznego, w celu recyklingu. Odpowiednie zadysponowanie zużytego produktu zapobiega potencjalnym negatywnym wpływom na środowisko oraz zdrowie ludzi, jakie mogłyby wystąpić w przypadku niewłaściwego zagospodarowania odpadów. Recykling materiałów pomoże w ochronie środowiska naturalnego. W celu uzyskania bardziej szczegółowych informacji na temat recyklingu tego produktu, należy skontaktować się z lokalną jednostką samorządu terytorialnego, ze służbami zagospodarowywania odpadów lub ze sklepem, w którym zakupiony został ten produkt.

Утилизация отслужившего электрического и электронного оборудования (директива применяется в странах Евросоюза и других европейских странах, где действуют системы раздельного сбора отходов)

Утилізація старого електричного та електронного обладнання (застосовується в Європейському союзі та інших європейських країнах із системами роздільного збирання сміття)

Дата виготовлення пристрою
Той самий номер, що й серійний номер пристрою, вказаний на наклейці зі штрих-кодом на картонній упаковці.
Щоб дізнатися дату виготовлення, див. символи «P/D:» на наклейці зі штрих-кодом на картонній упаковці.

P/D:XX XXXX
1 2

1. Місяць виготовлення
2. Рік виготовлення
A-0, B-1, C-2, D-3, E-4, F-5, G-6, H-7, I-8, J-9

Precautions
- Do not continuously use the speaker system beyond the peak power handling capacity.
- Keep recorded tapes, watches, and personal credit cards using magnetic coding away from the speaker system to protect them from damage caused by the magnets in the speakers.

If you cannot find an appropriate mounting location, consult your car dealer or your nearest Sony dealer before mounting.

Précautions
- Evitez de soumettre le système de haut-parleurs à une utilisation continue au-delà de la puissance crête admissible.
- Gardez les bandes enregistrées, les montres et les cartes de crédit utilisant un code magnétique à l'écart du système de haut-parleurs pour éviter tout dommage causé par les aimants des haut-parleurs.

Si vous ne pouvez pas trouver d'emplacement d'installation adéquat, consultez votre revendeur Sony le plus proche.

Precauciones
- Procure no utilizar el sistema de altavoces en forma continua con una potencia que sobrepase la potencia admisible.
- Mantenga alejados del sistema de altavoces las cintas grabadas, relojes o tarjetas de crédito con codificación magnética para evitar daños que posiblemente causarían los imanes de los altavoces.

Si no encuentra un emplazamiento apropiado para el montaje, consulte al distribuidor de su automóvil o al distribuidor de Sony más próximo.

Sicherheitsmaßnahmen
- Verwenden Sie das Lautsprechersystem nicht kontinuierlich über der maximalen Belastbarkeit.
- Halten Sie bespielte Tonbänder, Uhren und Kreditkarten mit Magnetcodierung von den Lautsprechern fern, um eine Beschädigung durch die Lautsprechermagnete zu vermeiden.

Wenn Sie keine geeignete Einbaustelle finden, wenden Sie sich vor der Montage an Ihren Kfz-Händler oder an den nächsten Sony-Händler.

Säkerhetsföreskrifter
- Driv inte högtalarsystemet kontinuerligt med högre toppeffekt än det klarar av.
- Kom ihåg att inspelade kassettband, klockor och kreditkort med magnetremsa kan skadas av magneterna i högtalarna och du bör därför inte lägga dem i närheten av högtalarna.

Om du inte hittar något bra ställe att montera högtalaren på, bör du kontakta bilåterförsäljaren eller närmaste Sony-återförsäljare innan du monterar den.

Voorzorgsmaatregelen
- Belast het luidsprekersysteem niet constant met een vermogen dat het maximale ingangsvermogen overschrijdt.
- Houd banden met opnamen, horloges en creditcards met magnetische codering uit de buurt van het luidsprekersysteem om mogelijke beschadiging door de luidsprekermagneten te voorkomen.

Als u geen geschikte montageplaats vindt, raadpleeg dan uw autodealer of de dichtstbijzijnde Sony-dealer voordat u de luidsprekers gaat installeren.

Precauções
- Não utilize o sistema de colunas continuamente além da capacidade de potência de pico.
- Mantenha as cassetes gravadas, os relógios e os cartões de crédito pessoais que utilizem codificação magnética longe do sistema de colunas para evitar que fiquem danificados pelos ímanes das colunas.

Se não conseguir encontrar um local de instalação apropriado, consulte o concessionário da marca do seu automóvel ou o agente Sony mais próximo.

Precauzioni
- Non utilizzare il sistema diffusori con alimentazione di potenza nominale superiore a quella massima supportata e in modo prolungato.
- I nastri registrati, gli orologi e le carte di credito con codice magnetico devono essere tenuti lontano dal sistema diffusori, per evitare che i magneti dei diffusori possano danneggiarli.

Se non si riesce ad individuare una posizione adatta per il montaggio, consultare il concessionario auto o il proprio rivenditore Sony.

Środki ostrożności
- Nie należy używać zestawu głośnikowego w sposób ciągły przy mocy wyjściowej przekraczającej jego wydajność.
- Aby uniknąć uszkodzenia przedmiotów, takich jak nagrane kasety, zegarki oraz karty kredytowe zakodowane magnetycznie, należy je przechowywać z dala od głośników zawierających wbudowane magnesy.

W przypadku trudności ze znalezieniem odpowiedniego miejsca na instalację głośników należy skonsultować się z punktem sprzedaży pojazdu lub najbliższym sprzedawcą produktów firmy Sony.

Меры предосторожности
- Не допускайте продолжительной подачи на акустическую систему нагрузки, превышающей ее пиковую мощность.
- Не держите вблизи от акустических систем магнитные ленты с записью, часы или кредитные карточки с магнитным кодом во избежание их повреждения под воздействием магнитов, имеющихся в громкоговорителях.

Если вы не можете самостоятельно найти подходящее место для установки акустических систем, обратитесь за советом к автодилеру или к ближайшему дилеру фирмы Sony.

Заходи безпеки
- Не допускайте тривалого подання на акустичну систему навантаження, яке перевищує її пікову потужність.
- Зберігайте записані касети, годинники та особисті кредитні картки з магнітним кодуванням подалі від акустичної системи, щоб захистити їх від розмагнічування.

Якщо знайти належне місце для встановлення не вдається, зверніться спершу до дилера, в якого придбано автомобіль, або до найближчого дилера компанії Sony.

Specifications

XS-F6949R

Speaker	Coaxial 4-way: Woofer 16 × 24 cm cone type Midrange 6.6 cm cone type Tweeter 2.5 cm balanced dome type Super tweeter 2.5 cm dome type
Short-term Maximum power*1	400 W*2
Rated power	80 W*2
Rated impedance	4 Ω
Output sound pressure level	89±2 dB (1 W, 1 m)*2
Effective frequency range	50 – 22,000 Hz*2
Mass	Approx. 1,050 g per speaker
Supplied accessories	Parts for installation

XS-F6939R

Speaker	Coaxial 3-way: Woofer 16 × 24 cm cone type Midrange 6.6 cm cone type Tweeter 2.5 cm balanced dome type
Short-term Maximum power*1	350 W*2
Rated power	80 W*2
Rated impedance	4 Ω
Output sound pressure level	89±2 dB (1 W, 1 m)*2
Effective frequency range	50 – 22,000 Hz*2
Mass	Approx. 1,040 g per speaker
Supplied accessories	Parts for installation

Design and specifications are subject to change without notice.

*1 "Short-term Maximum power" may also be referred to as "Peak Power".
*2 Testing Condition: IEC 60268-5 (2003-05)

Spécifications

XS-F6949R

Haut-parleur	Coaxial à 4 voies : Haut-parleur de graves de 16 × 24 cm de type conique Médiums 6,6 cm de type conique Haut-parleur d'aigus de 2,5 cm de type à dôme équilibré Super haut-parleur d'aigus de 2,5 cm de type dôme
Puissance maximale à court terme*1	400 W*2
Puissance nominale	80 W*2
Impédance nominale	4 Ω
Niveau de pression acoustique de sortie	89±2 dB (1 W, 1 m)*2
Plage de fréquences efficace	50 – 22 000 Hz*2
Poids	Environ 1 050 g par haut-parleur
Accessoires fournis	Éléments d'installation

XS-F6939R

Haut-parleur	Coaxial à 3 voies : Haut-parleur de graves de 16 × 24 cm de type conique Médium 6,6 cm de type conique Haut-parleur d'aigus de 2,5 cm de type à dôme équilibré
Puissance maximale à court terme*1	350 W*2
Puissance nominale	80 W*2
Impédance nominale	4 Ω
Niveau de pression acoustique de sortie	89±2 dB (1 W, 1 m)*2
Plage de fréquences efficace	50 – 22 000 Hz*2
Poids	Environ 1 040 g par haut-parleur
Accessoires fournis	Éléments d'installation

La conception et les spécifications sont sujettes à modification sans préavis.

*1 La « Puissance maximale à court terme » peut aussi être désignée sous le nom de « Puissance de crête ».
*2 Conditions de test: CEI 60268-5 (2003-05)

Especificaciones

XS-F6949R

Altavoz	Coaxial de 4 vías: Graves 16 × 24 cm, tipo cónico Gama media 6,6 cm, tipo cónico Agudos 2,5 cm, equilibrado tipo cúpula Superagudos 2,5 cm, tipo cúpula
Potencia de pico máximo*1	400 W*2
Potencia nominal	80 W*2
Impedancia nominal	4 Ω
Nivel de presión acústica de salida	89±2 dB (1 W, 1 m)*2
Rango de frecuencia efectivo	50 – 22.000 Hz*2
Peso	Aprox. 1.050 g por altavoz
Accesorios suministrados	Componentes para instalación

XS-F6939R

Altavoz	Coaxial de 3 vías: Graves 16 × 24 cm, equilibrado tipo cúpula Gama media 6,6 cm, tipo cónico Agudos 2,5 cm, equilibrado tipo cúpula
Potencia de pico máximo*1	350 W*2
Potencia nominal	80 W*2
Impedancia nominal	4 Ω
Nivel de presión acústica de salida	89±2 dB (1 W, 1 m)*2
Rango de frecuencia efectivo	50 – 22.000 Hz*2
Peso	Aprox. 1.040 g por altavoz
Accesorios suministrados	Componentes para instalación

Diseño y especificaciones sujetos a cambio sin previo aviso.

*1 "Potencia de pico máximo" también puede denominarse "Potencia de pico".
*2 Condición de verificación: IEC 60268-5 (2003-05)

Technische Daten

XS-F6949R

Lautsprecher	4 Wege, koaxial: Tieftöner 16 × 24 cm, Konus-Typ Mitteltöner 6,6 cm, Konus-Typ Hochtöner 2,5 cm, Typ B.D Super-Hochtöner 2,5 cm, Kalotte
Kurzzeitige max. Leistung*1	400 W*2
Nennleistung	80 W*2
Nennimpedanz	4 Ω
Ausgangsschalldruckpegel	89±2 dB (1 W, 1 m)*2
Effektiver Frequenzbereich	50 – 22.000 Hz*2
Gewicht	ca. 1.050 g pro Lautsprecher
Mitgeliefertes Zubehör	Montageteile

XS-F6939R

Lautsprecher	3 Wege, koaxial: Tieftöner 16 × 24 cm, Konus-Typ Mitteltöner 6,6 cm, Konus-Typ Hochtöner 2,5 cm, Typ B.D
Kurzzeitige max. Leistung*1	350 W*2
Nennleistung	80 W*2
Nennimpedanz	4 Ω
Ausgangsschalldruckpegel	89±2 dB (1 W, 1 m)*2
Effektiver Frequenzbereich	50 – 22.000 Hz*2
Gewicht	ca. 1.040 g pro Lautsprecher
Mitgeliefertes Zubehör	Montageteile

Änderungen, die dem technischen Fortschritt dienen, bleiben vorbehalten.

*1 „Kurzzeitige max. Leistung" wird manchmal auch als „Spitzenleistung" bezeichnet.
*2 Testbedingung: IEC 60268-5 (2003-05)

Specifikationer

XS-F6949R

Högtalare	Koaxial 4-vägs: Bashögtalare 16 × 24 cm, konisk typ Mellanregister 6,6 cm, konisk typ Diskanthögtalare 2,5 cm, B.D-typ Superdiskant 2,5 cm, kupol
Toppeffekt, kort sikt*1	400 W*2
Märkeffekt	80 W*2
Märkimpedans	4 Ω
Utmatad ljudtrycksnivå	89±2 dB (1 W, 1 m)*2
Effektivt frekvensomfång	50 – 22 000 Hz*2
Vikt	Ungefär 1 050 g per högtalare
Medföljande tillbehör	Delar för installation

XS-F6939R

Högtalare	Koaxial 3-vägs: Bashögtalare 16 × 24 cm, konisk typ Mellanregister 6,6 cm, konisk typ Diskanthögtalare 2,5 cm, B.D-typ
Toppeffekt, kort sikt*1	350 W*2
Märkeffekt	80 W*2
Märkimpedans	4 Ω
Utmatad ljudtrycksnivå	89±2 dB (1 W, 1 m)*2
Effektivt frekvensomfång	50 – 22 000 Hz*2
Vikt	Ungefär 1 040 g per högtalare
Medföljande tillbehör	Delar för installation

Rätten till ändring av design och specifikationer förbehålles.

*1 "Toppeffekt, kort sikt" kan även kallas för "Maxeffekt".
*2 Testvillkor: IEC 60268-5 (2003-05)

Technische gegevens

XS-F6949R

Luidspreker	Coaxiaal 4-weg: Lage tonen 16 × 24 cm, conus type Middentonen 6,6 cm, conus type Hoge tonen 2,5 cm, B.D.-type Superhoge tonen 2,5 cm, koepeltype
Maximaal ingangsvermogen voor korte duur*1	400 W*2
Nominaal ingangsvermogen	80 W*2
Nominale impedantie	4 Ω
Uitgevoerd geluidsdrukniveau	89±2 dB (1 W, 1 m)*2
Effectief frequentiebereik	50 – 22.000 Hz*2
Gewicht	Ongeveer 1.050 g per luidspreker
Bijgeleverde accessoires	Onderdelen voor installatie

XS-F6939R

Luidspreker	Coaxiaal 3-weg: Lage tonen 16 × 24 cm, conustype Middentonen 6,6 cm, conustype Hoge tonen 2,5 cm, B.D.-type
Maximaal ingangsvermogen voor korte duur*1	350 W*2
Nominaal ingangsvermogen	80 W*2
Nominale impedantie	4 Ω
Uitgevoerd geluidsdrukniveau	89±2 dB (1 W, 1 m)*2
Effectief frequentiebereik	50 – 22.000 Hz*2
Gewicht	Ongeveer 1.040 g per luidspreker
Bijgeleverde accessoires	Onderdelen voor installatie

Ontwerp en specificaties kunnen zonder voorafgaande mededeling gewijzigd worden.

*1 "Maximaal ingangsvermogen voor korte duur" kan ook "piekvermogen" genoemd worden.
*2 Testvoorwaarde: IEC 60268-5 (2003-05)

Especificações

XS-F6949R

Coluna	Coaxial de 4 vias: Graves 16 × 24 cm, cónico Gama média 6,6 cm, cónico Agudos 2,5 cm, balanceados, tipo cúpula Super agudos 2,5 cm, tipo cúpula
Potência máxima de curto-prazo*1	400 W*2
Potência nominal	80 W*2
Impedância nominal	4 Ω
Nível de pressão acústica de saída	89±2 dB (1 W, 1 m) *2
Amplitude de frequência efectiva	50 – 22.000 Hz*2
Peso	Aprox. 1.050 g por coluna
Acessórios fornecidos	Peças para instalação

XS-F6939R

Coluna	Coaxial de 3 vias: Graves 16 × 24 cm, cónico Gama média 6,6 cm, cónico Agudos 2,5 cm, balanceados, tipo cúpula
Potência máxima de curto-prazo*1	350 W*2
Potência nominal	80 W*2
Impedância nominal	4 Ω
Nível de pressão acústica de saída	89±2 dB (1 W, 1 m) *2
Amplitude de frequência efectiva	50 – 22.000 Hz*2
Peso	Aprox. 1.040 g por coluna
Acessórios fornecidos	Peças para instalação

Design e especificações sujeitos a alterações sem aviso prévio.

*1 "Potência máxima de curto-prazo" pode também ser referida como "Potência de pico".
*2 Condição de Teste: IEC 60268-5 (2003-05)

Caratteristiche tecniche

XS-F6949R

Diffusore	Coassiale a 4 vie: Woofer da 16 × 24 cm, tipo a cono Gamma media da 6,6 cm, tipo a cono Tweeter da 2,5 cm, tipo B.D Super tweeter da 2,5 cm, tipo a cupola
Potenza massima a breve termine*1	400 W*2
Potenza nominale	80 W*2
Impedenza nominale	4 Ω
Livello pressione sonora in uscita	89±2 dB (1 W, 1 m)*2
Gamma di frequenza effettiva	50 – 22.000 Hz*2
Peso	Circa 1.050 g per diffusore
Accessori in dotazione	Elementi per installazione

XS-F6939R

Diffusore	Coassiale a 3 vie: Woofer da 16 × 24 cm, tipo a cono Gamma media da 6,6 cm, tipo a cono Tweeter da 2,5 cm, tipo B.D
Potenza massima a breve termine*1	350 W*2
Potenza nominale	80 W*2
Impedenza nominale	4 Ω
Livello pressione sonora in uscita	89±2 dB (1 W, 1 m)*2
Gamma di frequenza effettiva	50 – 22.000 Hz*2
Peso	Circa 1.040 g per diffusore
Accessori in dotazione	Elementi per installazione

Il design e le caratteristiche tecniche sono soggetti a modifiche senza preavviso.

*1 "Potenza massima a breve termine" potrebbe anche essere riferito a "Alimentazione massima".
*2 Condizione di prova: IEC 60268-5 (2003-05)

Dane techniczne

XS-F6949R

Głośnik	Współosiowy 4-drożny: Niskotonowy 16 × 24 cm, typ stożkowy Średniotonowy 6,6 cm, typ stożkowy Wysokotonowy 2,5 cm, typ B.D Superwysokotonowy 2,5 cm, typ kopułowy
Maksymalna moc chwilowa*1	400 W*2
Moc znamionowa	80 W*2
Impedancja znamionowa	4 Ω
Wyjściowe ciśnienie akustyczne	89±2 dB (1 W, 1 m)*2
Skuteczne pasmo przenoszenia	50 – 22 000 Hz*2
Waga	Około 1 050 g/głośnik
Dostarczony osprzęt	Elementy instalacyjne

XS-F6939R

Głośnik	Współosiowy 3-drożny: Niskotonowy 16 × 24 cm, typ stożkowy Średniotonowy 6,6 cm, typ stożkowy Wysokotonowy 2,5 cm, typ B.D
Maksymalna moc chwilowa*1	350 W*2
Moc znamionowa	80 W*2
Impedancja znamionowa	4 Ω
Wyjściowe ciśnienie akustyczne	89±2 dB (1 W, 1 m)*2
Skuteczne pasmo przenoszenia	50 – 22 000 Hz*2
Waga	Około 1 040 g/głośnik
Dostarczony osprzęt	Elementy instalacyjne

Konstrukcja i dane techniczne mogą ulec zmianie bez uprzedzenia.

*1 „Maksymalna moc chwilowa" jest także nazywana „mocą szczytową".
*2 Warunki testowe: IEC 60268-5 (2003-05)

Технические характеристики

XS-F6949R

Динамик	Коаксиальная 4-полосная система: Низкочастотный 16 × 24 см, конического типа Среднечастотный 6,6 см, конического типа Высокочастотный 2,5 см, сбалансированный, купольного типа Сверхвысокочастотный 2,5 см, купольного типа
Кратковременная максимальная мощность*1	400 Вт*2
Номинальная мощность	80 Вт*2
Номинальное сопротивление	4 Ом
Уровень выходного звукового давления	89±2 дБ (1 Вт, 1 м)*2
Рабочий диапазон частот	50 – 22000 Гц*2
Масса	Около 1050 г каждый динамик
Входящие в комплект принадлежности	Детали для установки

XS-F6939R

Динамик	Коаксиальная 3-канальная система: Низкочастотный 16 × 24 см, конического типа Среднечастотный 6,6 см, конического типа Высокочастотный 2,5 см, сбалансированный, купольного типа
Кратковременная максимальная мощность*1	350 Вт*2
Номинальная мощность	80 Вт*2
Номинальное сопротивление	4 Ом
Уровень выходного звукового давления	89±2 дБ (1 Вт, 1 м)*2
Рабочий диапазон частот	50 – 22000 Гц*2
Масса	Около 1040 г каждый динамик
Входящие в комплект принадлежности	Детали для установки

Конструкция и технические характеристики могут быть изменены без уведомления.

*1 "Кратковременная максимальная мощность" также может называться термином "Пиковая мощность".
*2 Условие испытания: IEC 60268-5 (2003-05)

Технічні характеристики

XS-F6949R

Динамік	Коаксіальна 4-смугова система: Низькочастотний динамік 16 × 24 см, конічного типу Середньочастотний динамік 6,6 см, конічного типу Високочастотний динамік 2,5 см, збалансований, купольного типу Надвисокочастотний динамік 2,5 см, купольний тип
Максимальна короткочасна потужність*1	400 Вт*2
Номінальна потужність	80 Вт*2
Номінальний імпеданс	4 Ом
Рівень вихідного звукового тиску	89 ±2 дБ (1 Вт, 1 м)*2
Ефективний частотний діапазон	50 – 22000 Гц*2
Вага	приблизно 1050 г кожний динамік
Додаткове обладнання	компоненти для встановлення

XS-F6939R

Динамік	Коаксіальна 3-смугова система: Низькочастотний динамік 16 × 24 см, конічного типу Середньочастотний динамік 6,6 см, конічного типу Високочастотний динамік 2,5 см, збалансований, купольного типу
Максимальна короткочасна потужність*1	350 Вт*2
Номінальна потужність	80 Вт*2
Номінальний імпеданс	4 Ом
Рівень вихідного звукового тиску	89±2 дБ (1 Вт, 1 м)*2
Ефективний частотний діапазон	50 – 22000 Гц*2
Вага	приблизно 1040 г кожний динамік
Додаткове обладнання	компоненти для встановлення

Конструкція та технічні характеристики можуть бути змінені без попередження.

*1 Інше визначення «Максимальна короткотермінова потужність» - «Пікова потужність».
*2 Умови проведення випробувань: IEC 60268-5 (2003-05)

Mounting / Montage / Montaje / Montage / Montering / Montage / Montagem / Montaggio / Montaż / Монтаж / Встановлення

Before mounting

A depth of at least 74 mm is required for flush mounting. Measure the depth of the area where you are to mount the speaker, and ensure that the speaker is not obstructing any other components of the car. Keep the followings in mind when choosing a mounting location:
- Make sure that nothing is obstructing around the mounting location of the rear tray where you are to mount the speaker.
- A hole for mounting may already be cut out of the inner panel of the rear tray. In this case, you need to modify the board only.
- If you are to mount this speaker system in the rear tray, make sure that the speaker terminals, frame or magnet do not touch any inner parts of the car, such as the torsion bar springs (when you open or close the boot lid), etc.
  Also make sure that the speaker grille does not touch any inner fittings, such as seat belts, head rests, center brake lights, inner covers of the rear wipers, curtains or air purifiers, etc.

Avant le montage

Une profondeur d'au moins 74 mm est nécessaire pour effectuer le montage encastré. Mesurez la profondeur de l'emplacement où vous souhaitez monter le haut-parleur et assurez-vous que ce dernier ne gêne en rien les autres composants du véhicule. Prenez les points suivants en considération lors du choix de l'emplacement de montage :
- Assurez-vous qu'aucun objet ne fait obstacle à proximité de l'emplacement de montage sur la plage arrière où vous envisagez de monter le haut-parleur.
- Il est possible qu'un trou ait déjà été découpé dans le panneau intérieur de la plage arrière. Dans ce cas, il vous suffit de modifier le panneau.
- Si vous envisagez de monter ce système de haut-parleurs sur la plage arrière, assurez-vous que les bornes, le cadre ou les aimants du haut-parleur n'entrent pas en contact avec des pièces internes du véhicule, telles que les ressorts à barre de torsion (lorsque vous ouvrez ou fermez le coffre), etc.
  Assurez-vous également que la grille du haut-parleur n'entre pas en contact avec des éléments internes, tels que ceintures de sécurité, appuis-tête, feux de stop centraux, garnitures intérieures des essuie-glaces arrière, rideaux ou filtres à air, etc.

Antes del montaje

Para el montaje alineado, es necesaria una profundidad mínima de 74 mm. Mida la profundidad del lugar donde desea montar el altavoz y compruebe que el altavoz no obstruya ningún componente del automóvil. Antes de elegir el lugar de montaje, se debe tener en cuenta lo siguiente:
- Asegúrese de que no haya obstáculos en el lugar de montaje de la bandeja posterior donde desea instalar el altavoz.
- Es posible que ya exista un orificio de montaje en el panel interior de la bandeja posterior. En este caso, sólo debe modificar el tablero.
- Si desea montar el sistema de altavoces en la bandeja posterior, asegúrese de que los terminales del altavoz, el marco y el imán no están en contacto con los componentes interiores del automóvil como, por ejemplo, los resortes de la barra de torsión (cuando abra o cierre el portaequipajes), etc.
  Asegúrese también de que la rejilla del altavoz no está en contacto con accesorios interiores como, por ejemplo, los cinturones de seguridad, los reposacabezas, las luces de frenos centrales, las cubiertas interiores de los limpiaparabrisas posteriores, las cortinas o los ambientadores, etc.

Vor der Montage

Für eine versenkte Montage ist eine Einbautiefe von mindestens 74 mm erforderlich. Messen Sie die Tiefe an der Stelle, an der der Lautsprecher montiert werden soll, und vergewissern Sie sich, dass der Lautsprecher keine anderen Fahrzeugteile blockiert. Beachten Sie bitte Folgendes, wenn Sie die Montagestelle festlegen:
- Achten Sie darauf, dass nichts die Montageposition in der Hutablage, wo Sie den Lautsprecher anbringen wollen, blockiert.
- In der Hutablage befindet sich möglicherweise bereits eine Aussparung für die Montage. In diesem Fall brauchen Sie nur die Platte anzupassen.
- Wenn Sie dieses Lautsprechersystem in der Hutablage montieren, achten Sie darauf, dass die Lautsprecheranschlüsse, die Rahmen bzw. die Magnete keine Teile im Fahrzeuginneren berühren, wie zum Beispiel die Heckklappendämpfer beim Öffnen und Schließen der Heckklappe usw.
  Achten Sie außerdem darauf, dass das Lautsprechergitter keine Teile der Innenausstattung wie Sicherheitsgurte, Kopfstützen, Zusatzbremsleuchten, Innenverkleidungen der hinteren Scheibenwischer, Sonnenschutzvorrichtungen oder Luftreiniger usw. berührt.

Innan du monterar

För en jämn och slät montering krävs ett djup på minst 74 mm. Mät ut djupet där du tänker montera högtalaren och se till att den inte kommer i vägen för några andra komponenter i bilen. Tänk på följande när du väljer monteringsplats:
- Se till att det inte finns något hinder i hatthyllan runt den plats där du tänker montera högtalaren.
- I vissa fall finns det redan ett hål förberett för högtalare i hatthyllan. I så fall behöver du bara se till att urtaget passar högtalaren.
- Om du tänker montera högtalarsystemet i hatthyllan ser du till att högtalarterminalerna, ramen eller magneten inte kommer i vägen för underliggande mekanismer, t.ex. bakluckans torsionsfjädring (när du öppnar eller stänger bakluckan).
  Kontrollera också att du inte placerar högtalaren så att högtalargallret kommer i vägen för bilbälten, huvudstöd, det mittersta bromsljuset, bakrutans vindrutetorkare, gardiner, luftrenare eller liknande.

Vóór de montage

Voor de montage is een inbouwdiepte van minimaal 74 mm vereist. Meet de diepte van het gebied waar u de luidspreker wilt installeren en zorg dat de luidspreker geen andere onderdelen van de auto blokkeert. Houd rekening met de volgende punten als u een montageplaats uitzoekt:
- Zorg dat er geen obstakels zijn rond de installatieplaats in de hoedenplank waar u de luidspreker wilt installeren.
- In het binnenste paneel van de hoedenplank is mogelijk al een opening voor de installatie gemaakt. In dit geval hoeft u alleen de plaat aan te passen.
- Als u het luidsprekersysteem wilt installeren in de hoedenplank, mogen de contactpunten, het frame en de magneet van de luidspreker niet in contact komen met onderdelen in de auto, zoals de torsieveren (als u de achterklep opent of sluit), enzovoort.
  Zorg dat het luidsprekerrooster niet in contact komt met onderdelen in de auto, zoals autogordels, hoofdsteunen, derde remlichten, bescherming voor de achterruitenwissers aan de binnenkant, zonweringen of luchtverfrissers, enzovoort.

Antes da montagem

Para montar a coluna à face, é necessária uma profundidade de pelo menos 74 mm. Meça a profundidade da área onde quer montar a coluna e verifique se não interfere com os outros componentes do automóvel. Quando escolher um local para a montagem verifique o seguinte:
- Certifique-se de que não há obstáculos no local de montagem à volta da prateleira traseira onde vai montar a coluna.
- O painel interior da prateleira traseira pode já ter os furos de montagem feitos. Nesse caso, só tem de modificar a placa.
- Se quiser montar este sistema de colunas na prateleira traseira, certifique-se de que os terminais, a armação e o íman da coluna não tocam em peças no interior do automóvel como as molas da barra de torção (quando abre ou fecha o porta-bagagens), etc.
  A grelha da coluna também não pode tocar em peças no interior do automóvel como cintos de segurança, encostos para a cabeça, luzes de travagem centrais, protecções internas dos limpa-pára-brisas traseiros, cortinas, purificadores do ar, etc.

Prima del montaggio

Per il montaggio a incasso è necessaria una profondità di almeno 74 mm. Misurare la profondità dell'area in cui verrà montato il diffusore e assicurarsi che quest'ultimo non ostacoli nessun altro componente dell'auto. Per scegliere la posizione di montaggio, tenere presente quanto segue:
- Assicurarsi che non sia presente alcun ostacolo attorno alla posizione di montaggio del ripiano posteriore in cui si desidera montare il diffusore.
- È possibile che sia già presente un foro nel pannello interno del ripiano posteriore. In tal caso è necessario modificare solamente la superficie.
- Se si desidera montare il sistema diffusori nel ripiano posteriore assicurarsi che i terminali, il telaio o il magnete dei diffusori non interferiscano con le parti interne dell'auto, quali le molle della barra di torsione per l'apertura/chiusura del portellone posteriore e così via.
  Assicurarsi inoltre che la griglia dei diffusori non entri in contatto con accessori interni quali cinture di sicurezza, poggiatesta, luci di arresto centrali, protezioni interne del tergicristallo posteriore, tendine o purificatori d'aria.

Przed rozpoczęciem montażu

Do montażu wpuszczanego wymagana jest głębokość co najmniej 74 mm. W miejscu, w którym ma zostać zamontowany głośnik, należy zmierzyć głębokość i upewnić się, że głośnik nie będzie przeszkadzał w działaniu innych elementów wyposażenia samochodu. Wybierając miejsce montażu, należy pamiętać o następujących czynnikach:
- Należy się upewnić, że w pobliżu planowanego miejsca montażu głośnika w tylnej półce nie ma żadnych przeszkód.
- Otwory montażowe w panelu wewnętrznym w tylnej półce mogą już być wycięte. W takim wypadku należy tylko zmodyfikować płytę.
- Jeśli zestaw głośnikowy ma zostać zamontowany w tylnej półce, należy się upewnić, że zaciski głośnika, obudowa ani magnes nie dotykają innych wewnętrznych części pojazdu, takich jak sprężyny pokrywy bagażnika (podczas otwierania lub zamykania bagażnika) itp.
  Należy także upewnić się, że osłona głośnika nie dotyka części wewnętrznych, takich jak pasy bezpieczeństwa, zagłówki, środkowe światła hamowania, wewnętrzne osłony tylnych wycieraczek, zasłonki lub oczyszczacze powietrza itp.

Перед монтажом

Для установки заподлицо глубина в месте монтажа должна составлять не менее 74 мм. Измерьте глубину в том месте, где предполагается смонтировать динамик, и убедитесь, что он не мешает другим деталям в автомобиле. Учитывайте следующее при выборе места монтажа.
- Проверьте, чтобы ничто не мешало установке динамика в месте монтажа на полке за задними сиденьями.
- Отверстие для монтажа, возможно, уже имеется на внутренней панели полки за задними сиденьями. В этом случае необходимо видоизменить только наружное покрытие.
- Если требуется смонтировать этот динамик на полке за задними сиденьями, проверьте, чтобы разъемы динамика, корпус или магнит не соприкасались с внутренними деталями автомобиля, например с торсионными пружинами (при открытии или закрытии крышки багажника) и т.д.
  Кроме того, проверьте, чтобы решетка динамика не соприкасалась с деталями внутри салона, например с ремнями безопасности, подголовниками, стоп-сигналом, внутренними крышками задних стеклоочистителей, шторками или воздухоочистителями и т.д.

Перед встановленням

Для прихованого встановлення глибина в місці встановлення повинна бути не менше 74 мм. Виміряйте глибину в тому місці, де потрібно встановити динамік, і переконайтеся, що динамік не заважає жодним іншим деталям автомобіля. Вибираючи місце встановлення, пам'ятайте про таке:
- Переконайтеся, що нічого не заважає встановленню динаміка у на поличці за заднім сидінням.
- Можливо, отвір для монтажу вже існує на внутрішній панелі полички за заднім сидінням. У такому разі вам потрібно видозмінити лише панель.
- Якщо потрібно вмонтувати цю акустичну систему у поличку за заднім сидінням, переконайтеся, що контакти динаміка, корпус або магніт не торкаються будь-яких внутрішніх деталей автомобіля, наприклад пружин торсійних валів (під час відкривання або закривання кришки багажника) тощо.
  Переконайтеся також, що решітка динаміка не торкається жодного внутрішнього обладнання, зокрема ременів безпеки, підголовників, корпусу стоп-сигналів, внутрішньої поверхні задніх склоочисників, завісок або системи очищування повітря тощо.

Parts list / Liste des pièces / Lista de las piezas / Teileliste / Lista över medföljande delar / Onderdelenlijst / Lista de peças / Elenco dei componenti / Spis części / Комплектующие детали / Складники

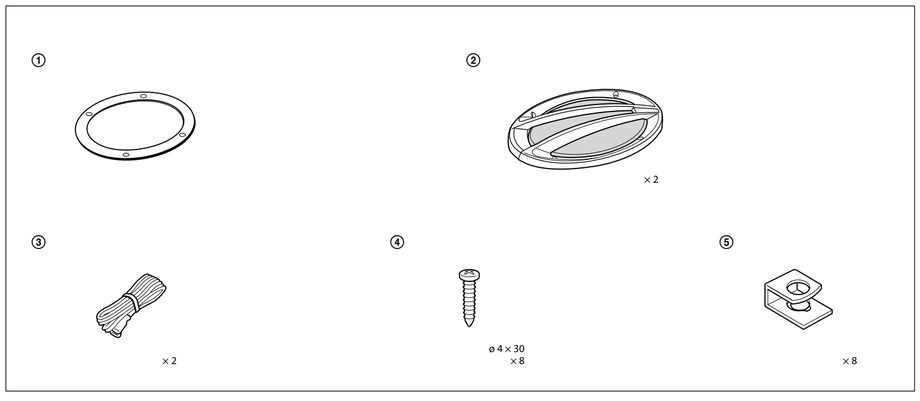

Mounting from the car interior / Montage depuis l'intérieur de l'habitacle / Montaje desde el interior del automóvil / Montage vom Wageninneren aus / Montering inifrån bilkupén / Installeren in de auto / Montagem pelo interior do veículo / Montaggio all'interno dell'auto / Montaż z wnętrza pojazdu / Монтаж в салоне автомобиля / Встановлення в салоні автомобіля

REAR TRAY / PLAGE ARRIÈRE / BANDEJA POSTERIOR / HUTABLAGE / HATTHYLLA / HOEDENPLANK / PRATELEIRA TRASEIRA / RIPIANO POSTERIORE / TYLNA PÓŁKA / ПОЛКА ЗА ЗАДНИМИ СИДЕНЬЯМИ / ЗАДНІЙ ЛОТОК

1

Mark the 4 bolt holes and make them 3.3 mm*1 in diameter.
Marquez les 4 orifices des boulons et percez des trous de 3,3 mm*1 de diamètre.
Marque los orificios para los 4 pernos y haga agujeros de 3,3 mm*1 de diámetro.
Markieren Sie die 4 Schraubenlöcher und bohren Sie Löcher mit 3,3 mm*1 Durchmesser.
Markera de 4 skruvhålen och gör dem 3,3 mm*1 i diameter.
Markeer de 4 schroefgaten en boor gaten met een diameter van 3,3 mm*1.
Marque o sítio dos furos para os 4 parafusos. Faça os furos com 3,3 mm*1 de diâmetro.
Contrassegnare i 4 fori dei bulloni e praticare fori di 3,3 mm*1 di diametro.
Zaznacz 4 otwory na wkręty o średnicy 3,3 mm*1.
Разметьте и просверлите 4 отверстия для винтов. Диаметр отверстий: 3,3 мм*1.
Позначте та просвердліть 4 отвори для гвинтів діаметром 3,3 мм*1.

Unit: mm
Unité : mm
Unidad: mm
Einheit: mm
Enhet: mm
Eenheid: mm
Unidade: mm
Unità: mm
Jednostka: mm
Единицы: мм
Одиниці: мм

*1 *When using ⑤ : ø 5 mm*
*1 *Si vous utilisez ⑤ : ø 5 mm*
*1 *Si utiliza ⑤ : ø 5 mm*
*1 *Bei Verwendung von ⑤ : ø 5 mm*
*1 *När du använder ⑤ : ø 5 mm*
*1 *Bij gebruik van ⑤ : ø 5 mm*
*1 *Quando utilizzar ⑤ : ø 5 mm*
*1 *Se si utilizza ⑤ : ø 5 mm*
*1 *Używając ⑤ : ø 5 mm*
*1 *При использовании ⑤ : ø 5 мм*
*1 *При використанні ⑤ : ø 5 мм*

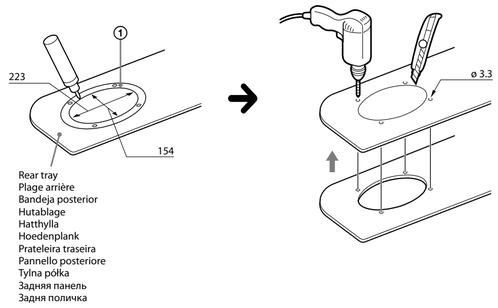

2

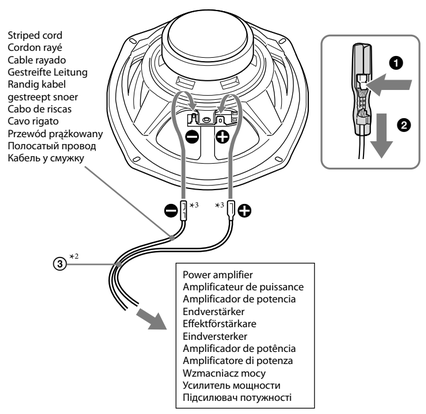

*2 *White cord — Left speaker*
Grey cord — Right speaker
*2 *Cordon blanc — Haut-parleur gauche*
Cordon gris — Haut-parleur droit
*2 *Cable blanco — Altavoz izquierdo*
Cable gris — Altavoz derecho
*2 *Weißes Kabel — Linker Lautsprecher*
Graues Kabel — Rechter Lautsprecher
*2 *Vit kabel — Vänster högtalare*
Grå kabel — Höger högtalare
*2 *Wit snoer — Linkerluidspreker*
Grijs snoer — Rechterluidspreker

*2 *Cabo branco — Coluna esquerda*
Cabo cinza — Coluna direita
*2 *Cavo bianco — Diffusore sinistro*
Cavo grigio — Diffusore destro
*2 *Biały przewód — lewy głośnik*
Szary przewód — prawy głośnik
*2 *Белый провод — левый динамик*
Серый провод — правый динамик
*2 *Білий кабель — лівий динамік*
Сірий кабель — правий динамік

*3 *Note*
When releasing ③, push down on the catch firmly and release ③ carefully.
If excessive force is used, damage to the speaker or terminal cable may result.
*3 *Remarque*
En relâchant ③, appuyez fermement sur la languette et relâchez doucement ③.
Si vous appliquez une force exagérée, vous risquez d'endommager le haut-parleur ou le câble de la borne.
*3 *Nota*
Al liberar el cable ③, presione en el enganche con firmeza y libere el cable ③ con cuidado.
Si utiliza una fuerza excesiva, es posible que el cable del terminal o el altavoz resulten dañados.
*3 *Hinweis*
Wenn Sie ③ entriegeln, drücken Sie fest auf den Verschluss und entriegeln Sie ③ vorsichtig.
Wenn Sie übermäßigen Druck einsetzen, kann es zu Schäden am Lautsprecher oder dem Anschlusskabel kommen.

*3 *Obs!*
När ③ lossas ska du trycka ner spärren ordentligt och lossa ③ försiktigt.
Om för mycket kraft används kan högtalaren eller terminalkabeln skadas.
*3 *Opmerking*
Om ③ te verwijderen, drukt u stevig op de vergrendeling en verwijdert u ③ voorzichtig.
Als u te veel kracht gebruikt, is het mogelijk dat de luidspreker of de aansluitingskabel beschadigd raken.
*3 *Nota*
Quando soltar ③, pressione para baixo no engate, de modo firme, e solte ③ cuidadosamente.
Se utilizar força excessiva, pode provocar danos na coluna ou no cabo do terminal.
*3 *Nota*
Quando viene rilasciato ③, spingere con forza il fermo verso il basso e rilasciare ③ con cautela.
Se viene utilizzata una forza eccessiva, il diffusore o il cavo terminale potrebbero danneggiarsi.

*3 *Uwaga*
Zwalniając element ③, należy mocno nacisnąć zatrzask i ostrożnie zwolnić element ③.
Zastosowanie zbyt dużej siły może spowodować uszkodzenie głośnika lub przewodu końcowego.
*3 *Примечание*
При размыкании ③ сильно нажмите на фиксатор и осторожно освободите ③.
Приложение чрезмерных усилий может привести к повреждению динамика или разъема.
*3 *Примітка*
Звільняючи ③, сильно натисніть на фіксатор та обережно звільніть ③.
Докладання надмірних зусиль може спричинити пошкодження динаміка або кабелю клеми.

3

Unit: mm
Unité : mm
Unidad: mm
Einheit: mm
Enhet: mm
Eenheid: mm
Unidade: mm
Unità: mm
Jednostka: mm
Единицы: мм
Одиниці: мм

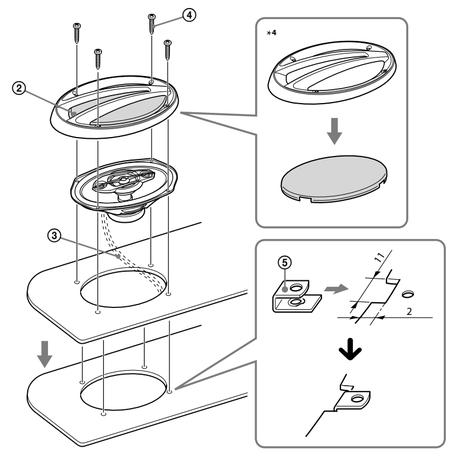

*** The speaker grille can be mounted without the grille net, if you like.*
*** Si vous le souhaitez, la grille du haut-parleur peut être montée sans grille de protection.*
*** La rejilla del altavoz se puede montar sin la rejilla de protección, si así lo desea.*
*** Das Lautsprechergitter kann, wenn Sie möchten, ohne die Gittermaske angebracht werden.*
*** Högtalargalleret kan monteras utan gallernätet om du så önskar.*
*** Het luidsprekerrooster kan, indien gewenst, zonder roosternet worden gemonteerd.*
*** A grelha da coluna pode ser montada sem a rede de grelha, se desejar.*
*** Se lo si desidera, è possibile montare la griglia del diffusore senza la relativa retina.*
*** W razie potrzeby osłonę głośnika można zamontować bez siatki.*
*** При необходимости решетку динамика можно установить без сетки.*
*** Якщо вам це до вподоби, решітку динаміка можна встановити без захисної сітки.*